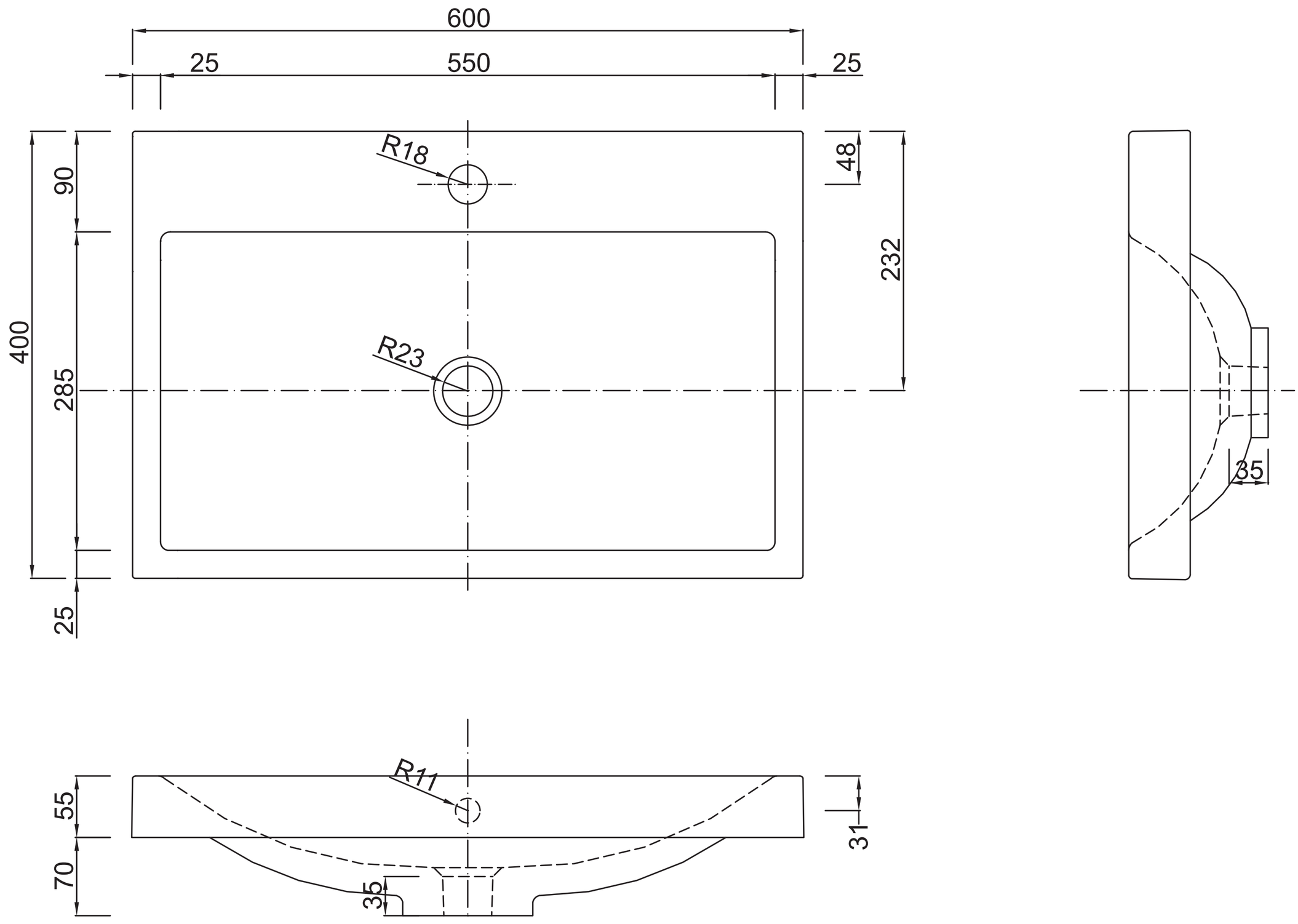
600
25
550
25
R18
R23
90
285
25
400
48
232
35
R11
55
70
35
31