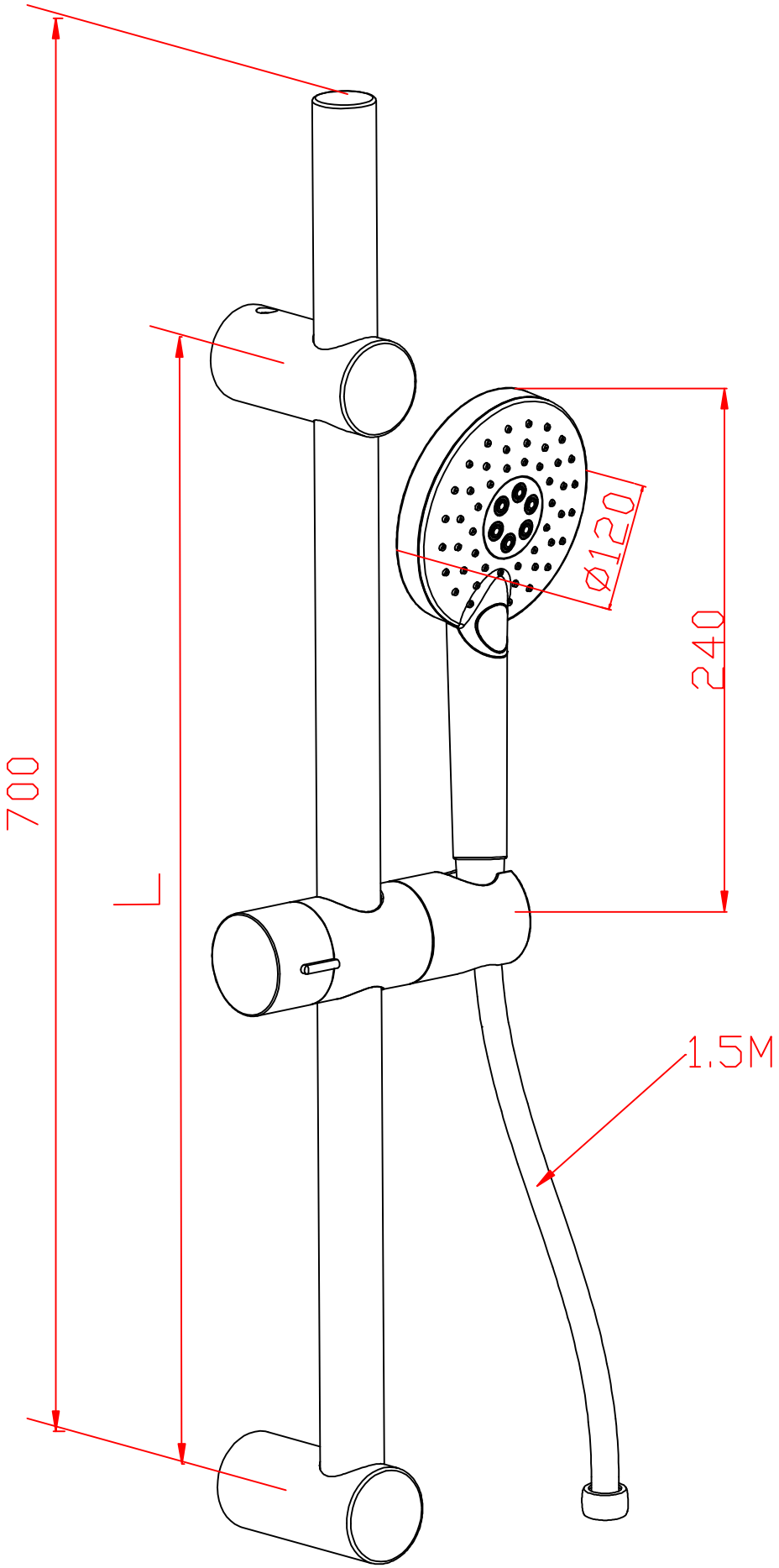
700
L
Ø120
240
1.5M