AHS 30 Varianto

Montageanleitung / Notice de montage / Assembly instruction

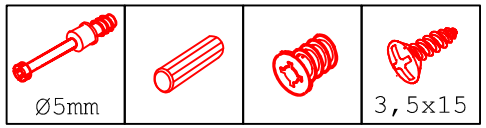

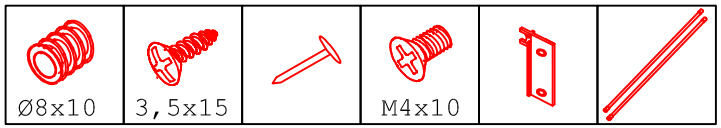

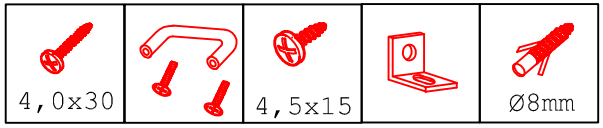

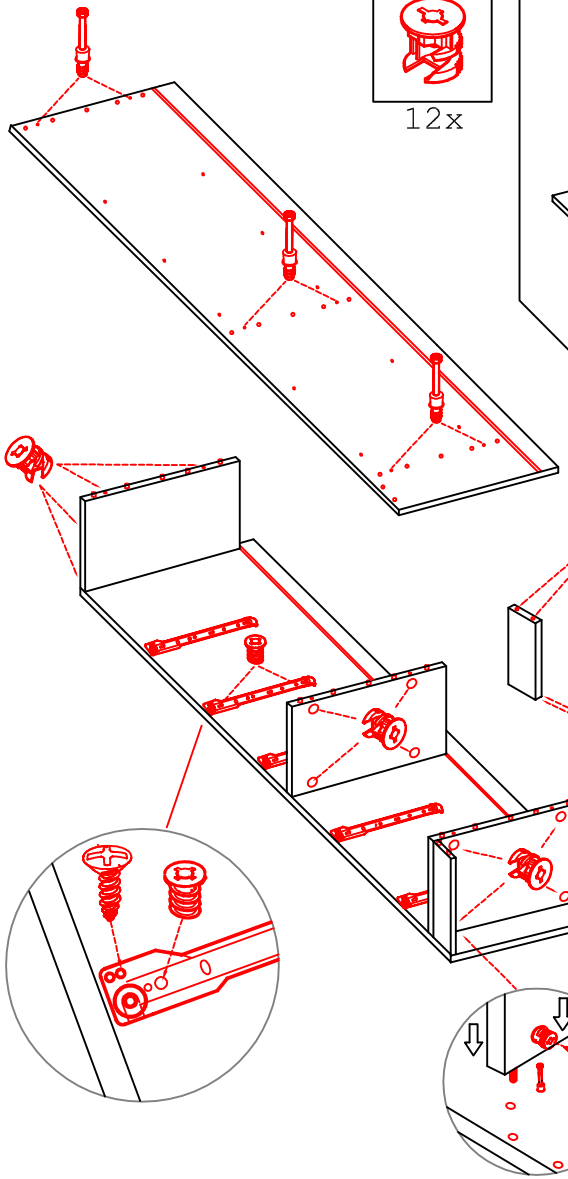

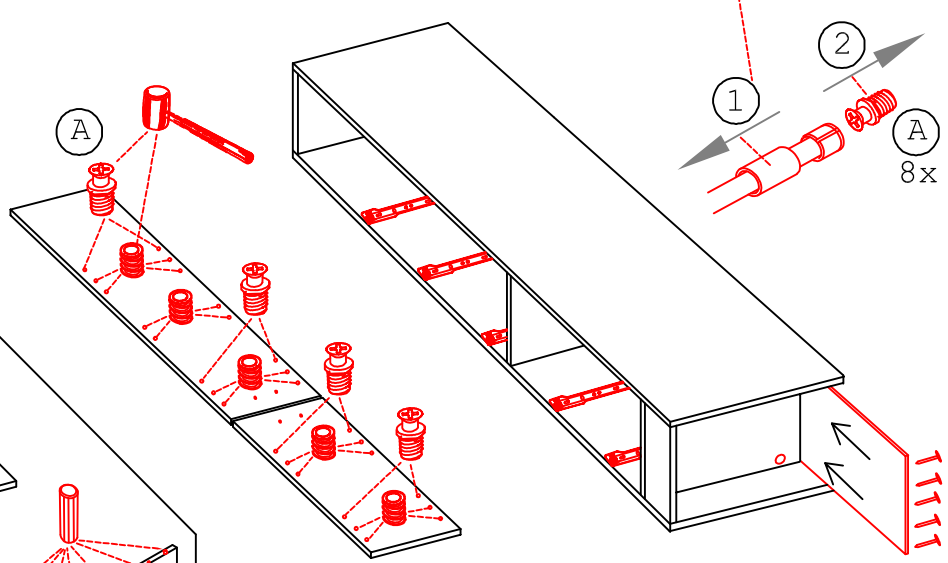

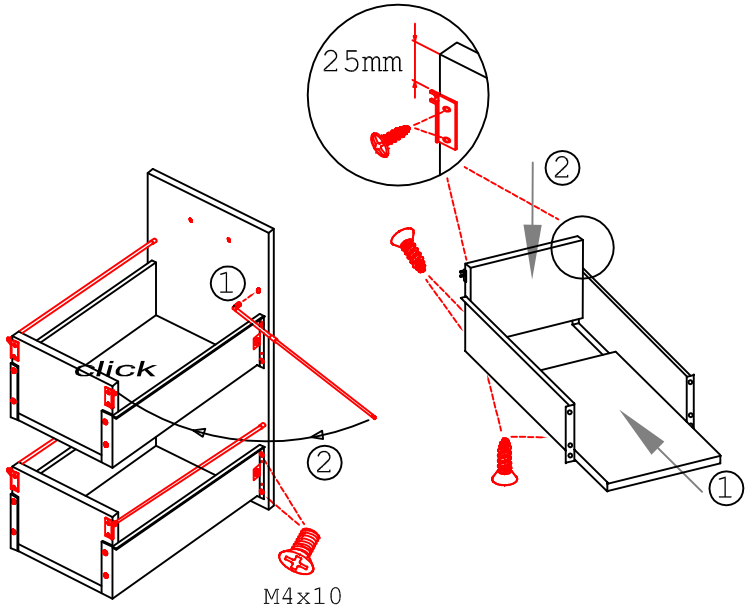

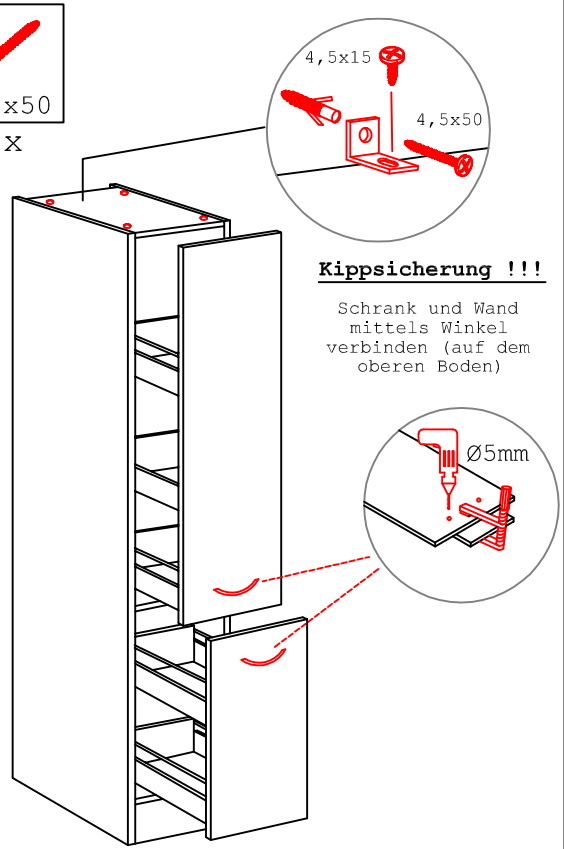

Kippsicherung !!!

Schrank und Wand mittels Winkel verbinden (auf dem oberen Boden)
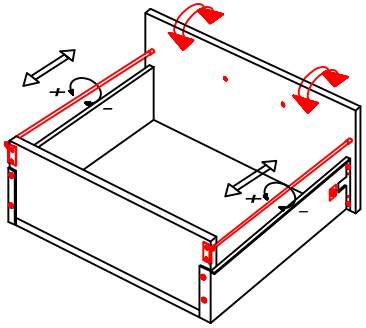
Die Einstellung der Auszug-Blenden bitte durch drehen an den einzelnen Rehling-stangen vornehmen. (heranhohlen oder wegdrücken)