daheim tech

INSTRUCTION MANUAL

Wiha zwei Hause

BEDIENUNGSANLEITUNG

4V CORDLESS SCREWDRIVER
4V AKKU-SCHRAUBENDREHER

EN..... 2
DE..... 22

Item No.: DHT0002 / D810401

Wiha zoi Hause

Overview of Contents

1 General safety warnings 3
2 Symbols and explanation of terms 9
3 Contents 11
4 Know your tool 11
5 Technical data 13
6 Use 14
7 Storage, cleaning and maintenance 19
8 Troubleshooting 20
9 Waste disposal 20
10 Warranty 21

EN

1 General safety warnings

To reduce the risk of injury, the user must read and understand this instruction manual.

⚠ **WARNING: Read all safety warnings, instructions, illustrations and specifications provided with this tool.** Failure to follow all instructions listed below may result in electric shock, fire and/or serious injury.

Keep all warnings and instructions for future reference.

EN

ℹ **NOTE**: The charger mentioned in the safety instructions is not included/part of the scope of supply.

1.1 Work area safety

› **Keep work area clean and well lit.** Cluttered or dark areas invite accidents.
› **Do not operate power tools in explosive atmospheres, such as in the presence of flammable liquids, gases or dust.** Power tools create sparks, which may ignite the dust or fumes.
› **Keep children and bystanders away while operating a power tool.** Distractions can cause you to lose control.

EN

1.2 Electrical safety

- **Power tool plugs must match the outlet. Never modify the plug in any way. Do not use any adapter plugs with earthed (grounded) power tools.** Unmodified plugs and matching outlets will reduce risk of electric shock.
- **Avoid body contact with earthed or grounded surfaces, such as pipes, radiators, ranges and refrigerators.** There is an increased risk of electric shock if your body is earthed or grounded.
- **Do not expose power tools to rain or wet conditions.** Water entering a power tool will increase the risk of electric shock.
- **Do not abuse the cord. Never use the cord for carrying, pulling or unplugging the power tool. Keep the cord away from heat, oil, sharp edges or moving parts.** Damaged or entangled cords increase the risk of electric shock.
- **When operating a power tool outdoors, use an extension cord suitable for outdoor use.** Use of a cord suitable for outdoor use reduces the risk of electric shock.
- **If operating a power tool in a damp location is unavoidable, use a RESIDUAL CURRENT DEVICE (RCD) protected supply.** Use of an RCD reduces the risk of electric shock.

1.3 Personal safety

- **Stay alert, watch what you are doing and use common sense when operating a power tool. Do not use a power tool if you are tired or under the influence of drugs, alcohol or medication.** A moment of inattention while operating power tools may result in serious personal injury.
- **Use personal protective equipment. Always wear eye protection.** Protective equipment such as a dust mask, non-skid safety shoes, hard hat, or hearing protection used for appropriate conditions will reduce the risk of injury.

- **Prevent unintentional starting. Ensure the switch is in the off-position before connecting to a power source and/or BATTERY pack, picking up or carrying the tool.** Carrying power tools with your finger on the switch or energising power tools that have the switch on invites accidents.
- **Remove any adjusting key or wrench before turning the power tool on.** A wrench or a key left attached to a rotating part of the power tool may result in personal injury.
- **Do not overreach. Keep proper footing and balance at all times.** This enables better control of the power tool in unexpected situations.
- **Dress properly. Do not wear loose clothing or jewellery. Keep your hair, clothing and gloves away from moving parts.** Loose clothes, jewellery or long hair can be caught in moving parts.
- **If devices are provided for the connection of dust extraction and collection facilities, ensure these are connected and properly used.** Use of dust collection can reduce dust-related hazards.
- **Do not let familiarity gained from frequent use of tools allow you to become complacent and ignore tool safety principles.** A careless action can cause severe injury within a fraction of a second.

1.4 Power tool use and care

- **Do not force the power tool. Use the correct power tool for your application.** The correct power tool will do the job better and more safely at the rate for which it was designed.
- **Do not use the power tool if the switch does not turn it on and off.** Any power tool that cannot be controlled with the switch is dangerous and must be repaired.

General safety warnings

Wiha zai Hause

EN

- **Disconnect the plug from the power source and/or remove the BATTERY pack, if detachable, from the power tool before making any adjustments, changing accessories, or storing power tools.** Such preventive safety measures reduce the risk of starting the power tool accidentally.
- **Store idle power tools out of the reach of children and do not allow persons unfamiliar with the power tool or these instructions to operate the power tool.** Power tools are dangerous in the hands of untrained users.
- **Maintain power tools and accessories. Check for misalignment or binding of moving parts, breakage of parts and any other condition that may affect the power tool's operation. If damaged, have the power tool repaired before use.** Many accidents are caused by poorly maintained power tools.
- **Keep cutting tools sharp and clean.** Properly maintained cutting tools with sharp cutting edges are less likely to bind and are easier to control.
- **Use the power tool, accessories and tool bits etc. in accordance with these instructions, taking into account the working conditions and the work to be performed.** Use of the power tool for operations different from those intended could result in a hazardous situation.
- **Keep handles and grasping surfaces dry, clean and free from oil and grease.** Slippery handles and grasping surfaces do not allow for safe handling and control of the tool in unexpected situations.

1.5 Battery tool use and care

- **Recharge only with the charger specified by the manufacturer.** A charger that is suitable for one type of BATTERY pack may create a risk of fire when used with another BATTERY pack.
- **Use power tools only with specifically designated BATTERY packs.** Use of any other BATTERY packs may create a risk of injury and fire.
- **When the BATTERY pack is not in use, keep it away from other metal objects such as paper clips, coins, keys, nails, screws or other small metal objects that can make a connection from one terminal to another.** Shorting the BATTERY terminals together may cause burns or a fire.
- **Under abusive conditions, liquid may be ejected from the BATTERY; avoid contact. If contact accidentally occurs, flush with water. If liquid contacts eyes, additionally seek medical help.** Liquid ejected from the BATTERY may cause irritation or burns.
- **Do not use a BATTERY pack or tool that is damaged or modified.** Damaged or modified batteries may exhibit unpredictable behaviour resulting in fire, EXPLOSION or risk of injury.
- **Do not expose a BATTERY pack or tool to fire or excessive temperatures.** Exposure to fire or temperatures above 130 °C may cause explosion.
- **Follow all charging instructions and do not charge the BATTERY pack or tool outside the temperature range specified in the instructions**. Charging improperly or at temperatures outside the specified range may damage the BATTERY and increase the risk of fire.

1.6 Service

- **Have your power tool serviced by a qualified repair technician using only identical replacement parts.** This will ensure that the safety of the power tool is maintained.
- **Never service damaged BATTERY packs.** Service of BATTERY packs should only be performed by the manufacturer or authorised service providers.

1.7 Specific safety rules for cordless screwdriver

EN

- **Hold the power tool by insulated gripping surfaces when performing an operation where the fastener may contact hidden wiring.** Fasteners contacting a “live” wire may make exposed metal parts of the power tool “live” and could give the operator an electric shock.
- **Be sure to hold this tool firmly.** When tightening and loosening screws, there may be a brief strong kickback.
- **Secure the workpiece.** Clamping devices or a vise will hold the workpiece in place better and more safely than holding it by hand.
- **Keep your hands away from the working part of the bits to avoid injury.** Do not remove dust, debris or waste by hand near the bits during operating.
- **Be sure to turn off the switch and wait for the tool to stop completely before putting it down.**
- **Do not touch bits and screws immediately after use.** They may be very hot and could burn skin when touching them after use.
- **Do not expose this tool to rain or snow.**
- **Do not burn this tool or leave it in the fire; it will cause explosion.**
- **Before turning screws on walls, floors, and ceilings, carefully check whether there are wires, cables, natural gas pipes, or water pipes that may be damaged.**

⚠ **WARNING:** ALWAYS use SAFETY EQUIPMENT such as safety glasses, hearing protection and breathing protection during operating.

1.8 Important safety rules for the charger

- **Do not expose the charger to rain or wet conditions.** Water entering will increase the risk of electric shock.
- **Do not abuse the cord.** Never use the cord for carrying, pulling or unplugging the power tool.
- **Keep the cord away from heat, oil, sharp edges or moving parts.** Damaged or entangled cords increase the risk of electric shock.
- **Make sure children don't play with the charger.**
- **Check the charger, charging cord and plug before charging.** Do not use a damaged charger or charging cord, which may cause a short circuit and electric shock.
- **Do not disassemble the charger.** Take it to a service center when service or repair is required. Incorrect reassembly may result in a risk of electric shock, electrocution or fire.
- **When not in use, remove the charger from the power supply to reduce the risk of electric shock.**
- **To prevent electric shock, do not touch the uninsulated part of the socket.**

2 Symbols and explanation of terms

Some of the following symbols may be used on this tool. Please familiarise yourself with them and learn their meaning. Proper interpretation of these symbols will allow you to operate the tool better and more safely.

Symbols and explanation

Wiha zoi Hause

EN

V	volts
A	amperes
Hz	hertz
W	watts
n_0	no-load speed
/min	revolutions per minute
	To reduce the risk of injury, the user must read the instruction manual (this manual).
	Always wear eye protection.
	Do not throw it in fire.

~	alternating current
⎓	direct current
Ah	ampere-hours
Li-ion	lithium-ion battery
Ø	diameter
	safety alert symbol
	Indicates GS mark conformance and compliance with relevant standards
⚠ **WARNING**	Read carefully. Warnings must be followed – not doing so could endanger your and others' lives and health.
⚠ **CAUTION**	Read carefully – when using the tool, this information could be important with regard to health, safety and regional regulations.

	Do not throw it into water.
CE	Conformity with EU safety standards

NOTE	Important hints for using and setting the tool
	The tool should be recycled; do not throw into the waste container.

3 Contents

- 1 cordless screwdriver
- 1 USB charging cord (USB-C)
- 4 bits
- 1 instruction manual (this manual)

EN

4 Know your tool

Read the instruction manual (this manual) and all warnings and instructions.

4.1 Intended use

This tool is intended for tightening and loosening screws for private use only. This tool has a hex drive chuck that accepts only standard 6.35 mm accessories.
Do not use under wet conditions or in presence of flammable liquids or gases. Do not let children come into contact with the tool.

DE

4.2 Overview

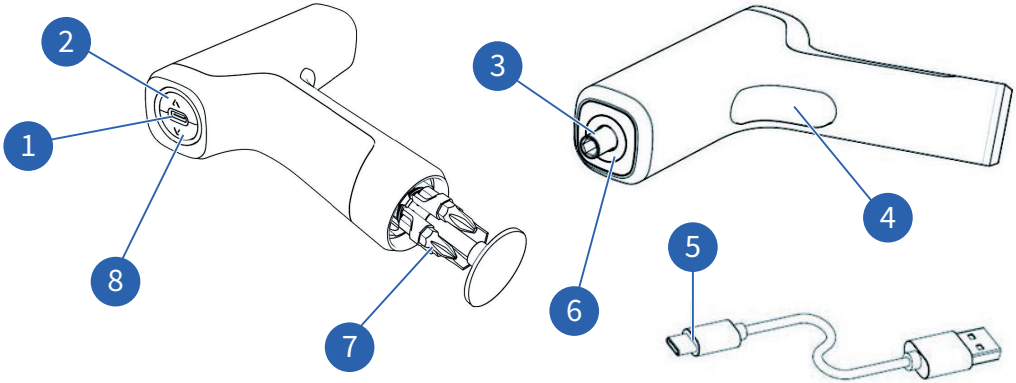

Fig. 1: Overview

1. USB TYPE C charging socket
2. Forward direction button/Torque selector
3. Hex drive chuck
4. Main switch
5. USB charging cord
6. Frontside LED
7. Integrated bit magazine
8. Reverse direction button/Torque indicator and backside LED

5 Technical data

Item No.	DHT0002
Model No.	D810401
Weight w/o packaging	Approx. 420 g
Rated voltage	3.6 V DC
No-load speed	200 /min
Maximum soft torque	1 Nm/3 Nm/5 Nm
Hex drive chuck	6.35 mm
Charging environment temperature	0 – 40 °C
Battery type	Li-ion battery
Battery capacity	2Ah
Number of batteries	1
Recommended charger	5 V / 2 A and 5 V / 1 A
Bits	PH1, PH2, PH3, SL5.5
Sound power level LWA	66.2 dB(A)
Sound pressure level LPA	55.2 dB(A)
Uncertainty K	3 dB(A)
Vibration emission value ah (m/s^2)	0.337 m/s^2

Wiha zoi Hause

6 Use

6.1 Installing the bits or extension rod

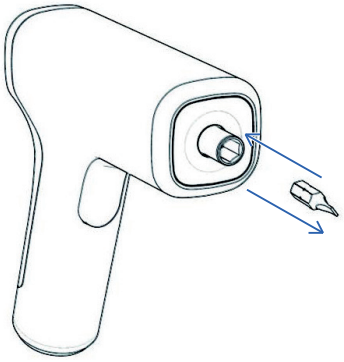

Fig. 2: Hex drive chuck

⚠ **CAUTION**: To prevent accidental injury, do not touch the forward/reverse and main switch while installing or removing the bits.

1. To install the bits push the bit or extension rod directly into the hex drive chuck (Fig. 1/3) until it is installed in place.
2. To remove the bit pull out the bit or extension rod directly (Fig. 2).

6.2 Charging procedure

NOTE: This tool is not fully charged when it leaves the factory. Fully charge the tool before first use.

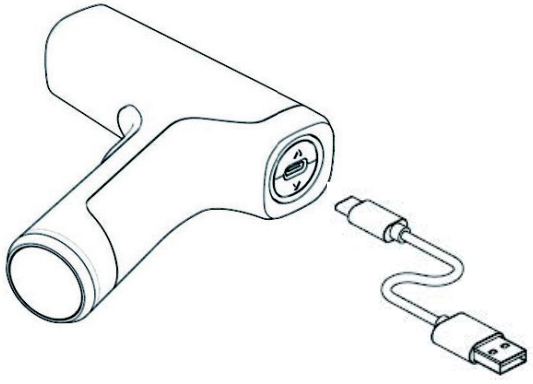

Fig. 3: USB charging cord

1. Insert the charging plug (Fig. 1/5) into the charging socket (Fig. 1/1) and ensure that they are connected correctly (Fig. 3).
2. Insert the USB plug into the computer's USB port, or plug in the power adapter and connect the power adapter to the power socket.
3. When the blue light of the backside LED remains lit, this means charging is completed.

NOTE: Unplug the power adapter and USB charging cord in time. Do not charge for more than 24 hours continuously.

Backside LED (Fig. 1/8):

0–24%	1 blue LED strobe flash
25–49%	2 blue LEDs strobe flashes
50–74%	3 blue LEDs strobe flashes
75–99%	4 blue LEDs strobe flashes
100%	4 blue LEDs remain lit

DE

Wiha zoi Hause

NOTE: During the charging process, the heating of the tool housing is normal. The tool does not work during charging. If there is no response when the direction buttons are pressed during charging, it is not a tool fault.

NOTE: The tool works best at normal room temperature.

6.3 Tightening and loosing the screw

DE

The forward/reverse button determines the rotation direction of the tool and is also the switch button. Please hold the tool firmly when starting up.

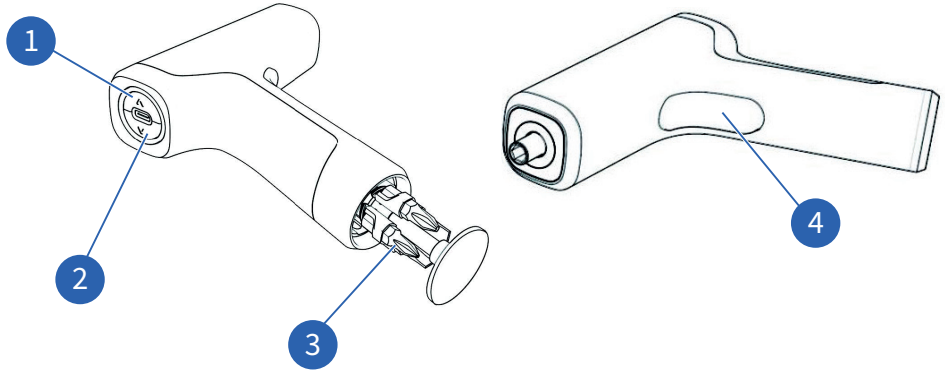

Fig. 4: Reverse/forward direction buttons and main switch

1. Forward direction button/Torque selector
2. Reverse direction button/Torque indicator and backside LED
3. Integrated bit magazine
4. Main switch

Torque selector (Fig. 4/1):

1 Nm	1 blue LED remains lit
3 Nm	2 blue LEDs remain lit
5 Nm	4 blue LEDs remain lit and rotate clockwise

1. To tighten the screw, press the forward direction button (Fig. 4/1) and the main switch (Fig. 4/4). The tool will turn forwards into the screw.
   The relevant LED light will rotate in the LED indicator base at a different torque value.
2. To loosen the screw, press the reverse direction button (Fig. 4/2) and the main switch (Fig. 4/4). The tool will reverse rotate to loosen the screw and 4 white LEDs will rotate anti-clockwise.

Wiha zoi Hause

6.4 Switching the frontside LED on/off

› There are LED ring lights at the front of the tool (Fig. 1/6), which can be switched on by pressing the main switch.
› When the main switch is activated, the lights are on. When the main switch is released, the lights will turn off after 5 seconds.
› When the battery is low, the frontside LED flashes blue. The battery is exhausted and the tool needs to be charged.

DE

6.5 Setting up the torque mode

1. To set up torque mode, press the forward direction button/torque selector (Fig. 4/1) for 2 seconds; see the **Torque selector** table.
2. Press again to change the torque.

6.6 Releasing the integrated bit magazine

1. Press the bottom of the tool to release the integrated bit magazine (Fig. 4/3). If the bit magazine is extended, press again to close the bit magazine.

7 Storage, cleaning and maintenance

Your tool does not need lubricating oil or other maintenance. Avoid using solvents when cleaning plastic parts. Most plastics are susceptible to damage from various types of commercial solvents and may be damaged by their use.
Use clean cloths to remove dirt, dust, oil, grease, etc. Keep tool handles clean, dry and free of oil or grease.
This tool is equipped with a lithium-ion rechargeable battery. To obtain the longest possible battery life, the following is recommended:

- Store the tool where the temperature is below 26 °C and free of moisture.
- Store the tool in a 30–50% charged condition.
- Every six months of storage, fully charge the tool and then use it.

⚠ **WARNING**: Do not store the tool in an environment with temperatures higher than 40 °C.

⚠ **WARNING**: To avoid serious personal injury, always unplug the charger before cleaning or performing any maintenance. Never disassemble the tool. Contact your service dealer/distributor or **info@daheim.tech** for all repairs.

⚠ **CAUTION**: To prevent accidental injury, make sure that you carry the product safely stored.

ⓘ **NOTE**: The battery is not replaceable.

Wiha zoi Hause

8 Troubleshooting

Issue	Solution
Tool does not start/is not operational	Check battery status and charge the tool by using the USB charging cord (Fig. 1/5) and plugging it into the TYPE C charging socket (Fig. 1/1).
Tool is too weak to tighten the screw	Check the torque setting (Fig. 1/2). Check the battery status and charge the battery if the level is low.
Tool is working in the wrong direction	Check forward/reverse buttons and change the direction using the switch button (Fig. 1/2, 8).

9 Waste disposal

⚠ **CAUTION**: Battery-operated units that no longer work should not be disposed of with household waste. They are to be collected separately, in accordance with the 2012/19/EU directive for the disposal of electrical and electronic waste, and sent for proper and environmentally friendly recycling.

10 Warranty

The warranty period is 2 years and starts on the date of sale to the customer.
We will remedy all kind of defects caused by material damage and/or manufacturing faults. The warranty will be met by repair or replacement of defective parts at our own discretion. Claims under warranty will only be accepted if the product is sent fully assembled and well packaged complete with cash voucher or invoice to the appropriate dealer within the first six months. Improper use voids the warranty.

Wiha zoi Hause

Inhaltsverzeichnis

1 Allgemeine Sicherheitshinweise 23
2 Symbole und Begriffsbestimmungen 31
3 Inhalt 33
4 Ihr Werkzeug 33
5 Technische Daten 35
6 Gebrauch 36
7 Lagerung, Reinigung und Wartung 41
8 Fehlerbehebung 42
9 Entsorgung 43
10 Gewährleistung 43

1 Allgemeine Sicherheitshinweise

Um das Risiko von Verletzungen zu minimieren, müssen Sie die vorliegende Bedienungsanleitung lesen und verstehen.

⚠ **WARNUNG: Machen Sie sich mit allen Sicherheitshinweisen, Anweisungen, Abbildungen und technischen Daten zu diesem Werkzeug vertraut.** Versäumnisse bei der Einhaltung der nachfolgenden Anweisungen können elektrischen Schlag, Brand und/oder schwere Verletzungen verursachen.

Bewahren Sie alle Sicherheitshinweise und Anweisungen für die Zukunft auf.

HINWEIS: Das in den Sicherheitshinweisen erwähnte Ladegerät ist nicht Teil des Lieferumfangs.

1.1 Arbeitsplatzsicherheit

- **Halten Sie Ihren Arbeitsbereich sauber und gut beleuchtet.** Unordentliche, schlecht beleuchtete Arbeitsbereiche können zu Unfällen führen.
- **Arbeiten Sie mit dem Elektrowerkzeug nicht in Umgebungen, die beispielsweise aufgrund brennbarer Flüssigkeiten, Gase oder Stäube explosionsgefährdet sind.** Elektrowerkzeuge erzeugen Funken, die den Staub oder Dämpfe entzünden können.

› **Halten Sie Kinder und andere Personen während der Benutzung des Elektrowerkzeugs fern.** Bei Ablenkung können Sie die Kontrolle über das Elektrowerkzeug verlieren.

1.2 Elektrische Sicherheit

› **Der Anschlussstecker des Elektrowerkzeugs muss in die Steckdose passen. Der Stecker darf in keiner Weise verändert werden. Verwenden Sie gemeinsam mit schutzgeerdeten Elektrowerkzeugen keine Adapterstecker.** Die Verwendung unveränderter Stecker und passender Steckdosen verringert das Risiko eines elektrischen Schlages.
› **Vermeiden Sie Körperkontakt mit geerdeten Oberflächen, etwa von Rohrleitungen, Heizungen, Herden und Kühlschränken.** Es besteht ein erhöhtes Risiko durch elektrischen Schlag, wenn Ihr Körper geerdet ist.
› **Halten Sie Elektrowerkzeuge von Regen und sonstiger Nässe fern.** Das Eindringen von Wasser in ein Elektrowerkzeug erhöht das Risiko eines elektrischen Schlages.
› **Zweckentfremden Sie die Anschlussleitung nicht. Verwenden Sie sie keinesfalls, um das Elektrowerkzeug zu tragen, zu ziehen oder um den Stecker aus der Steckdose zu ziehen. Halten Sie die Anschlussleitung fern von Hitze, Öl, scharfen Kanten und sich bewegenden Teilen.** Beschädigte oder verwickelte Anschlussleitungen erhöhen das Risiko eines elektrischen Schlages.
› **Wenn Sie mit einem Elektrowerkzeug im Freien arbeiten, verwenden Sie nur Verlängerungsleitungen, die für den Außenbereich geeignet sind.** Die Verwendung einer für den Außenbereich geeigneten Verlängerungsleitung verringert das Risiko eines elektrischen Schlages.

- **Wenn der Betrieb des Elektrowerkzeugs in feuchter Umgebung nicht vermeidbar ist, verwenden Sie einen FEHLERSTROMSCHUTZSCHALTER.** Die Verwendung eines Fehlerstromschutzschalters verringert das Risiko eines elektrischen Schlages.

1.3 Sicherheit von Personen

- **Seien Sie aufmerksam, achten Sie auf das, was Sie tun, und setzen Sie das Elektrowerkzeug vernünftig ein. Verwenden Sie das Elektrowerkzeug nicht, wenn Sie müde sind oder unter dem Einfluss von Drogen, Alkohol oder Medikamenten stehen.** Ein Moment der Unachtsamkeit beim Gebrauch des Elektrowerkzeugs kann zu schwerwiegenden Verletzungen führen.
- **Tragen Sie persönliche Schutzausrüstung. Tragen Sie immer eine Schutzbrille.** Das Tragen persönlicher Schutzausrüstung wie Staubschutzmaske, rutschfeste Sicherheitsschuhe, Schutzhelm oder Gehörschutz (je nach Art des Werkzeugeinsatzes) verringert das Risiko von Verletzungen.
- **Vermeiden Sie eine unbeabsichtigte Inbetriebnahme. Vergewissern Sie sich, dass das Elektrowerkzeug ausgeschaltet ist, bevor Sie es an die Stromversorgung und/oder den AKKU anschließen, es aufnehmen oder tragen.** Wenn Sie beim Tragen des Elektrowerkzeugs einen Finger am Schalter haben oder das Elektrowerkzeug eingeschaltet an die Stromversorgung anschließen, kann dies zu Unfällen führen.
- **Entfernen Sie Einstellwerkzeuge oder Schraubenschlüssel, bevor Sie das Elektrowerkzeug einschalten.** Ein Werkzeug oder Schlüssel, der sich an einem drehenden Teil des Elektrowerkzeugs befindet, kann zu Verletzungen führen.
- **Vermeiden Sie eine unnormale Körperhaltung. Sorgen Sie für einen sicheren Stand und halten Sie jederzeit das Gleichgewicht.** Dadurch können Sie das Elektrowerkzeug in unerwarteten Situationen besser kontrollieren.

- **Tragen Sie geeignete Kleidung. Tragen Sie keine weite Kleidung und keinen Schmuck. Halten Sie Ihre Haare, Kleidung und Handschuhe immer von sich bewegenden Teilen fern.** Weite Kleidung, Schmuck oder lange Haare können von sich bewegenden Teilen erfasst werden.
- **Wenn Staubabsaug- und -auffangeinrichtungen montiert werden können, sind diese anzuschließen und richtig zu verwenden.** Staubabsaugsysteme können Gefährdungen durch Staub verringern.
- **Wiegen Sie sich nicht in falscher Sicherheit und setzen Sie sich nicht über die Sicherheitsregeln für Elektrowerkzeuge hinweg, auch wenn Sie nach vielfachem Gebrauch mit dem Elektrowerkzeug vertraut sind.** Achtloses Handeln kann binnen Sekundenbruchteilen zu schweren Verletzungen führen.

1.4 Verwendung und Behandlung des Elektrowerkzeugs

- **Überlasten Sie das Elektrowerkzeug nicht. Benutzen Sie ausschließlich ein für den vorgesehenen Einsatzzweck geeignetes Elektrowerkzeug.** Mit dem richtigen Elektrowerkzeug arbeiten Sie besser und sicherer im angegebenen Leistungsbereich.
- **Benutzen Sie kein Elektrowerkzeug, dessen Schalter defekt ist.** Ein Elektrowerkzeug, das sich nicht mehr ein- oder ausschalten lässt, ist gefährlich und muss repariert werden.
- **Ziehen Sie den Stecker aus der Steckdose und/oder entfernen Sie den AKKU (wenn entfernbar), bevor Sie Einstellungen vornehmen, Zubehörteile wechseln oder das Elektrowerkzeug weglegen.** Solche vorbeugenden Sicherheitsmaßnahmen verringern das Risiko eines unbeabsichtigten Starts des Elektrowerkzeugs.

- **Bewahren Sie Elektrowerkzeuge außerhalb der Reichweite von Kindern auf. Lassen Sie keine Personen das Elektrowerkzeug benutzen, die nicht mit ihm vertraut sind oder diese Anweisungen nicht gelesen haben.** Elektrowerkzeuge sind gefährlich, wenn sie von nicht eingewiesenen Personen benutzt werden.
- **Achten Sie auf einen ordnungsgemäßen Wartungszustand des Elektrowerkzeugs und seines Zubehörs. Kontrollieren Sie, ob bewegliche Teile richtig eingestellt sind und nicht klemmen und ob Teile gebrochen oder so beschädigt sind, dass die Funktion des Elektrowerkzeugs möglicherweise beeinträchtigt ist. Lassen Sie beschädigte Teile vor dem Einsatz des Elektrowerkzeugs reparieren.** Viele Unfälle sind auf einen mangelhaften Wartungszustand von Elektrowerkzeugen zurückzuführen.
- **Achten Sie darauf, dass Schneidwerkzeuge scharf und sauber bleiben.** Ordnungsgemäß gewartete Schneidwerkzeuge mit scharfen Schneidkanten verklemmen sich seltener und sind leichter zu führen.
- **Verwenden Sie das Elektrowerkzeug, Zubehör, Werkzeugbits usw. entsprechend diesen Anweisungen. Berücksichtigen Sie dabei die Arbeitsbedingungen und die auszuführenden Arbeiten.** Die Verwendung des Elektrowerkzeugs für andere als die vorgesehenen Zwecke kann zu gefährlichen Situationen führen.
- **Halten Sie Griffe und Griffflächen trocken, sauber und frei von Öl und Fett.** Rutschige Griffe und Griffflächen erlauben keine sichere Bedienung und Kontrolle des Elektrowerkzeugs in unvorhergesehenen Situationen.

1.5 Verwendung und Behandlung des Akkuwerkzeugs

- **Laden Sie den Akku nur mit dem vom Hersteller angegebenen Ladegerät.** Ein Ladegerät, das für eine bestimmte Art von Akkus geeignet ist, kann Brandgefahr verursachen, wenn es mit anderen Akkus verwendet wird.
- **Verwenden Sie in den Elektrowerkzeugen ausschließlich den dafür vorgesehenen AKKU.** Der Gebrauch von anderen AKKUS kann zu Verletzungen und Brandgefahr führen.
- **Halten Sie den AKKU bei Nichtverwendung fern von Büroklammern, Münzen, Schlüsseln, Nägeln, Schrauben und anderen kleinen Metallgegenständen, die eine Überbrückung der Kontakte verursachen könnten.** Ein Kurzschluss der Akkukontakte kann zu Verbrennungen und Bränden führen.
- **Bei Fehlanwendung kann Flüssigkeit aus dem AKKU austreten. Vermeiden Sie jeglichen Kontakt mit dieser Flüssigkeit. Spülen Sie bei versehentlichem Kontakt die betroffene Stelle mit Wasser ab. Wenn die Flüssigkeit in Kontakt mit den Augen kommt, nehmen Sie zusätzlich ärztliche Hilfe in Anspruch.** Aus dem AKKU austretende Flüssigkeit kann zu Reizungen und Verbrennungen führen.
- **Benutzen Sie keinen beschädigten oder veränderten AKKU.** Beschädigte oder veränderte Akkus können sich unvorhersehbar verhalten und zu Feuer, EXPLOSION oder Verletzungsgefahr führen.
- **Setzen Sie weder den AKKU noch das Werkzeug Feuer oder zu hohen Temperaturen aus.** Feuer oder Temperaturen über 130 °C können eine Explosion hervorrufen.
- **Befolgen Sie alle Anweisungen zum Laden und laden Sie den AKKU oder das Akkuwerkzeug niemals außerhalb des in der Bedienungsanleitung angegebenen Temperaturbereichs**. Falsches Laden oder Laden außerhalb des zugelassenen Temperaturbereichs kann den AKKU beschädigen und die Brandgefahr erhöhen.

1.6 Service

- **Lassen Sie Servicearbeiten an Ihrem Elektrowerkzeug von qualifiziertem Fachpersonal und nur mit Original-Ersatzteilen ausführen.** Damit wird sichergestellt, dass die Sicherheit des Elektrowerkzeugs aufrechterhalten bleibt.
- **Führen Sie niemals Wartungs- oder Reparaturarbeiten an beschädigten AKKUS aus.** Sämtliche Wartungsarbeiten an AKKUS sollten ausschließlich vom Hersteller oder einer seiner bevollmächtigten Kundendienststellen durchgeführt werden.

1.7 Spezielle Sicherheitshinweise für Akkuschraubendreher

- **Halten Sie das Elektrowerkzeug an den isolierten Griffflächen, wenn Sie Arbeiten ausführen, bei denen die Schraube verborgene Stromleitungen treffen kann.** Der Kontakt der Schraube mit einer spannungsführenden Leitung kann auch metallene Geräteteile unter Spannung setzen und zu einem elektrischen Schlag führen.
- **Achten Sie darauf, das Werkzeug fest in der Hand zu halten.** Es ist möglich, dass es beim Festziehen und Lösen von Schrauben zu einem kurzen, heftigen Rückschlag kommt.
- **Sichern Sie das Werkstück.** In einer Spannvorrichtung oder einem Schraubstock wird das Werkstück besser und sicherer als mit der Hand gehalten.
- **Halten Sie Ihre Hände vom Arbeitsbereich der Bits fern, um Verletzungen zu vermeiden.** Verzichten Sie während des Betriebs darauf, Staub, Schmutz oder Fremdkörper von Hand aus der Umgebung der Bits zu entfernen.
- **Überzeugen Sie sich vor dem Ablegen des Werkzeugs davon, dass es ausgeschaltet und vollständig zum Stillstand gekommen ist.**

- **Berühren Sie Bits und Schrauben nicht unmittelbar nach dem Gebrauch.** Anderenfalls besteht die Gefahr, dass sie sehr heiß sind und Verbrennungen verursachen.
- **Halten Sie dieses Werkzeug von Regen und Schnee fern.**
- **Verbrennen Sie dieses Werkzeug nicht und werfen Sie es nicht ins offene Feuer. Explosionsgefahr!**
- **Überprüfen Sie Wände, Böden und Decken vor dem Eindrehen von Schrauben sorgfältig auf Drähte, Kabel sowie Gas- und Wasserleitungen, die beschädigt werden könnten.**

⚠ **WARNUNG:** Tragen Sie während des Betriebs des Werkzeugs IMMER SICHERHEITSAUSRÜSTUNG wie eine Schutzbrille, Gehörschutz und Atemschutz.

1.8 Wichtige Sicherheitsvorschriften zum Ladegerät

- **Halten Sie das Ladegerät von Regen und Nässe fern.** Eindringendes Wasser erhöht das Risiko eines elektrischen Schlages.
- **Zweckentfremden Sie die Anschlussleitung nicht.** Verwenden Sie sie keinesfalls zum Tragen oder Ziehen des Elektrowerkzeugs oder zum Ziehen des Netzsteckers.
- **Halten Sie die Anschlussleitung fern von Hitze, Öl, scharfen Kanten und sich bewegenden Teilen.** Beschädigte oder verknotete Kabel erhöhen das Risiko eines elektrischen Schlages.
- **Halten Sie das Ladegerät von Kindern fern.**
- **Überprüfen Sie vor jeder Benutzung Ladegerät, Ladekabel und Stecker.** Verwenden Sie das Ladegerät oder das Ladekabel bei Beschädigungen nicht; anderenfalls besteht die Gefahr eines Kurzschlusses oder elektrischen Schlages.

- **Zerlegen Sie das Ladegerät nicht.** Lassen Sie Service- oder Reparaturarbeiten bei Bedarf in einer Fachwerkstatt ausführen. Bei einem unsachgerechten Zusammenbau besteht die Gefahr eines tödlichen oder anderweitig schwerwiegenden elektrischen Schlages oder eines Brandes.
- **Trennen Sie bei Nichtgebrauch das Ladegerät von der Stromquelle, um das Risiko eines elektrischen Schlages zu reduzieren.**
- **Halten Sie die Hände vom unisolierten Teil der Steckdose fern, um einen elektrischen Schlag zu verhindern.**

2 Symbole und Begriffsbestimmungen

Einige der nachfolgenden Symbole können auf dem Werkzeug angegeben sein. Machen Sie sich mit diesen Symbolen vertraut und merken Sie sich ihre Bedeutung. Die richtige Interpretation dieser Symbole ermöglicht Ihnen eine bessere und sicherere Benutzung des Werkzeugs.

V	Volt
A	Ampere
Hz	Hertz
W	Watt
n_0	Leerlaufdrehzahl
U/min	Umdrehungen pro Minute

~	Wechselstrom
⎓	Gleichstrom
Ah	Amperestunden
Li-ion	Lithium-Ionen-Akku
Ø	Durchmesser
	Allgemeiner Gefahrenhinweis

Symbole und Begriffsbestimmungen

Wiha zoi Hause

DE

	Zur Minimierung des Verletzungsrisikos die Bedienungsanleitung lesen.
	Schutzbrille tragen.
	Nicht in offenes Feuer werfen.
	Nicht ins Wasser werfen.
CE	Entspricht den EU-Sicherheitsstandards.

Intertek GS	Symbolisiert die Konformität mit den Anforderungen des Produktsicherheitsgesetz und die Einhaltung einschlägiger Normen.
⚠ **WARNUNG**	Sorgfältig lesen. Warnhinweise müssen eingehalten werden – anderenfalls besteht Gefahr für Leib und Leben.
⚠ **VORSICHT**	Sorgfältig lesen. Diese Informationen sind bei der Verwendung des Werkzeugs unter dem Aspekt der Gesundheit, Sicherheit und der Einhaltung regionaler Vorschriften wichtig.
ⓘ **HINWEIS**	Wichtige Hinweise zum Verwenden und Einstellen des Werkzeugs.
	Das Werkzeug am Ende seiner Lebensdauer dem Recycling zuführen; nicht über ein Abfallsammelsystem entsorgen.

3 Inhalt

› 1 Akkuschraubendreher
› 1 USB-Ladekabel (USB-C)
› 4 Bits
› 1 Bedienungsanleitung

4 Ihr Werkzeug

Lesen Sie die Bedienungsanleitung und alle Sicherheitshinweise und Anweisungen.

4.1 Bestimmungsgemäße Verwendung

Dieses Werkzeug ist ausschließlich für den privaten Gebrauch zum Festziehen und Lösen von Schrauben bestimmt. Das Werkzeug ist mit einem Sechskant-Spannfutter ausgestattet, das ausschließlich zur Aufnahme von üblichem 6,35-mm-Zubehör bestimmt ist.

Das Werkzeug weder unter feuchten Bedingungen noch in Umgebungen mit brennbaren Flüssigkeiten oder Gasen verwenden. Von Kindern fernhalten.

DE

4.2 Übersicht

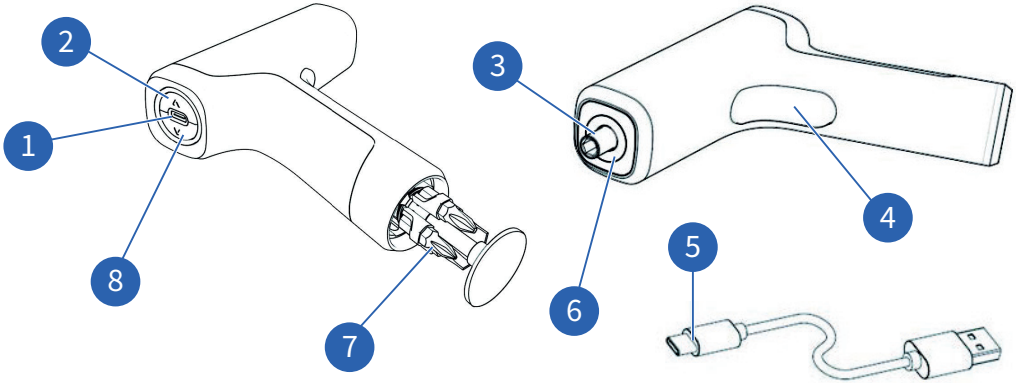

Abb. 1: Übersicht

1. USB-Ladebuchse, TYP C
2. Taste Rechtslauf/Drehmomentauswahl
3. Sechskant-Spannfutter
4. Hauptschalter
5. USB-Ladekabel
6. LED (Stirnseite)
7. Integriertes Bitmagazin
8. Taste Linkslauf/Drehmomentanzeige und LED (Rückseite)

5 Technische Daten

Artikelnr.	DHT0002
Modellnr.	D810401
Gewicht ohne Verpackung	ca. 420 g
Nennspannung	3,6 V Gleichspannung
Leerlaufdrehzahl	200 U/min
Maximales weiches Drehmoment	1 Nm/3 Nm/5 Nm
Sechskant-Spannfutter	6,35 mm
Umgebungstemperatur beim Laden	0–40 °C
Akkutyp	Lithium-Ionen-Akku
Akkukapazität	2 Ah
Anzahl der Akkus	1
Empfohlenes Ladegerät	5 V / 2 A und 5 V / 1 A
Bits	PH1, PH2, PH3, SL5.5
Schallleistungspegel (LWA)	66,2 dB(A)
Schalldruckpegel (LPA)	55,2 dB(A)
Unsicherheit (K)	3 dB(A)
Vibrationsemissionswert (ah, m/s²)	0,337 m/s²

Wiha zoi Hause

6 Gebrauch

6.1 Bits oder Bitverlängerung einsetzen

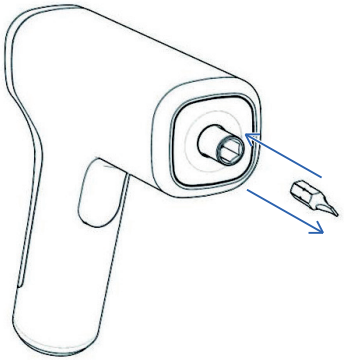

Abb. 2: Sechskant-Spannfutter

⚠ **VORSICHT**: Um Verletzungen zu vermeiden, achten Sie darauf, beim Einsetzen und Entfernen der Bits die Rechtslauf- bzw. Linkslauftaste und den Hauptschalter nicht zu berühren.

1. Zum Einsetzen drücken Sie das Bit oder die Bitverlängerung bis zum Erreichen der vorgesehenen Position direkt in das Sechskant-Spannfutter (Abb. 1/3).
2. Zum Entfernen ziehen Sie das Bit oder die Bitverlängerung direkt heraus (Abb. 2).

6.2 Laden

ℹ **HINWEIS**: Der Akku dieses Werkzeugs ist im Auslieferungszustand nicht vollständig geladen. Laden Sie den Werkzeugakku vor der erstmaligen Verwendung vollständig auf.

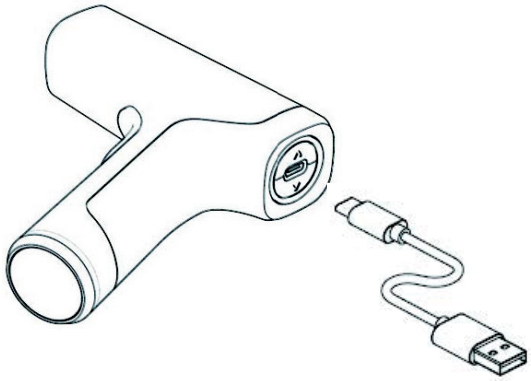

Abb. 3: USB-Ladekabel

1. Stecken Sie den Stecker des USB-Ladekabels (Abb. 1/5) in die USB-Ladebuchse (Abb. 1/1) und überzeugen Sie sich vom ordnungsgemäßen Sitz des Steckers (Abb. 3).
2. Stecken Sie den USB-Stecker in die USB-Buchse eines Computers oder in das Netzteil, und verbinden Sie das Netzteil mit der Netzsteckdose.
3. Wenn die LED an der Rückseite dauerhaft blau leuchtet, ist der Ladevorgang abgeschlossen.

HINWEIS: Ziehen Sie nach dem Laden den Netzstecker des Netzteils und das USB-Ladekabel. Laden Sie das Gerät maximal 24 Stunden ohne Unterbrechung.

LED (Rückseite) (Abb. 1/8):

0 – 24 %	1 blaue LED blinkt auf
25 – 49 %	2 blaue LEDs blinken auf
50 – 74 %	3 blaue LEDs blinken auf
75 – 99 %	4 blaue LEDs blinken auf
100 %	4 blaue LEDs leuchten dauerhaft

HINWEIS: Ein Erwärmen des Werkzeuggehäuses während des Ladens ist normal. Während des Ladens funktioniert das Werkzeug nicht. Wenn beim Drücken der Richtungstasten während des Ladens keine Reaktion erfolgt, ist dies kein Werkzeugfehler.

HINWEIS: Das Laden des Werkzeugs funktioniert bei Raumtemperatur am besten; laden Sie es nicht bei extremer Hitze oder Kälte.

6.3 Schraube festziehen und lösen

Durch Drücken der Rechtslauf- bzw. Linkslauftaste definieren Sie die Drehrichtung des Werkzeugs; sie dient auch als Umschalttaste. Halten Sie das Werkzeug beim Starten fest in der Hand.

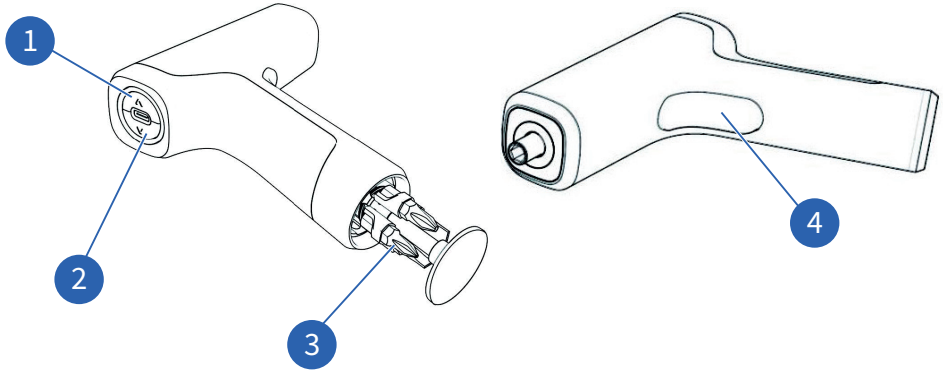

Abb. 4: Richtungstasten Rechtslauf/Linkslauf und Hauptschalter

1. Taste Rechtslauf/Drehmomentauswahl
2. Taste Linkslauf/Drehmomentanzeige und LED (Rückseite)
3. Integriertes Bitmagazin
4. Hauptschalter

Taste Drehmomentauswahl (Abb. 4/1):

1 Nm	1 blaue LED leuchtet dauerhaft
3 Nm	2 blaue LEDs leuchten dauerhaft
5 Nm	4 blaue LEDs leuchten dauerhaft und nacheinander im Uhrzeigersinn

1. Um die Schraube festzuziehen, drücken Sie die Rechtslauftaste (Abb. 4/1) und den Hauptschalter (Abb. 4/4). Das Werkzeug dreht sich nach rechts und dreht die Schraube ein. Die LEDs leuchten nacheinander im Uhrzeigersinn entsprechend dem Drehmoment.
2. Um die Schraube zu lösen, drücken Sie die Linkslauftaste (Abb. 4/2) und den Hauptschalter (Abb. 4/4). Das Werkzeug dreht sich nach links und dreht die Schraube heraus; die vier weißen LEDs leuchten nacheinander entgegen dem Uhrzeigersinn.

6.4 LED (Stirnseite) ein- und ausschalten

› An der Stirnseite des Werkzeugs befinden sich ringförmig angeordnete LEDs (Abb. 1/6), die durch Drücken des Hauptschalters ein- und ausgeschaltet werden können.
› Bei eingeschaltetem Hauptschalter leuchten die LEDs. 5 Sekunden nach dem Loslassen des Hauptschalters erlöschen die LEDs.
› Bei niedrigem Akkuladestand blinkt die LED an der Stirnseite blau. Dann muss der Werkzeugakku geladen werden.

6.5 Drehmoment einstellen

1. Drücken Sie zum Einstellen des Drehmoments die Taste Rechtslauf/Drehmomentauswahl (Abb. 4/1) für 2 Sekunden; siehe die Tabelle **Drehmomentauswahl**.
2. Zum Ändern des Drehmoments drücken Sie die Taste erneut.

6.6 Integriertes Bitmagazin freigeben

1. Drücken Sie den Werkzeugboden, um das integrierte Bitmagazin freizugeben (Abb. 4/3). Wenn das Bitmagazin freigegeben ist, drücken Sie den Werkzeugboden erneut, um es zu schließen.

7 Lagerung, Reinigung und Wartung

Das Werkzeug arbeitet wartungsfrei und ohne Schmieröl. Verwenden Sie zum Reinigen der Kunststoffteile keine Lösungsmittel. Die meisten Kunststoffe reagieren empfindlich auf handelsübliche Lösungsmittel und könnten beschädigt werden.
Verwenden Sie zum Entfernen von Schmutz, Staub, Öl, Fett usw. ein sauberes Tuch. Halten Sie die Werkzeuggriffe sauber, trocken und frei von Öl oder Schmiermittel.
Dieses Werkzeug ist mit einem Lithium-Ionen-Akku ausgestattet. Beachten Sie für eine maximale Lebensdauer des Akkus die folgenden Hinweise:

- Bewahren Sie das Werkzeug bei Umgebungstemperaturen unter 26 °C und frei von Feuchtigkeit auf.
- Bewahren Sie das Werkzeug bei einem Ladezustand von 30 – 50 % auf.
- Laden Sie das Werkzeug nach jeweils sechs Monaten Lagerung vollständig auf und verwenden Sie es danach.

⚠ **WARNUNG**: Bewahren Sie das Werkzeug nicht bei Umgebungstemperaturen von über 40 °C auf.

⚠ **WARNUNG**: Um schwere Verletzungen zu vermeiden, trennen Sie vor Reinigungs- oder Wartungsarbeiten am Gerät immer die Verbindung zum Ladegerät. Zerlegen Sie das Werkzeug nicht. Wenden Sie sich bei Notwendigkeit von Reparaturarbeiten an Ihren Servicehändler oder an **info@daheim.tech**.

DE

⚠ **VORSICHT**: Um Verletzungen zu vermeiden, achten Sie darauf, das Gerät nur in einem sicher verwahrten Zustand zu transportieren.

ℹ **HINWEIS**: Der Akku ist nicht austauschbar.

8 Fehlerbehebung

Problem	Lösung
Das Werkzeug startet nicht/ist nicht betriebsbereit	Prüfen Sie den Ladezustand des Akkus und laden Sie das Werkzeug unter Verwendung des USB-Ladekabels (Abb. 1/5). Schließen Sie es dazu an eine Ladebuchse des TYPS C an (Abb. 1/1).
Die Kraft des Werkzeugs reicht zum Festziehen der Schraube nicht aus	Prüfen Sie die Drehmomenteinstellung (Abb. 1/2). Prüfen Sie den Ladezustand des Akkus; sofern er niedrig ist, laden Sie den Akku.

Problem	Lösung
Das Werkzeug arbeitet in der falschen Richtung	Ändern Sie durch Drücken der Rechtslauf- bzw. Linkslauftaste die Drehrichtung (Abb. 1/2, 8).

9 Entsorgung

⚠ **VORSICHT**: Entsorgen Sie akkubetriebene Geräte am Ende ihrer Lebensdauer nicht über den Haushaltsmüll. Sie müssen entsprechend der Richtlinie 2012/19/EU über Elektro- und Elektronik-Altgeräte separat erfasst und einem ordnungsgemäßen, umweltfreundlichen Recycling zugeführt werden.

10 Gewährleistung

Der Gewährleistungszeitraum beträgt zwei Jahre und beginnt am Datum des Verkaufs an den Kunden.
Alle durch Material- und/oder Herstellungsdefekte verursachten Mängel werden wir beseitigen. Unserer Gewährleistungspflicht kommen wir nach eigenem Ermessen durch Reparatur oder Ersatz defekter Teile nach. Gewährleistungsansprüche werden nur akzeptiert, wenn das Produkt vollständig zusammengebaut und gut verpackt zusammen mit dem Kaufbeleg oder der Rechnung innerhalb der ersten sechs Monate beim betreffenden Händler abgegeben oder eingesendet wird. Unsachgemäße Nutzung führt zu einem Außerkrafttreten unserer Gewährleistungspflicht.

Daheim.tech GmbH
Waldstraße 14
78087 Mönchweiler
Deutschland/Germany
info@daheim.tech
www.daheim.tech