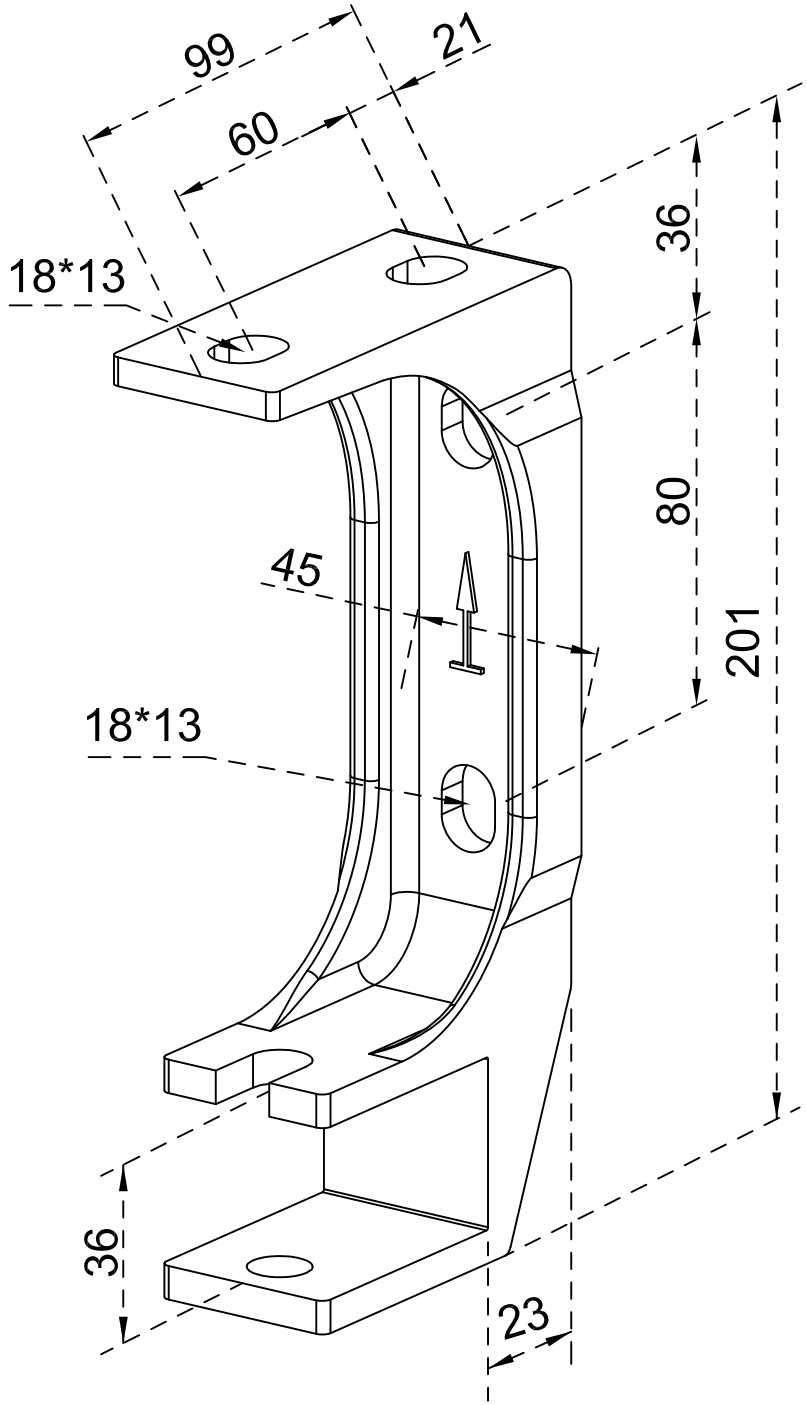
99
21
60
18*13
36
80
45
201
18*13
36
23