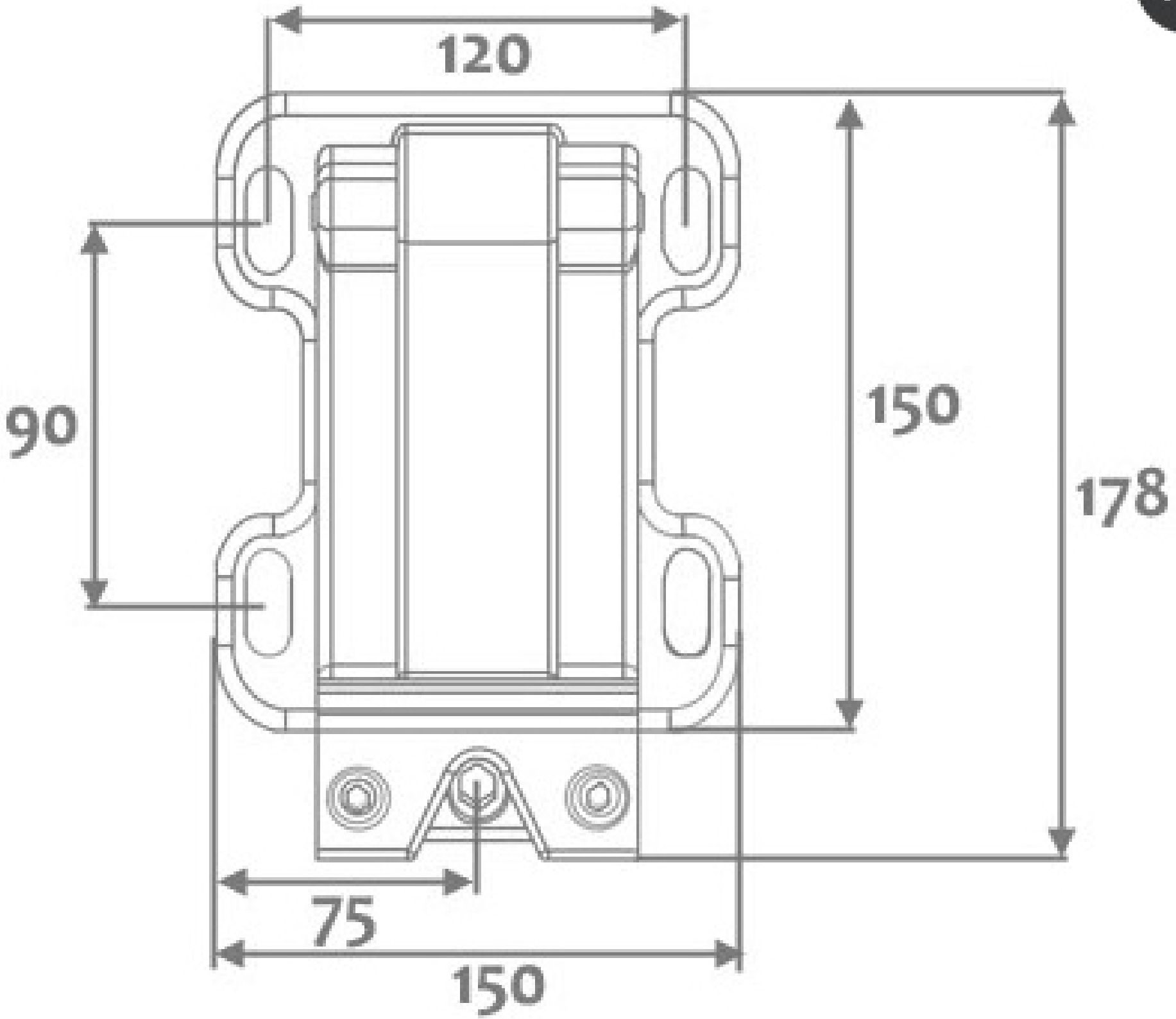
120
90
150
178
75
150