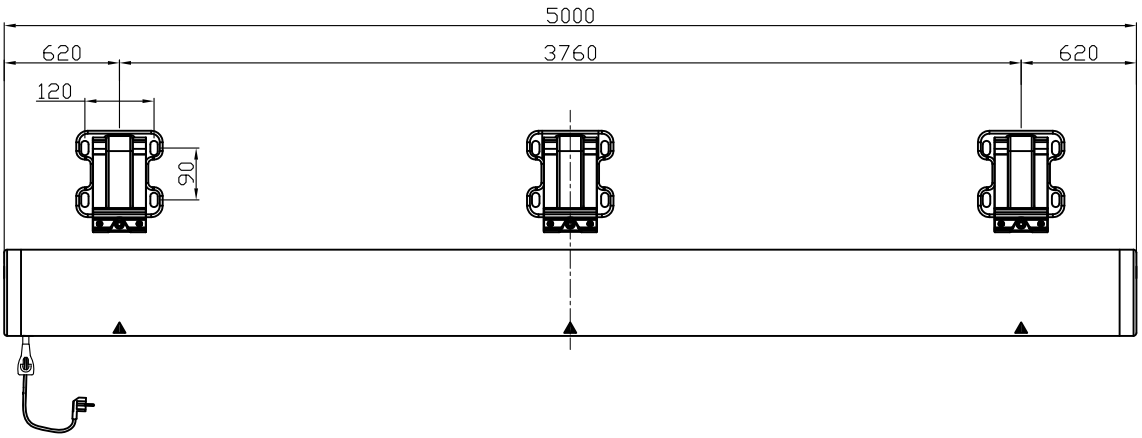
5000
620
3760
620
120
90