PAVILJON LUCCA 3x4x2,5m

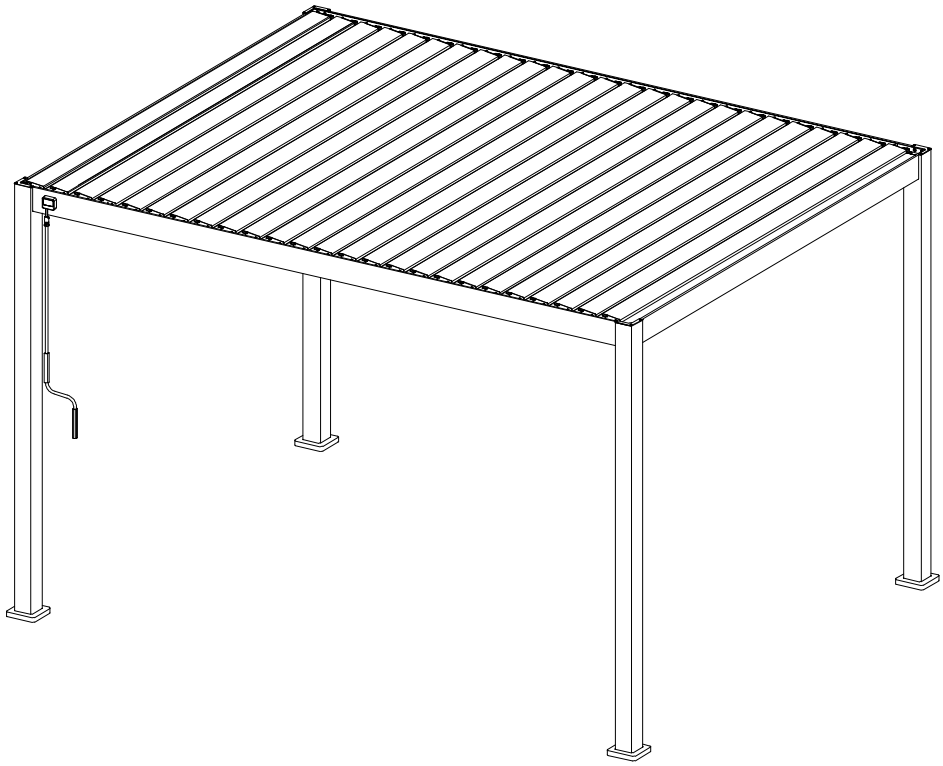

BAUHAUS®

MIRADOR® 3x4m

Upute za postavljanje

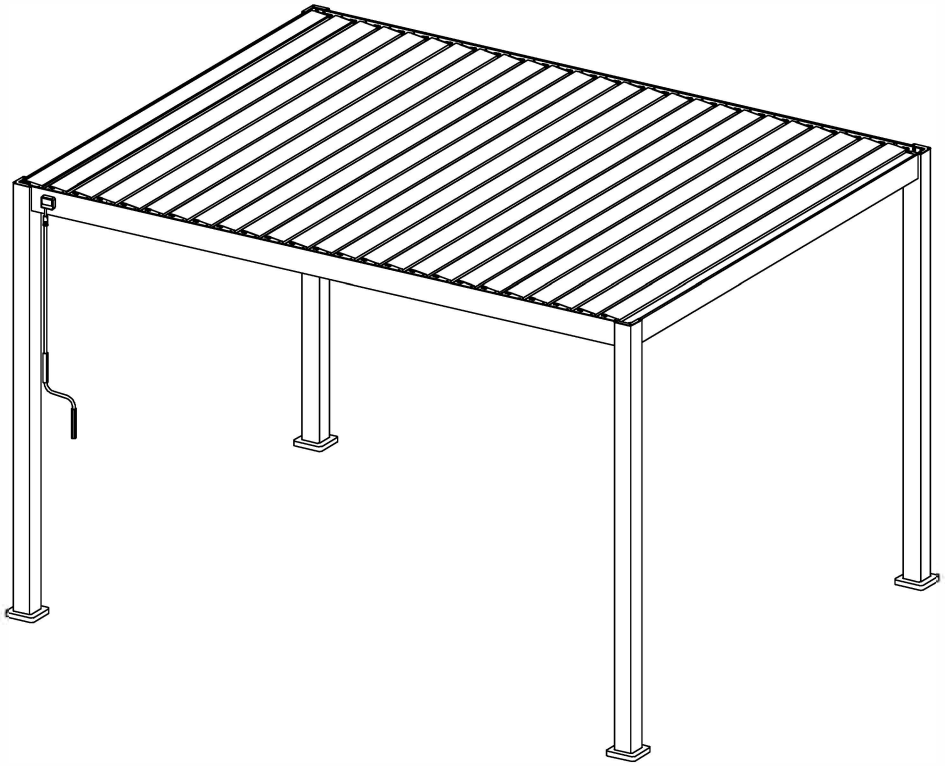

Video upute

	Oznaka	Količina	Oznaka	Količina	Oznaka	Količina
Karton 1/4	A	4 kom.	I	4 kom.	J	4 kom.
	K	51 kom.	L	1 kom.	M	52 kom.
	N	4 kom.	O	24 kom.	P	104 kom.
	Q	104 kom.	R	12 kom.	S	29 kom.
					V	1 kom.
	W	16 kom.	X	1 kom.	Y	2 kom.
	Upute za postavljanje	1 set				
Karton 2/4	B1	1 kom.	B2	1 kom.	C	2 kom.
	G	1 kom.	H	1 kom.		
Karton 3/4	D	13 kom.				
Karton 4/4	D	12 kom.				

Oznaka	SLIKA	Količina
A	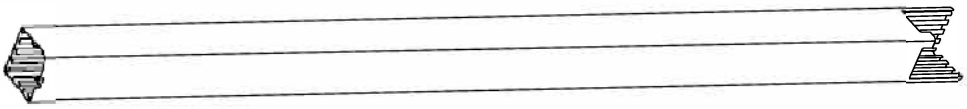	4 kom.
B1	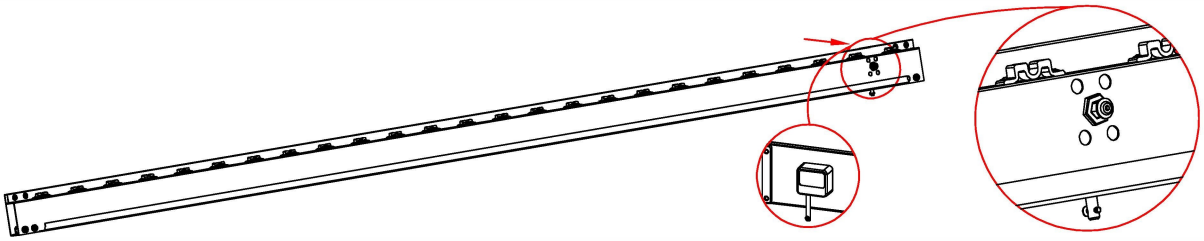	1 kom.
B2	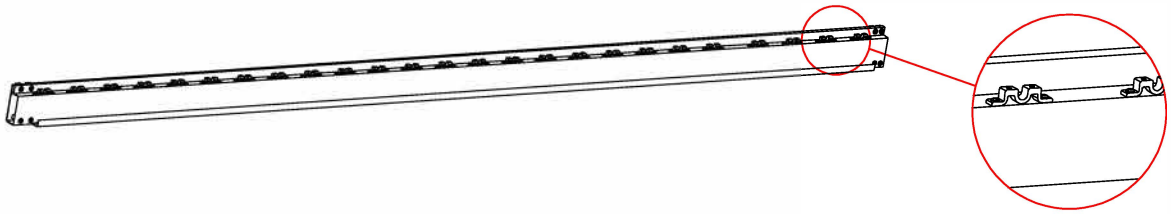	1 kom.
C	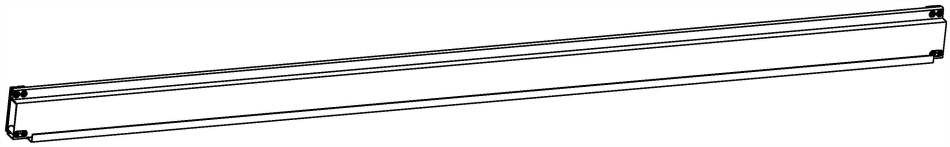	2 kom.
D	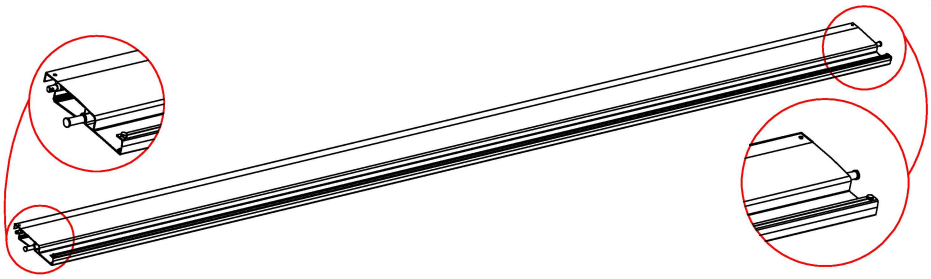	25 kom.
G	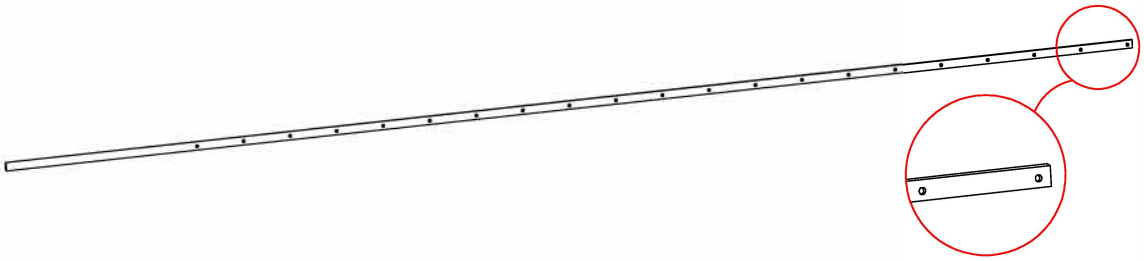	1 kom.
H		1 kom.

Oznaka	SLIKA	Količina
I	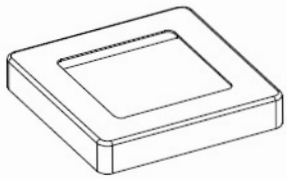	4 kom.
J	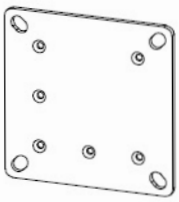	4 kom.
K	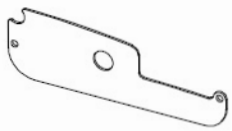	51 kom.
L	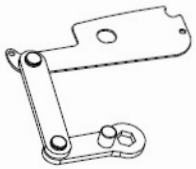	1 kom.
M	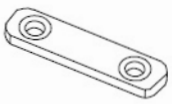	52 kom.
N	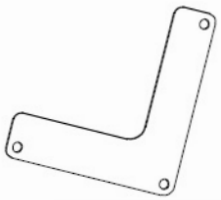	4 kom.
O	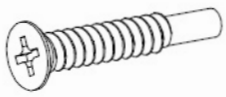	24 kom.
P	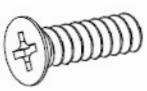 M5x12mm	104 kom.
Q	4.2x25mm	104 kom.

Oznaka	SLIKA	Količina
R	5.5x19mm	12 kom.
S	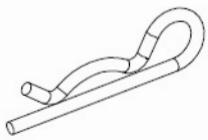	29 kom.
V	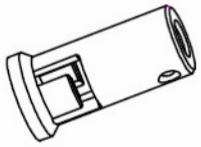	1 kom.
W	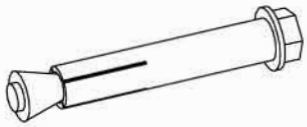	16 kom.
X		1 kom.
Y		2 kom.

Upozorenje

U slučaju snijega otvorite letvice u okomiti položaj kako biste izbjegli nastanak štete na paviljonu.

Što vam je potrebno?

rukavice

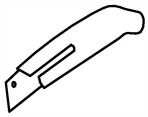

skalpel

čekić

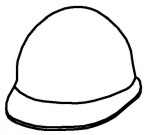

zaštitna kaciga

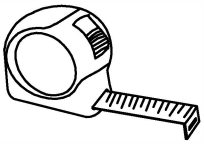

metar

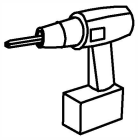

aku bušilica

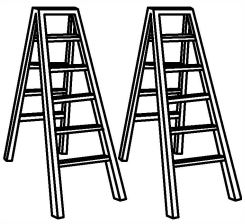

ljestve

1

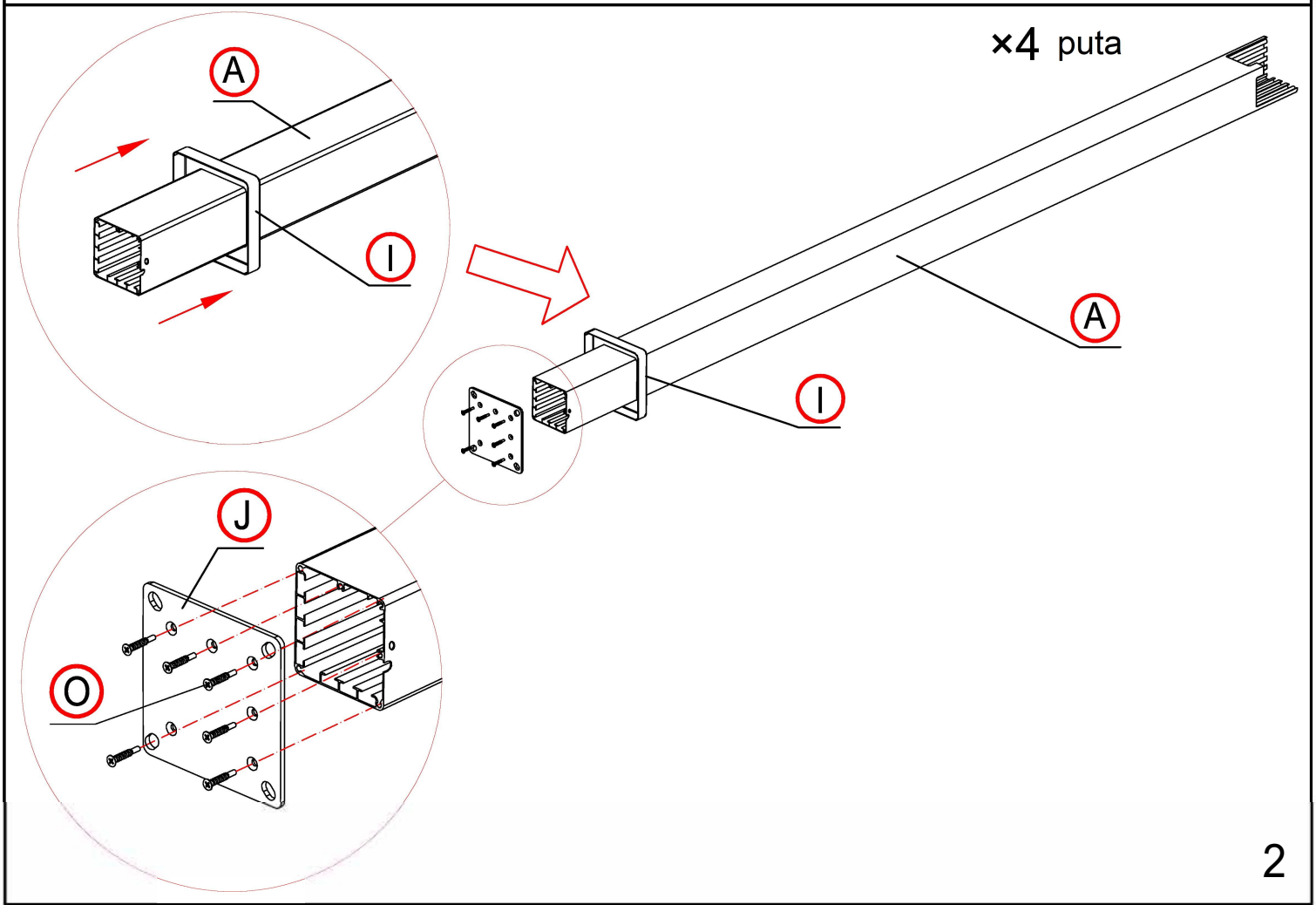

2

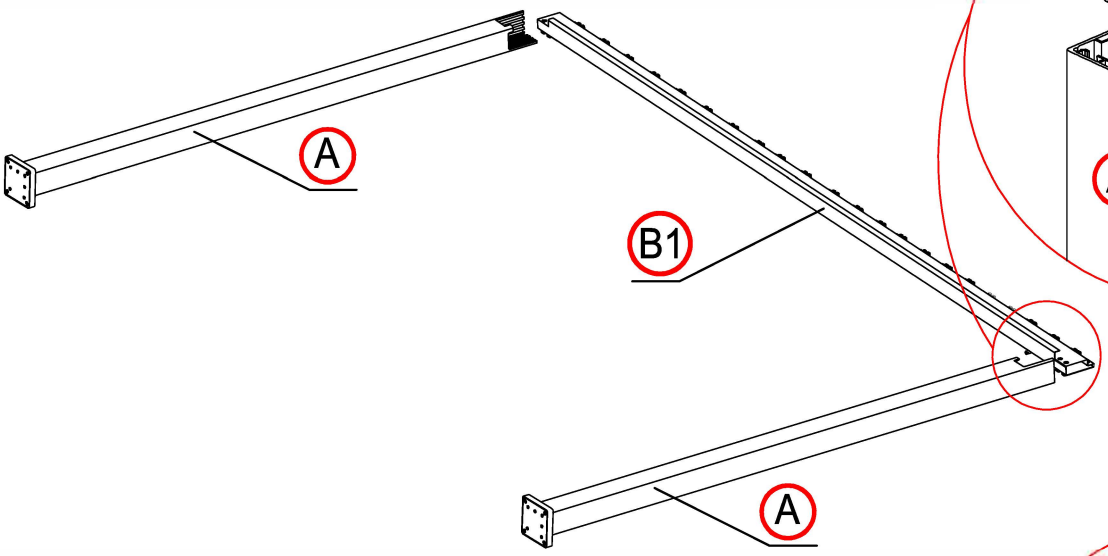
A
B1
A

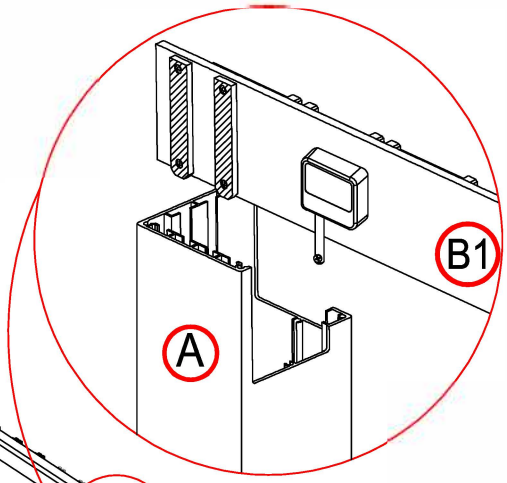
B1
A

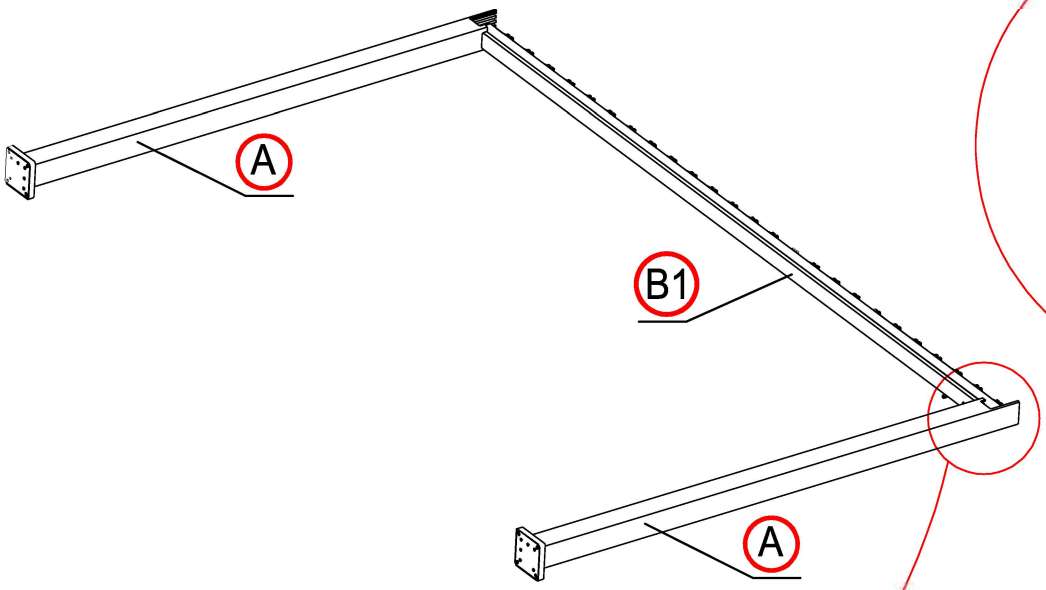
A
B1
A

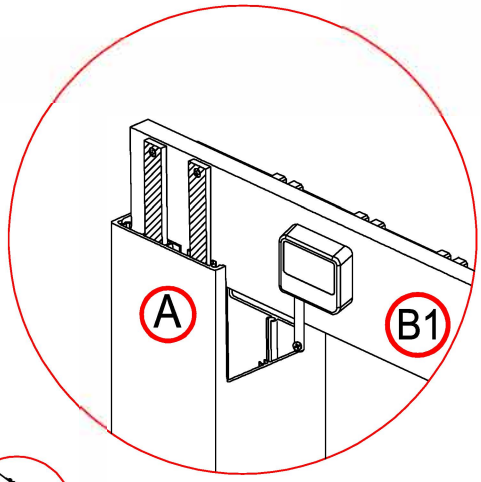
A
B1

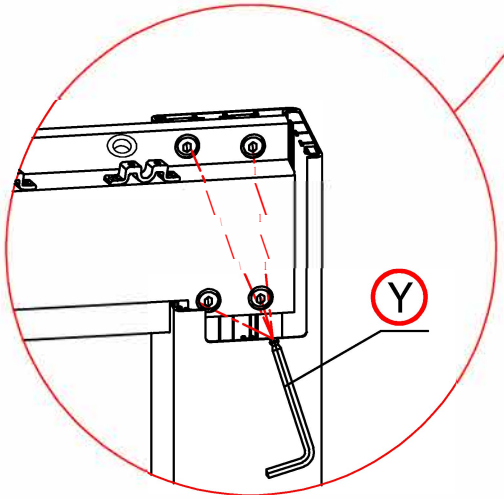
Y

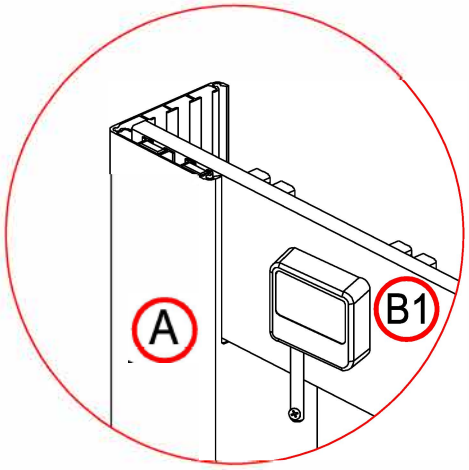
A
B1

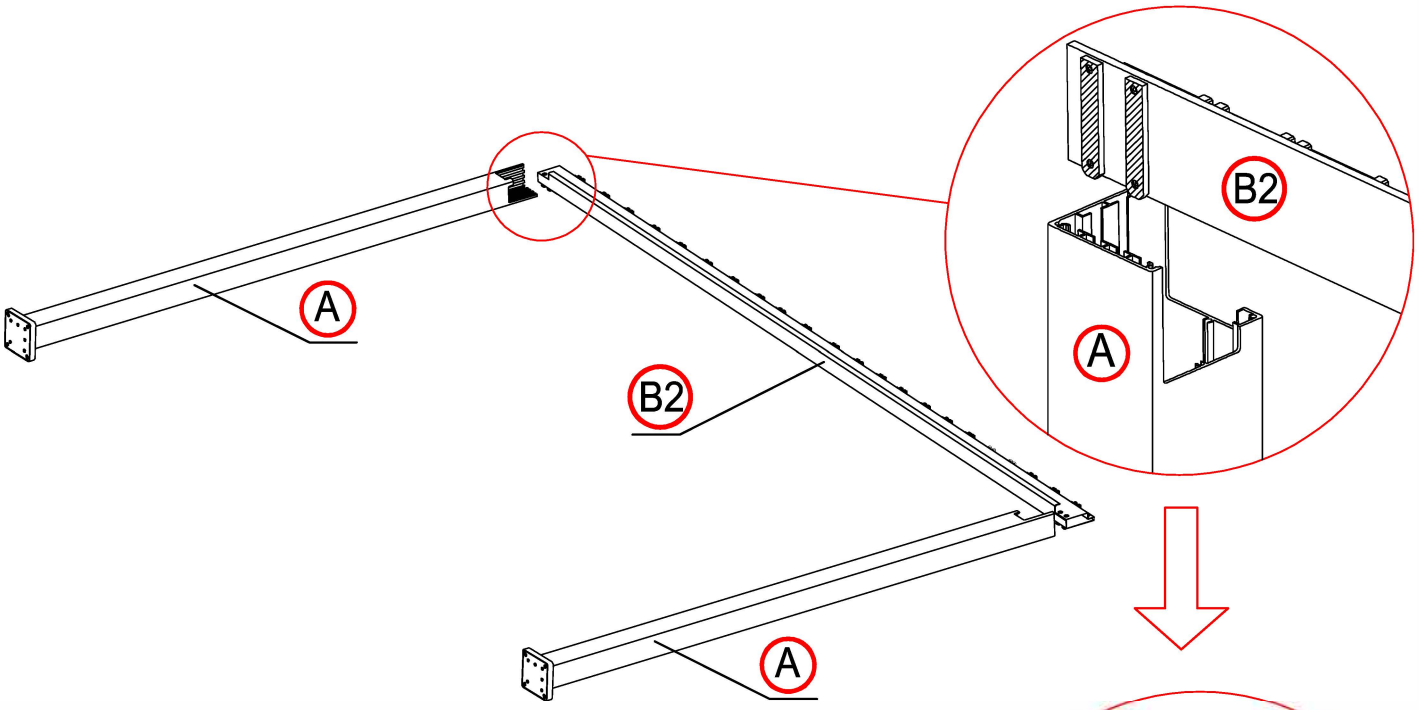
A
B2
A
B2

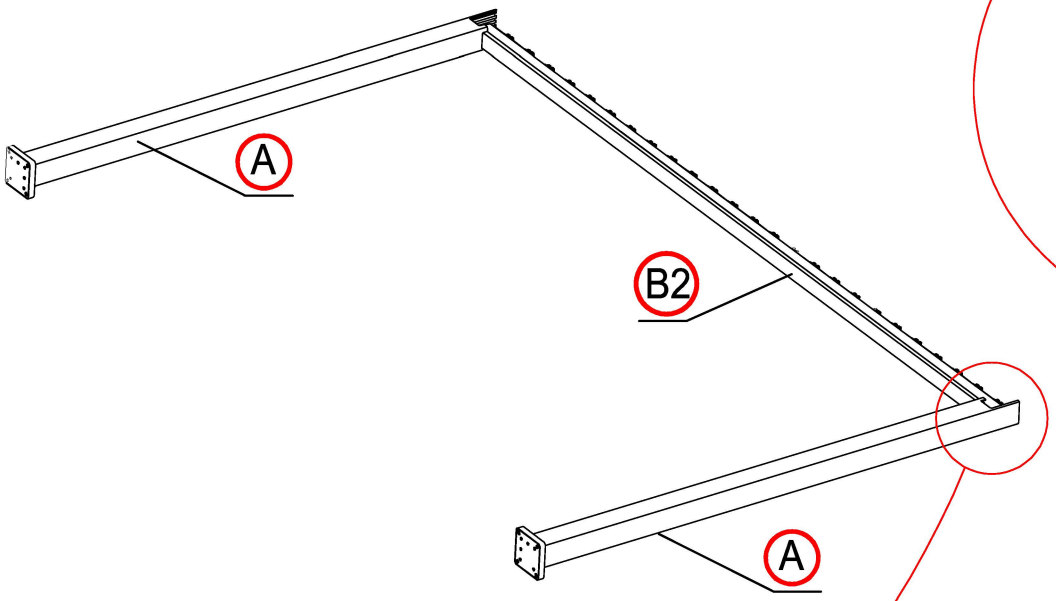
A
B2
A

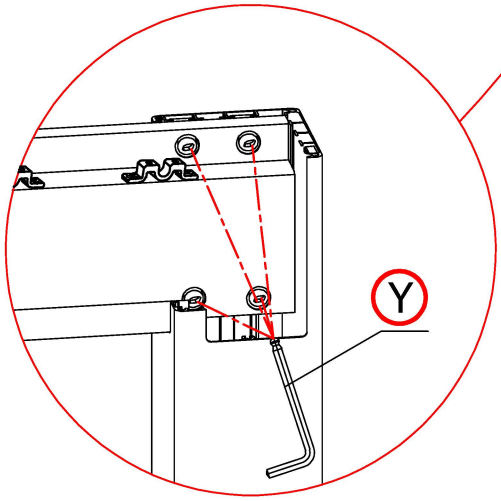
Y

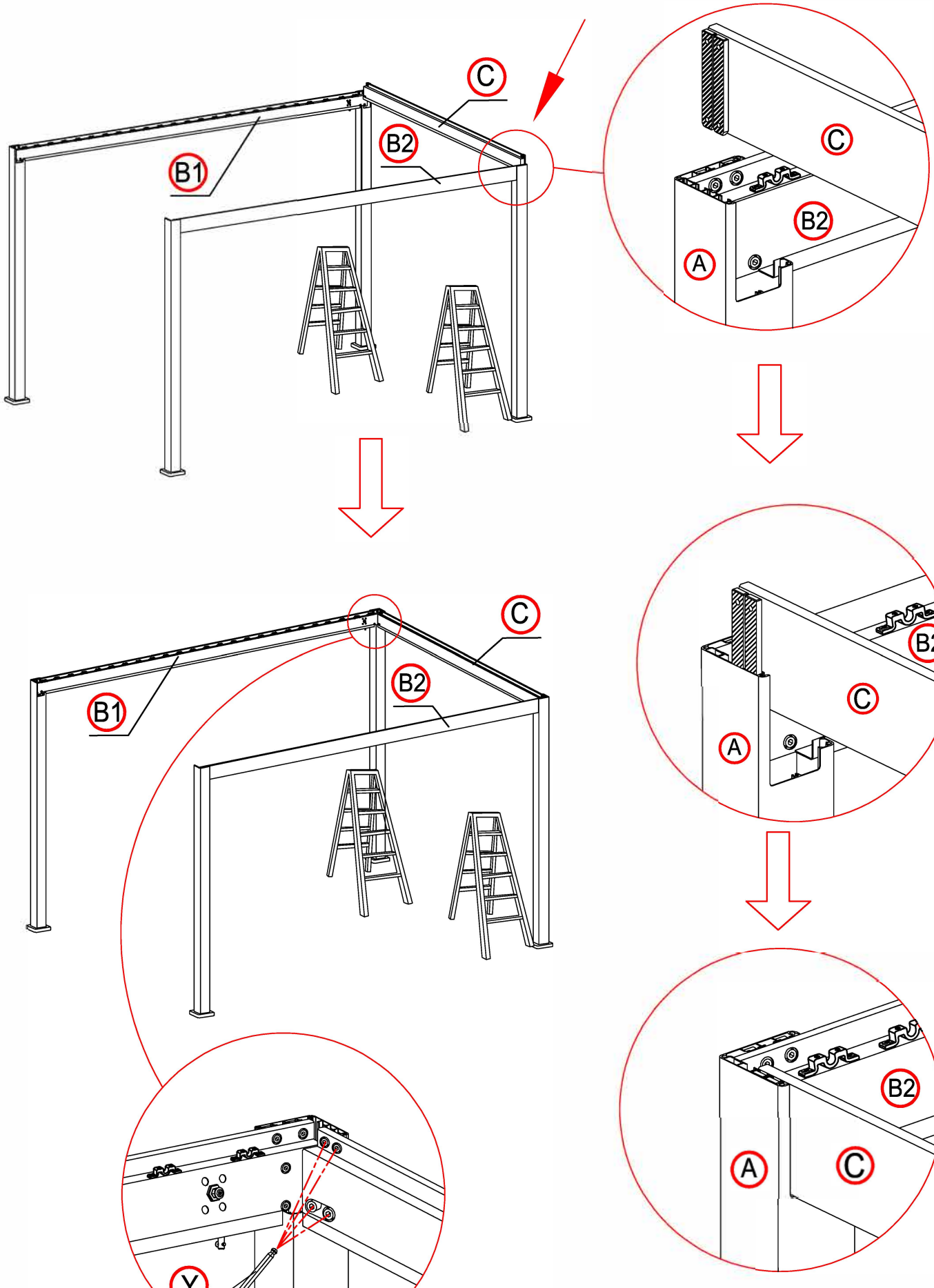
C
B1
B2
C
B2
A
C
B1
B2
B2
C
A
B2
A
C
Y

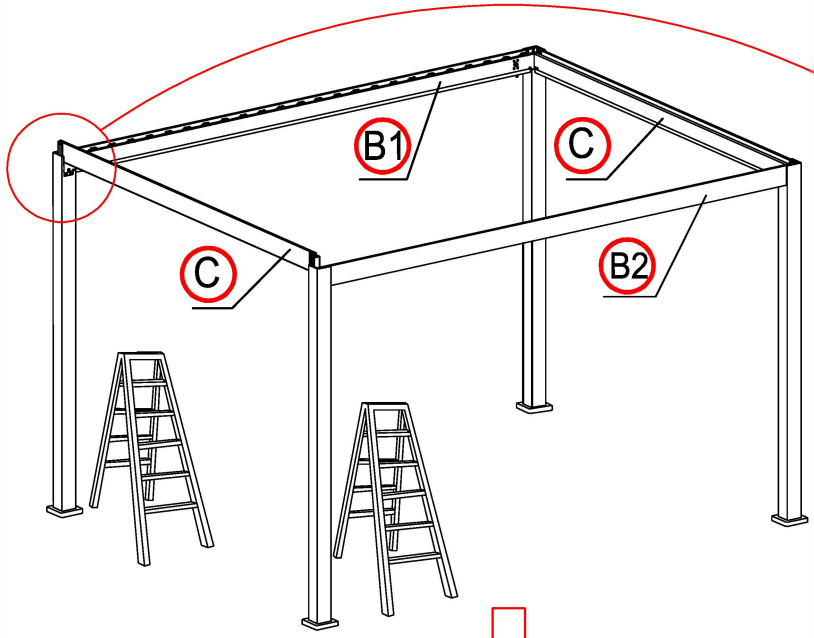
B1
C
C
B2

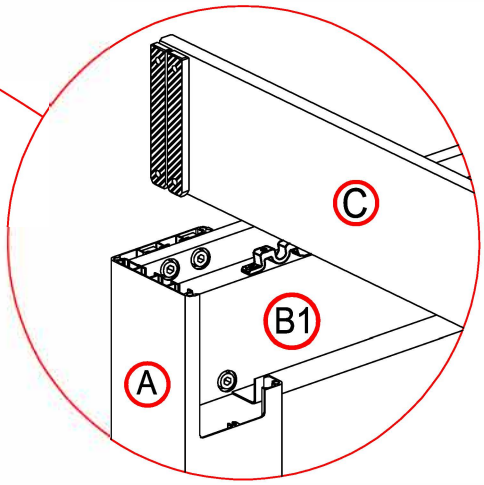
C
B1
A

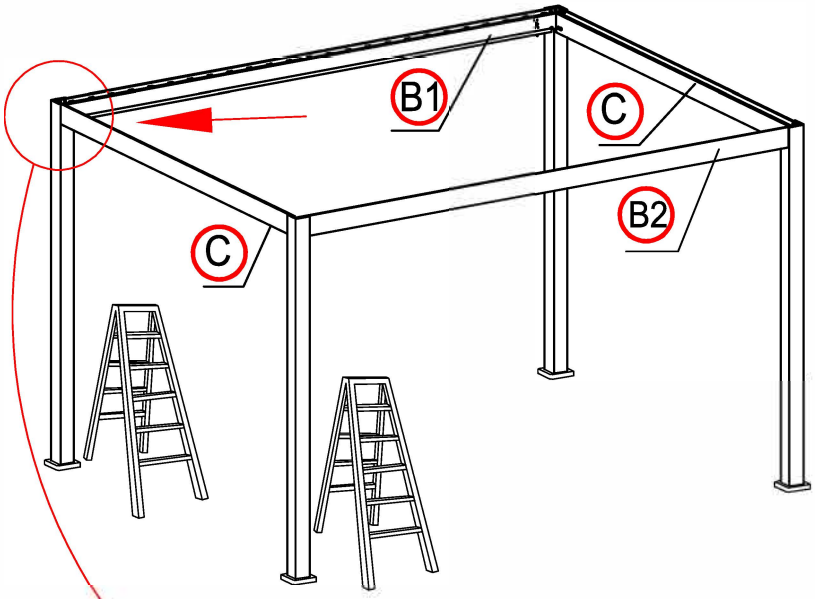
B1
C
C
B2

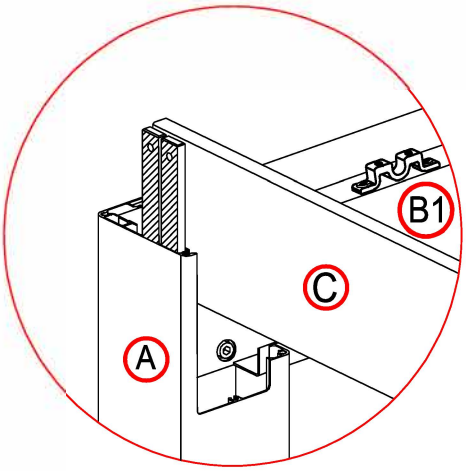
B1
C
A

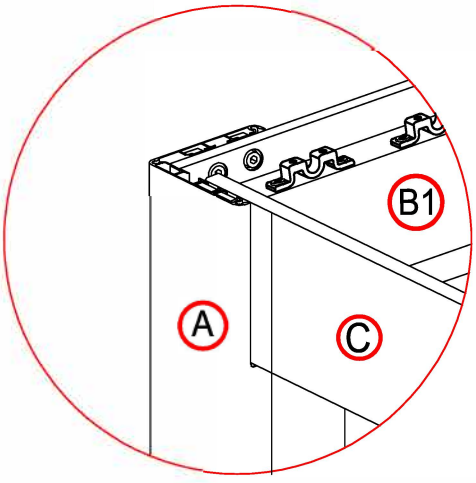
B1
A
C

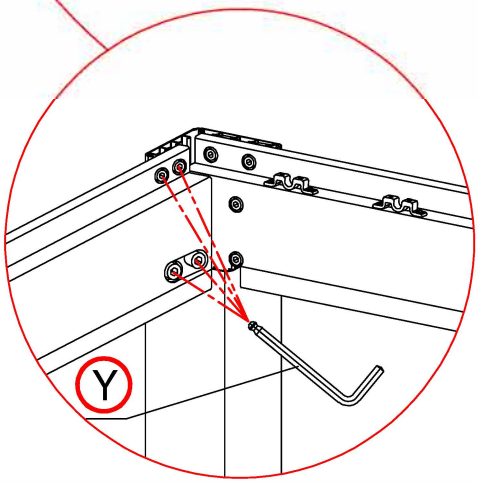
Y

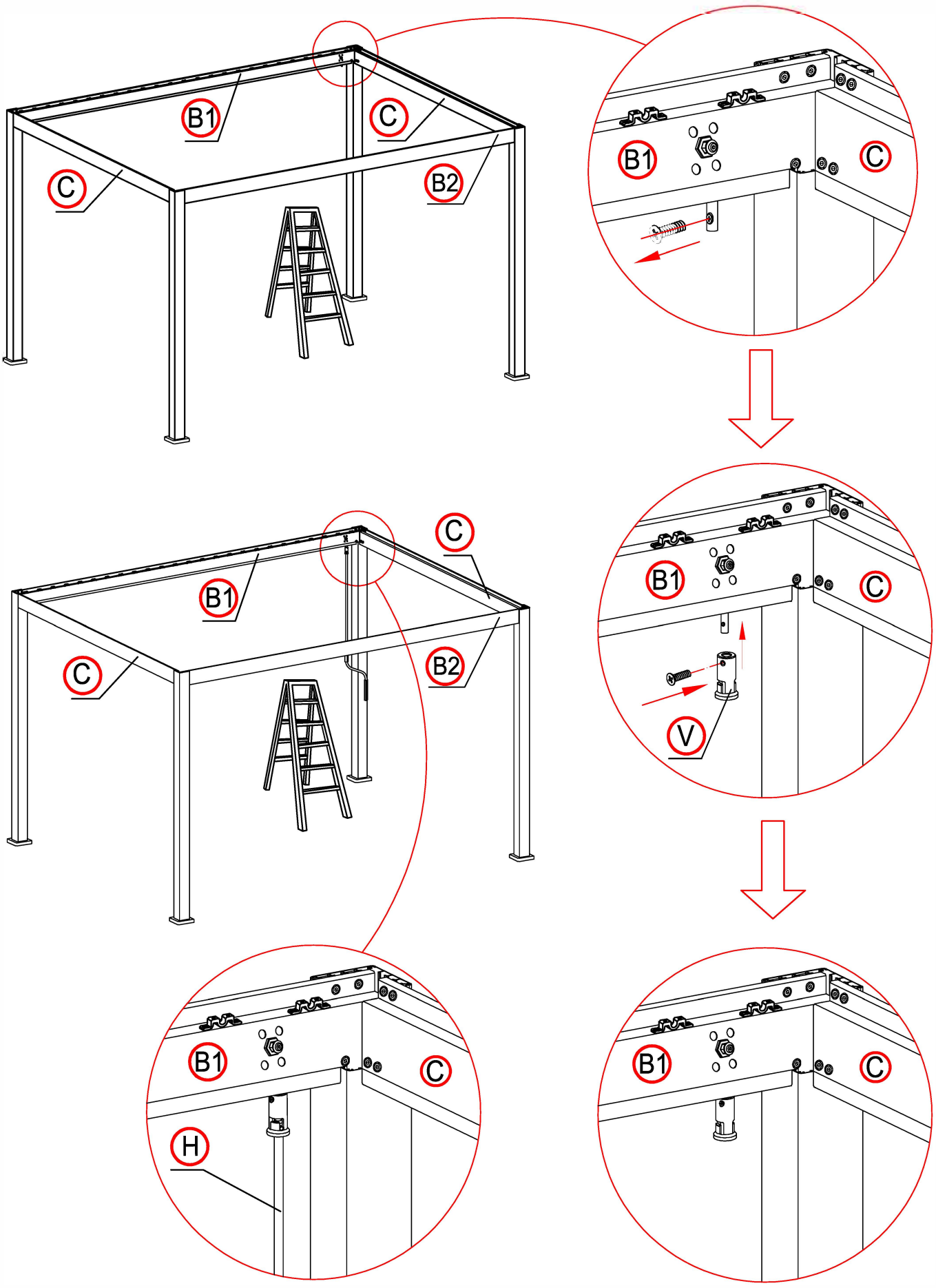
B1
C
C
B2
B1
C
B1
C
V
C
B1
C
B2
B1
C
H
B1
C

x 1 put

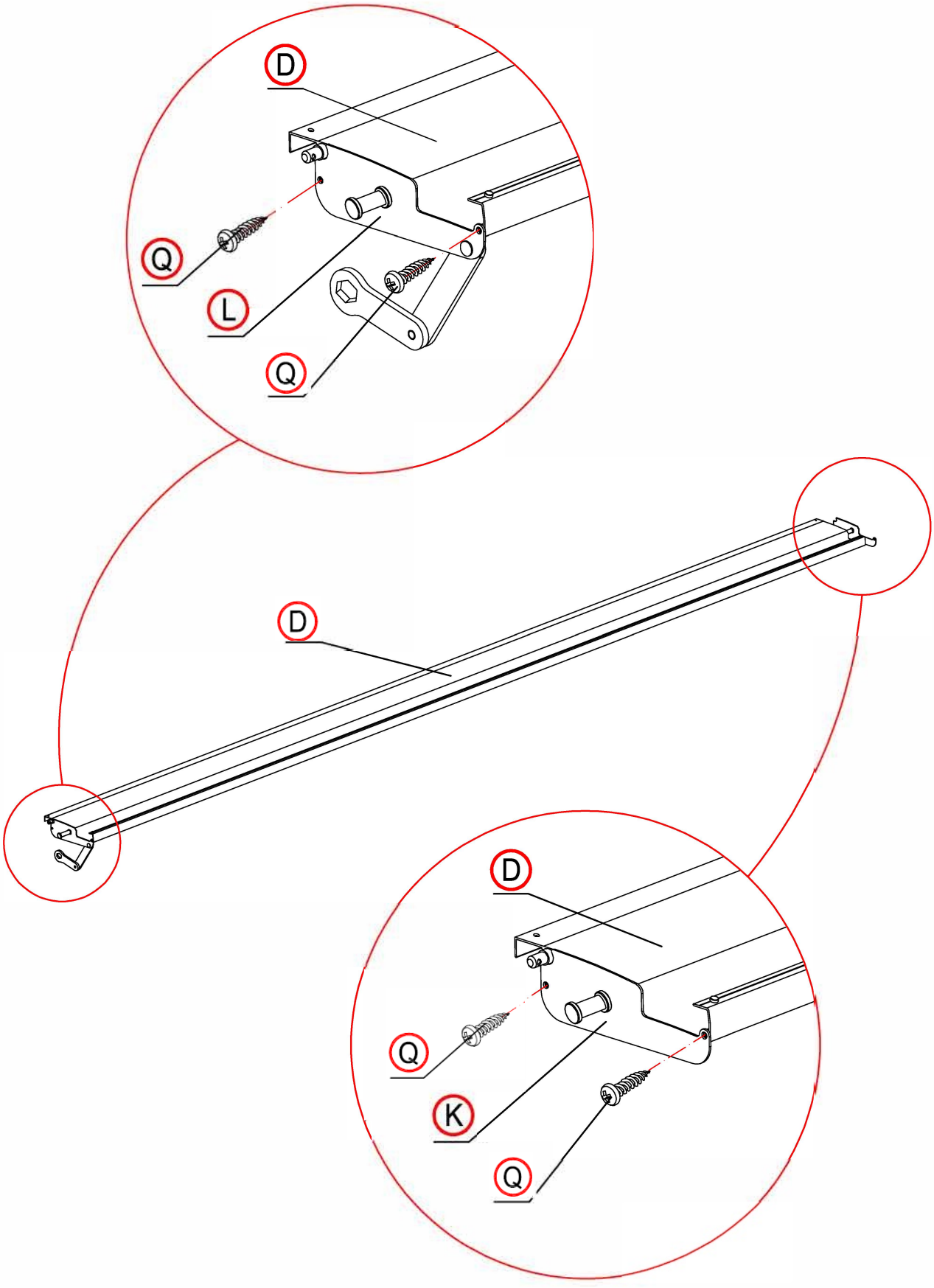

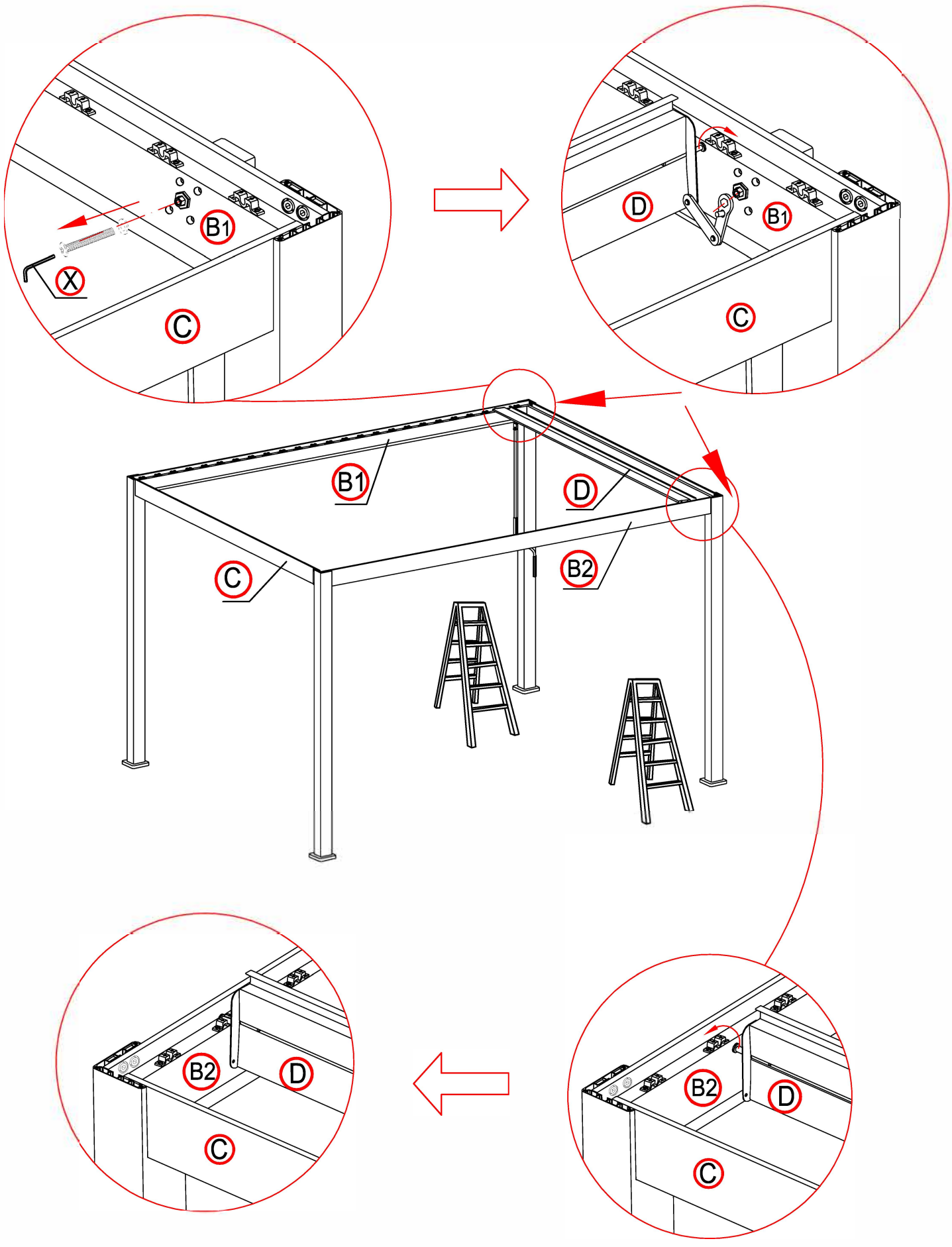
B1
X
C
D
B1
C
B1
D
C
B2
B2
D
C
B2
D
C

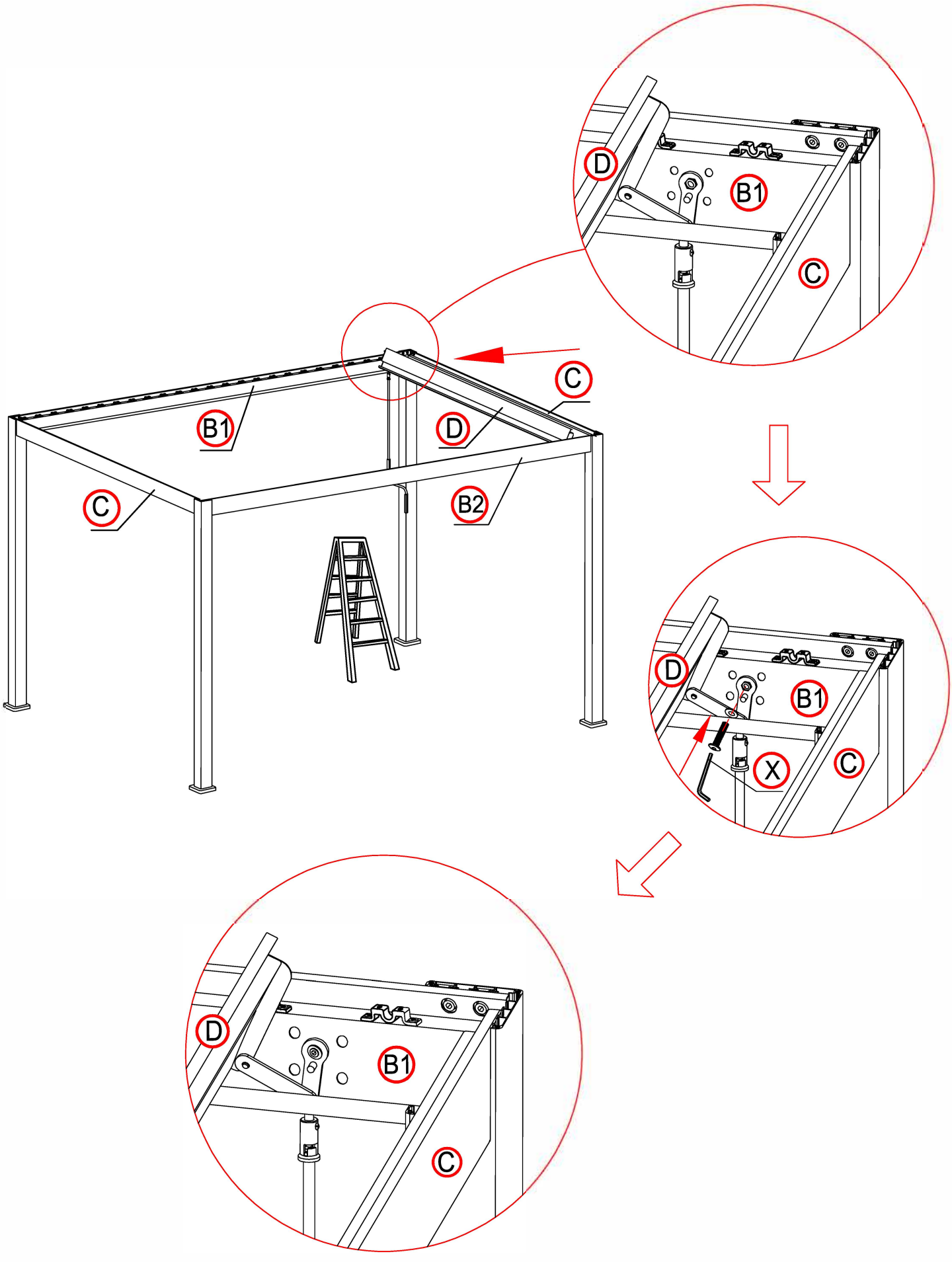
D
B1
C
C
B1
D
C
B2
D
B1
X
C
D
B1
C

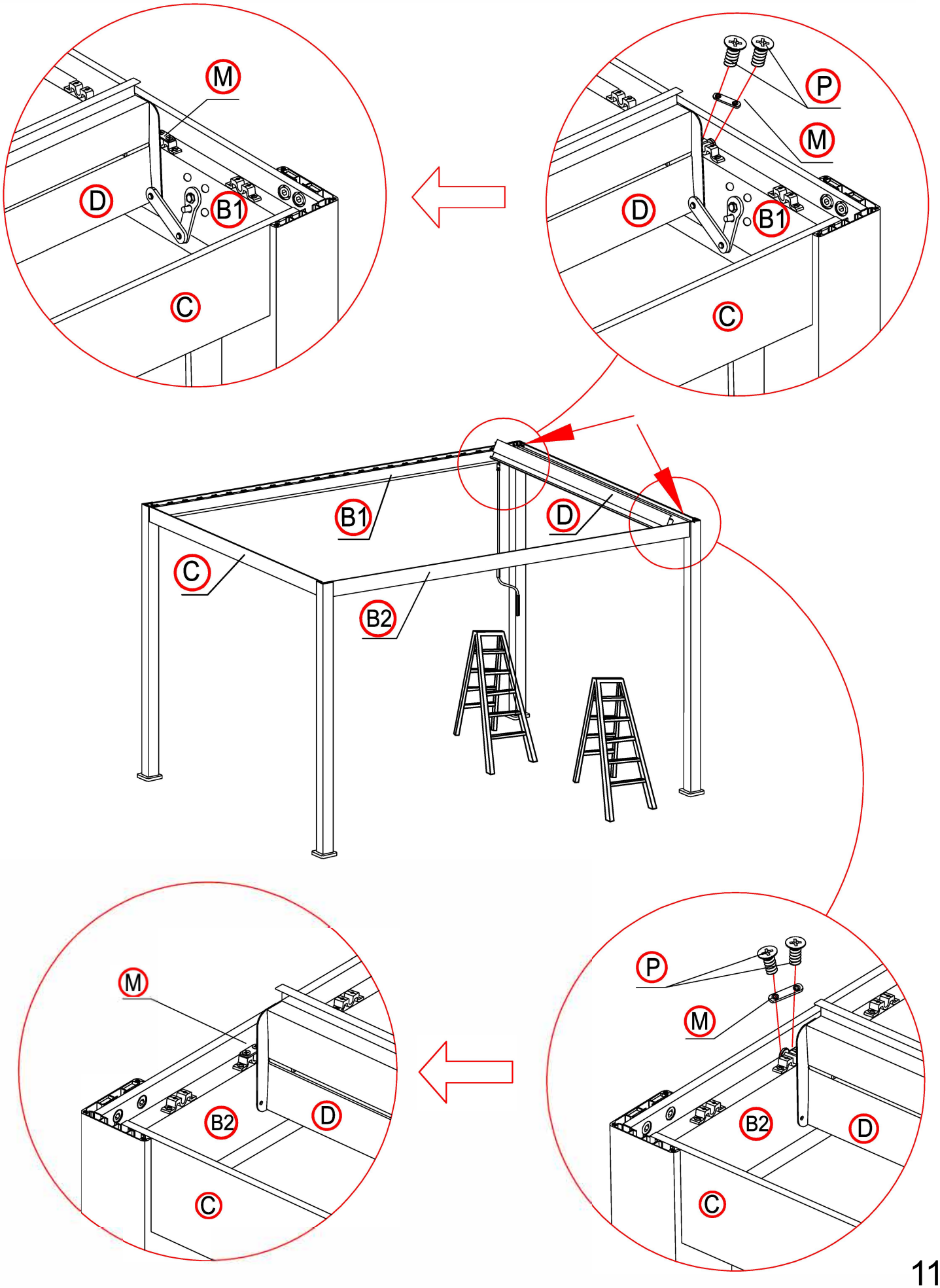
M
D
B1
C
P
M
D
B1
C
B1
D
C
B2
M
B2
D
C
P
M
B2
D
C

x24 puta

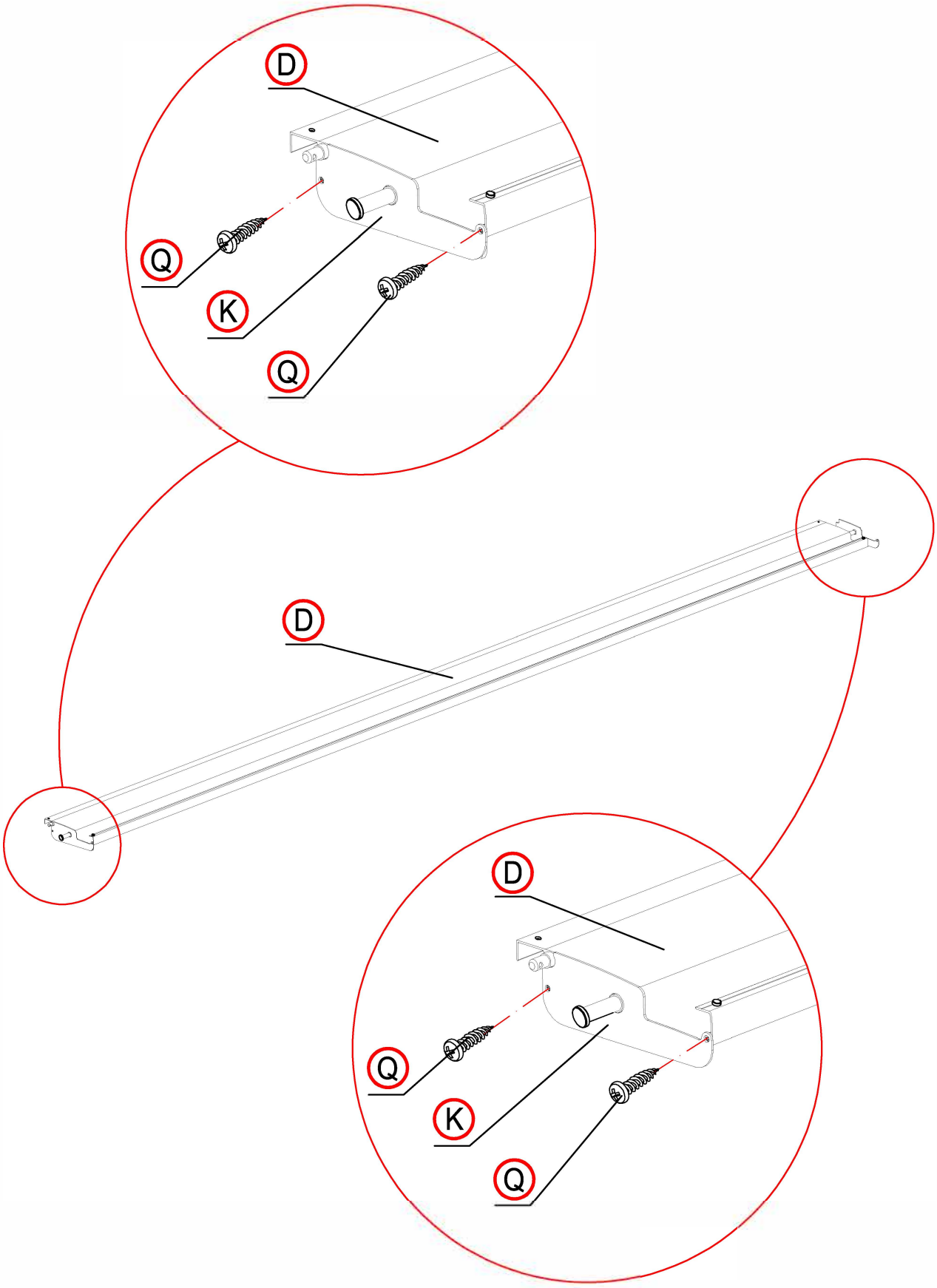

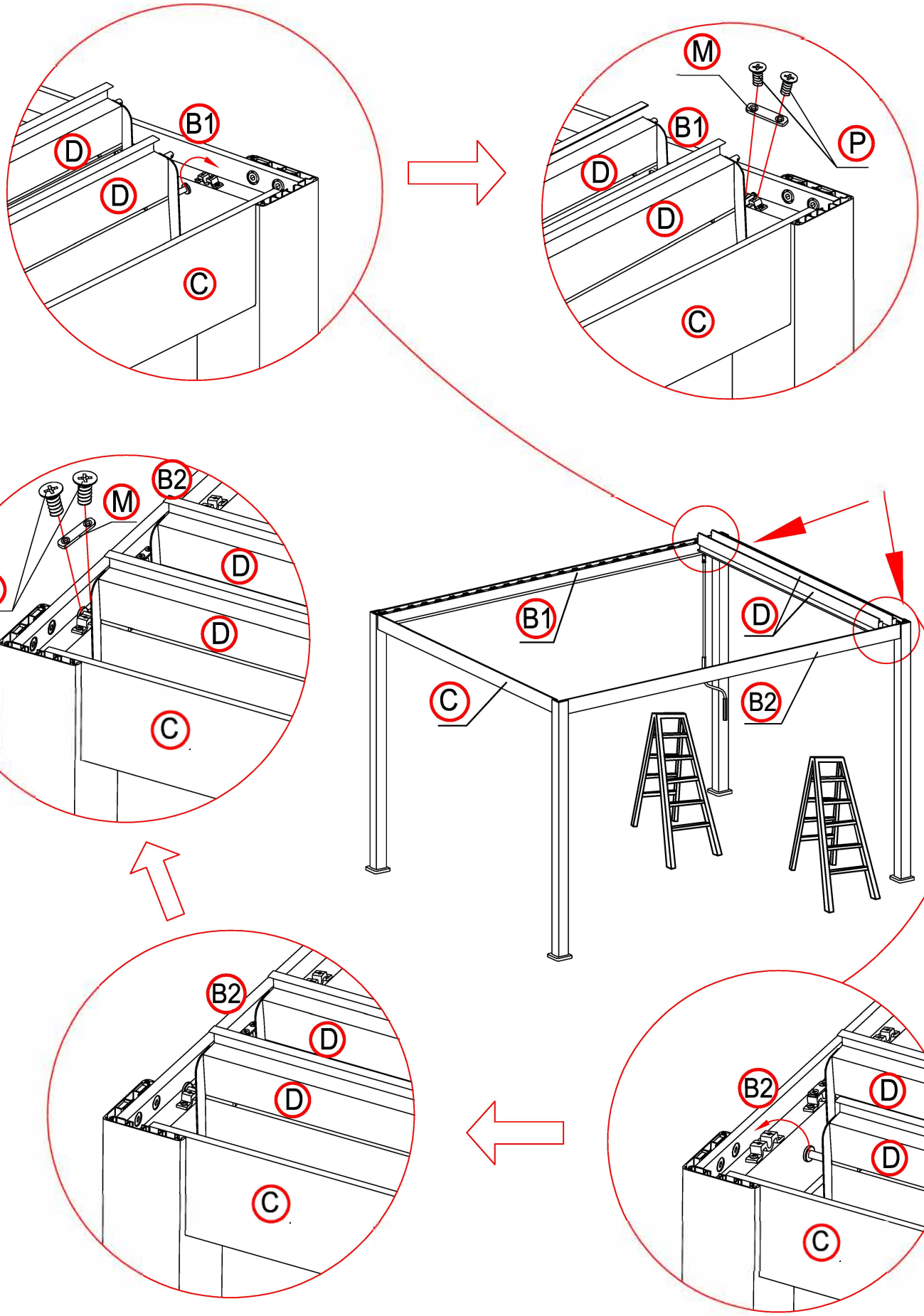
B1
D
D
C
M
B1
P
D
D
C
B2
M
P
D
D
C
B1
D
C
B2
B2
D
D
C
B2
D
D
C

Letvice moraju biti okomite.

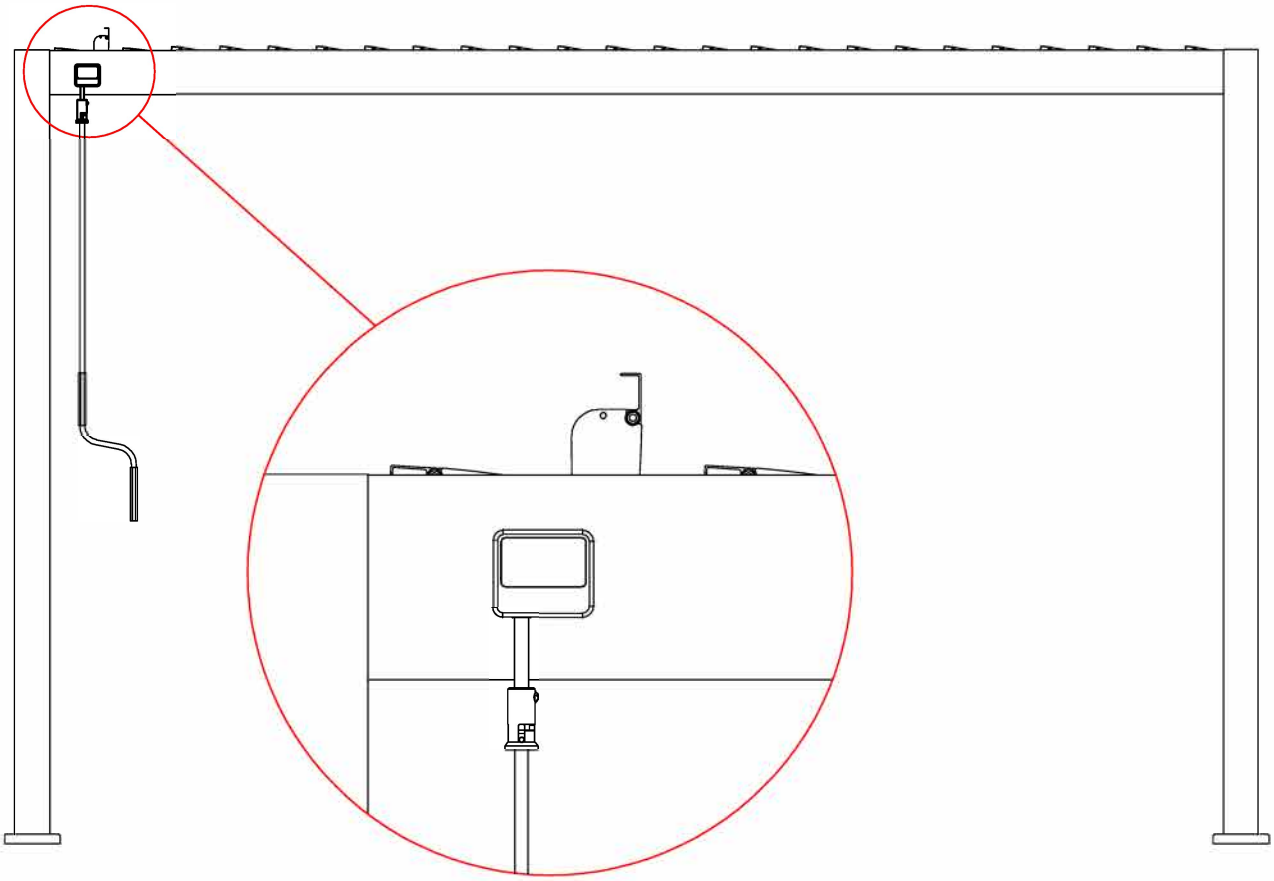

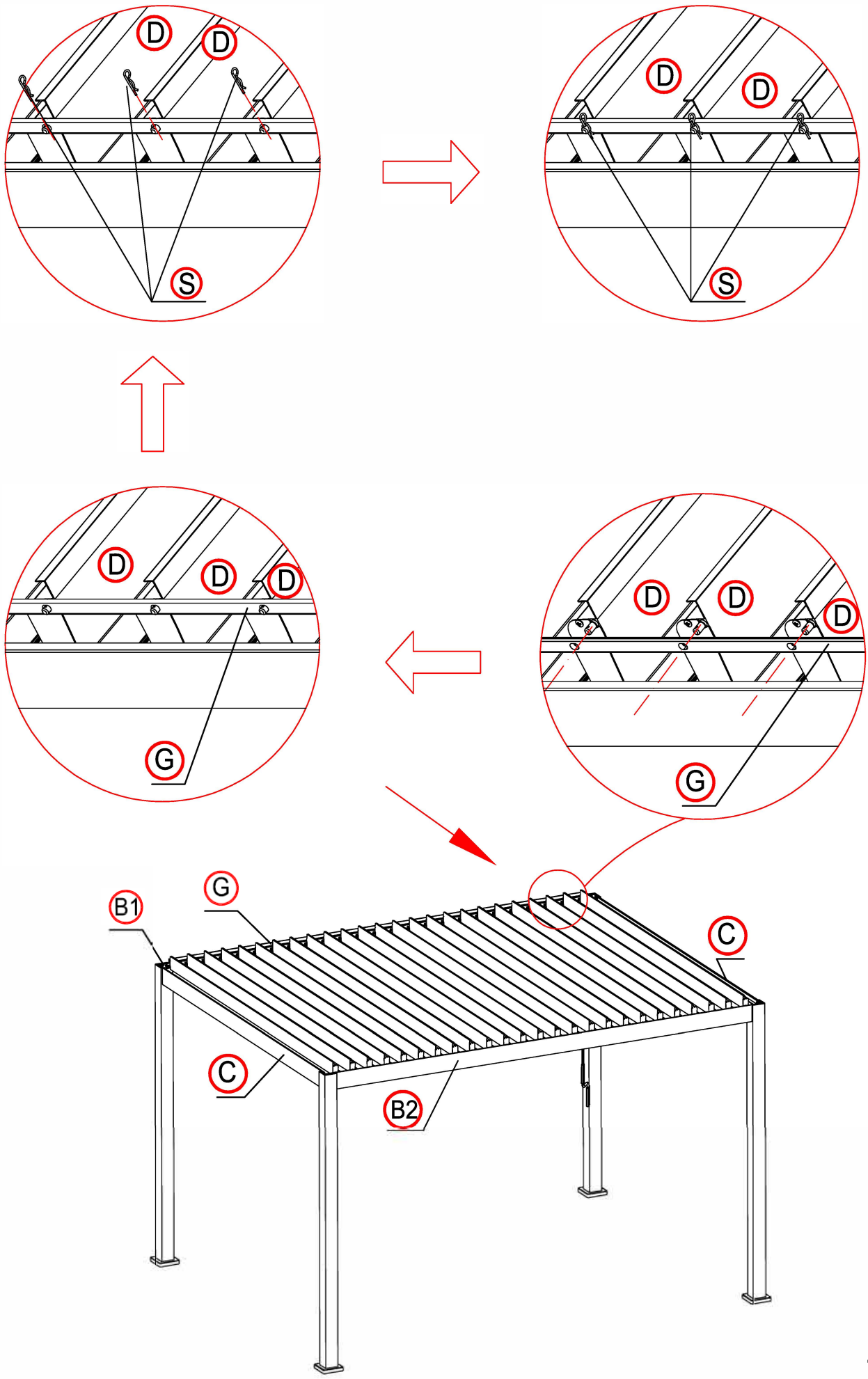
D
D
S
D
D
S
D
D
D
G
D
D
D
G
G
B1
C
C
B2

x4 puta

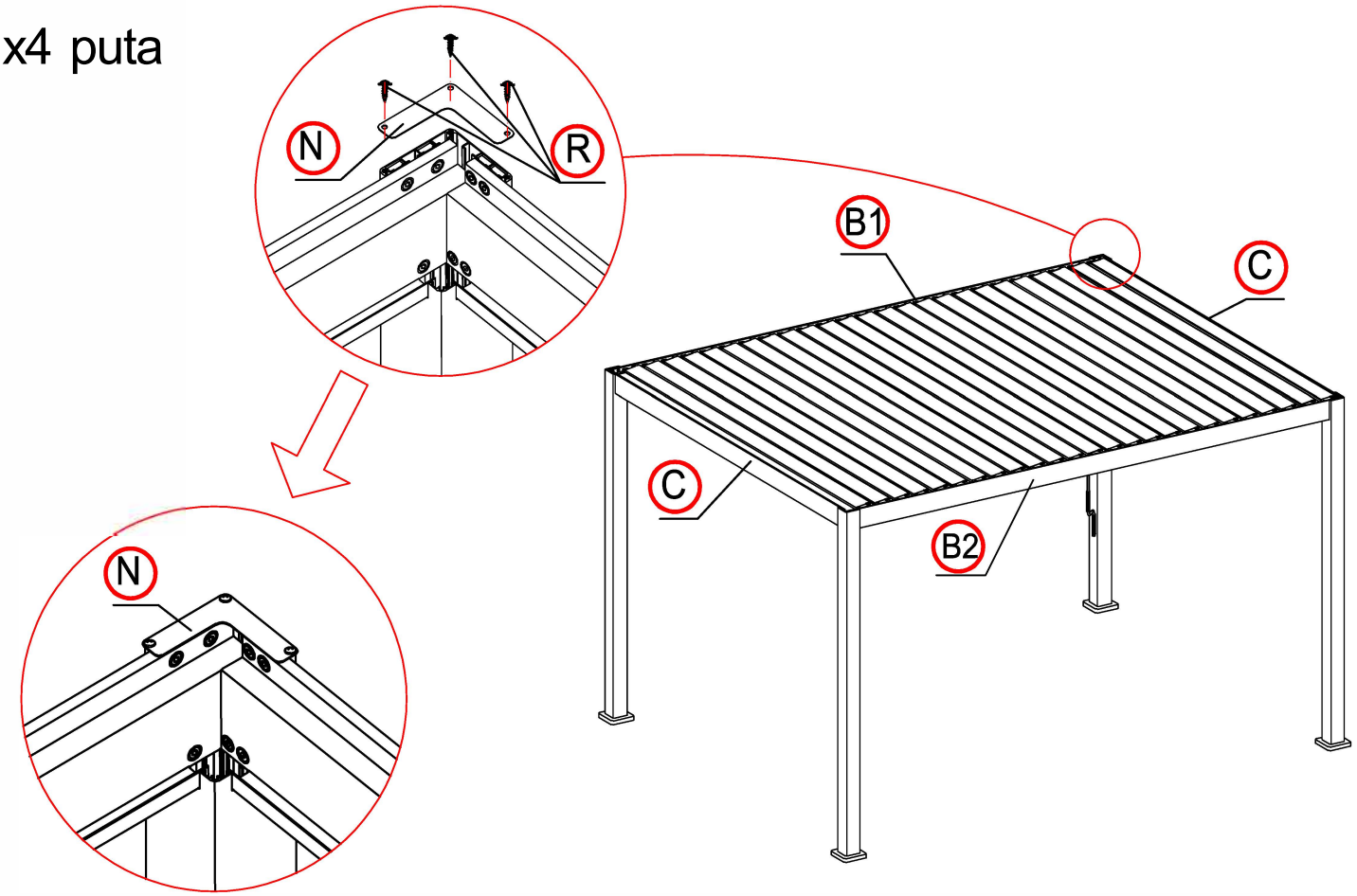

16

x4 puta

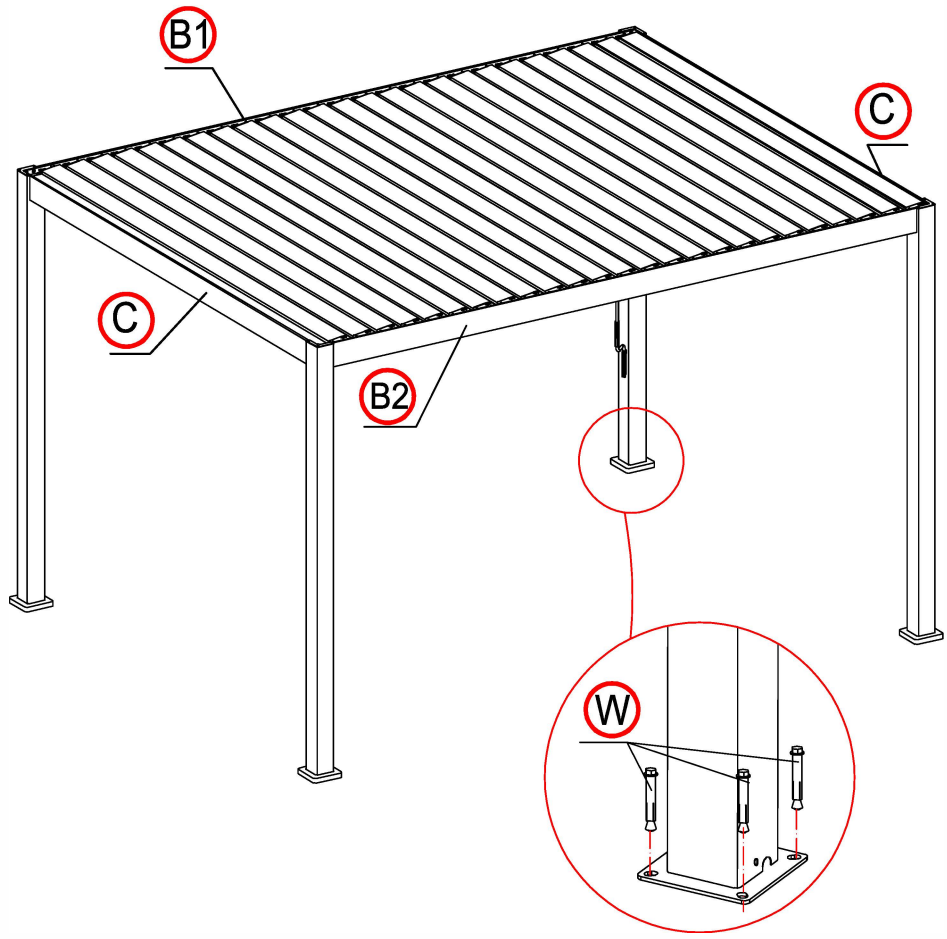

17

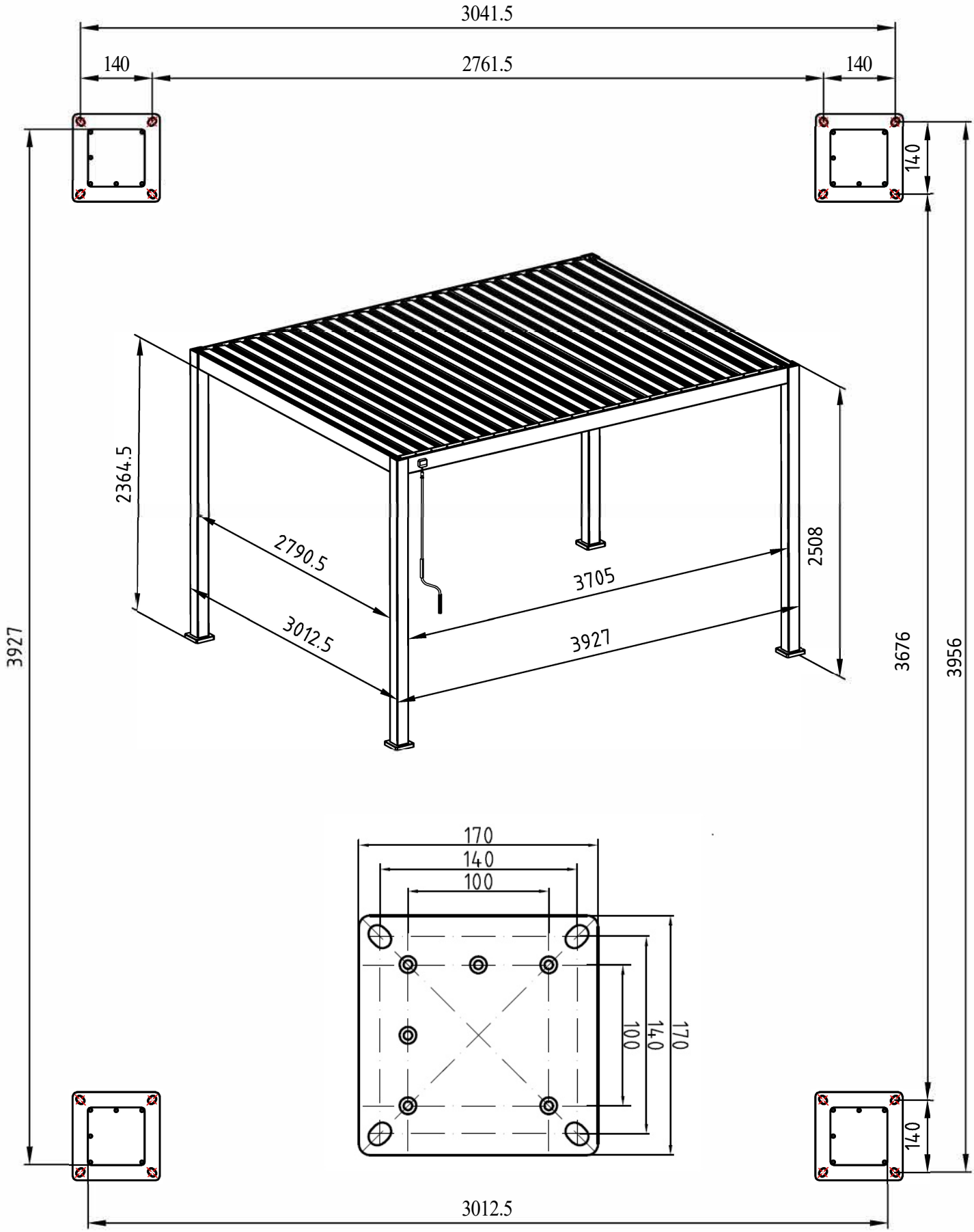
3041.5
140
2761.5
140
140
3927
2364.5
2790.5
3012.5
3705
3927
2508
3676
3956
170
140
100
100
140
170
140
3012.5