23 783 000 **START CLASSIC EINHAND-WASCHTISCHBATTERIE, 1/2" L-SIZE**

PRODUKTBESCHREIBUNG

- Farbe: chrom
- Einlochmontage
- Bedienungshebel aus Metall
- GROHE Long-Life 28 mm Keramikkartusche
- GROHE Long-Life Oberfläche
- GROHE Water Saving 5,7 l/min Mousseur
- Schnell-Montage-System
- schwenkbarer Rohrauslauf
- Zugstangen-Ablaufgarnitur 1 1/4"
- flexible Anschlussschläuche
- QuickTool included

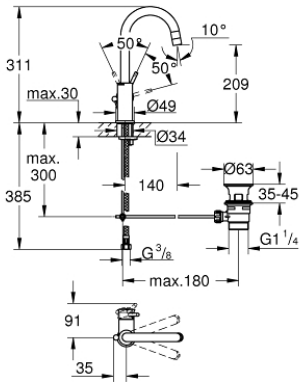

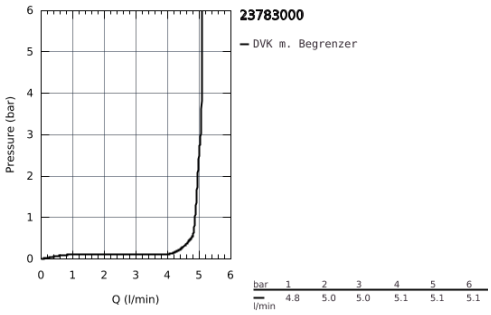

23 783 000 **START CLASSIC EINHAND-WASCHTISCHBATTERIE, 1/2" L-SIZE**

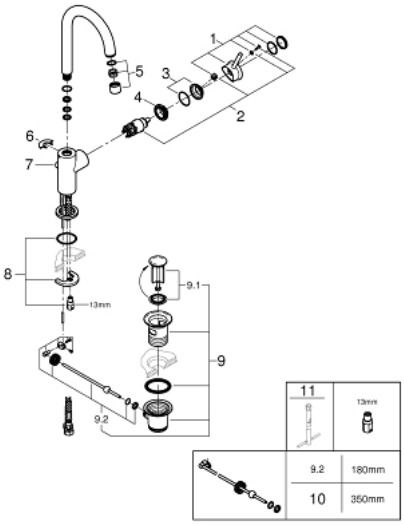

ERSATZTEILE, Februar 2018 – jetzt

1: Hebel (Bestell-Nr. 46814000)

2: Kartusche (Bestell-Nr. 46580000)

3: Kappe (Bestell-Nr. 46581000)

4: Befestigungsring (Bestell-Nr. 46715000)

5: Mousseur (Bestell-Nr. 13935000)

6: Sicherungsring (Bestell-Nr. 4825700M)

7: Zugstange (Bestell-Nr. 06329000)

8: Gegenverschraubung (Bestell-Nr. 46249000)

9: Ablaufgarnitur 1 1/4" (Bestell-Nr. 28910000)

9.1: Stopfen (Bestell-Nr. 07182000)

9.2: Exzenterstange (Bestell-Nr. 07052000)

10: Exzenterstange (Bestell-Nr. 07341000)*

11: Montageschlüssel (Bestell-Nr. 19017000)*

*Sonderzubehör