STABILIT®

BE-1 LED Security Box

4024506663022
(27288559)

BE-3 LED Security Box

4024506663046
(27285532)

BE-2 LED Security Box

4024506663039
(27288568)

DE Sicherheitsbox
BG Сейф
CZ Bezpečnostní schránka
DK Sikkerhedsboks
ES Caja fuerte
EE Turvakast
FR Boîte de sécurité
GB Security Box
HR Sigurnosna kutija
HU Széf
IT Cassetta di sicurezza
NL Veiligheidsbox
NO Sikkerhetsboks
SE Säkerhetsbox
SK Bezpečnostná schránka
SI Varnostni sef

BAHAG AG
Gutenbergstrasse 21
68167 Mannheim
GERMANY

DE Originalbetriebsanleitung 5
BG Оригинална инструкция 11
CZ Původní návod k používání 17
DK Original brugsanvisning 23
ES Manual original 28
EE Algupärane kasutusjuhend 34
FR Notice originale 39
GB Original instructions 45
HR Originalne upute za rad 50
HU Eredeti használati utasítás 56
IT Istruzioni originali 62
NL Oorspronkelijke gebruiksaanwijzing 68
NO Original driftsinstruks 74
SE Bruksanvisning i original 79
SK Pôvodný návod na použitie 84
SI Izvirna navodila 90

Übersicht Преглед Přehled Oversigt Visión de conjunto Ülevaade Vue d’ensemble Overview Pregled Áttekintés Panoramica Overzicht Oversikt Översikt Prehľad Pregled

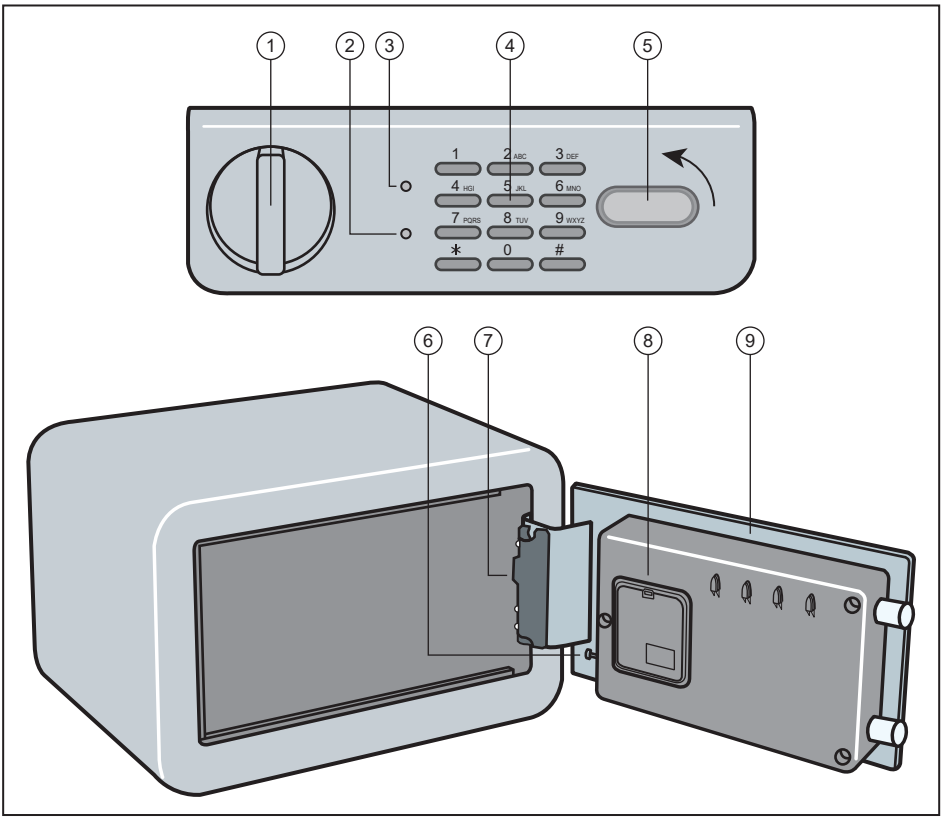

Bedienung Експлоатация Obsluha Brug Uso Kasutamine Utilisation Operation Posluživanje Kezelés Utilizzo Bediening Bruk Användning Obsluha Upravljanje

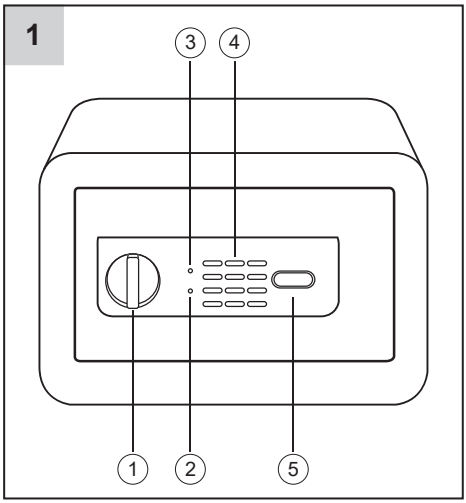

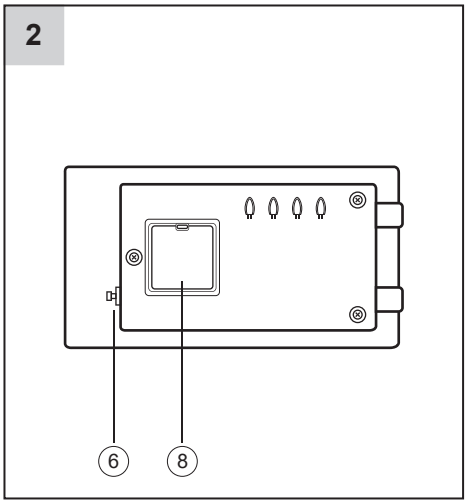

Montage Монтиране Montáž Montering Montaje Monteerimine Montage Assembly Montaža Szerelés Montaggio Montage Montering Montering Montáž Montaža

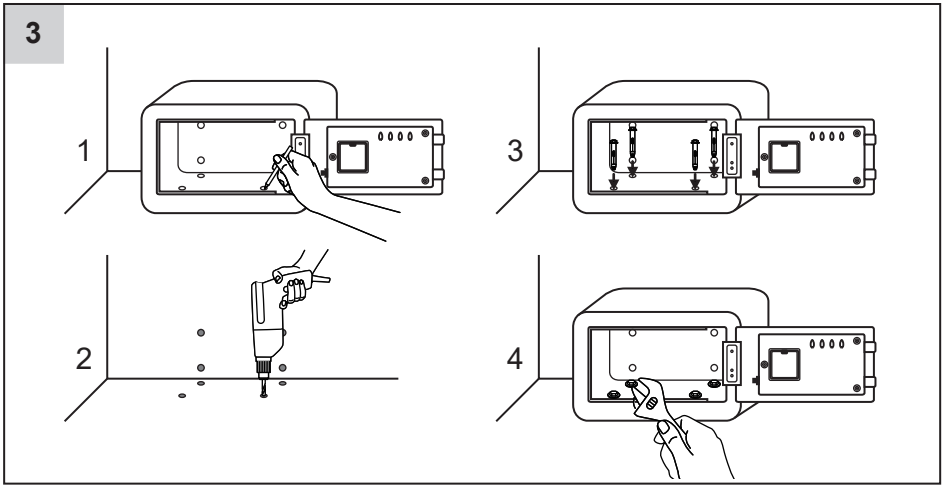

Inhaltsverzeichnis

Einleitung **5**
Bestimmungsgemäßer Gebrauch 5
Sicherheit **6**
Symbolerklärung 6
Sicherheitsanweisungen 6
Grundlegende Sicherheitshinweise 6
Sicherheitshinweise zu Batterien 7
Übersicht **7**
Erstmaliges Öffnen der Sicherheitsbox **7**
Einlegen der Batterien **8**
Programmierung des Codes **8**
Benutzung Ihrer Sicherheitsbox **8**
Alarmfunktion **8**
Programmierung der Alarmfunktion 8
Ausschalten der Alarmfunktion 8
Alarm-Warnung **8**
Alarmfunktion zurückzusetzen – 2 Schritte: 9
Reaktivierung der Innenbeleuchtung **9**
Warnung für den Austausch von Batterien **9**
Notöffnungsfunktion **9**
Fixierung der Sicherheitsbox **9**
Technische Daten **10**
Entsorgung **10**

Einleitung

Machen Sie sich vor der ersten Inbetriebnahme mit dem Produkt vertraut. Lesen Sie hierzu aufmerksam die nachfolgende Gebrauchsanweisung. Benutzen Sie das Produkt nur wie beschrieben und für die angegebenen Einsatzbereiche.

Bewahren Sie diese Gebrauchsanweisung auf, um später darin nachschlagen zu können.

Wenn Sie das Gerät verkaufen oder weitergeben, händigen Sie unbedingt auch diese Gebrauchsanweisung aus.

Hinweis: Nur für den privaten Gebrauch geeignet. Alle Abbildungen sind exemplarisch. Produkt kann abweichen. Änderungen vorbehalten.

Bestimmungsgemäßer Gebrauch

Die Sicherheitsbox dient zur Aufbewahrung von Gegenständen. Sie verfügt über ein stabiles Stahlblechgehäuse und kann entweder an einer Wand oder auf einer stabilen Oberfläche befestigt werden.

Das Gerät ist nicht für den gewerblichen Gebrauch konzipiert.

Jede andere Verwendung, die nicht in dieser Gebrauchsanweisung beschrieben ist, ist unerlaubter Fehlgebrauch. Der Hersteller haftet nicht für Schäden, die hieraus entstehen.

Sicherheit

Symbolerklärung

Sicherheitshinweise sind in der Gebrauchsanweisung deutlich gekennzeichnet. Es werden folgende Darstellungen verwendet:

GEFAHR! Unmittelbare Lebens- oder Verletzungsgefahr! Unmittelbar gefährliche Situation, die Tod oder schwere Verletzungen zur Folge haben wird.

WARNUNG! Wahrscheinliche Lebens- oder Verletzungsgefahr! Allgemein gefährliche Situation, die Tod oder schwere Verletzungen zur Folge haben kann.

VORSICHT! Eventuelle Verletzungsgefahr! Gefährliche Situation, die Verletzungen zur Folge haben kann.

ACHTUNG! Gefahr von Geräteschäden! Situation, die Sachschaden zur Folge haben kann.

Hinweis: Informationen, die zum besseren Verständnis der Ablaufe gegeben werden.

- Symbole, die sich an Ihrem Gerät befinden, dürfen nicht entfernt oder abgedeckt werden. Nicht mehr lesbare Hinweise am Gerät müssen umgehend ersetzt werden.

Vor Inbetriebnahme Gebrauchsanweisung lesen und beachten.

Lebens- und Unfallgefahr für Kleinkinder und Kinder.

Sicherheitsanweisungen

WARNUNG – FÜR DIE SICHERHEIT VON PERSONEN IST ES WICHTIG DIESE ANWEISUNGEN ZU BEFOLGEN. DIESE ANWEISUNGEN AUFBEWAHREN

- Dieses Gerät ist nicht dafür bestimmt, durch Personen (einschließlich Kinder) mit eingeschränkten physischen, sensorischen oder geistigen Fähigkeiten oder Mangel an Erfahrung und/oder Wissen benutzt zu werden, es sei denn, sie werden durch eine für ihre Sicherheit zuständige Person beaufsichtigt oder erhielten von dieser Anweisungen, wie das Gerät zu benutzen ist.
- Reinigung und Wartung durch den Benutzer darf nicht von Kindern durchgeführt werden.

Grundlegende Sicherheitshinweise

Lesen Sie alle Sicherheitshinweise und Anweisungen. Versäumnisse bei der Einhaltung der Sicherheithinweise und Anweisungen können elektrischen Schlag, Brand und/oder schwere Verletzungen verursachen.

Allgemein anerkannte Unfallverhü-tungsvorschriften und beigelegte Sicherheitshinweise müssen beachtet werden. Wenn Sie die Sicherheitshinweise missachten, gefährden Sie sich und andere.

- Das Gerät darf nur benutzt werden, wenn es einwandfrei in Ordnung und vollständig montiert ist. Ist das Gerät oder ein Teil davon defekt, muss es außer Betrieb genommen und fachgerecht repariert oder entsorgt werden.
- Immer mit Umsicht und nur in guter Verfassung arbeiten: Müdigkeit, Krankheit, Alkoholgenuss, Medikamenten- und Drogeneinfluss sind unverantwortlich, da Sie das Gerät nicht mehr sicher benutzen können.
- Beim Bohren in Wand, Decke oder Fußboden auf Kabel sowie Gas- und Wasserleitungen achten.
- Wichtig! Lesen und befolgen Sie diese Anweisungen sorgfältig und bewahren Sie sie zum späteren Nachschlagen auf.
- Achtung: Bewahren Sie die Schlüssel der Sicherheitsbox **nicht** in der Sicherheitsbox selbst auf.

Lebens- und Unfallgefahr für Kleinkinder und Kinder!

- Lassen Sie Kinder niemals unbeaufsichtigt mit Verpackungsmaterial und Produkt. Es besteht Erstickungsgefahr durch Verpackungsmaterial und Lebensgefahr durch Strangulation. Kinder unterschätzen häufig die Gefahren. Halten Sie Kinder stets vom Produkt fern. Das Produkt ist kein Spielzeug.

Sicherheitshinweise zu Batterien

GEFAHR! Lebensgefahr! Batterien gehören nicht in Kinderhände. Lassen Sie Batterien nicht herumliegen. Es besteht die Gefahr, dass diese von Kindern oder Haustieren verschluckt werden. Suchen Sie im Falle eines Verschluckens sofort einen Arzt auf.

- **EXPLOSIONSGEFAHR!** Laden Sie Batterien niemals wieder auf, schließen Sie sie nicht kurz und/oder öffnen Sie sie nicht. Überhitzung, Brandgefahr oder Platzen können die Folge sein. Werfen Sie Batterien niemals ins Feuer oder Wasser. Die Batterie kann explodieren.
- Vermeiden Sie extreme Bedingungen und Temperaturen, die auf Batterien einwirken können, z. B. auf Heizkörpern. Andernfalls besteht erhöhte Auslaufgefahr.
- Entfernen Sie verbrauchte Batterien umgehend aus dem Produkt. Andernfalls besteht erhöhte Auslaufgefahr.
- Prüfen Sie die Batterien regelmäßig auf Undichtigkeit.
- Ausgelaufene oder beschädigte Batterien können bei Berührung mit der Haut Verätzungen verursachen; tragen Sie deshalb in diesem Fall unbedingt geeignete Schutzhandschuhe!
- Vermeiden Sie Kontakt mit Haut, Augen und Schleimhäuten, falls Flüssigkeit aus der Batterie ausgetreten ist. Spülen Sie bei Kontakt mit Batteriesäure die betroffenen Stellen sofort mit reichlich klarem Wasser und suchen Sie umgehend einen Arzt auf.
- Reinigen Sie bei leichten Verschmutzungen Batterie- und Produktkontakte vor dem Einlegen mit einem trockenen, fusselfreien Tuch.
- Entfernen Sie bei längerer Nichtverwendung die Batterie aus dem Produkt.
- Achten Sie beim Einlegen auf die richtige Polarität! Diese wird im Batteriefach angezeigt. Andernfalls kann die Batterie explodieren.
- Legen Sie die Batterie vorsichtig ein. Andernfalls kann das Produkt beschädigt werden.
- Werfen Sie gebrauchte Batterien nicht in den Hausmüll, sondern entsorgen Sie diese an den für Sondermüll vorgesehenen Sammelstellen.

Übersicht

► *Übersicht – S. 3*

1. Türknauf
2. Grüne Kontrollleuchte
3. Rote Kontrollleuchte
4. Numerische Tastatur
5. Kunststoff-Schlüssellochabdeckung
6. Roter Knopf
7. LED-Leuchte
8. Batteriefachdeckel
9. Tür

Erstmaliges Öffnen der Sicherheitsbox

Um die Sicherheitsbox zum ersten Mal zu öffnen,

– Schieben Sie die kleine Kunststoffabdeckung (5) (siehe ► *S. 4, Abb. 1*) auf der Frontplatte nach oben oder unten,

– Stecken sie den Schlüssel in das Schlüsselloch,

– Drehen Sie den Schlüssel im Uhrzeigersinn und den Türknauf (1) (siehe ► *S. 4, Abb. 1*) im Uhrzeigersinn, um die Tür zu öffnen.

Einlegen der Batterien

Benötigte Batterien: ► *Technische Daten – S. 10*

Das Batteriefach (8) (siehe ► *S. 4, Abb. 2*) befindet sich auf der Rückseite der Tür. Entfernen Sie die Batterieabdeckung und setzen Sie die Batterien ein. Vergewissern Sie sich, dass die Batterien mit der richtigen Polarität eingelegt worden sind.

Anmerkung: Die Verwendung von Alkalibatterien wird empfohlen.

Programmierung des Codes

– Drücken Sie bei geöffneter Sicherheitsboxtür den roten Knopf (6) (siehe ► *S. 4, Abb. 2*) auf der Rückseite der Tür, lassen Sie sie los und zwei Pieptöne ertönen.
– Drücken Sie dann eine Kombination von 3 bis 8 Zahlen, die Sie als Ihren persönlichen Code verwenden möchten, und bestätigen Sie dies durch Drücken der Taste **[*]** oder **[#]** innerhalb von 15 Sekunden, andernfalls müssen Sie den gesamten Vorgang von vorne beginnen (► *S. 4, Abb. 1*).
– Merken oder notieren Sie sich Ihren persönlichen Code sofort. Überprüfen Sie, ob Ihre neue Kombination programmiert wurde, während die Tür der Sicherheitsbox noch offen ist.

Benutzung Ihrer Sicherheitsbox

– Um die Sicherheitsbox zu öffnen, geben Sie Ihren persönlichen Code ein und bestätigen Sie mit der Taste **[*]** oder **[#]**. Es ertönen zwei Pieptöne und die grüne Kontrollleuchte (1) leuchtet auf.
– Innerhalb von 5 Sekunden den Türknauf (1) (siehe ► *S. 4, Abb. 1*) im Uhrzeigersinn drehen, um die Tür zu öffnen.

Alarmfunktion

Programmierung der Alarmfunktion

– Wenn die Tür geöffnet ist, drücken und halten Sie die Taste **[*]**, dann drücken Sie die Taste **[#]**. Drei Pieptöne ertönen und die rote Kontrollleuchte (8) blinkt dreimal und zeigt damit an, dass die Alarmfunktion eingeschaltet ist.

Ausschalten der Alarmfunktion

– Wenn die Tür geöffnet ist, halten Sie die Taste **[*]** gedrückt und drücken Sie dann die Taste **[#]** erneut, ein Piepton ertönt und die grüne Kontrollleuchte (1) blinkt 1-mal und die Alarmfunktion schaltet sich aus.

Alarm-Warnung

1. Wenn dreimal ein falscher Code eingegeben wurde, wird der Alarm für zwei Minuten ausgelöst. Wenn noch zweimal ein falscher Code eingegeben wurde, wird die Tastatur für 3 Minuten gesperrt. Während der Zeit blinkt die rote Kontrollleuchte (8) jede Sekunde weiter.
2. Wenn die Sicherheitsbox manipuliert wird, wird der Alarm für 2 Minuten ausgelöst. Während der Zeit blinkt die rote Kontrollleuchte (8) im Sekundentakt.

Hinweis: Geben Sie den richtigen Code ein und bestätigen Sie mit der Taste **[*]** oder **[#]** oder öffnen Sie mit dem Schlüssel die Sicherheitsbox, um den Alarm zu stoppen.

3. Wenn die Alarmfunktion ausgelöst wird und weder der Schlüssel noch die Eingabe des richtigen Codes zum Stoppen des Alarms verwendet wurden, werden

nachfolgende Codeeingaben zum Öffnen der Sicherheitsbox über die Tastatur von einer blinkenden Warnleuchte begleitet, die anzeigt, dass der Alarm zuvor ausgelöst wurde.

Alarmfunktion zurückzusetzen – 2 Schritte:

– Während die Tür noch geöffnet ist, drücken und halten Sie die Taste [*]. Die Taste [#] wieder drücken. Ein Piepton ertönt und die grüne Kontrollleuchte (1) blinkt ein Mal und die Alarmfunktion ist ausgeschaltet.

– Während die Tür noch geöffnet ist, drücken und halten Sie die Taste **[*]**. Drücken Sie dann die Taste **[#]**. Drei Pieptöne ertönen und die rote Kontrollleuchte (8) blinkt dreimal, was anzeigt, dass die Alarmfunktion eingeschaltet ist.

Reaktivierung der Innenbeleuchtung

Um das Licht wieder zu aktivieren, drücken Sie **[#]** auf der Tastatur, das Licht wird für eine weitere Minute eingeschaltet. Das Licht wird automatisch aktiviert, wenn die Tür der Sicherheitsbox mit der elektronischen Tastatur geöffnet wird. Das Licht kann jederzeit wieder aktiviert werden.

Warnung für den Austausch von Batterien

Bei Eingabe des richtigen Codes und Bestätigung durch Drücken der Taste **[*]** oder **[#]** innerhalb von 15 Sekunden, leuchtet bei schwachen Batterien die rote Kontrollleuchte (8) (siehe ► *S. 4, Abb. 1*) in der Mitte der Platte. Die grüne Kontrollleuchte (1) unten zeigt nur an, dass der richtige Code eingegeben wurde.

Schwache oder vollständig entladene Batterien müssen immer ausgetauscht werden, um Oxidation zu vermeiden.

Öffnen Sie die Sicherheitsbox, entfernen Sie die Batterieabdeckung (8) (siehe ► *S. 4, Abb. 2*) auf der Rückseite der Tür und ersetzen Sie die 4 alten Batterien.

Wichtig: Sie müssen den Code neu programmieren, indem Sie die obigen Schritte wie in ► *Programmierung des Codes – S. 8* ausführen.

Notöffnungsfunktion

Es gibt eine manuelle Notöffnungsmöglichkeit für die Sicherheitsbox. Wenn Sie Ihre Kombination vergessen oder verlegt haben,

– schieben Sie die kleine Kunststoffabdeckung (5) (siehe ► *S. 4, Abb. 1*) auf der Frontplatte nach oben oder unten,

– stecken sie den Schlüssel in das Schlüsselloch und drehen sie ihn im Uhrzeigersinn,

– drehen Sie den Knopf (1) (siehe ► *S. 4, Abb. 1*) im Uhrzeigersinn. Dadurch wird die Sicherheitsbox jederzeit manuell geöffnet.

Der Schlüssel kann auch verwendet werden, wenn die Batterien zu schwach und vollständig entladen sind.

Fixierung der Sicherheitsbox

Um das Risiko eines Diebstahls der Sicherheitsbox zu verringern, wird dringend empfohlen, die Sicherheitsbox am Boden, an der Wand oder in einem Schrank zu verankern. Für Ihren Komfort gibt es Löcher (Durchmesser 11 mm) sowohl am Boden als auch auf der Rückseite. Sie kann z.B. mit geeigneten Spreizbolzen (M6/M8) befestigt werden, je nachdem, auf welchem Untergrund die Sicherheitsbox verankert wird. Bitte befestigen Sie die Sicherheitsbox korrekt gemäß ► *S. 4, Abb. 3*.

Die Sicherheitsbox sollte in einer waagerechten Position aufgestellt und installiert werden.

Technische Daten

	BE-1 LED Security Box	BE-2 LED Security Box	BE-3 LED Security Box
Stromversorgung	4× AA, R6, 1,5 V	4× AA, R6, 1,5 V	4× AA, R6, 1,5 V
Abmessungen			
• Außen	230×350×250 mm	300×420×350 mm	500×350×350 mm
• Innen	226×346×195 mm	296×416×295 mm	496×346×295 mm
Wandstärke			
• Gehäuse	2 mm	2 mm	2 mm
• Tür	4 mm	4 mm	4 mm
Volumen	15 L	36 L	51 L
Gewicht	10 kg	16 kg	20 kg

Entsorgung

Die Verpackung besteht aus umweltfreundlichen Materialien, die Sie über die örtlichen Recyclingstellen entsorgen können.

Möglichkeiten zur Entsorgung des ausgedienten Produkts erfahren Sie bei Ihrer Gemeinde- oder Stadtverwaltung.

Nicht mehr benötigte Batterien und Akkus gehören nicht in den Hausmüll, sondern müssen vorschriftsmäßig entsorgt werden.

– Bringen Sie unbrauchbar gewordene Batterien und Akkus zu einer Batteriesammelstelle des Händlers oder der Gemeinde.
– Batterien nicht verbrennen. Explosionsgefahr!

Съдържание

Увод **11**
Правилна употреба 11
Безопасност **12**
Обяснение на символите 12
Инструкции за безопасност 12
Основни инструкции за безопасност 12
Инструкции за безопасност на батериите 13
Преглед **13**
Отваряне на сейфа за първи път **14**
Поставяне на батериите **14**
Програмиране на кода **14**
Използване на Вашия сейф **14**
Алармена функция **14**
Програмиране на алармената функция 14
Изключване на алармената функция 14
Алармено предупреждение **14**
Нулиране на алармената функция – 2 стъпки: 15
Реактивиране на вътрешното осветление **15**
Предупреждение за смяната на батерии **15**
Функция аварийно отваряне **15**
Фиксиране на сейфа **15**
Технически данни **16**
Отстраняване като отпадък **16**

Увод

Преди първоначално пускане в действие се запознайте с продукта. За целта прочетете внимателно следващото ръководство за експлоатация. Използвайте продукта само, както е описано и за посочените области на употреба.

Запазете ръководството за експлоатация, за да можете да направите по-късни справки в него.

Когато продавате или давате уреда на други, непременно предавайте заедно с него и настоящото ръководство за експлоатация.

Указание: Подходяща само за частна употреба. Всички фигури са примерни. Продуктът може да се различава от тях. Запазваме си правото на промени.

Правилна употреба

Сейфът служи за съхранение на предмети. Той има стабилен стоманен корпус и може да се монтира или на стената или върху стабилна повърхност.

Уредът не е предназначен за стопанска употреба.

Всяка друга употреба, която не е описана в настоящото ръководство за експлоатация, е неразрешена неправилна употреба. Производителят не носи отговорност за произтичащите от нея повреди.

Безопасност

Обяснение на символите

Инструкциите за безопасност са ясно обозначени в ръководството за експлоатация. Използват се следните изображения:

ОПАСНОСТ! Непосредствена опасност за живота или опасност от нараняване! Непосредствено опасна ситуация, от която могат да последват смърт или тежки наранявания.

ПРЕДУПРЕЖДЕНИЕ! Вероятна опасност за живота или опасност от нараняване! Общо опасна ситуация, от която могат да последват смърт или тежки наранявания.

БЛАГОРАЗУМИЕ! Евентуална опасност от нараняване! Опасна ситуация, от която могат да последват смърт или тежки наранявания.

ВНИМАНИЕ! Опасност от повреди на уреда! Ситуация, от която могат да последват материални щети.

Указание: Информация, която се дава за по-добро разбиране на процесите.

- Символите, които се намират върху Вашия уред, не бива да бъдат отстранявани или покривани. Указанията по уреда, които вече са нечетливи, трябва да бъдат сменяни незабавно.

Преди пускане в действие прочетете и спазвайте ръководството за експлоатация.

Опасност за живота и опасност от злополуки за деца.

Инструкции за безопасност

ПРЕДУПРЕЖДЕНИЕ – ЗА БЕЗОПАСНОСТТА НА ХОРА Е ВАЖНО ДА БЪДАТ СПАЗВАНИ ТЕЗИ ИНСТРУКЦИИ. ЗАПАЗЕТЕ ТЕЗИ ИНСТРУКЦИИ

- Уредът не е предназначен за употреба от лица (включително деца) с ограничени физически, сензорни или умствени способности или с недостатъчен опит и/или знания, освен ако те са под контрола на лице, компетентно за тяхната безопасност или са получили от него указания как трябва да се използва уредът.
- Почистване и техническо обслужване при потребителя не бива да бъде извършвано от деца.

Основни инструкции за безопасност

Прочетете всички инструкции за безопасност и указанията. Пропуските при неспазване на инструкциите за безопасност и указанията могат да предизвикат електрически удар, пожар и/или наранявания.

Общопризнатите разпоредби за защита от злополуки и приложените инструкции за безопасност трябва да бъдат спазвани. Ако пренебрегнете инструкциите за безопасност, застрашавате себе си и другите.

- Уредът може да се използва, само ако е безупречно и напълно монтиран. Ако уредът или част от него са дефектни, той трябва да бъде спрян и професионално ремонтиран или отстранен като отпадък.
- Работете винаги внимателно и само в добра кондиция: Употребата при умора, болест, след консумация на алкохол, под влиянието на медикаменти и наркотици е безотговорна, тъй като не можете да използвате уреда безопасно.
- При пробиване на стената, тавана или пода да се внимава за газо- и водопроводи.

- Важно! Прочетете и спазвайте тези инструкции внимателно и ги пазете за по-късна справка.
- Внимание: Не съхранявайте ключовете за сейфа в самия сейф.

Опасност за живота и опасност от злополуки за деца!

- Никога не оставяйте децата да играят с опаковъчния материал и продукта без надзор. Има опасност от задушаване от опаковъчния материал и опасност за живота поради удушаване. Децата често подценяват опасностите. Винаги пазете децата от продукта. Продуктът не е играчка.

Инструкции за безопасност на батериите

ОПАСНОСТ! Опасност за живота! Батериите не бива да попадат в детски ръце. Не оставяйте батериите без надзор. Съществува опасност, те да бъдат погълнати от деца или домашни любимци. В случай на поглъщане незабавно потърсете лекар.

- **ОПАСНОСТ ОТ ЕКСПЛОЗИЯ!** Никога не зареждайте батериите повторно, не ги свързвайте накъсо и/или не ги отваряйте. Последствие могат да бъдат прегряване, опасност от пожар или пръскане. Никога не хвърляйте батериите в огън или вода. Батерията може да експлодира.
- Избягвайте екстремни условия и температури, които могат да окажат влияние на батериите, напр. върху радиатори. В противен случай съществува повишена опасност от изтичане.
- Отстранявайте изразходените батерии незабавно от продукта. В противен случай съществува повишена опасност от изтичане.
- Редовно проверявайте батериите за липса на плътност.
- Изтеклите или повредени батерии могат да предизвикат химическо изгаряне при докосване на кожата; затова в такива случаи непременно носете подходящи защитни ръкавици!
- Избягвайте контакт с кожата, очите и лигавицата, ако от батерията е изтекла течност. При контакт с киселината на батерията незабавно промийте засегнатите места обилно с чиста вода и незабавно потърсете лекар.
- При леки замърсявания преди поставяне почистете контактите на батерията и продукта със суха кърпа, която не оставя власинки.
- Ако не използвате продукта по-продължително време, изваждайте батерията.
- При поставяне внимавайте за правилната посока на полюсите! Тя е показана в отделението за батерии. В противен случай батерията може да експлодира.
- Поставяйте батерията внимателно. В противен случай продуктът може да бъде повреден.
- Не изхвърляйте изразходените батерии заедно с битовите отпадъци, а ги отстранявайте като отпадък в предвидените пунктове за събиране на специални отпадъци.

Преглед

► *Преглед – стр. 3*

1. Дръжка за вратата
2. Зелена контролна лампичка
3. Червена контролна лампичка
4. Цифрова клавиатура
5. Пластмасово капаче на отвора за ключа
6. Червено копче
7. LED-лампичка
8. Капаче на отделението за батерии
9. Врата

Отваряне на сейфа за първи път

За да отворите сейфа за първи път,

– преместете малкото пластмасово капаче (5) (вижте ► *Стр. 4, рис. 1*) върху предната повърхност нагоре или надолу,
– вкарайте ключа в отвора за ключа,
– завъртете ключа в посока на часовниковата стрелка и дръжката на вратата (1) (вижте ► *Стр. 4, рис. 1*) в посока на часовниковата стрелка, за да отворите вратата.

Поставяне на батериите

Необходими батерии: ► *Технически данни – стр. 16*

Отделението за батериите (8) (вижте ► *Стр. 4, рис. 2*) се намира на обратната страна на вратата. Махнете капачето на батериите и поставете батериите. Уверете се, че батериите са поставени с правилния поляритет.

Забележка: Препоръчва се да се използват алкални батерии.

Програмиране на кода

– При отворена врата на сейфа натиснете червеното копче (6) (вижте ► *Стр. 4, рис. 2*) на обратната страна на вратата, пуснете я и прозвучават два звукови сигнала.
– След това натиснете комбинация от 3 до 8 цифри, които искате да използвате като Ваш личен код и потвърдете чрез натискане на бутона **[*]** или **[#]** в рамките на 15 секунди, в противен случай трябва да започнете цялата операция отначало (► *Стр. 4, рис. 1*).
– Веднага запомнете и отбележете Вашия личен код. Проверете, дали Вашата нова комбинация е програмирана, докато вратата на сейфа е още отворена.

Използване на Вашия сейф

– За да отворите Вашия сейф, въведете Вашия личен код и потвърдете с бутона **[*]** или **[#]**. Прозвучават два звукови сигнала и зелената контролна лампичка (1) светва.
– В рамките на 5 секунди завъртете дръжката на вратата (1) (вижте ► *Стр. 4, рис. 1*) в посока на часовниковата стрелка, за да отворите вратата.

Алармена функция

Програмиране на алармената функция

– Когато вратата е отворена, натиснете и задръжте бутона **[*]**, след това натиснете бутона **[#]**. Прозвучават три звукови сигнала и червената контролна лампичка (8) мига три пъти и така показва, че алармената функция е включена.

Изключване на алармената функция

– Когато вратата е отворена, дръжте бутона **[*]** натиснат и след това натиснете отново бутона **[#]**, прозвучава звуков сигнал и зелената контролна лампичка (1) мига веднъж и алармената функция се изключва.

Алармено предупреждение

1. Ако три пъти е бил въведен грешен код, алармата се задейства за две минути. Ако още два пъти е бил въведен грешен код, клавиатурата се заключва за 3 минути. През това време червената контролна лампичка (8) продължава да мига всяка секунда.
2. Ако сейфът се манипулира, алармата се задейства за 2 минути. През това време червената контролна лампичка (8) мига всяка секунда.

Указание: Въведете правилния код и потвърдете с бутона **[*]** или **[#]** или отворете сейфа с ключа, за да спрете алармата.

3. Ако алармената функция се задейства и за спиране на алармата не са използвани нито ключът, нито въвеждането на правилния код, следващите въвеждания на кода за отваряне на сейфа от клавиатурата се съпровождат от мигаща предупредителна светлина, която показва, че алармата е била задействана преди това.

Нулиране на алармената функция – 2 стъпки:

– Докато вратата е още отворена, натиснете и задръжте бутона **[*]**. Натиснете отново бутона **[#]**. Прозвучава звуков сигнал и зелената контролна лампичка (1) мига веднъж и алармената функция е изключена.

– Докато вратата е още отворена, натиснете и задръжте бутона **[*]**. След това натиснете бутона **[#]**. Прозвучават три звукови сигнала и червената контролна лампичка (8) мига три пъти, което показва, че алармената функция е включена.

Реактивиране на вътрешното осветление

За да активирате осветлението отново, натиснете **[#]** на клавиатурата, осветлението се включва за още една минута. Осветлението се активира автоматично, когато вратата на сейфа се отвори с електронната клавиатура. Осветлението може да се активира отново по всяко време.

Предупреждение за смяната на батерии

При въвеждане на правилния код и потвърждаване чрез натискане на бутона **[*]** или **[#]** в рамките на 15 секунди при слаби батерии светва червената контролна лампичка (8) (вижте ► *Стр. 4, рис. 1)* в средата на повърхността. Зелената контролна лампичка (1) долу показва, че е въведен правилният код.

Слабите или напълно изтощените батерии винаги трябва да се сменят, за да се избегне оксидация.

Отворете сейфа, махнете капачето на батериите (8) (вижте ► *Стр. 4, рис. 2*) на обратната страна на вратата и сменете 4-те стари батерии.

Важно: Трябва да програмирате кода наново, като извършите гореописаните стъпки като в.

Функция аварийно отваряне

За сейфа има възможност за ръчно аварийно отваряне. Ако сте забравили или променили Вашата комбинация,

– преместете малкото пластмасово капаче (5) (вижте ► *Стр. 4, рис. 1*) върху предната плоскост нагоре или надолу,

– вкарайте ключа в отвора за ключа и го завъртете в посока на часовниковата стрелка,

– завъртете копчето (1) (вижте ► *Стр. 4, рис. 1*) в посока на часовниковата стрелка. Така сейфът се отваря ръчно по всяко време.

Ключът може да се използва също, ако батериите са слаби или напълно изтощени.

Фиксиране на сейфа

За да се намали рискът от кражба на сейфа, спешно се препоръчва сейфът да се закрепи на пода, на стената или в шкаф. За Ваше удобство има отвори (диаметър 11 mm), както на дъното, така и на обратната страна. Сейфът може да се закрепи например с подходящи разтварящи се болтове (M6/M8) според това върху каква основа ще се закрепва той. Закрепете сейфа правилно съгласно ► *Стр. 4, рис. 3.*

Сейфът трябва да се монтира и инсталира в хоризонтално положение.

Технически данни

	BE-1 LED Security Box	BE-2 LED Security Box	BE-3 LED Security Box
Електрозахранване	4× AA, R6, 1,5 V	4× AA, R6, 1,5 V	4× AA, R6, 1,5 V
Размери			
• Външни	230×350×250 mm	300×420×350 mm	500×350×350 mm
• Вътрешни	226×346×195 mm	296×416×295 mm	496×346×295 mm
Дебелина на стените			
• Корпус	2 mm	2 mm	2 mm
• Врата	4 mm	4 mm	4 mm
Обем	15 L	36 L	51 L
Тегло	10 kg	16 kg	20 kg

Отстраняване като отпадък

Опаковката е от екологични материали, които можете да изхвърлите на пунктовете за рециклиране на място.

За възможностите за изхвърляне на излезлия от употреба продукт можете да се информирате от Вашата общинска или градска управа.

Ненужните батерии и акумулаторни батерии нямат място в битовите отпадъци, а трябва да се изхвърлят съгласно разпоредбите.

– Занесете непотребните батерии и акумулаторни батерии в пункт за събиране на батерии на търговеца или общината.
– Не изгаряйте батериите. Опасност от експлозия!

Obsah

Úvod **17**
Použití v souladu s určením ... 17
Bezpečnost **17**
Vysvětlení symbolů ... 17
Bezpečnostní pokyny ... 18
Základní bezpečnostní upozornění ... 18
Bezpečnostní upozornění o bateriích ... 19
Přehled **19**
První otevření bezpečnostní schránky **19**
Vložení baterií **19**
Programování kódu **20**
Používání bezpečnostní schránky **20**
Funkce alarmu **20**
Naprogramování funkce alarmu ... 20
Vypnutí funkce alarmu ... 20
Výstraha – alarm **20**
Reset funkce alarmu – 2 kroky: ... 20
Reaktivace vnitřního osvětlení **20**
Varování při výměně baterií **21**
Funkce nouzového otvírání **21**
Připevnění bezpečnostní schránky **21**
Technické údaje **21**
Likvidace **22**

Úvod

Před prvním uvedením do provozu se obeznamte s výrobkem. Pozorně si přečtěte následující návod k použití. Výrobek používejte pouze v souladu s popisem a pro uvedené oblasti použití.

Návod k použití si uschovejte, abyste v něm později mohli vyhledat potřebné informace.

Pokud přístroj prodáte nebo odevzdáte další osobě, bezpodmínečně přiložte i tento návod k použití.

Upozornění: Vhodná pouze na soukromé použití. Všechny obrázky jsou jen ukázkové. Výrobek se může lišit. Změny vyhrazeny.

Použití v souladu s určením

Bezpečnostní schránka se používá na úschovu předmětů. Má robustní kryt ze stabilního ocelového plechu a lze ji připevnit na stěnu nebo na stabilní povrch.

Přístroj není koncipován pro komerční použití.

Každé jiné použití, které není uvedeno v tomto návodu k použití, je nepřípustným chybným použitím. Výrobce neručí za škody, které následkem toho vzniknou.

Bezpečnost

Vysvětlení symbolů

Bezpečnostní pokyny jsou v návodu k použití zřetelně vyznačeny. Používají se následující symboly:

NEBEZPEČÍ! Bezprostřední ohrožení života a nebezpečí zranění! Bezprostředně nebezpečná situace, která má za následek úmrtí nebo vážné zranění.

VAROVÁNÍ! Pravděpodobné ohrožení života nebo nebezpečí zranění! Všeobecně nebezpečná situace, která může mít za následek úmrtí nebo vážné zranění.

UPOZORNĚNÍ! Případné nebezpečí zranění! Nebezpečná situace, která může mít za následek zranění.

OZNÁMENÍ! Nebezpečí poškození přístroje! Situace, která může mít za následek věcné škody.

Poznámka: Informace, které slouží lepšímu porozumění postupům.

- Symboly, které se nacházejí na vašem zařízení, se nesmí odstraňovat ani zakrývat. Nečitelná upozornění na zařízení se musí okamžitě vyměnit.

Před uvedením zařízení do provozu si přečtěte návod k použití a dodržujte ho.

Nebezpečí ohrožení života a úrazu pro malé a starší děti.

Bezpečnostní pokyny

VAROVÁNÍ – KVŮLI BEZPEČNOSTI OSOB JE DŮLEŽITÉ SE ŘÍDIT TĚMITO POKYNY. TYTO POKYNY SI USCHOVEJTE.

- Tento produkt není určen k tomu, aby ho používaly osoby (včetně dětí) s omezenými fyzickými, smyslovými nebo duševními schopnostmi nebo nedostatkem zkušeností a/nebo znalostí, ledaže by ho obsluhovaly nebo byly instruovány za dozoru osoby zodpovědné za jejich bezpečnost.
- Čištění a údržbu ze strany uživatele nesmějí provádět děti.

Základní bezpečnostní upozornění

Přečtěte si všechny bezpečnostní pokyny a instrukce. Zanedbání při dodržování bezpečnostních pokynů a instrukcí může zapříčinit zásah elektrickým proudem, požár a/nebo závažná poranění.

Bezpodmínečně nutné je dodržovat schválené předpisy úrazové zábrany a přiložené bezpečnostní pokyny. Nerespektováním bezpečnostních pokynů ohrožujete sebe i ostatní.

- Přístroj se smí používat pouze v případě, že je bez závady a kompletně smontovaný. Je-li přístroj nebo díl přístroje vadný, musí se vyřadit z provozu a odborně opravit nebo zlikvidovat.
- Pracujte vždy opatrně a v dobré fyzické kondici: Pracovat během únavy, onemocnění, požití alkoholu, pod vlivem léků a omamných látek je nezodpovědné, protože přístroj nemůžete bezpečně používat.
- Při vrtání do stěny, stropu nebo podlahy dávejte pozor na kabely, plynová a vodovodní potrubí.
- Důležité upozornění! Pozorně si přečtěte a dodržujte tyto pokyny a uschovejte je pro použití v budoucnu.
- Pozor: Do samotné bezpečnostní schránky **neukládejte** klíče.

Nebezpečí ohrožení života a úrazu pro malé a starší děti!

- Nikdy nenechávejte děti bez dozoru s obalovým materiálem a výrobkem. Hrozí nebezpečí zadušení obalovým materiálem a nebezpečí ohrožení života uškrcením. Děti často podceňují nebezpečí. Zabraňte přístupu dětí k výrobku. Výrobek není na hraní.

Bezpečnostní upozornění o bateriích

NEBEZPEČÍ! Nebezpečí ohrožení života! Baterie nepatří do rukou dětem. Nenechávejte baterie volně ležet. Existuje nebezpečí, že je spolknou děti nebo dokonce domácí zvířata. V případě spolknut baterií ihned vyhledejte lékaře.

- **NEBEZPEČÍ VÝBUCHU!** Baterie nikdy nedobíjeje, nezkratujte ani je neotvírejte. Následkem toho může dojít k přehřátí nebo prasknutí. Nikdy neodhazujte baterie do ohně nebo vody. Baterie může vybuchnout.
- Zabraňte extrémním podmínkám a teplotám, které mohou mít vliv na baterie, např. na radiátorech. V opačném případě vzniká zvýšené nebezpečí, že baterie vytečou.
- Vybité baterie ihned z výrobku vyjměte. Jinak hrozí nebezpečí, že vytečou.
- Baterie pravidelně kontrolujte, zda nevykazují netěsnost.
- Vyteklé nebo poškozené baterie mohou při kontaktu s pokožkou způsobit poleptání, proto bezpodmínečně noste vhodné ochranné rukavice!
- Zabraňte kontaktu s pokožkou, očima a sliznicí, pokud z baterie vytekla kapalina. Při kontaktu s kyselinou z baterie zasažená místa ihned opláchněte velkým množstvím čisté vody a okamžitě vyhledejte lékaře.
- V případě mírného znečištění očistěte před vložením kontakty baterie a výrobku suchou utěrkou, která nepouští vlákna.
- Pokud výrobek delší dobu nepoužíváte, vyjměte z něj baterie.
- Při vkládání dodržte správnou polaritu! Je znázorněna v přihrádce na baterie. V opačném případě se může výrobek poškodit.
- Baterii vkládejte opatrně. V opačném případě se může výrobek poškodit.
- Použité baterie neodhazujte do domácího odpadu, ale zlikvidujte je prostřednictvím sběrných míst určených pro nebezpečný odpad.

Přehled

► *Přehled – s. 3*

1. Klička
2. Zelená kontrolka
3. Červená kontrolka
4. Číselná klávesnice
5. Plastová krytka na klíčové dírky
6. Červené tlačítko
7. LED kontrolka
8. Kryt přihrádky na baterie
9. Dvířka

První otevření bezpečnostní schránky

Při prvním otevření bezpečnostní schránky

– Malou plastovou krytku (5) (viz ► *S. 4, obr. 1*) na předním panelu posuňte nahoru nebo dolů,
– vložte klíč do klíčové dírky,
– Otočte klíčem ve směru hodinových ručiček a kličku (1) (viz ► *S. 4, obr. 1*) ve směru hodinových ručiček, abyste otevřeli dvířka.

Vložení baterií

Požadované baterie: ► *Technické údaje – s. 21*

Přihrádka na baterie (8) (viz ► *S. 4, obr. 2*) se nachází na zadní straně dvířek. Odstraňte kryt baterií a vložte baterie. Ujistěte se, že se baterie vložily v souladu se správnou polaritou.

Poznámka: Doporučuje se použití alkalických baterií.

Programování kódu

– Při otevřených dvířkách bezpečnostní schránky stiskněte červené tlačítko (6) (viz ► *S. 4, obr. 2*) na zadní straně dvířek, pusťte jej a následně zazní dvě pípnutí.
– Potom zvolte kombinaci 3 až 8 čísel, které chcete použít jako svůj osobní kód a potvrďte stisknutím tlačítka **[*]** nebo **[#]** do 15 sekund, V opačném případě budete muset začít od začátku (► *S. 4, obr. 1*).
– Okamžitě si zapamatujte nebo napište svůj osobní kód. Zkontrolujte, zda byla vaše nová kombinace naprogramována, zatímco jsou dvířka bezpečnostní schránky stále zavřené.

Používání bezpečnostní schránky

– Chcete-li otevřít bezpečnostní schránku, zadejte svůj osobní kód a potvrďte jej tlačítkem **[*]** nebo **[#]**. Zazní dvě pípnutí a rozsvítí se zelená kontrolka (1).
– Do 5 sekund otočte kličkou (1) (viz ► *S. 4, obr. 1*) ve směru hodinových ručiček, abyste otevřeli dvířka.

Funkce alarmu

Naprogramování funkce alarmu

– Jsou-li dvířka otevřená, stiskněte a podržte tlačítko**[*]**, poté stiskněte tlačítko **[#]**. Zazní tři pípnutí a červená kontrolka (8) třikrát zabliká, což znamená, že je funkce alarmu zapnutá.

Vypnutí funkce alarmu

– Jsou-li dvířka otevřená, podržte stisknuté tlačítko **[*]** a poté znovu stiskněte tlačítko **[#]**, zazní pípnutí a zelená kontrolka (1) zabliká 1x a funkce alarmu se vypne.

Výstraha – alarm

1. Pokud se zadal třikrát nesprávný kód, na dvě minuty se spustí alarm. Pokud jste dvakrát zadali nesprávný kód, klávesnice se na 3 minuty zablokuje. Během této doby bude červená kontrolka (8) blikat každou sekundu.
2. Pokud dojde k neoprávněnému zásahu do bezpečnostní schránky, spustí se alarm na 2 minuty. Během této doby bude červená kontrolka (8) blikat každou sekundu.

Upozornění: Zadejte správný kód a potvrďte to tlačítkem **[*]** nebo **[#]** použijte klíč k otevření bezpečnostní schránky, aby se alarm zastavil.

3. Pokud se po spuštění alarmu na jeho zastavení se nepoužil klíč ani správný kód, bude následující zadávání kódu pomocí klávesnice k otevření bezpečnostní schránky doprovázeno blikající výstražnou kontrolkou, která naznačuje, že se alarm spustil dříve.

Reset funkce alarmu – 2 kroky:

– Jsou-li dvířka ještě otevřená, stiskněte a podržte stisknuté tlačítko **[*]**. Opět stiskněte tlačítko **[#]**. Zazní pípnutí a zelená kontrolka (1) zabliká jednou. Funkce alarmu je vypnutá.
– Jsou-li dvířka ještě otevřená, stiskněte a podržte stisknuté tlačítko **[*]**. Potom stiskněte tlačítko **[#]**. Zazní tři pípnutí a červená kontrolka (8) třikrát zabliká, což znamená, že je funkce alarmu zapnutá.

Reaktivace vnitřního osvětlení

Pokud chcete světlo opět zapnout, stiskněte **[#]** na klávesnici a světlo se rozsvítí na další minutu. Světlo se automaticky aktivuje při otevření dvířek bezpečnostní schránky pomocí elektronické klávesnice. Světlo se dá kdykoliv opět aktivovat.

Varování při výměně baterií

Zadáte-li správný kód a potvrdíte jej stisknutím tlačítka **[*]** nebo **[#]** do 15 sekund se při téměř vybitých bateriích rozsvítí ve středu panelu červená kontrolka (8) (viz ► *S. 4, obr. 1*). Zelená kontrolka (1) níže jednoduše znamená, že byl zadán správný kód.

Slabé a úplně vybité baterie se musí vždy vyměnit, aby se zabránilo oxidaci.

Otevřete bezpečnostní schránku, odstraňte kryt baterií (8) (viz ► *S. 4, obr. 2*) na zadní straně dvířek a vyměňte 4 staré baterie.

Důležité upozornění: Kód musíte naprogramovat nanovo podle výše uvedených kroků jako u.

Funkce nouzového otvírání

Pro bezpečnostní schránku existuje možnost manuálního nouzového otevření. Pokud jste zapomněli nebo nemáte k dispozici svoji kombinaci,

– posuňte malou plastovou krytku (5) (viz ► *S. 4, obr. 1*) na předním panelu nahoru nebo dolů,
– vložte klíč do klíčové dírky a otočte jej ve směru hodinových ručiček.
– otočte knoflík (1) (viz ► *S. 4, obr. 1*) ve směru hodinových ručiček. Tímto postupem bezpečnostní schránku kdykoliv manuálně otevřete.

Klíč se dá použít i tehdy, pokud jsou baterie příliš slabé nebo úplně vybité.

Připevnění bezpečnostní schránky

Pro snížení rizika krádeže bezpečnostní schránky se důrazně doporučuje, aby se bezpečnostní schránka připevnila k podlaze, stěně nebo ve skříni. Pro vaše pohodlí jsou na spodní i zadní straně otvory (průměr 11 mm). Schránka se může uchytit např. pomocí vhodné rozpěrky (M6/M8) v závislosti na tom, na jakém povrchu je bezpečnostní schránka ukotvená. Bezpečnostní schránku připevněte správně podle ► *S. 4, obr. 3*.

Bezpečnostní schránka by měl být postavena a instalována ve vodorovné poloze.

Technické údaje

	BE-1 LED Security Box	**BE-2 LED Security Box**	**BE-3 LED Security Box**
Napájení proudem	4× AA, R6, 1,5 V	4× AA, R6, 1,5 V	4× AA, R6, 1,5 V
Rozměry			
• Vnější	230×350×250 mm	300×420×350 mm	500×350×350 mm
• Vnitřní	226×346×195 mm	296×416×295 mm	496×346×295 mm
Tloušťka stěny			
• Kryt	2 mm	2 mm	2 mm
• Dvířka	4 mm	4 mm	4 mm
Objem	15 L	36 L	51 L
Hmotnost	10 kg	16 kg	20 kg

Likvidace

Obal se skládá z ekologických materiálů, které můžete likvidovat prostřednictvím místních recyklačních středisek.

O možnostech likvidace vyřazeného výrobku se informuje u vaší obecní nebo městské správy.

Nepotřebné baterie a akumulátory nepatří do domovního odpadu, ale musí se likvidovat v souladu s předpisy.

– Nepoužitelné baterie a akumulátory odevzdejte na sběrného místa prodejce baterií nebo obce.
– Baterie nespalujte. Nebezpečí výbuchu!

Indholdsfortegnelse

Indledning **23**
Formålsbestemt anvendelse ... 23
Sikkerhed **23**
Symbolforklaring ... 23
Sikkerhedsanvisninger ... 24
Grundlæggende sikkerhedshenvisninger ... 24
Sikkerhedshenvisninger om batterier ... 24
Oversigt **25**
Første åbning af sikkerhedsboksen **25**
Ilægning af batterierne **25**
Programmering af koden **25**
Brugen af din sikkerhedsboks **26**
Alarmfunktion **26**
Programmering af alarmfunktionen ... 26
Deaktivering af alarmfunktionen ... 26
Alarm-advarsel **26**
Reset af alarmfunktion – 2 skridt: ... 26
Genaktivering af den indvendige belysning **26**
Advarsel for udskiftning af batterier **26**
Nødåbningsfunktion **27**
Fastgørelse af sikkerhedsboksen **27**
Tekniske data **27**
Bortskaffelse **27**

Indledning

Gør dig inden brugen af produktet fortrolig med dette. Læs hertil den efterfølgende brugsanvisning grundigt. Benyt kun produktet som beskrevet og kun til de anførte anvendelsesområder.

Opbevar denne brugsanvisning, så du senere kan bruge den som opslagsværk.

Hvis du sælger eller giver apparatet videre, bedes du også ubetinget udlevere denne brugsanvisning.

Henvisning: Kun egnet til privat brug. Alle billeder er eksemplariske. Produkt kan afvige. Ændringer forbeholdt.

Formålsbestemt anvendelse

Sikkerhedsboksen er beregnet til opbevaring af genstande. Den har et stabilt stålpladehus og kan enten fastgøres på en væg eller på en stabil overflade.

Apparatet er ikke beregnet til erhvervsmæssig brug.

Enhver anden anvendelse, som ikke er beskrevet i denne brugsanvisning, er utilladeligt misbrug. Producenten overtaget intet ansvar for skader, som opstår grundet dette misbrug.

Sikkerhed

Symbolforklaring

Sikkerhedshenvisninger er tydeligt kendetegnet i brugsanvisningen. Der bruges følgende signalord.

FARE! Umiddelbar livs- eller kvæstelsesfare! Umiddelbar farlig situation, som medfører død eller alvorlig kvæstelse.

ADVARSEL! Sandsynlig livs- eller kvæstelsesfare! Generel farlig situation, som kan medfører død eller alvorlig kvæstelser.

FORSIGTIG! Eventuel kvæstelsesfare! Farlig situation, som medfører kvæstelser.

VIGTIGT! Fare for materielle skader! Situation, som medfører materielle skader.

Bemærk: Informationer, som gives til bedre forståelse af processerne.

- Symboler, som befinder sig på dit produkt må ikke fjernes eller tildækkes. Ikke mere læsbare henvisninger på enheden skal omgående udskiftes.

Læs og følg brugsanvisningen inden ibrugtagning.

Livs- og ulykkesfare for småbørn og børn.

Sikkerhedsanvisninger

ADVARSEL – FOR PERSONERS SIKKERHED ER DET VIGTIGT AT FØLGE DISSE ANVISNINGER. OPBEVAR DISSE ANVISNINGER

- Dette apparat er ikke beregnet til at bliver brugt af personer (inklusive børn) med indskrænkede fysiske, sensoriske eller psykiske evner eller manglende erfaring og/eller manglende viden, undtagen, hvis disse er under opsyn af en for deres sikkerhed ansvarlig person eller af samme er blevet instrueret om, hvordan apparatet anvendes.
- Brugerrengøring og vedligeholdelse må ikke udføres af børn.

Grundlæggende sikkerhedshenvisninger

Læs alle sikkerhedshenvisninger og anvisninger. Forsømmelser ved overholdelse af sikkerhedshenvisninger og anvisninger kan forårsage elektrisk stød, brand og/eller alvorlige kvæstelser.

Generelt anerkendte ulykkesforebyggelsesforskrifter og sikkerhedshenvisninger skal overholdes. Hvis du ikke overholder sikkerhedshenvisningerne, udsætter du dig selv og andre for fare.

- Apparatet må kun bruges, hvis det er i orden og komplet samlet. Hvis apparatet eller dele af dette er defekt, må det ikke bruges mere og skal sagkyndigt repareres eller bortskaffes.
- Arbejd altid forsigtigt og kun i god forfatning: Træthed, sygdom, indtagelse af alkohol, lægemidler- og narkotika er uansvarligt, da du ikke mere kan betjene apparatet sikkert.
- Vær ved boring i vægge, lofter eller gulve opmærksom på kabler, gas- og vandrør.
- Vigtigt! Læs og følg disse anvisninger nøje og opbevar dem som opslagsværk til senere brug.
- OBS: Opbevar **ikke** sikkerhedsboksens nøgler i sikkerhedsboksen.

Livs- og ulykkesfare for småbørn og børn!

- Lad aldrig børn være uden opsyn med emballagemateriale og produkt. Der far fare for kvælning på grund emballagemateriale og livsfare på grund af strangulation. Børn undervurderer ofte disse farer. Hold altid børn væk fra apparatet. Produktet er ikke legetøj.

Sikkerhedshenvisninger om batterier

FARE! Livsfare! Batterier skal holdes væk fra børn. Lad ikke batterier ligge og flyde. Der er fare for, at disse kan blive slugt af børn eller husdyr. Opsøg straks læge i tilfælde af indtagelse.

- **EKSPLOSIONSFARE!** Genoplad aldrig batterier, kortslut dem ikke og/eller åbn dem ikke. Dette kan medføre overophedning, brandfare eller batteri-

erne kan briste. Kast aldrig batterier på åben ild eller i vand. Batterierne kan eksplodere.

- Undgå ekstreme betingelser og temperaturer, som kan påvirke batterierne, f.eks. på radiatorer. Ellers er der øget udløbsfare.
- Fjern omgående brugte batterier fra apparatet. Ellers er der øget udløbsfare.
- Kontrollér regelmæssigt batterierne for tæthed.
- Utætte eller beskadigede batterier kan forårsage ætsninger ved kontakt med huden, brug i dette tilfælde egnede beskyttelseshandsker!
- Undgå kontakt med hud, øjne og slimhinder, hvis der er løbet væske ud af batteriet. Skyl ved kontakt med batterisyre straks de pågældende steder med rigeligt rent vand og opsøg omgående læge.
- Rengør ved mindre tilsmudsning batteri- og produktkontakter inden ilægning med en tør, fnugfri klud.
- Fjern batteriet fra produktet, hvis dette ikke bruges i længere tid.
- Vær ved ilægning opmærksom på den rigtige polaritet! Denne vises i batterirummet. Ellers kan batteriet eksplodere.
- Læg batteriet forsigtigt i. Ellers kan produktet tage skade.
- Smid ikke brugte batterier i husholdningsaffaldet, men aflever dem på et af de til farligt affald beregnede samlesteder.

Oversigt

► *Oversigt – s. 3*

1. Dørknop
2. Grøn kontrollampe
3. Rød kontrollampe
4. Numeriske tastatur
5. Nøglehulafdækning af plastik
6. Rød knap
7. LED-lampe
8. Batteridæksel
9. Dør

Første åbning af sikkerhedsboksen

For at åbne sikkerhedsboksen for første gang,

– skubber du den lille plastikafdækning (5) (se ► *S. 4, fig. 1*) på frontpladen op eller ned,

– Stik nøglen i nøglehullet,

– Drej nøglen med uret og dørknoppen (1) (se ► *S. 4, fig. 1*) med uret for at åbne døren.

Ilægning af batterierne

Nødvendige batterier: ► *Tekniske data – s. 27*

Batterirummet (8) (se ► *S. 4, fig. 2*) befinder sig på bagsiden af døren. Fejr batteridækslet og læg batterierne i. Kontrollér, om batterierne er lagt i med den rigtige polaritet.

Bemærkning: Det anbefales at bruge alkalibatterier.

Programmering af koden

– Tryk ved åben sikkerhedsboksdør den røde knap (6) (se ► *S. 4, fig. 2*) på bagsiden af døren, slip den og der høres to biplyde.

– Indtast så en kombination på 3 til 8 tal, som du ønsker at bruge som din personlige kode, og bekræft dette ved at trykke på knap **[*]** eller **[#]** inden for 15 sekunder, ellers skal du udføre hele proceduren forfra (► *S. 4, fig. 1*).

– Husk eller skriv din personlige kode op med det samme. Kontrollér, om din nye kombination blev programmeret, mens sikkerhedsboksdøren stadig er åben.

Brugen af din sikkerhedsboks

– For at åbne sikkerhedsboksen, indtaster du din personlige kode og bekræfter med knap **[*]** eller **[#]**. Der høres to biplyde og den grønne kontrollampe (1) lyser.
– Drej dørknoppen (1) inden for 5 sekunder (se ► *S. 4, fig. 1*) med uret for at åbne døren.

Alarmfunktion

Programmering af alarmfunktionen

– Når døren er åben, trykker og holder du knap **[*]**, så trykker du på knap **[#]**. Der høres tre biplyde og den røde kontrollampe (8) blinker tre gange og viser dermed, at alarmfunktionen er aktiveret.

Deaktivering af alarmfunktionen

– Når døren er åben, holder du knap **[*]** trykket og trykker så igen på knap **[#]**, der høres en biplyd og den grønne kontrollampe (1) blinker 1 gang og alarmfunktionen deaktiveres.

Alarm-advarsel

1. Hvis der indtastes en forkert kode tre gange, aktiveres alarmen i to minutter. Hvis der igen indtastes en forkert kode to gange, spærres tastaturet i 3 minutter. I dette tidsrum blinker den røde kontrollampe (8) videre hvert sekund.
2. Hvis sikkerhedsboksen manipuleres, aktiveres alarmen i to minutter. I dette tidsrum blinker den røde kontrollampe (8) hvert sekund.

Henvisning: Indtast den rigtige kode og bekræft med knap **[*]** eller **[#]** eller åbn sikkerhedsboksen med nøglen for at stoppe alarmen.

3. Hvis alarmfunktionen blev aktiveret og hverken blev stoppet med nøglen eller ved indtastning af af den rigtige kode, ledsages efterfølgende kodeindtastning til åbning af sikkerhedsboksen via tastaturet af en blinkende advarselslampe, som viser, at alarmen forinden blev aktiveret.

Reset af alarmfunktion – 2 skridt:

– Tryk og hold mens døren stadig er åben, knap **[*]**. Tryk igen på knap **[#]**. Der høres en biplyd og den grønne kontrollampe (1) blinker en gang og alarmfunktionen er deaktiveret.

– Tryk og hold mens døren stadig er åben, knap **[*]**. Tryk så på knap **[#]**. Der høres tre biplyde og den røde kontrollampe (8) blinker tre gange, og viser dermed, at alarmfunktionen er aktiveret.

Genaktivering af den indvendige belysning

For at genaktiverer lyset, trykker du på **[#]** på tastaturet, lyset tændes i et yderligere minut. Lyset aktiveres automatisk, når sikkerhedsboksens dør åbnes med det elektroniske tastatur. Lyset kan til enhver tid aktiveres igen.

Advarsel for udskiftning af batterier

Ved indtastning af den rigtige kode og tryk på knap **[*]** eller **[#]** inden for 15 sekunder, lyser ved svage batterier den røde kontrollampe (8) (se ► *S. 4, fig. 1*) på midten af pladen. Den grønne kontrollampe (1) forneden viser kun, at den rigtige kode blev indtastet.

Svage eller helt afladede batterier skal altid udskiftes for at undgå oxidation.

Åbn sikkerhedsboksen, fjern batteridækslet (8) (se ► *S. 4, fig. 2*) på bagsiden af døren og udskift de 4 gamle batterier.

Vigtigt: Du skal programmere koden igen, ved at udføre de ovenstående skridt som i.

Nødåbningsfunktion

Sikkerhedsboksen har en manuel nødåbningsmulighed. Hvis du har glemt eller forlagt din kombination,

– skub den lille plastikafdækning (5) (se ► *S. 4, fig. 1*) på frontpladen op eller ned,
– stik nøglen i nøglehullet og drej den med uret,
– drej knoppen (1) (se ► *S. 4, fig. 1*) med uret. Således kan sikkerhedsboksen til enhver tid åbnes manuelt

Nøglen kan også bruges, hvis batterierne er for svage eller helt afladede.

Fastgørelse af sikkerhedsboksen

For at reducere risikoen for at sikkerhedsboksen stjæles, anbefales det kraftigt, at fastgøre sikkerhedsboksen på gulvet, på væggen eller i et skab. For en nemheds skyld er der huller (diameter 11 mm) både i bunden og på bagsiden. Den kan f.eks. fastgøres med ekspansionsbolte (M6/M8), alt efter, på hvilken undergrund sikkerhedsboksen fastgøres. Fastgør sikkerhedsboksen korrekt iht. ► *S. 4, fig. 3*.

Sikkerhedsboksen bør opstilles og monteres i en vandret position.

Tekniske data

	BE-1 LED Security Box	BE-2 LED Security Box	BE-3 LED Security Box
Strømforsyning	4× AA, R6, 1,5 V	4× AA, R6, 1,5 V	4× AA, R6, 1,5 V
Mål			
• Ude	230×350×250 mm	300×420×350 mm	500×350×350 mm
• Inde	226×346×195 mm	296×416×295 mm	496×346×295 mm
Vægtykklese			
• Hus	2 mm	2 mm	2 mm
• Dør	4 mm	4 mm	4 mm
Volumen	15 L	36 L	51 L
Vægt	10 kg	16 kg	20 kg

Bortskaffelse

Emballagen består af miljøvenlige materialer, som du kan bortskaffe via de lokale genbrugssteder.

Muligheder for bortskaffelse af det udtjente produkt erfarer du hos din kommune.

Brugte batterier må ikke komme i husholdningsaffaldet, men skal bortskaffes forskriftsmæssigt.

– Aflever ubrugelige batterier på et batterisamlested hos en forhandler eller kommunen.
– Brænd ikke batterier. Eksplosionsfare!

Índice de contenidos

Introducción **28**
Uso conforme al previsto 28
Seguridad **28**
Descripción de los símbolos 28
Indicaciones de seguridad 29
Indicaciones de seguridad fundamentales 29
Indicaciones de seguridad para las pilas 30
Visión de conjunto **30**
Abrir por primera vez la caja fuerte **30**
Colocación de las pilas **30**
Programación del código **31**
Uso de la caja fuerte **31**
Función de alarma **31**
Programación de la función de alarma 31
Desactivación de la función de alarma 31
Aviso de alarma **31**
Restablecer la función de alarma – 2 pasos: 32
Reactivación de la iluminación interior **32**
Aviso para la sustitución de las pilas **32**
Función de apertura de emergencia **32**
Fijación de la caja fuerte **32**
Datos técnicos **33**
Eliminación **33**

Introducción

Familiarícese con el producto antes de la primera puesta en funcionamiento. Lea para ello detenidamente las siguientes instrucciones de uso. Utilice el producto únicamente de la manera descrita y para los campos de aplicación indicados.

Guarde el manual de instrucciones para consultas futuras.

Si vende o entrega el producto a terceros, deberá adjuntar siempre el presente manual de instrucciones.

Nota: este producto está destinado exclusivamente para su uso en el ámbito privado. Todas las ilustraciones son a modo de ejemplo. El producto podrá variar. Reservado el derecho a introducir cambios.

Uso conforme al previsto

La caja fuerte se utiliza para guardar objetos. Con armazón de chapa de acero y permite fijarse en una pared o sobre una superficie estable.

El producto no se ha concebido para el uso profesional.

Cualquier otro uso no descrito en las instrucciones de uso se considera como uso inadecuado no permitido. El fabricante no asumirá responsabilidad por los posibles daños generados por dichos usos.

Seguridad

Descripción de los símbolos

Las indicaciones de seguridad del presente manual de instrucciones están marcadas de forma clara. Se emplean los siguientes símbolos:

PELIGRO! ¡Peligro inminente de lesiones o muerte! Una situación de peligro inminente que, si no se evita, provoca lesiones graves o incluso la muerte.

ADVERTENCIA! ¡Posible peligro de lesiones o muerte! Una situación de peligro general que podría provocar lesiones graves o incluso la muerte.

ATENCIÓN! ¡Posible peligro de lesiones! Una situación de peligro que podría provocar lesiones.

AVISO! ¡Posibles daños en el aparato! Una situación que podría provocar daños materiales.

Nota: informaciones para un mejor entendimiento de los procesos.

- Los símbolos que se encuentran en su aparato no deben retirarse o cubrirse. Se deben sustituir todas las indicaciones no legibles en el aparato por otras en estado correcto.

Leer y seguir las instrucciones de uso antes de la puesta en funcionamiento.

Peligro de muerte y de accidentes para niños pequeños y bebés.

Indicaciones de seguridad

ADVERTENCIA – ES IMPORTANTE PARA LA SEGURIDAD DE LAS PERSONAS SEGUIR ESTAS INDICACIONES. GUARDE ESTAS INDICACIONES DE SEGURIDAD EN UN LUGAR SEGURO

- Este aparato no deberá ser utilizado por personas (niños incluidos) con capacidades físicas, sensoriales o mentales reducidas, o sin experiencia o conocimiento a no ser que estén bajo la supervisión de una persona adulta o habiendo recibido de esta persona las indicaciones necesarias sobre cómo utilizar el producto.
- Las tareas de limpieza y de mantenimiento a cargo del usuario no deben ser llevadas a cabo por niños.

Indicaciones de seguridad fundamentales

Lea detenidamente todas las instrucciones e indicaciones de seguridad. La inobservancia de las instrucciones e indicaciones de seguridad puede causar descargas eléctricas, incendios y/o graves lesiones.

Se deben respetar las disposiciones de prevención de accidentes universalmente aceptadas y las indicaciones de seguridad adjuntas. Al no respetar las indicaciones de seguridad podría ponerse en peligro a si mismo u otros.

- El aparato sólo debe usarse si no muestra daño alguno y está completamente montado. Si el aparato o partes de este estuvieran defectuosos se deberá poner fuera de servicio para ser reparado de forma profesional o, si fuera necesario, ser desechado.
- Trabaje siempre con cautela y en buenas condiciones: se considera irresponsable emplear el aparato si está cansado, enfermo o se encuentra bajo los efectos de alcohol, medicamentos o drogas.
- Al taladrar en la pared, techo o suelo, prestar atención de no perforar cables o tuberías de agua o gas.
- ¡Importante! Lea y siga detenidamente estas instrucciones y guárdelas en un lugar seguro para futuras consultas.
- Atención: **No** guarde las llaves de la caja fuerte dentro de la caja fuerte.

¡Peligro de muerte y de accidentes para niños pequeños y bebés!

- No deje a los niños nunca sin vigilancia con el material de embalaje o el producto. Riesgo de asfixia por el material de embalaje y peligro de muerte por estrangulación. Los niños tienden a

subestimar los peligros. Mantenga a los niños alejados del producto. El producto no es un juguete.

Indicaciones de seguridad para las pilas

PELIGRO! ¡Peligro de muerte! Las pilas no deben caer en las manos de los niños. No deje las pilas sin atención. Existe el peligro de que puedan ser tragadas por niños o animales domésticos. En caso de tragar una pila consulte inmediatamente con un médico.

- **¡PELIGRO DE EXPLOSIÓN!** Nunca recargue las pilas, no las cortocircuite ni las abra. En caso contrario, existe el peligro de sobrecalentamiento, incendio o explosión. No tire las pilas al fuego o al agua. La pila podría explotar.
- Evite condiciones y temperaturas extremas que puedan influir en las pilas, por ejemplo, sobre radiadores. En caso contrario, existe un elevado riesgo de fuga.
- Retire inmediatamente las pilas gastadas del producto. En caso contrario, existe un elevado riesgo de fuga.
- Compruebe regularmente que no existan fugas en las pilas.
- Las pilas con fugas o dañadas pueden causar irritaciones en caso de contacto con la piel. ¡Por ello, utilice guantes de protección para manipular pilas dañadas!
- Evite el contacto con la piel, ojos y mucosas en caso de salida de líquido de la pila. En caso de contacto con el ácido de la pila, lave inmediatamente la zona afectada con abundante agua limpia y acuda inmediatamente al médico.
- En caso de leve suciedad en los contactos de la pila y del producto, límpielos con un trapo seco sin pelusas antes de colocar las pilas.
- Quite las pilas si no va a utilizar el producto durante mucho tiempo.
- ¡Preste atención a la polaridad correcta al introducir la pila! La polaridad se indica en el compartimento de las pilas. De lo contrario podrían explotar las pilas.
- Coloque la pila con cuidado. De lo contrario, podría dañarse el producto.
- No tire las pilas usadas en la basura doméstica, sino que debe desecharlas en un punto de recogida previsto para basura especial.

Visión de conjunto

► *Visión de conjunto – pág. 3*

1. Pomo
2. Indicador luminoso verde
3. Indicador luminoso rojo
4. Teclado numérico
5. Tapa de plástico del ojo de la cerradura
6. Botón rojo
7. Luz LED
8. Tapa del compartimento de las pilas
9. Puerta

Abrir por primera vez la caja fuerte

Para abrir por primera vez la caja fuerte,

– deslice hacia arriba o abajo la pequeña tapa de plástico del panel delantero (5) (véase ► *Pág. 4, fig. 1*),
– introduzca la llave en la cerradura,
– gire la llave en el sentido de las agujas del reloj (hacia la derecha) y el pomo (1) (véase ► *Pág. 4, fig. 1*) en el sentido de las agujas del reloj para abrir la puerta.

Colocación de las pilas

Pilas necesarias: ► *Datos técnicos – pág. 33*

El compartimento para las pilas (8) (véase ► *Pág. 4, fig. 2*) se encuentra en la parte posterior de la puerta. Retire la tapa del compartimento y coloque las pilas. Asegúrese de que coloque las pilas con la polaridad correcta.

Observación: se recomienda el uso de pilas alcalinas.

Programación del código

– Con la puerta de la caja fuerte abierta, pulse el botón rojo (6) (véase ► *Pág. 4, fig. 2*) en la parte posterior de la puerta, suéltelo y, a continuación, escuchará dos pitidos.
– Seguidamente, pulse una combinación de 3 hasta 8 números, que desea utilizar como código personal. A continuación, confirme el código pulsando la tecla **[*]** o **[#]** antes de 15 segundos o, de lo contrario, debe volver a repetir todos los pasos (► *Pág. 4, fig. 1*).
– Memorice o anote inmediatamente su código. Sin cerrar la puerta, compruebe si se ha programado correctamente la nueva combinación.

Uso de la caja fuerte

– Para abrir la caja fuerte, introduzca su código personal y confirme con la tecla **[*]** o **[#]**. Se escucharán dos pitidos y se encenderá el indicador luminoso verde (1).
– Antes de 5 segundos, gire el pomo (1) (véase ► *Pág. 4, fig. 1*) en el sentido de las agujas del reloj para abrir la puerta.

Función de alarma

Programación de la función de alarma

– Con la puerta abierta, pulse y mantenga pulsada la tecla **[*]** y, a continuación, pulse la tecla **[#]**. Se escucharán tres pitidos y parpadeará tres veces el indicador luminoso rojo (8) indicado que se ha activado la función de alarma.

Desactivación de la función de alarma

– Con la puerta abierta, mantenga pulsada la tecla **[*]** y vuelva a pulsar la tecla **[#]**. Se escuchará un pitido y parpadeará una vez el indicador luminoso verde (1) para indicar que se ha desactivado la función de alarma.

Aviso de alarma

1. Se emite una alarma durante dos minutos al introducir tres veces un código incorrecto. Si se vuelve a introducir dos veces más un código incorrecto se bloqueará el teclado durante 3 minutos. Durante este tiempo parpadea el indicador luminoso rojo (8) cada segundo.
2. También se emite durante 2 minutos la alarma si se intenta manipular la caja fuerte. Durante este tiempo parpadea el indicador luminoso rojo (8) cada segundo.

Nota: introduzca el código correcto y confirme con la tecla **[*]** o **[#]** o bien abra la caja fuerte con la llave para apagar la alarma.

3. Al emitirse la alarma y no se utiliza la llave o se introduce el código correcto para apagar la alarma, parpadeará un indicador luminoso mientras introduce el código para abrir la caja fuerte, que le indicará que previamente se emitió la alarma.

Restablecer la función de alarma – 2 pasos:

– Con la puerta abierta, pulse y mantenga pulsada la tecla **[*]**. Vuelva a pulsar la tecla **[#]**. Se emite un sonido y parpadea una vez el indicador luminoso verde (1). Se ha desactivado la función de alarma.
– Con la puerta abierta, pulse y mantenga pulsada la tecla **[*]**. A continuación, pulse la tecla **[#]**. Se escucharán tres pitidos y parpadeará tres veces el indicador luminoso rojo (8) indicando que se ha activado la función de alarma.

Reactivación de la iluminación interior

Para volver a activar la luz, pulse la tecla **[#]** del teclado. La luz se encenderá durante otro minuto más. La luz se enciende automáticamente al abrir la puerta de la caja fuerte a través del teclado electrónico. La luz puede volver a encenderse en cualquier momento.

Aviso para la sustitución de las pilas

Al introducir el código correcto y confirmando mediante la tecla **[*]** o **[#]** antes de 15 segundos, se encenderá el indicador luminoso rojo en caso de que las pilas tengan una carga baja (8) (véase ► *Pág. 4, fig. 1*) en el centro del panel. El indicador luminoso verde (1) de abajo solo indica que se ha introducido el código correcto.

Sustituya siempre unas pilas descargadas o con poca carga, para evitar una oxidación en los polos.

Abra la caja fuerte, retire la tapa del compartimento para las pilas (8) (véase ► *Pág. 4, fig. 2*) en la parte posterior de la puerta y sustituya las 4 pilas gastadas.

Importante: es necesario volver a programar el código, siguiendo nuevamente los pasos arriba descritos para ello en.

Función de apertura de emergencia

En caso de necesidad, existe la posibilidad de apertura de emergencia de la caja fuerte. Si ha olvidado o perdido su código,

– deslice hacia arriba o abajo la pequeña tapa de plástico del panel delantero (5) (véase ► *Pág. 4, fig. 1*),
– introduzca la llave en la cerradura y gírela en el sentido de las agujas del reloj,
– gire el pomo (1) (véase ► *Pág. 4, fig. 1*) en el sentido de las agujas del reloj. De esta manera podrá abrir en cualquier momento la caja fuerte.

La llave también puede utilizarse para abrir la caja fuerte si las pilas están descargadas o tienen poca carga.

Fijación de la caja fuerte

Para reducir el riesgo de robo de su caja fuerte, recomendamos fijar la caja fuerte en el suelo, la pared o dentro de un armario. Para facilitar esto, la caja fuerte cuenta con orificios (diámetro de 11 mm) en el suelo y en la pared trasera. Con estos orificios, puede fijar la caja fuerte con, por ejemplo, pernos expansibles (M6/M8), dependiendo de la superficie en la que quiere fijar la caja fuerte. Por favor, fije la caja fuerte correctamente según las indicaciones de ► *Pág. 4, fig. 3*.

Se recomienda fijar e instalar la caja fuerte en un posición horizontal.

Datos técnicos

	BE-1 LED Security Box	BE-2 LED Security Box	BE-3 LED Security Box
Alimentación de corriente	4× AA, R6, 1,5 V	4× AA, R6, 1,5 V	4× AA, R6, 1,5 V
Dimensiones			
• Exterior	230×350×250 mm	300×420×350mm	500×350×350 mm
• Interior	226×346×195 mm	296×416×295 mm	496×346×295 mm
Grosor de las paredes			
• Armazón	2 mm	2 mm	2 mm
• Puerta	4 mm	4 mm	4 mm
Capacidad	15 L	36 L	51 L
Peso	10 kg	16 kg	20 kg

Eliminación

El embalaje está compuesto de materiales respetuosos con el medio ambiente que se pueden desechar en los centros de reciclaje locales.

Si precisa información para la eliminación del producto, podrá dirigirse a la administración de su municipio o ciudad.

Las pilas y los acumuladores usados no deben desecharse junto con la basura doméstica, sino desecharlas conforme a la normativa vigente al respecto.

– Lleve las pilas y los acumuladores utilizados a un punto de recogida municipal o devuélvalos a su comercio más cercano.
– No queme las pilas. ¡Peligro de explosión!

Sisukord

Sissejuhatus **34**
Otstarbekohane kasutamine 34
Ohutus **34**
Sümbolite selgitus 34
Ohutusjuhised 35
Põhilised ohutusjuhised 35
Ohutusjuhised patareide kasutamiseks 35
Ülevaade **36**
Turvakasti esmakordne avamine **36**
Patareide paigaldamine **36**
Koodi programmeerimine **36**
Turvakasti kasutamine **36**
Häirefunktsioon **37**
Häirefunktsiooni programmeerimine 37
Häirefunktsiooni välja lülitamine 37
Häiresignaal **37**
Häirefunktsiooni lähtestamine – 2 sammu: 37
Sisevalgustuse aktiveerimine **37**
Patareide vahetamise hoiatus **37**
Hädaolukorra funktsioon **37**
Turvakasti paigaldamine **38**
Tehnilised andmed **38**
Kasutusest kõrvaldamine **38**

Sissejuhatus

Tutvuge tootega enne esmakordset kasutuselevõttu. Lugege järgnevad kasutusjuhised hoolikalt läbi. Kasutage toodet ainult kirjeldatud viisil ja etteantud eesmärkidel.

Hoidke kasutusjuhend edaspidiseks kasutamiseks alles.

Seadme müümisel või edasiandmisel andke tingimata kaasa ka käesolev kasutusjuhend.

Juhis: Sobib ainult eraviisiliseks kasutamiseks. Kõik joonised on näitlikud. Toode võib olla erinev. Jätame õiguse muudatuste tegemiseks.

Otstarbekohane kasutamine

Turvakasti kasutatakse esemete hoiustamiseks. Sellel on tugev terasplekist korpus, mille saab kinnitada seinale või tasasele pinnale.

Seade ei ole mõeldud tööndusliikuks kasutamiseks.

Iga muu kasutusviis, mida ei ole selles kasutusjuhendis kirjeldatud, loetakse väärkasutuseks. Tootja ei vastuta sellest tekkivate kahjude eest.

Ohutus

Sümbolite selgitus

Ohutusjuhised on kasutusjuhendis selgelt tähistatud. Kasutatakse järgmisi kujutisi:

OHT! Vahetu elu- või vigastusoht! Vahetu ohtlik olukord, mis võib põhjustada surma või raskeid vigastusi.

HOIATUS! Võimalik vigastuste tekkimise või eluoht! Üldine ohtlik olukord, mis võib põhjustada surma või raskeid vigastusi.

ETTEVAATUST! Võimalik vigastusoht! Ohtlik olukord, mis võib põhjustada vigastusi.

TÄHELEPANU! Seadme kahjustamise oht! Ohtlik olukord, mis võib põhjustada materiaalseid kahjusid.

Märkus: Informatsioon, mis aitab toimuvast paremini aru saada.

- Seadmel olevaid sümboleid ei tohi eemaldada või kinni katta. Loetamatuks muutunud juhised seadmel tuleb viivitamatult asendada.

Enne kasutuselevõttu lugege läbi kasutusjuhend ja järgige seda.

Väikelaste ja laste jaoks õnnetus- ja eluoht!

Ohutusjuhised

HOIATUS – INIMESTE TURVALISUSE TAGAMISEKS ON OLULINE JÄRGIDA NEID JUHISEID. HOIDKE JUHISED ALLES

- See seade ei ole ette nähtud kasutamiseks isikute (sealhulgas laste) poolt, kellel on osaline füüsiline, tajumisega seotud või vaimne puue või kellel ei ole piisavalt kogemusi ja/või teadmisi. Sellised isikud võivad seadet kasutada ükskõnes ohutust tagava pädeva isiku järelevalve all või pärast toote kasutamiseks vajalike juhiste saamist.
- Lapsed ei tohi seda puhastada ja hooldada.

Põhilised ohutusjuhised

Lugege läbi kõik ohutusjuhised ja juhendid. Hooletus ohutusjuhiste ja juhendite järgimisel võib põhjustada elektrilöögi, tulekahju ja/või raskeid vigastusi.

Järgida tuleb üldtunnustatud ohutuseeskirju ja kaasasolevaid ohutusjuhiseid. Ohutusjuhiste eiramisega seate ohtu nii ennast kui ka teisi.

- Seadet võib kasutada vaid siis, kui see on laitmatult korras ja täielikult kokku monteeritud. Kui seade või mõni selle osa on defektne, siis tuleb see kasutusest kõrvaldada ja nõuetele vastavalt remontida või utiliseerida.
- Töötage alati ümbrust jälgides ning heas seisundis: väsimuse, haiguse, alkoholijoobe korral ning ravimite ja narkootikumide mõju all töötamine on vastutustundetu, sest siis ei ole te võimeline seadet ohutult kasutama.
- Seintesse, lagedesse või põrandasse aukude puurimisel tuleb silmas pidada kaablite ning gaasi- ja veetorustiku paiknemist.
- Oluline! Lugege juhend läbi, järgige seda hoolikalt ja hoidke alles edasiseks kasutamiseks.
- Tähelepanu: Ärge hoidke turvakasti võtmeid turvakasti sees.

Väikelaste ja laste jaoks õnnetus- ja eluoht!

- Ärge jätke kunagi lapsi toote ja pakkematerjaliga järelevalveta. Pakkematerjal võib põhjustada lämbumise ja olla eluohtlik! Lapsed alahindavad sageli ohte. Hoidke lapsed alati tootest eemal. See toode ei ole mänguasi.

Ohutusjuhised patareide kasutamiseks

OHT! Eluohtlik! Patareid ei tohi sattuda laste kätte. Ärge jätke patareisid vedelema. On oht, et lapsed või koduloomad võivad neid alla neelata. Kui see on juhtunud, pöörduge kohe arsti poole.

- **PLAHVATUSOHT!** Ärge laadige kunagi patareisid uuesti, ärge tekitage lühist ja/või avage neid. Sellele võib järgneda ülekuumenemine, tulekahju või plahvatus. Ärge kunagi visake patareisid tulle või vette. Patareid võivad plahvatada.

- Vältige äärmuslikke olusid ja temperatuure, sest patareid võivad reageerida, nt küttekehadele. Vastasel korral suureneb lekkeoht.
- Eemaldage kasutatud patareid kohe seadmest. Vastasel korral suureneb lekkeoht.
- Kontrollige regulaarselt, et patareid ei leki.
- Kontakt lekkivate või katkiste patareidega võib põhjustada nahaärritust, seepärast kandke sel puhul tingimata sobivaid kaitsekindaid.
- Vältige kokkupuudet naha, silmade ja limaskestadega, kui vedelik on patareist välja voolanud. Kokkupuutel happega loputage vastavat kohta kohe rohke puhta veega ja pöörduge tingimata arsti poole.
- Kergema määrdumise korral puhastage patarei ja toote kontaktid enne sisse panemist kuiva ebemevaba lapiga.
- Kui toodet ei kasutata pikemat aega, siis eemaldage patarei.
- Sisse panemisel jälgige õiget poolust! Need on märgitud patarei korpusele. Vastasel juhul võib patarei plahvatada.
- Pange patarei ettevaatlikult sisse. Muidu võite toodet kahjustada.
- Ärge visake patareisid olmejäätmetesse, vaid viige need ohtlike jäätmete kogumispunkti.

Ülevaade

► *Ülevaade – 3. lpp.*

1. Uksenupp
2. Roheline märgutuli
3. Punane märgutuli
4. Numbriklahvistik
5. Plastist lukuaugukate
6. Punane nupp
7. LED-tuli
8. Patareikambri kate
9. Uks

Turvakasti esmakordne avamine

Turvakasti esmakordsel avamisel

– eemaldage esiküljelt väike plastkate (5) (vt ► *4. lpp., 1. att.*),
– pange võti lukuauku
– ja keerake päripäeva, samal ajal keerake uksenuppu (1) (vt ► *4. lpp., 1. att.*) päripäeva ja avage uks.

Patareide paigaldamine

Vajalikud patareid: ► *Tehnilised andmed – 38. lpp.*

Patareikamber (8) (vt ► *4. lpp., 2. att.*) asub ukse siseküljel. Eemaldage patareikambri kate ja pange patareid kambrisse. Veenduge, et paigaldate patareid õige polaarsusega.

Märkus: Soovitatav on kasutada leelispatareisid.

Koodi programmeerimine

– Vajutage avatud uksega turvakasti ukse siseküljel punast nuppu (6) (vt ► *4. lpp., 2. att.*), vabastage see ning te kuulete kaht piiksu.
– Sisestage 3 kuni 8 numbrist koosnev kombinatsioon, mida soovite kasutada isikliku salakoodina, ja kinnitage see, vajutades 15 sekundit nuppu **[*]** või **[#]**. Vastasel korral peate alustama algusest (► *4. lpp., 1. att.*).
– Pidage salakood meeles või märkige see kohe üles. Kontrollige turvakasti ust lahti hoides, kas teie uus kombinatsioon on programmeeritud.

Turvakasti kasutamine

– Turvakasti avamiseks sisestage salakood ja kinnitage see, vajutades nupule **[*]** või **[#]**. Te kuulete kahte piiksu ja süttib roheline märgutuli (1).

– Keerake 5 sekundi jooksul uksenuppu (1) (vt ► *4. lpp., 1. att.*) päripäeva ja avage uks.

Häirefunktsioon

Häirefunktsiooni programmeerimine

– Avage uks, vajutage ja hoidke nuppu **[*]**, seejärel vajutage nuppu **[#]**. Kuulete kolme piiksu ja punane märgutuli (8) vilgub kolm korda, mis näitab, et häirefunktsioon on sisse lülitatud.

Häirefunktsiooni välja lülitamine

– Avage uks ja hoidke nuppu **[*]** allavajutatuna ja siis vajutage uuesti nuppu **[#]**. Kuulete ühte piiksu ja roheline märgutuli (1) vilgub ühe korra ja häirefunktsioon lülitub välja.

Häiresignaal

1. Kui sisestate kolm korda vale koodi, siis käivitub häiresignaal kaheks minutiks. Kui sisestate kaks korda vale koodi, siis lukustub klahvistik kolmeks minutiks. Selle aja vältel vilgub punane märgutuli (8) korra sekundis.
2. Kui turvakastiga manipuleeritakse, siis käivitub häiresignaal kaheks minutiks. Selle aja vältel vilgub punane märgutuli (8) korra sekundis.

Juhis: Sisestage õige kood ja kinnitage see, vajutades nupule **[*]** või **[#]** või avage see turvakasti võtmega, et häire lõpetada.

3. Kui häirefunktsioon käivitub ja häire lõpetamiseks ei saa kasutada võtit ega õiget koodi, saab turvakasti avada klahvistiku abil, märgutuli vilgub samal ajal, järgmise koodi sisestamisega, et vaadata, millest häire oli tingitud.

Häirefunktsiooni lähtestamine – 2 sammu:

– Avage uks, vajutage ja hoidke nuppu **[*]**. Vajutage uuesti nuppu **[#]**. Kuulete ühte piiksu ja roheline märgutuli (1) vilgub ühe korra, sellega on häirefunktsioon välja lülitatud.

– Avage uks, vajutage ja hoidke nuppu **[*]**. Seejärel vajutage nuppu **[#]**. Kuulete kolme piiksu ja punane märgutuli (8) vilgub kolm korda, mis näitab, et häirefunktsioon on sisse lülitatud.

Sisevalgustuse aktiveerimine

Valgustuse aktiveerimiseks vajutage klahvistikul **[#]** ja valgus lülitub sisse üheks minutiks. Tuli süttib automaatselt, kui avada turvakasti uks elektroonilise klahvistikuga. Tule võib igal ajal aktiveerida.

Patareide vahetamise hoiatus

Kui sisestate õige koodi ja kinnitate selle, vajutades 15 sekundit nuppu **[*]** või **[#]** ja esiküljel keskel süttib punane märgutuli (8) (vt ► *4. lpp., 1. att.*), siis hakkavad patareid tühjenema. Roheline märgutuli (1) näitab ainult, et sisestatud on õige kood.

Tühjad või peaaegu tühjad patareid tuleb oksüdeerumise vältimiseks alati asendada.

Avage turvakast, eemaldage ukse siseküljel patareikambri kate (8) (vt ► *4. lpp., 2. att.*) ja asendage 4 vana patareid.

Oluline: Te peate koodi uuesti programmeerima, kasutades ülalkirjeldatud samme, vt.

Hädaolukorra funktsioon

Juhised turvakasti avamiseks hädaolukorras. Kui te kombinatsiooni ära unustate või ära kaotate,

– eemaldage esiküljel all või üleval olev väike plastkate (5) (vt ► *4. lpp., 1. att.*),

– pange võti lukuauku ja keerake päripäeva,

– keerake nuppu (1) (vt ► *4. lpp., 1. att.*) päripäeva. See võimaldab turvakasti igal ajal käsitsi avada.

Võtit saab kasutada ka siis, kui patareid on tühjenenud või täiesti tühjad.

Turvakasti paigaldamine

Turvakasti varastamise ohu vähendamiseks võib selle kinnitada põranda või seina külge või kapi sisse. Teie mugavuse huvides on turvakasti põhjal ja tagaküljel avad (läbimõõduga 11 mm). Selle saab sobivate ankrupoltidega (M6/M8) kinnitada, olenevalt sellest, millisele pinnale turvakast paigaldatakse. Palun kinnitage turvakast õigesti vastavalt ► *4. lpp., 3. att.*.

Turvakast tuleb paigaldada horisontaalselt.

Tehnilised andmed

	BE-1 LED Security Box	BE-2 LED Security Box	BE-3 LED Security Box
Toiteallikas	4× AA, R6, 1,5 V	4× AA, R6, 1,5 V	4× AA, R6, 1,5 V
Mõõtmed			
• Välised	230×350×250 mm	300×420×350 mm	500×350×350 mm
• Sisemised	226×346×195 mm	296×416×295 mm	496×346×295 mm
Seina paksus			
• Korpus	2 mm	2 mm	2 mm
• Uks	4 mm	4 mm	4 mm
Ruumala	15 L	36 L	51 L
Kaal	10 kg	16 kg	20 kg

Kasutusest kõrvaldamine

Pakend koosneb keskkonnasõbralikest materjalidest, mida tohib kõrvaldada kohalike jäätme-eeskirjade järgi.

Toote kasutusaja lõppedes saate toote kõrvaldamise kohta teavet kohalikust omavalitsusest.

Mittevajalikud patareid ja akud ei kuulu olmejäätmete hulka, need tuleb eeskirjade kohaselt jäätmekäitlusesse saata.

– Kasutuskõlbmatuks muutunud patareid ja akud tuleb viia edasimüüja või kohaliku omavalitsuse poolt ettenähtud kogumispunkti.

– Mitte põletada patareisid. Plahvatusohtlik!

Table des matières

Introduction **39**
Utilisation conforme 39
Sécurité **40**
Explication des symboles 40
Consignes de sécurité 40
Consignes de sécurité de base 40
Consignes de sécurité concernant les piles 41
Vue d'ensemble **41**
Première ouverture de la boîte de sécurité **41**
Pose des piles **42**
Programmation du code **42**
Utilisation de votre boîte de sécurité **42**
Fonction d'alarme **42**
Programmation de la fonction d'alarme 42
Désactivation de la fonction d'alarme 42
Alarme – Avertissement **42**
Réinitialisation de la fonction d'alarme – 2 étapes : 43
Réactivation de l'éclairage interne **43**
Avertissement pour le remplacement des piles **43**
Fonction d'ouverture d'urgence **43**
Fixation de la boîte de sécurité **43**
Caractéristiques techniques **44**
Mise au rebut **44**

Introduction

Familiarisez-vous avec le produit avant de l'utiliser pour la première fois. Pour cela, veuillez lire attentivement le manuel d'utilisation suivant. Utilisez le produit uniquement tel que décrit et dans les domaines d'utilisation indiqués.

Rangez ce manuel d'utilisation en lieu sûr afin de pouvoir le consulter ultérieurement.

Si vous vendez ou que vous remettez l'appareil à un tiers, vous devez impérativement lui remettre ce manuel d'utilisation.

Remarque : Réservé à un usage privé. Toutes les illustrations sont données à titre d'exemple. Le produit peut être légèrement différent. Sous réserve de modifications.

Utilisation conforme

La boîte de sécurité sert à ranger des objets. Elle est composée d'un boîtier en tôle d'acier et peut être fixée à un mur ou à une surface stable.

Cet appareil n'a pas été conçu pour une utilisation professionnelle.

Toute autre utilisation qui n'est pas décrite dans ce manuel d'utilisation constitue une utilisation non autorisée. Le fabricant ne peut pas être tenu responsable de détériorations résultant d'un non-respect de cette prescription.

Sécurité

Explication des symboles

Les consignes de sécurité sont clairement identifiées dans le présent manuel d'utilisation. Les représentations suivantes sont utilisées :

DANGER ! Risque imminent de blessure ou de mort ! Situation dangereuse imminente qui va conduire au décès ou à des blessures graves.

AVERTISSEMENT ! Danger de mort ou de blessure probable ! Situation généralement dangereuse pouvant entraîner la mort ou de graves blessures.

ATTENTION ! Risques éventuels de blessure ! Situation dangereuse pouvant provoquer des blessures.

AVIS ! Risque de détérioration de l'appareil ! Situation pouvant provoquer des dégâts matériels.

Remarque : Informations données pour une meilleure compréhension.

- Les symboles qui se trouvent sur votre appareil ne doivent pas être enlevés ni recouverts. Les remarques devenues illisibles sur l'appareil doivent être immédiatement remplacées.

Lire le manuel d'utilisation avant la première mise en service et le respecter.

Danger de mort et risque d'accident pour les enfants en bas âge et les enfants.

Consignes de sécurité

AVERTISSEMENT - CES CONSIGNES DOIVENT ÊTRE RESPECTÉES AFIN DE NE METTRE PERSONNE EN DANGER. CONSERVER CES INSTRUCTIONS

- Cet appareil n'est pas conçu pour être utilisé par des personnes (y compris des enfants) à mobilité réduite, souffrant de défaillances sensorielles ou intellectuelles ou qui ne sont pas familières du produit, sauf si elles se trouvent sous la surveillance permanente d'une personne en charge de leur sécurité ou si elles ont reçu toutes les consignes relatives à l'utilisation de l'appareil.
- Le nettoyage et la maintenance qui incombent à l'utilisateur ne doivent pas être effectués par des enfants.

Consignes de sécurité de base

Lisez toutes les consignes de sécurité et les instructions. Tout manquement au respect des consignes de sécurité et aux instructions peuvent provoquer une électrocution, un incendie et/ou des blessures graves.

Respectez les prescriptions de prévention des accidents généralement reconnues et les consignes de sécurité jointes. Si vous négligez les consignes de sécurité, vous mettez en danger votre sécurité et celle des autres.

- L'appareil doit exclusivement être utilisé s'il est en parfait état technique et entièrement assemblé. Si l'appareil ou une partie de celui-ci est défectueux, il doit être mis hors service et réparé ou éliminé dans le respect des prescriptions en vigueur.
- Ne travaillez qu'avec une grande prudence et en bonne condition physique : ne travaillez pas si vous êtes fatigué, malade, sous l'influence de l'alcool, de médicaments ou de drogues, car vous n'êtes alors plus en mesure d'utiliser l'appareil sans risque.
- Lorsque vous percez un mur, un plafond ou un sol, faites attention aux câbles et conduites d'eau et de gaz.
- Important ! Veuillez lire et suivre attentivement les présentes instructions et les conservez afin de pouvoir vous y référer ultérieurement.

- Attention : Ne conservez **pas** la clé de la boîte de sécurité à l'intérieur de celle-ci.

Danger de mort et risque d'accident pour les enfants en bas âge et les enfants !

- Ne laissez jamais les enfants avec le matériel d'emballage et le produit sans surveillance. Le matériel d'emballage représente un risque de suffocation et la strangulation représente un danger de mort. Les enfants sous-estiment souvent les dangers. Tenez constamment les enfants éloignés du produit. Ce produit n'est pas un jouet.

Consignes de sécurité concernant les piles

DANGER ! Danger de mort ! Les piles ne doivent pas être laissées à la portée des enfants. Ne laissez pas trainer les piles. Il y a un risque qu'elles soient avalées pas des enfants ou des animaux de compagnie. En cas d'ingestion, consultez immédiatement un médecin.

- **RISQUE D'EXPLOSION !** Ne rechargez jamais les piles, ne les court-circuitez pas et ne les ouvrez pas. Cela peut provoquer une surchauffe, un incendie ou une explosion. Ne jetez jamais les piles au feu ou dans l'eau. La pile peut exploser.
- Évitez les conditions et les températures extrêmes qui peuvent avoir une influence sur les piles, pas ex. les radiateurs. Sinon, cela augmente le risque de fuite.
- Retirez immédiatement les piles usagées du produit. Sinon, cela augmente le risque de fuite.
- Vérifiez régulièrement que la pile est étanche.
- Les piles qui ont fui ou qui sont endommagées peuvent provoquer des brûlures chimiques en cas de contact avec la peau ; portez donc impérativement des gants de protection !
- Évitez tout contact avec la peau, les yeux et les muqueuses si du liquide s'échappe de la pile. En cas de contact avec de l'acide de pile, rincez immédiatement les zones touchées avec suffisamment d'eau claire et consultez immédiatement un médecin.
- En cas de faible encrassement, nettoyez les contacts de la pile et du produit avant l'insertion à l'aide d'un chiffon sec et non-pelucheux.
- En cas de non utilisation prolongée, retirez la pile du produit.
- Veillez à respecter la polarité lors de l'insertion ! Celle-ci est indiquée dans le compartiment à piles. Sinon, la pile risque d'exploser.
- Insérez la pile avec précaution. Sinon, le produit risque d'être endommagé.
- Ne jetez pas les piles usagées dans les ordures ménagères. Éliminez-les dans des centres de collecte prévus pour les déchets spéciaux.

Vue d'ensemble

► *Vue d'ensemble – p. 3*

1. Poignée d'ouverture
2. Témoin lumineux vert
3. Témoin lumineux rouge
4. Clavier numérique
5. Couvercle troué de serrure en plastique
6. Bouton rouge
7. Lampe LED
8. Couvercle du compartiment à piles
9. Porte

Première ouverture de la boîte de sécurité

Pour ouvrir la boîte de sécurité pour la première fois,

– faites glissez le petit couvercle en plastique (5) (cf. ► *P. 4, fig. 1*) sur la plaque avant vers le haut ou vers le bas,

– insérez la clé dans la serrure,
– tournez la clé et la poignée d'ouverture (1) (cf. ► *P. 4, fig. 1*) dans le sens des aiguilles d'une montre pour ouvrir la porte.

Pose des piles

Piles nécessaires : ► *Caractéristiques techniques – p. 44*

Le compartiment à piles (8) (cf. ► *P. 4, fig. 2*) se trouve à l'arrière de la porte. Retirez le couvercle du compartiment à piles et insérez les piles. Assurez-vous de poser les piles en respectant la polarité.

Remarque : Nous recommandons l'utilisation de piles alcalines.

Programmation du code

– Lorsque la porte de la boîte de sécurité est ouverte, appuyez sur le bouton rouge (6) (cf. ► *P. 4, fig. 2*) à l'arrière de la porte, relâchez-la ; deux bips sonores retentissent.
– Introduisez un code de 3 à 8 chiffres que vous aimeriez utiliser comme code personnel et confirmez-le en appuyant sur la touche **[*]** ou **[#]** dans les 15 secondes qui suivent, autrement vous devrez recommencer le processus depuis le début (► *P. 4, fig. 1*).
– Mémorisez ou notez immédiatement votre code personnel. Vérifiez si votre nouvelle combinaison a été programmée lorsque la porte de la boîte de sécurité est ouverte.

Utilisation de votre boîte de sécurité

– Pour ouvrir la boîte de sécurité, introduisez votre code personnel et confirmez-le en appuyant sur la touche **[*]** ou **[#]**. Deux bips sonores retentissent et le témoin lumineux vert (1) s'allume.
– Tournez la poignée d'ouverture (1) (cf. ► *P. 4, fig. 1*) dans le sens des aiguilles d'une montre dans les 5 secondes qui suivent pour ouvrir la porte.

Fonction d'alarme

Programmation de la fonction d'alarme

– Lorsque la porte est ouverte, appuyez sur la touche **[*]** et maintenez-la enfoncée. Ensuite, appuyez sur la touche **[#]**. Trois bips sonores retentissent et le témoin lumineux rouge (8) clignote trois fois pour indiquer que la fonction d'alarme est activée.

Désactivation de la fonction d'alarme

– Lorsque la porte est ouverte, maintenez la touche **[*]** enfoncée et appuyez ensuite à nouveau sur la touche **[#]** ; un bip sonore retentit et le témoin lumineux vert (1) clignote 1 fois et la fonction d'alarme s'éteint.

Alarme – Avertissement

1. Si un code incorrect est introduit à trois reprises, l'alarme retentit pendant deux minutes. Si un code incorrect est introduit deux fois de plus, le clavier se bloque pendant 3 minutes. Pendant ce temps, le témoin de contrôle rouge (8) clignote à chaque seconde.
2. Si vous manipulez la boîte de sécurité, l'alarme retentira pendant 2 minutes. Pendant ce temps, le témoin lumineux rouge (8) clignote chaque seconde.

Remarque : Introduisez le code correct et confirmez en appuyant sur la touche **[*]** ou **[#]** ou ouvrez la boîte de sécurité avec la clé pour arrêter l'alarme.

3. Lorsque la fonction d'alarme est activée et que ni la clé ni l'introduction du code correct n'ont été utilisés pour arrêter l'alarme, les introductions de code pour ouvrir la boîte de sécurité via le clavier

s'accompagnent du clignotement du témoin d'avertissement qui indique que l'alarme s'est déclenchée auparavant.

Réinitialisation de la fonction d'alarme – 2 étapes :

– Pendant que la porte est encore ouverte, appuyez sur la touche **[*]** et maintenez-la enfoncée. Appuyez à nouveau sur la touche **[#]**. Un bip sonore retentit, le témoin lumineux vert (1) clignote une fois et la fonction d'alarme est éteinte.
– Pendant que la porte est encore ouverte, appuyez sur la touche **[*]** et maintenez-la enfoncée. Appuyez ensuite sur la touche **[#]**. Trois bips sonores retentissent et le témoin lumineux rouge (8) clignote trois fois pour indiquer que la fonction d'alarme est activée.

Réactivation de l'éclairage interne

Pour réactiver la lumière, appuyez sur **[#]** sur le clavier ; la lumière reste activée pendant une minute. La lumière est automatiquement activée lorsque la porte de la boîte de sécurité est ouverte avec le clavier numérique. La lumière peut à tout moment être réactivée.

Avertissement pour le remplacement des piles

En introduisant le code correct et en le confirmant en appuyant sur la touche **[*]** ou **[#]** dans les 15 secondes qui suivent, le témoin lumineux rouge (8) (cf. ► *P. 4, fig. 1*) au milieu de la plaque s'allume lorsque les piles sont faibles. Le témoin lumineux vert (1) en bas indique uniquement que le code correct a été introduit.

Les piles faibles ou complètement déchargées doivent toujours être remplacées afin d'éviter l'oxydation.

Ouvrez la boîte de sécurité, retirez le couvercle du compartiment à piles (8) (cf. ► *P. 4, fig. 2*) à l'arrière de la porte et remplacez les 4 piles usagées.

Important : Pour reprogrammer le code, répétez les étapes décrites dans.

Fonction d'ouverture d'urgence

Il existe une possibilité d'ouverture manuelle d'urgence de la boîte de sécurité. Si vous avez oublié ou égarer votre combinaison,

– faites glisser le petit couvercle en plastique (5) (cf. ► *P. 4, fig. 1*) sur la plaque frontale vers le haut ou vers le bas,
– insérez la clé dans la serrure et tournez-la dans le sens des aiguilles d'une montre,
– tournez le bouton (1) (cf. ► *P. 4, fig. 1*) dans le sens des aiguilles d'une montre. Cela permet d'ouvrir la boîte de sécurité manuellement à tout moment.

La clé peut également être utilisée lorsque les piles sont trop faibles ou complètement déchargées.

Fixation de la boîte de sécurité

Afin de réduire le risque de vol de la boîte de sécurité, nous recommandons expressément d'ancrer la boîte de sécurité au sol, à un mur ou à l'intérieur d'une armoire. Pour votre confort, il y a des trous (diamètre de 11 mm) aussi bien au fond qu'à l'arrière de la boîte de sécurité. Elle peut par exemple être fixée à l'aide d'un écarteur adapté (M6/M8) en fonction du type de sol auquel la boîte de sécurité est ancrée. Veuillez fixer la boîte de sécurité correctement selon ► *P. 4, fig. 3*.

La boîte de sécurité doit être posée et installée en position horizontale.

Caractéristiques techniques

	BE-1 LED Security Box	BE-2 LED Security Box	BE-3 LED Security Box
Alimentation électrique	4× AA, R6, 1,5 V	4× AA, R6, 1,5 V	4× AA, R6, 1,5 V
Dimensions			
• Extérieures	230×350×250 mm	300×420×350 mm	500×350×350 mm
• Intérieures	226×346×195 mm	296×416×295 mm	496×346×295 mm
Épaisseur murale			
• Boîtier	2 mm	2 mm	2 mm
• Porte	4 mm	4 mm	4 mm
Volume	15 L	36 L	51 L
Poids	10 kg	16 kg	20 kg

Mise au rebut

L'emballage se compose de matériaux écologiques que vous pouvez remettre aux centres de recyclage locaux.

Renseignez-vous quant aux possibilités d'élimination du produit usagé auprès de votre administration communale ou municipale.

Les piles et batteries qui ne sont plus nécessaires ne doivent pas être jetées aux ordures ménagères, mais plutôt être mises au rebut conformément aux instructions.

– Apportez les piles et batteries devenues inutilisables à un centre de collecte du fabricant ou de la commune.
– Ne brûlez pas les piles. Risque d'explosion !

Table of contents

Introduction **45**
Intended use 45
Safety **45**
Explanation of symbols 45
Safety instructions 46
Fundamental safety precautions 46
Safety instructions for batteries 46
Overview **47**
Opening the security box for the first time **47**
Installing the batteries **47**
Programming the code **47**
Using your security box **48**
Alarm function **48**
Programming of the alarm function 48
Turning off of the alarm function 48
Alarm warning **48**
To reset the alarm function – 2 steps: 48
Re-activating the interior light **48**
Warning for battery replacement **48**
Override instruction to open the security box **49**
Fixation of the security box **49**
Technical data **49**
Disposal **49**

Introduction

Familiarize yourself with the product before using it for the first time. Please read the following operating instructions carefully. Use the product only as described and for the specified areas of application.

Keep these operating instructions in a safe place for future reference.

If you sell or pass on the device, you must also pass on these operating instructions.

Note: Only suitable for private use. All pictures are exemplary. Product may differ. Subject to change.

Intended use

The security box is for the purpose of storing belongings. It has a strong steel plate casing and can be mounted both on a wall or a robust surface.

The device is not designed for commercial use.

Any other use not described in these operating instructions is unauthorized misuse. The manufacturer is not liable for damages that may occur as a result.

Safety

Explanation of symbols

Safety notes are clearly identified in the instructions. The following descriptions are used:

DANGER! Immediate risk to life or risk of injury! A directly dangerous situation which will lead to death or serious injuries.

WARNING! Probable risk to life or risk of injury! A generally dangerous situation which may lead to death or serious injuries.

CAUTION! Potential risk of injury! A dangerous situation which may lead to injuries.

NOTICE! Risk of damage to the device! Situation which may lead to property damages.

Note: Information that will help you to better understand the processes at hand.

- Symbols on your device may not be removed or covered. Illegible information on the device must be replaced immediately.

Read and follow the instructions prior to initial use.

Danger to life and risk of accidents for infants and children.

Safety instructions

WARNING – FOR THE SAFETY OF PERSONS IT IS IMPORTANT TO FOLLOW THESE INSTRUCTIONS. SAVE THESE INSTRUCTIONS

- This unit may not be used by people (including children) with reduced physical, sensory or mental capacities, with a lack of experience and without the appropriate knowledge, unless they are supervised by someone who is responsible for their safety or have been instructed by such a person with regard to how the unit is to be operated.
- Cleaning and maintenance by the user must not be carried out by children.

Fundamental safety precautions

Please read all safety instructions and directions! Failure to follow the safety instructions and directions may result in electric shock, fire and/or serious injury.

Generally accepted accident prevention regulations and the enclosed safety instructions must be observed. If you disregard any of the safety precautions, you may place yourself and others at risk.

- The device may only be used if it is in perfect condition and completely installed. If the device or part of it is defective, it must be taken out of use and repaired or disposed of properly.
- Exercise caution and only work when in a good condition: If you are tired, ill, if you have ingested alcohol, medication or illegal drugs, do not use the device as you are not in a condition to operate it safely.
- When working on walls, ceiling or floors, pay attention to any installed cables as well as gas and water lines.
- Important! Read and follow these instructions carefully and keep for future reference.
- Caution: **Do not** keep the security box keys in the security box itself.

Risk of fatal injury as well as risk of accidents for infants and children!

- Never leave children unattended with the packaging material or the product. There is risk of suffocation due to packaging materials and risk of fatal injury from choking. Children often underestimate the dangers. Always keep children away from the product. The product is not a toy.

Safety instructions for batteries

DANGER! Risk of fatal injury! Batteries do not belong in the hands of children. Do not leave batteries lying around. There is a risk that these may be swallowed by children or pets. In case of swallowing, seek medical attention immediately.

- **RISK OF EXPLOSION!** Never recharge batteries, do not short-circuit and/or open them. Overheating, fire hazard or bursting may result. Never throw batteries into a fire or water. The battery can explode.

- Avoid extreme conditions and temperatures that may affect batteries, such as placing batteries on radiators. Otherwise, there is an increased risk of leakage.
- Take used batteries out of the product immediately. Otherwise, there is an increased risk of leakage.
- Check the batteries regularly for leaks.
- Leaking or damaged batteries can cause chemical burns if they come in contact with the skin, therefore in this case always wear suitable protective gloves!
- Avoid contact with skin, eyes and mucous membranes if fluid has leaked from the battery. In case of contact with battery acid, immediately rinse affected areas with plenty of clear water and seek medical attention immediately.
- If lightly soiled, clean battery and product contacts with a dry, lint-free cloth before loading.
- Remove the battery if the product is not in use for extended periods of time.
- Pay attention to the correct polarity when loading! This is indicated in the battery compartment. Otherwise, the battery may explode.
- Insert the battery carefully. Otherwise, the product may become damaged.
- Do not throw used batteries into household waste, but dispose of them at the designated points for waste collection.

Overview

► *Overview – p. 3*

1. Knob
2. Green light
3. Red light
4. Numerieal keypad
5. Keyhole plastic cover
6. Red button
7. LED light
8. Battery cover plate
9. Door

Opening the security box for the first time

To open the security box for the first time,

– push the small plastic cover (5) (see ► *p. 4, fig. 1*) on the front panel upwards or downwards,
– insert the key into the keyhole,
– turn the key clockwise and turn the doorknob (1) (see ► *p. 4, fig. 1*) clockwise to open the door.

Installing the batteries

Required batteries: ► *Technical data – p. 49*

The batteries compartment (8) (see ► *p. 4, fig. 2*) is located on the back of the door. Remove the battery cover and install the batteries. Ensure the batteries are fitted with the correct corresponding polarity.

Remark: The use of alkaline batteries is recommended.

Programming the code

– With the security box door open, press the red button (6) (see ► *p. 4, fig. 2*) on the back of the door, release it and 2 beeps will sound.
– Then press a combination of 3 to 8 numbers that you wish to use as your personal code, and confirm by pressing the button **[*]** or **[#]** within 15 seconds or else, you will have to start the whole procedure again from the beginning (► *p. 4, fig. 1*).
– Remember or note down your personal code immediately. Check whether your new combination has been programmed, while the security box door is still open.

Using your security box

– to open the security box, enter your personal code and confirm by pressing the key **[*]** or **[#]**. 2 beeps will sound and the green light (2) will turn on.

– within 5 seconds turn the doorknob (1) (see ► *p. 4, fig. 1*) clockwise to open the door.

Alarm function

Programming of the alarm function

– when the door is opened, press and hold the button **[*]**, then press the button **[#]**. 3 beeps will sound and the red light (3) will flash 3 times, indicating that the alarm function is turned on.

Turning off of the alarm function

– when the door is opened, press and hold the button **[*]** then press the button **[#]** again, 1 beep will sound and the green light (2) will flash 1 time and the alarm function turns off.

Alarm warning

1. If the incorrect codes are inputted 3 times, the alarm will be sounded for 2 minutes. If the incorrect codes are inputted another 2 times, the keypad will be locked for 3 minutes. During the period, the red light (3) will keep on flashing every second.
2. When the security box is meddled with, the alarm will be sounded for 2 minutes. During the period, the red light (3) will keep on flashing every second.

Note: Enter the correct code and confirm by pressing the key **[*]** or **[#]** or use the override key to open the security box in order to stop the alarm.

3. If the alarm function is triggered and neither the override key nor insertion of the correct code was used to stop the alarm, subsequent code insertions to open the security box by keypad will be accompanied by a flashing red light (3) warning indicating that the alarm has been triggered off previously.

To reset the alarm function – 2 steps:

– while the door is still opened, press and hold the button **[*]**. Push the button **[#]** again. 1 beep will sound and the green light (2) will flash 1 time and the alarm function is turned off.

– while the door is still opened, press and hold the button **[*]**. Then press the button **[#]**. 3 beeps will sound and the red light (3) will flash 3 times indicating that the alarm function is turned on.

Re-activating the interior light

To re-activate the light press **[#]** on the keypad, the light will be turned on for another 1 minute. The light is automatically activated when the security box door is opened with the electronic keypad. The light can be re-activated at any time.

Warning for battery replacement

While inputting the correct code and confirming by pressing the button **[*]** or **[#]** within 15 seconds, if the batteries are low, the red light (3) (see ► *p. 4, fig. 1*) in the middle of the plate will turn on. The green light (2) at the bottom only indicates that the correct code has be inputted.

Low or fully discharged batteries must be always be replace to avoid oxidation.

Open the security box, remove the battery cover plate (8) (see ► *p. 4, fig. 2*) on the back of the door and replace the 4 old batteries.

Important: You must re-program the code, using the above steps as in ► *Programming the code – p. 47*.

Override instruction to open the security box

We have engineered a manual override system for your security box. If you forget or misplace your combination,

– push the small plastic cover (5) (see ► *p. 4, fig. 1*) on the front panel upwards or downwards,
– insert the key into the keyhole and turn it clockwise direction,
– turn the knob (1) (see ► *p. 4, fig. 1*) clockwise. This will manually open the security box at any time.

The override key can also be used when batteries are low and fully discharged.

Fixation of the security box

To reduce the risk of theft of the security box, it is highly recommended to anchor the security box to the floor, wall or in a cupboard. For your convenience, there are holes (diameter 11mm) both in the bottom and on the back. It can be fixed by using for example, appropriate expansion bolts (M6/M8) depending on the material the security box is being anchored onto. Please fix the security box correctly according ► *p. 4, fig. 3*.

The security box should be placed in a levelled horizontal position when installed.

Technical data

	BE-1 LED Security Box	BE-2 LED Security Box	BE-3 LED Security Box
Power supply	4× AA, R6, 1,5 V	4× AA, R6, 1,5 V	4× AA, R6, 1,5 V
Dimensions			
• Outside	230×350×250 mm	300×420×350 mm	500×350×350 mm
• Inside	226×346×195 mm	296×416×295 mm	496×346×295 mm
Wall thickness			
• Casing	2 mm	2 mm	2 mm
• Door	4 mm	4 mm	4 mm
Volume	15 L	36 L	51 L
Weight	10 kg	16 kg	20 kg

Disposal

The packaging is made of environmentally friendly materials which you can dispose of at local recycling centres.

Options for the disposal of the worn-out product can be obtained from your municipality or city administration.

Batteries and rechargeable batteries that are no longer needed do not belong in the household waste, but must be disposed of properly.

– Take any unusable batteries and rechargeable batteries to the dealer or community battery collection point.
– Do not burn batteries. Risk of explosion!

Sadržaj

Uvod **50**
Namjenska uporaba 50
Sigurnost **50**
Objašnjenje simbola 50
Sigurnosne upute 51
Osnovne sigurnosne napomene 51
Sigurnosne napomene uz baterije 51
Pregled **52**
Prvo otvaranje sigurnosne kutije **52**
Postavljanje baterija **52**
Programiranje koda **52**
Uporaba Vaše sigurnosne kutije **53**
Funkcija alarma **53**
Programiranje funkcije alarma 53
Isključivanje funkcije alarma 53
Alarm-upozorenje **53**
Resetiranje funkcije alarma – 2 koraka: 53
Reaktiviranje unutrašnje rasvjete **53**
Upozorenje za zamjenu baterija **53**
Funkcija otvaranja u slučaju nužde **54**
Fiksiranje sigurnosne kutije. **54**
Tehnički podaci **54**
Odlaganje u otpad **54**

Uvod

Prije prve uporabe upoznajte se s proizvodom. U tu svrhu pažljivo pročitajte upute za uporabu u nastavku. Koristite se ovim proizvodom samo kao što je opisano i za navedena područja primjene.

Sačuvajte ove upute za uporabu kako biste kasnije u njima mogli potražiti informacije.

Ako ovaj uređaj prodajete ili prosljeđujete, obvezno predajte i ove upute za uporabu.

Napomena: Namijenjeno isključivo za privatnu uporabu. Sve slike služe samo kao primjer. Proizvod može od njih odstupati. Pridržavamo pravo na izmjene.

Namjenska uporaba

Sigurnosna kutija služi za čuvanje predmeta. Ona raspolaže stabilnim kućištem od čeličnog lima i može se pričvrstiti na zid ili na stabilnu površinu.

Ovaj uređaj nije namijenjen komercijalnoj uporabi.

Svaka druga uporaba koja nije opisana u ovim uputama za uporabu smatra se nedopuštenom zloporabom. Proizvođač ne odgovara za štete koje bi na temelju toga mogle nastati.

Sigurnost

Objašnjenje simbola

Sigurnosne napomene jasno su označene u uputama za uporabu. Koristimo se ovim prikazima:

OPASNOST! Neposredna opasnost za život ili opasnost od ozljeda! Neposredno opasna situacija koja će dovesti do smrti ili teških ozljeda.

UPOZORENJE! Vrlo vjerojatna opasnost za život ili opasnost od ozljeda! Općenito opasna situacija koja može dovesti do smrti ili teških ozljeda.

OPREZ! Eventualna opasnost od ozljeda! Opasna situacija koja može dovesti do ozljeda.

PAŽNJA! Opasnost od oštećenja uređaja! Situacija koja može dovesti do materijalnih šteta.

Napomena: Informacije za bolje razumijevanje procesa.

- Simbole, koji se nalaze na ovom uređaju, ne smijete uklanjati niti prekrivati. Napomene na uređaju, koje više nisu čitljive, morate smjesta zamijeniti.

Prije uporabe pročitajte i poštujte upute za uporabu.

Opasnost za život i opasnost od nezgoda za malu djecu i djecu.

Sigurnosne upute

UPOZORENJE – RADI SIGURNOSTI OSOBA VAŽNO JE POŠTOVATI OVE UPUTE. SAČUVAJTE OVE UPUTE

- Ovaj uređaj nije namijenjen za to da ga upotrebljavaju osobe smanjenih tjelesnih, osjetilnih ili mentalnih sposobnosti (uključujući i djecu) ili osobe s nedovoljno iskustva i znanja, osim ako ih ne nadzire osoba zadužena za njihovu sigurnost ili ako su od te osobe dobili upute za sigurnu uporabu uređaja.
- Korisničko čišćenje i održavanje ne smiju provoditi djeca.

Osnovne sigurnosne napomene

Pročitajte sve sigurnosne napomene i upute. Ako se ne budete pridržavali sigurnosnih napomena i uputa, posljedica mogu biti strujni udar, požar i/ili teške ozljede.

Opće priznati propisi za sprječavanje nezgoda i priložene sigurnosne napomene svakako se moraju poštovati. Ako zanemarujete sigurnosne napomene, ugrožavate sebe i druge.

- Uređaj se isključivo smije upotrebljavati kada je potpuno ispravan i montiran. Ako je sam uređaj ili neki njegov dio pokvaren, mora se staviti izvan pogona i stručno popraviti ili odložiti u otpad.
- Uvijek radite s oprezom i kad ste u dobrom fizičkom stanju: Umor, bolest, konzumacija alkohola, utjecaj lijekova i opojnih droga smatraju se neodgovornim ponašanjem jer uređaj u tom slučaju više ne možete sigurno upotrebljavati.
- Prilikom bušenja u zid, strop ili pod treba obratiti pozor na kablove te na vodove plina i vode.
- Važno! Pročitajte i slijedite ovu Uputu pažljivo i sačuvajte ju na kasniji uvid.
- Pažnja: Ključeve sigurnosne kutije **nemojte** odložiti u samu sigurnosnu kutiju.

Opasnost za život i opasnost od nezgoda za malu djecu i djecu!

- Nikada ne ostavljajte djecu bez nadzora s ambalažom i proizvodom. Postoji opasnost od gušenja od ambalaže i opasnost za život uzrokovana gušenjem. Djeca često podcjenjuju opasnosti. Držite djecu dalje od proizvoda. Ovaj proizvod nije igračka.

Sigurnosne napomene uz baterije

OPASNOST! Opasnost za život! Baterijama nije mjesto u dječjim rukama. Ne ostavljajte baterije uokolo. Postoji opasnost da će ih progutati djeca ili kućni ljubimci. U slučaju gutanja odmah potražite liječničku pomoć.

- **OPASNOST OD EKSPLOZIJA!** Nikada ponovno ne punite baterije, ne stvarajte im kratak spoj ni/niti ih ne otvarajte. Posljedica mogu biti pregrijava-

nje, opasnost od požara ili pucanje. Nikada ne bacajte baterije u vatru ili vodu. Baterija može eksplodirati.

- Izbjegavajte ekstremne uvjete i temperature koji bi mogli djelovati na baterije, npr. na grijaćim tijelima. U protivnom postoji povećana opasnost od curenja.
- Istrošene baterije odmah izvadite iz proizvoda. U protivnom postoji povećana opasnost od curenja.
- Redovito provjeravajte jesu li baterije nepropusne.
- Iscurjele ili oštećene baterije mogu u dodiru s kožom prouzročiti nadraženja; zbog toga u tom slučaju obvezno nosite prikladne zaštitne rukavice!
- Izbjegavajte doticaj s kožom, očima i sluznicom ako je iz baterije iscurila tekućina. U slučaju doticaja s kiselinom iz baterije to mjesto odmah isperite s dosta čiste vode pa odmah potražite liječničku pomoć.
- U slučaju blagih zaprljanja očistite kontakte baterije i proizvoda prije umetanja suhom krpom koja ne ostavlja vlakna.
- Ako se dulje vrijeme nećete koristiti ovim proizvodom, iz njega izvadite bateriju.
- Pri umetanju baterije pazite da polovi budu ispravno okrenuti! To je prikazano u pretincu za baterije. U protivnom, baterija može eksplodirati.
- Pažljivo umetnite bateriju. U protivnom se proizvod može oštetiti.
- Istrošene baterije ne odlažite u kućanski otpad, nego ih odložite u reciklažnom dvorištu predviđenom za poseban otpad.

Pregled

► *Pregled – str. 3*

1. Kuglasta kvaka vrata
2. Zelena kontrolna lampica
3. Crvena kontrolna lampica
4. Brojčana tipkovnica
5. Plastični poklopac ključanice
6. Crveni gumb
7. LED lampica
8. Poklopac pretinca za bateriju
9. Vrata

Prvo otvaranje sigurnosne kutije

Za otvaranje sigurnosne kutije po prvi put,

– odmaknite mali plastični poklopac (5) (vidi ► *Str. 4, sl. 1*) na čeonoj ploči prema gore ili dolje,
– utaknite ključ u ključanicu.
– Okrenite ključ u smjeru kazaljke na satu i kuglastu ručku vrata (1) (vidi ► *Str. 4, sl. 1*) u smjeru kazaljke na satu, kako bi otvorili vrata.

Postavljanje baterija

Potrebne baterije: ► *Tehnički podaci – str. 54*

Pretinac za baterije (8) (vidi ► *Str. 4, sl. 2*) nalazi se na poleđini vrata. Uklonite pretinac za baterije i postavite baterije. Uvjerite se, da su baterije postavljene sa ispravnom polarnosti.

Napomena: Preporuča se uporaba alkalnih baterija.

Programiranje koda

– Pri otvorenim vratima sigurnosne kutije pritisnite crveni gumb (6) (vidi ► *Str. 4, sl. 2*) na poleđini vrata, pustite ga i čuju se dva piskava zvuka.
– Potom pritisnite kombinaciju od 3 do 8 brojki, koje želite koristiti kao svoj osobni kod i potvrdite unos pritiskanjem na tipku **[*]** ili **[#]** unutar 15 sekundi, inače cijeli postupak morate od početka ponoviti (► *Str. 4, sl. 1*).

– Zapamtite ili zabilježite si odmah Vaš osobni kod. Provjerite, da li je Vaša nova kombinacija programirana, dok su vrata sigurnosne kutije još otvorena.

Uporaba Vaše sigurnosne kutije

– Za otvaranje sigurnosne kutije unesite Vaš osobni kod i potvrdite unos tipkom **[*]** ili **[#]**. Čuju se dva piskava zvuka i pali se zelena kontrolna lampica (1).
– Unutar 5 sekundi kuglastu ručku vrata (1) (vidi ► *Str. 4, sl. 1*) okrenite u smjeru kazaljke na satu, kako bi otvorili vrata.

Funkcija alarma

Programiranje funkcije alarma

– Pri otvorenim vratima pritisnite i držite tipku **[*]**, potom pritisnite tipku **[#]**. Čuju se tri piskava zvuka i crvena kontrolna lampica (8) tri puta treperi i time prikazuje, da je funkcija alarma uključena.

Isključivanje funkcije alarma

– Pri otvorenim vratima držite pritisnutu tipku **[*]** i potom ponovno pritisnite tipku **[#]**, čuje se piskavi zvuk i zelena kontrolna lampica (1) treperi 1 put, a funkcija alarma se isključuje.

Alarm-upozorenje

1. Ako se tri puta unese pogrešan kod, aktivira se alarm u trajanju od dvije minute. Ako se još dva puta unese pogrešan kod, tipkovnica se blokira najmanje 3 minute. Za to vrijeme crvena kontrolna lampica (8) dalje treperi svaku sekundu.
2. Ako se manipulira na sigurnosnoj kutiji, aktivira se alarm u trajanju od 2 minute. Za to vrijeme crvena kontrolna lampica (8) treperi u taktu sekunde.

Uputa: Unesite ispravan kod i potvrdite unos tipkom **[*]** ili **[#]** ili sa ključem otvorite sigurnosnu kutiju, kako bi zaustavili alarm.

3. Ako se u slučaju aktiviranja funkcije alarma za zaustavljanje alarma ne koristi ni ključ, niti unos ispravnog koda, za vrijeme sljedećih unosa koda za otvaranje sigurnosne kutije preko tipkovnice treperi upozorna lampica koja prikazuje, da se prije toga aktivirao alarm.

Resetiranje funkcije alarma – 2 koraka:

– Dok su vrata još otvorena, pritisnite i držite tipku **[*].** Ponovno pritisnuti tipku **[#]**. Čuje se piskavi zvuk i zelena kontrolna lampica (1) jedan puta treperi, funkcija alarma je isključena.
– Dok su vrata još otvorena, pritisnite i držite tipku **[*]**. Potom pritisnite tipku **[#]**. Čuju se tri piskava zvuka i crvena kontrolna lampica (8) tri puta treperi, što prikazuje, da je funkcija alarma uključena.

Reaktiviranje unutrašnje rasvjete

Za ponovno aktiviranje svjetla, pritisnite **[#]** na tipkovnici, svjetlo se uključuje za još jednu minutu. Svjetlo se automatski aktivira, kada se vrata sigurnosne kutije otvore preko elektronske tipkovnice. Svjetlo se u svako vrijeme može ponovno aktivirati.

Upozorenje za zamjenu baterija

Kod unosa pravog koda i potvrđivanja pritiskanjem tipke **[*]** ili **[#]** unutar 15 sekundi, kod slabih baterija se pali crvena kontrolna lampica (8) (vidi ► *Str. 4, sl. 1*) u sredini ploče. Zelena kontrolna lampica (1) dolje prikazuje samo ispravan unos koda.

Slabe ili potpuno ispražnjene baterije moraju se uvijek zamijeniti, kako bi se izbjegla oksidacija.

Otvorite sigurnosnu kutiju, uklonite poklopac pretinca za baterije (8) (vidi ► *Str. 4, sl. 2*) na poleđini vrata i zamijenite 4 stare baterije.

Važno: Kod morate nanovo programirati tako, da gore navedene korake izvršite kao u.

Funkcija otvaranja u slučaju nužde

Za sigurnosnu kutiju postoji mogućnost manualnog otvaranja u slučaju nužde Ako ste zaboravili ili izgubili Vašu kombinaciju,

– odmaknite mali plastični poklopac (5) (vidi ► *Str. 4, sl. 1*) na čeonoj ploči prema gore ili dolje,
– utaknite ključ u ključanicu i okrenite ga u smjeru kazaljke na satu,
– okrenite gumb (1) (vidi ► *Str. 4, sl. 1*) u smjeru kazaljke na satu. Na taj način je u svako vrijeme moguće otvoriti sigurnosnu kutiju.

Ključ se može koristiti i za slučaj, kada su baterije slabe ili potpuno ispražnjene.

Fiksiranje sigurnosne kutije.

Kako bi izbjegli rizik krađe sigurnosne kutije, prijeko se preporučuje, sigurnosnu kutiju učvrstiti na zid ili u ormar. Za Vašu udobnost na dnu i na poleđini postoje rupe (promjer 11 mm). Ona se može pričvrstiti primjerice primjerenim razupornim klinom (M6/M8), ovisno o tome, na kojoj podlozi će se sigurnosna kutija učvrstiti. Sigurnosnu kutiju molimo Vas ispravno pričvrstite prema ► *Str. 4, sl. 3*.

Sigurnosnu kutiju treba postaviti i instalirati u vodoravnom položaju.

Tehnički podaci

	BE-1 LED Security Box	**BE-2 LED Security Box**	**BE-3 LED Security Box**
Napajanje strujom:	4× AA, R6, 1,5 V	4× AA, R6, 1,5 V	4× AA, R6, 1,5 V
Dimenzije			
• Izvana	230×350×250 mm	300×420×350 mm	500×350×350 mm
• Iznutra	226×346×195 mm	296×416×295 mm	496×346×295 mm
Debljina stjenke			
• Kućište	2 mm	2 mm	2 mm
• Vrata	4 mm	4 mm	4 mm
Volumen	15 L	36 L	51 L
Težina	10 kg	16 kg	20 kg

Odlaganje u otpad

Ambalaža se sastoji od ekološki prihvatljivih materijala koji se mogu odlagati u otpad na lokalnim mjestima za recikliranje.

Možete saznati za mogućnosti kako ukloniti proizvod u vašoj općinskoj ili gradskoj upravi.

Akumulatori i baterije koje više nisu potrebne ne spadaju u kućni otpad, već se moraju propisno zbrinuti.

– Neupotrebljive baterije odnesite na mjesto za prikupljanje baterija u prodavaonici ili lokalnoj zajednici.
– Nemojte spaljivati baterije. Opasnost od eksplozija!

Tartalomjegyzék

Bevezetés **56**
Rendeltetésszerű használat 56
Biztonság **56**
Jelmagyarázat 56
Biztonsági utasítások 57
Alapvető biztonsági utasítások 57
Elemekre vonatkozó biztonsági utasítások 58
Áttekintés **58**
A széf első nyitása **58**
Az elemek behelyezése **58**
A kód programozása **59**
A széf használata **59**
Riasztás funkció **59**
A riasztás funkció programozása 59
A riasztás funkció kikapcsolása 59
Riasztás-figyelmeztetés **59**
Riasztás funkció visszaállítása – 2 lépés: 59
A belső világítás ismételt bekapcsolása **59**
Figyelmeztetés az elemek cseréjére **60**
Vésznyitás funkció **60**
A széf rögzítése **60**
Műszaki adatok **60**
Ártalmatlanítás **61**

Bevezetés

A termék első használata előtt ismerkedjen meg a termékkel. Ehhez olvassa el figyelmesen a következő használati útmutatót. Csak a leírtaknak megfelelően használja a terméket és csak az arra kijelölt felhasználási területen.

Őrizze meg ezt a használati útmutatót, hogy később utána tudjon nézni benne.

A készülék értékesítése vagy továbbadása esetén feltétlenül adja át ezt a használati útmutatót is.

Megjegyzés: Kizárólag magáncélú használatra alkalmas. Az ábrák példaként szolgálnak. Maga a termék ettől némileg eltérhet. Változtatás joga fenntartva.

Rendeltetésszerű használat

A széf tárgyak megőrzésére szolgál. Erős fémházzal rendelkezik és vagy falon vagy pedig valamilyen stabil felületen lehet rögzíteni.

A készülék nem ipari használatra készült.

Minden más alkalmazás, ami a jelen használati útmutatóban nem szerepel, nem megengedett, helytelen használatnak minősül. A gyártó nem felel az ezekből adódó károkért.

Biztonság

Jelmagyarázat

A használati útmutatóban világosan megjelöltük a biztonsági utasításokat. Az alábbi jelekkel találkozhat:

VESZÉLY! Közvetlen élet- vagy sérülésveszély! Közvetlenül veszélyes helyzet, ami halált vagy komoly sérüléseket okoz.

FIGYELMEZTETÉS! Lehetséges élet- vagy sérülésveszély! Általános veszélyes helyzet, ami halált vagy komoly sérüléseket okozhat.

VIGYÁZAT! Esetleges sérülésveszély! Veszélyes helyzet, ami sérüléseket okozhat.

FIGYELEM! Fennáll a készülék károsodásának veszélye! Olyan helyzet, ami anyagi károkat okozhat.

Megjegyzés: Olyan információk, amiket a folyamatok jobb megértéséhez adtunk meg.

- A készüléken található jelzéseket tilos levenni vagy letakarni. A készüléken a már nem olvasható utasításokat azonnal ki kell cserélni.

Az üzembe helyezés előtt olvassa el és tartsa be a használati útmutatót.

Kisgyermekek és gyermekek számára élet- és balesetveszélyes.

Biztonsági utasítások

FIGYELMEZTETÉS – A SZEMÉLYI BIZTONSÁG ÉRDEKÉBEN FONTOS EZEKNEK AZ UTASÍTÁSOKNAK A BETARTÁSA. EZEKET AZ UTASÍTÁSOKAT ŐRIZZE MEG

- Ez a készülék nem alkalmas arra, hogy korlátozott fizikai, érzékszervi vagy szellemi képességekkel bíró, illetve csekély tapasztalattal és/vagy gyakorlattal rendelkező személyek (beleértve a gyermekeket is) használják, hacsak nem egy, a biztonságukért felelő személy felügyelete alatt, vagy a tőle kapott, a termék használatára vonatkozó utasításokat követve.
- Gyermekek nem végezhetik a készülék felhasználó által elvégezhető tisztítását és karbantartását.

Alapvető biztonsági utasítások

Olvasson el minden biztonsági utasítást és útmutatást! A biztonsági utasítások és útmutatások be nem tartása áramütést, tüzet és/vagy komoly sérüléseket okozhat.

Az általánosan elismert baleset-megelőzési előírásokat és a mellékelt biztonsági utasításokat figyelembe kell venni. Ha ezeket figyelmen kívül hagyja, azzal veszélyezteti saját magát és másokat is.

- A készüléket csak akkor szabad használni, ha az kifogástalan állapotban van és teljesen össze van szerelve. Amennyiben a készülék vagy annak valamely része meghibásodott, üzemen kívül kell helyezni és szakszerűen kell javítani vagy ártalmatlanítani.
- Mindig megfontoltan, jó testi/lelki állapotban dolgozzon: Felelőtlenség megengedni, hogy fáradtság, betegség, alkohol fogyasztása, gyógyszerek és kábítószer befolyásolja Önt, mivel Ön ilyen esetben már nem tudja biztonságosan használni a készüléket.
- A falba, mennyezetbe vagy padlóba történő fúráskor ügyeljen a kábelekre, valamint a gáz- és vízvezetékekre.
- Fontos! Olvassa el és kövesse ezeket az utasításokat gondosan és őrizze meg a későbbi felhasználás céljára.
- Figyelem: a széf kulcsát **ne** magában a széfben őrizze.

Kisgyermekek és gyermekek számára élet- és balesetveszélyes!

- Soha ne hagyja a gyermekeket felügyelet nélkül egyedül a csomagolóanyaggal és a termékkel. Fennáll a csomagolóanyag okozta fulladás-, valamint fojtás okozta életveszély. A gyermekek gyakran alábecsülik a veszélyeket. A gyermekeket mindig tartsa távol a terméktől. A termék nem játékszer.

Elemekre vonatkozó biztonsági utasítások

VESZÉLY! Életveszély! Az elemek nem valók gyermekek kezébe. Ne hagyja az elemeket szanaszét. Fennáll a veszély, hogy gyermekek vagy háziállatok lenyelik. Lenyelés esetén azonnal forduljon orvoshoz.

- **ROBBANÁSVESZÉLY!** Soha ne töltse fel újra az elemet, ne zárja azt rövidre és/vagy ne nyissa azt fel. Ennek túlmelegedés, tűzveszély vagy robbanás lehet a következménye. Az elemeket soha ne dobja tűzbe vagy vízbe. Az elemek felrobbanhatnak.
- Kerülje az olyan extrém körülményeket és hőmérsékleteket, amik hatással lehetnek az elemekre, pl. a fűtőtestek. Különben fokozott kifolyás-veszély áll fenn.
- A használt elemeket azonnal távolítsa el a termékből. Különben fokozott kifolyás-veszély áll fenn.
- Rendszeresen ellenőrizze az elemeket tömítetlenségre vonatkozóan.
- A kifolyt vagy megsérült elemek megérintése marást okozhat a bőrön; ezért ebben az esetben viseljen megfelelő védőkesztyűt!
- Kerülje a bőrrel, szemmel és nyálkahártyával való érintkezést, ha az elemből folyadék szivárog. Ha az elemből kifolyt savhoz hozzáér, az érintett helyeket azonnal öblítse le tiszta vízzel, és azonnal menjen orvoshoz.
- Az elem- és termékérintkezők kisebb szennyeződése esetén a behelyezés előtt azokat száraz, szöszmentes kendővel tisztítsa meg.
- Ha hosszabb ideig nem használja a terméket, az elemeket vegye ki belőle.
- A berakáskor ügyeljen a helyes polaritásra! Ez az elemtartó rekeszen fel van tűntetve. Ellenkező esetben az elemek felrobbanhatnak.
- Óvatosan tegye be az elemeket. Ellenkező esetben a termék károsodhat.
- A használt elemeket ne dobja a háztartási hulladékok közé, hanem azokat a veszélyes hulladékok gyűjtőhelyén ártalmatlanítsa.

Áttekintés

► *Áttekintés – 3. old.*

1. Ajtógomb
2. Zöld ellenőrző lámpa
3. Piros ellenőrző lámpa
4. Számbillentyűzet
5. Műanyag kulcslyukfedél
6. Piros gomb
7. LED lámpa
8. Elemtartó rekesz fedele
9. Ajtó

A széf első nyitása

A széf első nyitásához,

– tolja felfelé vagy lefelé a kis műanyag fedelet (5) (lásd ► *4. old., 1. ábra*) az elülső lapon,
– dugja be a kulcsot a kulcslyukba,
– fordítsa el a kulcsot és az ajtógombot (1) (lásd ► *4. old., 1. ábra*) az óramutató járásával megegyező irányban az ajtó nyitásához.

Az elemek behelyezése

Szükséges elemek: ► *Műszaki adatok – 60. old.*

Az elemtartó rekesz (8) (lásd ► *4. old., 2. ábra*) az ajtó hátoldalán található. Távolítsa el az elemtartó rekesz fedelét és helyezze be az elemeket. Győződjön meg róla, hogy az elemek megfelelő polaritással lettek behelyezve.

Megjegyzés: alkálielemek használata javasolt.

A kód programozása

– Nyomja meg nyitott széfajtónál a piros gombot (6) (lásd ► *4. old., 2. ábra*) az ajtó hátoldalán, engedje el és két csipogó hang hallatszik.
– Nyomja meg ezután 3 – 8 szám kombinációját, amelyeket személyes kódként szeretne használni és erősítse meg ezt a **[*]** vagy a **[#]** gomb megnyomásával 15 másodpercen belül, különben az egész folyamatot elölről kell kezdenie (► *4. old., 1. ábra*).
– Jegyezze meg vagy jegyezze fel azonnal a személyes kódját. Ellenőrizze, hogy az Ön új kombinációja akkor lett programozva, mialatt a széf ajtaja még nyitva van.

A széf használata

– A széf nyitásához vigye be a személyes kódját és erősítse meg a **[*]** vagy a **[#]** gombbal. Két csipogó hang hallatszik és a zöld ellenőrző lámpa (1) felvillan.
– Fordítsa el 5 másodpercen belül az ajtógombot (1) (lásd ► *4. old., 1. ábra*) az óramutató járásával megegyező irányban az ajtó nyitásához.

Riasztás funkció

A riasztás funkció programozása

– Ha az ajtó nyitva van, nyomja meg és tartsa nyomva a **[*]** gombot, azután nyomja meg a **[#]** gombot. Három csipogó hang hallatszik és a piros ellenőrző lámpa (8) hármat villan és ezzel jelzi, hogy a riasztás funkció be van kapcsolva.

A riasztás funkció kikapcsolása

– Ha az ajtó nyitva van, tartsa nyomva a **[*]** gombot, azután nyomja meg újra a **[#]** gombot, egy csipogó hang hallatszik, a zöld ellenőrző lámpa (1) 1-szer felvillan és a riasztás funkció kikapcsol.

Riasztás-figyelmeztetés

1. Ha háromszor hibás kód kerül bevitelre, akkor két percig riasztás kerül kiváltásra. Ha még kétszer hibás kód került bevitelre, akkor a billentyűzet 3 percre zárolásra kerül. Ez alatt az idő alatt a piros ellenőrző lámpa (8) minden másodpercben tovább villog.
2. Amennyiben a széfet manipulálják, akkor 2 perces riasztás kerül kiváltásra. Ez alatt az idő alatt a piros ellenőrző lámpa (8) másodpercenkénti ütemmel villog.

Megjegyzés: adja meg a helyes kódot és erősítse meg a **[*]** vagy a **[#]** gombbal vagy nyissa ki a kulccsal a széfet a riasztás leállításához.

3. Ha a riasztás funkció kiváltásra került és sem a kulcsot, sem a helyes kód bevitelét nem használták a riasztás leállításához, akkor a következő – a széf nyitására szolgáló – billentyűzet általi kódbeviteleket villogó figyelmeztető lámpa kíséri, amely mutatja, hogy előtte riasztás történt.

Riasztás funkció visszaállítása – 2 lépés:

– Mialatt az ajtó még nyitva van, nyomja meg és tartsa nyomva a **[*]** gombot. Nyomja meg újra a **[#]** gombot. Egy csipogó hang hallatszik, a zöld ellenőrző lámpa (1) egyszer felvillan és a riasztás funkció kikapcsolt.
– Mialatt az ajtó még nyitva van, nyomja meg és tartsa nyomva a **[*]** gombot. Azután nyomja meg a **[#]** gombot. Három csipogó hang hallatszik és a piros ellenőrző lámpa (8) hármat villan, ami jelzi, hogy a riasztás funkció be van kapcsolva.

A belső világítás ismételt bekapcsolása

A világítás ismételt bekapcsolásához nyomja meg a **[#]** gombot a billentyűzeten, a világítás további egy percre bekapcsol. A világítás automatikusan bekapcsol, ha a

széf ajtaja az elektronikus billentyűzettel kerül kinyitásra. A világítást bármikor újra aktiválni lehet.

Figyelmeztetés az elemek cseréjére

A helyes kód megadása és a **[*]** vagy a **[#]** gomb 15 másodpercen belüli megnyomásával történő megerősítése esetén, gyenge elemnél világít a lap közepén lévő piros ellenőrző lámpa (8) (lásd ► *4. old., 1. ábra*). A lenti zöld ellenőrző lámpa (1) csak azt jelzi, hogy a helyes kód került bevitelre.

A gyenge vagy teljesen kimerült elemeket mindig ki kell cserélni az oxidáció elkerülése érdekében.

Nyissa ki a széfet, távolítsa el az elemtartó rekesz fedelét (8) (lásd ► *4. old., 2. ábra*) az ajtó hátoldalán és távolítsa el a 4 régi elemet.

Fontos: újra kell programoznia a kódot a ► *A kód programozása – 59. old.*-ben fent leírt lépések végrehajtásával.

Vésznyitás funkció

A széfhez manuális vésznyitás funkció áll rendelkezésre. Ha elfelejtette vagy elveszítette a kombinációját,

– tolja felfelé vagy lefelé a kis műanyag fedelet (5) (lásd ► *4. old., 1. ábra*) az elülső lapon,
– dugja be a kulcsot a kulcslyukba és fordítsa az óramutató járásával megegyező irányba,
– fordítsa az ajtógombot (1) (lásd ► *4. old., 1. ábra*) az óramutató járásával megegyező irányba. A széfet így bármikor manuálisan ki lehet nyitni.

A kulcsot lehet akkor is használni, ha az elemek túl gyengék és teljesen ki vannak merülve.

A széf rögzítése

A széf ellopása kockázatának csökkentésére feltétlenül javasolt a széfnek padlón, falon vagy szekrényben történő rögzítése. Az Ön kényelme érdekében mind a doboz fenekén, mind a hátfalán lyukak találhatók (átmérő 11 mm). A rögzítést pl. megfelelő terpesztő dübel (M6/M8) segítségével lehet végrehajtani, attól függően, hogy milyen alapra horgonyozzák a széfet. Kérjük, rögzítse a széfet megfelelő módon a ► *4. old., 3. ábra* szerint.

A széfet vízszintes helyzetben kell felállítani és felszerelni.

Műszaki adatok

	BE-1 LED Security Box	BE-2 LED Security Box	BE-3 LED Security Box
Áramellátás	4× AA, R6, 1,5 V	4× AA, R6, 1,5 V	4× AA, R6, 1,5 V
Méretek			
• Kívül	230×350×250 mm	300×420×350 mm	500×350×350 mm
• Belül	226×346×195 mm	296×416×295 mm	496×346×295 mm
Falvastagság			
• Ház	2 mm	2 mm	2 mm
• Ajtó	4 mm	4 mm	4 mm

	BE-1 LED Security Box	BE-2 LED Security Box	BE-3 LED Security Box
Térfogat	15 L	36 L	51 L
Tömeg	10 kg	16 kg	20 kg

Ártalmatlanítás

A csomagolás környezetbarát anyagokból áll, amelynek ártalmatlanítását a helyi hulladékszolgáltatóval tudja elvégeztetni.

A már nem használt termék hulladékeltávolítási lehetőségeiről információkat a helyi községi vagy városi önkormányzaton kaphat.

A már nem szükséges elemek és akkuk nem tartoznak a háztartási hulladékok közé, hanem gondoskodni kell az előírás szerinti ártalmatlanításukról.

– A használhatatlanná vált elemeket és akkukat vigye el a kereskedőnél elhelyezett elemgyűjtőbe vagy a közösségi elemgyűjtőbe.
– Az elemeket tűzbe dobni tilos. Robbanásveszély!

Indice

Introduzione **62**
Uso proprio 62
Sicurezza **62**
Spiegazione dei simboli 62
Avvertenze sulla sicurezza 63
Avvertenze di sicurezza di base 63
Avvertenze di sicurezza sulle batterie 64
Panoramica **64**
Prima apertura della cassetta di sicurezza **64**
Inserimento delle batterie **64**
Programmazione del codice **65**
Uso della cassetta di sicurezza **65**
Funzione di allarme **65**
Programmazione della funzione di allarme 65
Disattivazione della funzione di allarme 65
Segnale di allarme **65**
Resettare la funzione di allarme in 2 fasi: 66
Riattivazione dell'illuminazione interna **66**
Avviso per la sostituzione delle batterie **66**
Funzione di apertura di emergenza **66**
Fissaggio della cassetta di sicurezza **66**
Specifiche tecniche **67**
Smaltimento **67**

Introduzione

Familiarizzare col prodotto prima del primo uso. Leggere attentamente le seguenti istruzioni per l'uso. Utilizzare il prodotto solo come descritto e per gli ambiti d'impiego indicati.

Conservare le presenti istruzioni per l'uso per poterle consultare in futuro.

Nel caso si intenda vendere o cedere a terzi l'apparecchio, esso dovrà essere sempre assolutamente accompagnato dalle rispettive istruzioni per l'uso.

Avviso: adatta solo per uso privato. Tutte le figure sono esemplari. Il prodotto può essere differente. Con riserva di modifiche.

Uso proprio

La cassetta di sicurezza serve per conservare oggetti. Ha un corpo robusto in lamiera di acciaio e può essere fissata sulla parete o su una superficie stabile.

Questo apparecchio non è concepito per l'impiego industriale.

Qualsiasi altro impiego non descritto nelle presenti istruzioni per l'uso sarà considerato improprio. Il produttore declina qualsiasi responsabilità per eventuali danni.

Sicurezza

Spiegazione dei simboli

Nelle presenti istruzioni per l'uso, le avvertenze per la sicurezza vengono indicate in modo chiaro. Le immagini utilizzate sono le seguenti:

PERICOLO! Pericolo imminente di lesioni o di morte! Incombente situazione pericolosa, che può causare per conseguenza gravi lesioni, perfino letali.

AVVERTENZA! Probabile pericolo di lesioni o di morte! Situazione generalmente pericolosa, che può causare lesioni gravi o mortali.

ATTENZIONE! Eventuale pericolo di lesioni! Situazione pericolosa, che può avere per conseguenza delle lesioni.

AVVISO! Pericolo di danni al dispositivo! Situazione pericolosa, che può causare danni materiali.

Nota: informazioni che contribuiscono a migliorare la comprensione dei cicli di lavoro.

- Non rimuovere o coprire i simboli riportati sull'apparecchio. Le indicazioni non più leggibili sul dispositivo devono essere immediatamente sostituite.

Prima della messa in funzione leggere le istruzioni per l'uso ed attenervisi con cura.

Pericolo di morte o di infortuni per bambini piccoli e più grandi.

Avvertenze sulla sicurezza

AVVERTIMENTO: PER LA SICUREZZA DELLE PERSONE È IMPORTANTE SEGUIRE QUESTE ISTRUZIONI. CONSERVARE QUESTE ISTRUZIONI

- Questo prodotto non è adatto per essere utilizzato da persone (bambini inclusi) con capacità fisiche, sensoriali e intellettuali limitate o che non abbiano l'esperienza e/o le conoscenze adeguate, a meno che non siano sorvegliate da una persona preposta a garantire la loro sicurezza o qualora abbiano ricevuto da quest'ultima istruzioni sull'uso del prodotto.
- Pulizia e manutenzione non vanno fatte eseguire a bambini.

Avvertenze di sicurezza di base

Leggere tutte le avvertenze sulla sicurezza e le istruzioni. Eventuali omissioni d'osservanza delle avvertenze sulla sicurezza e delle istruzioni possono causare scosse elettriche, incendio e/o gravi lesioni.

Osservare le norme antinfortunistiche ufficialmente riconosciute e le norme di sicurezza allegate. Se tali avvertenze non vengono osservate si mette a rischio l'incolumità propria e quella degli altri.

- L'apparecchio può essere utilizzato esclusivamente se si trova in perfette condizioni operative e se montato correttamente. Se l'apparecchio, o parti di esso, dovessero essere difettosi, occorre metterli fuori servizio e ripararli in modo professionale o smaltirli in modo corretto.
- Operare sempre con prudenza e in perfette condizioni fisiche: stanchezza, malattie, uso di alcol, influenze di medicinali o droghe non permettono di avere un comportamento responsabile poiché non consentono di utilizzare l'apparecchio con sicurezza.
- Quando si effettuano fori nella parete, nel soffitto o nel pavimento fare attenzione alle linee del gas e a quelle idriche.
- Importante! Leggere e seguire attentamente queste istruzioni e conservarle per eventuali consultazioni future.
- Attenzione: le chiavi della cassetta di sicurezza **non** devono essere conservate nella cassetta stessa.

Pericolo di morte o di infortuni per bambini e ragazzi!

- Non lasciare mai i bambini insorvegliati con il materiale d'imballaggio e il prodotto. Pericolo di soffocamento con il materiale d'imballaggio e pericolo di

morte per strangolamento. I bambini sottovalutano spesso i pericoli. Tenere i bambini lontani dal prodotto. Questo prodotto non è un giocattolo.

Avvertenze di sicurezza sulle batterie

PERICOLO! Pericolo di morte! Tenere le batterie lontane dalla portata dei bambini. Non lasciare le batterie insorvegliate. Vi è il pericolo che queste possano essere ingerite da bambini o animali domestici. In caso di ingestione richiedere subito un consulto medico!

- **RISCHIO D'ESPLOSIONE!** Non ricaricare mai le batterie, non metterle in corto circuito e/o non aprirle. Possono conseguirne surriscaldamento, pericolo di incendi o scoppio. Non gettare mai le batterie nel fuoco o nell'acqua. La batteria può esplodere.
- Evitare condizioni estreme e temperature che possano agire sulle batterie, ad es. su radiatori. In caso contrario vi è un maggiore rischio di perdite.
- Rimuovere immediatamente le batteria usate dal prodotto. In caso contrario vi è un maggiore rischio di perdite.
- Verificare regolarmente che le batterie non presentino perdite.
- Le batterie che presentino perdite o danni possono causare irritazioni al contatto con la pelle; indossare in ogni caso guanti di protezione adeguati!
- Evitare il contatto con la pelle, gli occhi e le mucose se dovesse fuoriuscire del liquido dalla batteria. In caso di contatto con l'acido della batteria, lavare immediatamente i punti interessati con acqua pulita abbondante e consultare subito un medico.
- In caso di sporco lieve, pulire i contatti di batteria e prodotto con un panno asciutto e senza pelucchi prima di inserire la batteria.
- In caso di non utilizzo prolungato, rimuovere la batteria dal prodotto.
- All'inserimento, osservare la polarità corretta! Questa è indicata nel vano batteria. In caso contrario la batteria può esplodere.
- Inserire la batteria con prudenza. In caso contrario, il prodotto potrebbe subire danni.
- Non gettare le batterie usate nei rifiuti domestici ma smaltirle negli apposti centri di raccolta per rifiuti speciali.

Panoramica

► *Panoramica – p. 3*

1. Pomolo dello sportello
2. Spia luminosa verde
3. Spia luminosa rossa
4. Tastiera numerica
5. Copertura di plastica del foro della serratura
6. Pomello rosso
7. Spia luminosa a LED
8. Coperchio del vano batteria
9. Sportello

Prima apertura della cassetta di sicurezza

Per aprire la cassetta di sicurezza per la prima volta,

– spingere verso l'alto o verso il basso la piccola copertura di plastica (5) (vedi ► *P. 4, fig. 1*) sul pannello frontale,
– inserire la chiave nel foro della serratura,
– girare la chiave in senso orario e il pomolo dello sportello (1) (vedi ► *P. 4, fig. 1*) in senso orario per aprire lo sportello.

Inserimento delle batterie

Batterie necessarie: ► *Specifiche tecniche – p. 67*

Il vano batterie (8) (vedi ► *P. 4, fig. 2*) si trova sul retro dello sportello. Rimuovere il coperchio dal vano batterie e inserire le batterie. Accertarsi che le batterie siano inserite con la giusta polarità.

Osservazione: si consiglia l'uso di batterie alcaline.

Programmazione del codice

– Tenendo aperto lo sportello della cassetta di sicurezza, premere il pomello rosso (6) (vedi ► *P. 4, fig. 2*) sul retro dello sportello e rilasciarlo: vengono emessi due segnali acustici.
– Digitare poi una combinazione da 3 a 8 cifre da utilizzare come proprio codice personale e confermare premendo il tasto **[*]** o **[#]** entro 15 secondi, altrimenti occorrerà eseguire l'intera procedura d'accapo (► *P. 4, fig. 1*).
– Memorizzare o annotare immediatamente il proprio codice personale. Controllare se la nuova combinazione è stata programmata correttamente mentre la porta della cassetta di sicurezza è ancora aperta.

Uso della cassetta di sicurezza

– Per aprire la cassetta di sicurezza, digitare il proprio codice personale e confermarlo con il tasto **[*]** o **[#]**. Vengono emessi due segnali acustici e si accende la spia luminosa verde (1).
– Girare entro 5 secondi il pomolo dello sportello (1) (vedi ► *P. 4, fig. 1*) in senso orario per aprire lo sportello.

Funzione di allarme

Programmazione della funzione di allarme

– Mentre è aperto lo sportello, schiacciare e tenere premuto il tasto **[*]**, poi premere il tasto **[#]**. Vengono emessi tre segnali acustici e la spia luminosa rossa (8) lampeggia tre volte per indicare che la funzione di allarme è attivata.

Disattivazione della funzione di allarme

– Mentre lo sportello è aperto, tenere premuto il tasto **[*]** e poi premere di nuovo il tasto **[#]**, viene emesso un segnale acustico e la spia luminosa verde (1) lampeggia 1 volta per indicare che la funzione di allarme è disattivata.

Segnale di allarme

1. Se viene digitato un codice errato per tre volte consecutive, viene emesso un allarme della durata di due minuti. Se viene digitato un codice errato altre due volte, viene bloccata la tastiera per 3 minuti. Durante questo tempo, la spia luminosa rossa (8) continua a lampeggiare con frequenza di un secondo.
2. Se la cassetta di sicurezza viene manipolata, viene attivato l'allarme per 2 minuti. Durante questo tempo, la spia luminosa rossa (8) lampeggia con frequenza di un secondo.

Avviso: Per arrestare l'allarme, digitare il codice giusto e confermarlo con il tasto **[*]** o **[#]** oppure aprire la cassetta di sicurezza con la chiave.

3. Se si attiva la funzione di allarme e non si utilizza né la chiave né l'immissione del codice giusto per arrestare l'allarme, le successive immissioni del codice per aprire la cassetta di sicurezza con la tastiera sono accompagnate dal lampeggio della spia luminosa per indicare che in precedenza è stato attivato l'allarme.

Resettare la funzione di allarme in 2 fasi:

– Mentre lo sportello è ancora aperto, schiacciare e tenere premuto il tasto **[*]**. Premere di nuovo il tasto **[#]**. Viene emesso un segnale acustico e la spia luminosa verde (1) lampeggia una volta per indicare che la funzione di allarme è disattivata.
– Mentre lo sportello è ancora aperto, schiacciare e tenere premuto il tasto **[*]**. Quindi premere il tasto **[#]**. Vengono emessi tre segnali acustici e la spia luminosa rossa (8) lampeggia tre volte per indicare che la funzione di allarme è attivata.

Riattivazione dell'illuminazione interna

Per riattivare la luce, premere **[#]** sulla tastiera; in tal modo la luce rimane accesa un altro minuto. La luce si attiva automaticamente all'apertura dello sportello della cassetta di sicurezza con la tastiera elettronica. La luce può essere riattivata in qualsiasi momento.

Avviso per la sostituzione delle batterie

Se il codice viene digitato correttamente e confermato premendo il tasto **[*]** o **[#]** entro 15 secondi e le batterie sono quasi scariche, si accende la spia luminosa rossa (8) (vedi ► *P. 4, fig. 1*) al centro del pannello. La spia luminosa verde (1) in basso indica solo che il codice digitato è corretto.

Le batterie quasi o completamente scariche devono essere sempre sostituite per evitare ossidazioni.

Aprire la cassetta di sicurezza, togliere il coperchio del vano batterie (8) (vedi ► *P. 4, fig. 2*) sul retro dello sportello e sostituire le 4 batterie usate.

Importante! Occorre programmare di nuovo il codice procedendo come indicato in.

Funzione di apertura di emergenza

È prevista la possibilità di apertura di emergenza per la cassetta di sicurezza. Se avete dimenticato o non trovate la combinazione,

– spingere verso l'alto o verso il basso la piccola copertura di plastica (5) (vedi ► *P. 4, fig. 1*) sul pannello frontale,
– inserire la chiave nel buco della serratura e girarla in senso orario,
– girare il pomello (1) (vedi ► *P. 4, fig. 1*) in senso orario. In tal modo si può aprire la cassetta di sicurezza in qualsiasi momento.

La chiave può essere utilizzata anche quando le batterie sono quasi o completamente scariche.

Fissaggio della cassetta di sicurezza

Per ridurre il rischio di furto della cassetta di sicurezza, si raccomanda vivamente di fissarla al pavimento, alla parete o a un armadio. Per facilitare l'operazione sono previsti dei fori (diametro 11 mm) sia sul fondo che sul retro della cassetta. Ad esempio può essere fissata con bulloni a espansione adeguati (M6/M8) a seconda della superficie su cui viene fissata la cassetta di sicurezza. Si raccomanda di fissare correttamente la cassetta di sicurezza come indicato in ► *P. 4, fig. 3*.

La cassetta di sicurezza dovrebbe essere posizionata e installata in posizione orizzontale.

Specifiche tecniche

	BE-1 LED Security Box	BE-2 LED Security Box	BE-3 LED Security Box
Alimentazione	4× AA, R6, 1,5 V	4× AA, R6, 1,5 V	4× AA, R6, 1,5 V
Dimensioni			
• Esterno	230×350×250 mm	300×420×350 mm	500×350×350 mm
• Interno	226×346×195 mm	296×416×295 mm	496×346×295 mm
Spessore parete			
• Corpo	2 mm	2 mm	2 mm
• Sportello	4 mm	4 mm	4 mm
Capacità	15 L	36 L	51 L
Peso	10 kg	16 kg	20 kg

Smaltimento

La confezione si compone di materiali ecologici che possono essere smaltiti negli appositi centri di riciclaggio locali.

Ulteriori informazioni su dove smaltire il prodotto al termine della sua vita utile sono fornite dalle rispettive amministrazioni locali.

Non gettare le batterie non più utilizzate nei rifiuti domestici ma smaltirle secondo le disposizioni in materia.

– Portare le batterie normali e ricaricabili ormai inutilizzabili al centro di raccolta del rivenditore o del Comune.
– Non bruciare le batterie. Rischio di esplosione!

Inhoudsopgave

Inleiding **68**
Reglementair gebruik 68
Veiligheid **68**
Uitleg bij de symbolen 68
Veiligheidsaanwijzingen 69
Belangrijke veiligheidsinstructies 69
Veiligheidsinstructies voor batterijen 70
Overzicht **70**
De veiligheidsbox voor het eerst openen **70**
Batterijen plaatsen **70**
De code programmeren **71**
Uw veiligheidsbox gebruiken **71**
Alarmfunctie **71**
De alarmfunctie programmeren 71
De alarmfunctie uitschakelen 71
Alarmwaarschuwing **71**
Alarmfunctie resetten – 2 stappen: 71
De binnenverlichting opnieuw activeren **71**
Waarschuwing voor het verwisselen van de batterijen **72**
Noodopeningsfunctie **72**
De veiligheidsbox vastzetten **72**
Technische gegevens **72**
Afvalverwijdering **73**

Inleiding

Maak u vertrouwd met het product voordat u het voor de eerste keer gebruikt. Lees hiertoe aandachtig de navolgende gebruiksaanwijzing. Gebruik het product uitsluitend zoals beschreven en voor de aangegeven toepassingsgebieden.

Bewaar de gebruiksaanwijzing om deze later te kunnen raadplegen.

Wanneer u het product verkoopt of aan iemand anders geeft, geef dan altijd ook deze gebruiksaanwijzing mee.

Opmerking: Uitsluitend bestemd voor privégebruik. De afbeeldingen dienen als voorbeeld. Product kan afwijken. Wijzigingen voorbehouden.

Reglementair gebruik

De veiligheidsbox dient om voorwerpen in te bewaren. De box heeft een stevige plaatstalen behuizing en kan aan een muur of een stevig oppervlak worden bevestigd.

Het product is niet bedoeld voor commercieel gebruik.

Elk ander gebruik dat niet in deze gebruiksaanwijzing wordt beschreven, is ongeoorloofd gebruik. De fabrikant is niet aansprakelijk voor schade die hieruit ontstaat.

Veiligheid

Uitleg bij de symbolen

De veiligheidsinstructies zijn duidelijk aangegeven in de gebruiksaanwijzing. De volgende symbolen worden gebruikt:

GEVAAR! Direct levens- of letselgevaar! Direct gevaarlijke situatie die de dood of ernstig letsel tot gevolg heeft.

WAARSCHUWING! Waarschijnlijk levens- of letselgevaar! Algemeen gevaarlijke situatie die de dood of ernstig letsel tot gevolg kan hebben.

VOORZICHTIG! Eventueel letselgevaar! Gevaarlijke situatie die letsel tot gevolg kan hebben.

LET OP! Gevaar voor schade aan het product! Situatie die materiële schade tot gevolg kan hebben.

Aanwijzing: Informatie voor een beter begrip van de werkwijze.

- Symbolen die zich op het product bevinden mogen niet worden verwijderd of afgedekt. Instructies op het product die onleesbaar zijn geworden, moeten onmiddellijk worden vervangen.

Lees vóór gebruik de gebruiksaanwijzing en neem deze in acht.

Levensgevaar en risico op ongevallen voor kleuters en kinderen.

Veiligheidsaanwijzingen

WAARSCHUWING – VOOR DE VEILIGHEID VAN PERSONEN IS HET BELANGRIJK OM DEZE AANWIJZINGEN OP TE VOLGEN. BEWAAR DEZE AANWIJZINGEN

- Personen (inclusief kinderen) met lichamelijke, zintuiglijke of verstandelijke beperkingen of met gebrek aan ervaring en/of kennis mogen dit product uitsluitend gebruiken in het bijzijn van een voor hun veiligheid verantwoordelijke persoon die toezicht houdt en uitlegt hoe het product moet worden gebruikt.
- Reiniging en onderhoud door de gebruiker mogen niet door kinderen worden uitgevoerd.

Belangrijke veiligheidsinstructies

Lees alle veiligheidsinstructies en aanwijzingen. Het negeren van de veiligheidsinstructies en aanwijzingen kan tot elektrische schokken, brand en/of ernstig letsel leiden.

De algemeen erkende voorschriften voor ongevallenpreventie en de bijgevoegde veiligheidsinstructies moeten in acht worden genomen. Wanneer u de veiligheidsinstructies negeert, brengt u uzelf en anderen in gevaar.

- Het product mag alleen worden gebruikt als het perfect in orde is en volledig is gemonteerd. Als het product of een deel ervan defect is, moet het buiten bedrijf worden gesteld en volgens de voorschriften worden gerepareerd of afgevoerd.
- Wees altijd voorzichtig en werk alleen in goede conditie: bij vermoeidheid, ziekte, alcoholgebruik, invloed van medicijnen en drugs kunt u het product niet meer veilig bedienen en is het dus onverantwoord het te gebruiken.
- Let bij het boren in muren, plafonds of vloeren op elektriciteitskabels, gas- en waterleidingen.
- Belangrijk! Lees en volg deze instructies zorgvuldig en bewaar ze voor toekomstig gebruik.
- Let op: bewaar de sleutels van de veiligheidsbox **niet** in de veiligheidsbox zelf.

Levensgevaar en risico op ongevallen voor kleuters en kinderen!

- Laat kinderen nooit zonder toezicht achter bij het verpakkingsmateriaal en/of het product. Er bestaat gevaar voor verstikking door het verpakkingsmateriaal en levensgevaar door verwurging. Kinderen onderschatten deze gevaren. Houd kinderen daarom altijd uit de buurt van het product. Het product is geen speelgoed.

Veiligheidsinstructies voor batterijen

GEVAAR! Levensgevaar! Batterijen zijn geen kinderspeelgoed. Laat batterijen niet rondslingeren. Het gevaar bestaat dat deze door kinderen of huisdieren worden ingeslikt. Raadpleeg in geval van inslikken onmiddellijk een arts.

- **EXPLOSIEGEVAAR!** Laad batterijen nooit opnieuw op, sluit ze niet kort en open ze niet. Dit kan leiden tot oververhitting, brandgevaar of barsten. Gooi batterijen nooit in vuur of water. De batterij kan exploderen.
- Vermijd extreme omstandigheden en temperaturen die van invloed kunnen zijn op batterijen, zoals in de buurt van radiatoren. Anders ontstaat een verhoogd risico op lekkage.
- Verwijder lege batterijen onmiddellijk uit het product. Anders ontstaat een verhoogd risico op lekkage.
- Controleer batterijen regelmatig op lekkage.
- Lekkende of beschadigde batterijen kunnen bij contact met de huid irritaties veroorzaken. Draag daarom in dat geval altijd geschikte handschoenen!
- Vermijd contact met de huid, ogen en slijmvliezen als vloeistof uit de batterij is gelekt. Spoel bij contact met batterijzuur de getroffen plekken meteen met veel schoon water en raadpleeg onmiddellijk een arts.
- Reinig contacten van batterij en product die licht vervuild zijn met een droge, pluisvrije doek voordat u de batterij plaatst.
- Verwijder de batterij uit het product als het langere tijd niet wordt gebruikt.
- Let bij het plaatsen van de batterij op de juiste polariteit! Deze staat aangegeven in het batterijvak. Anders kan de batterij exploderen.
- Plaats de batterij voorzichtig. Anders kan het product beschadigd raken.
- Gooi gebruikte batterijen niet bij het huisvuil, maar lever ze in op speciaal daarvoor bedoelde inzamelpunten.

Overzicht

► *Overzicht – p. 3*

1. Deurknop
2. Groen controlelampje
3. Rood controlelampje
4. Numeriek toetsenbord
5. Kunststof sleutelgatafdekking
6. Rode knop
7. LED-lamp
8. Deksel batterijvak
9. Deur

De veiligheidsbox voor het eerst openen

Om de veiligheidsbox voor het eerst te openen,

– schuift u de kleine kunststof afdekking (5) (zie ► *P. 4, afb. 1*) op de frontplaat omhoog of omlaag,
– en steekt u de sleutel in het sleutelgat.
– Draai de sleutel en de deurknop (1) (zie ► *P. 4, afb. 1*) beide met de klok mee, om de deur te openen.

Batterijen plaatsen

Benodigde batterijen: 1277890#

Het batterijvak (8) (zie ► *P. 4, afb. 2*) bevindt zich aan de achterkant van de deur. Verwijder de batterijafdekking en plaats de batterijen. Zorg ervoor dat u de batterijen met de juiste polariteit plaatst.

Opmerking: wij adviseren het gebruik van alkalinebatterijen.

De code programmeren

– Druk bij geopende deur op de rode knop (6) (zie ► *P. 4, afb. 2*) aan de achterkant van de deur, laat deze los en u hoort twee pieptonen.
– Druk daarna uw persoonlijke combinatie van 3 tot 8 cijfers in en bevestig deze door binnen 15 seconden op toets **[*]** of **[#]** te drukken, anders moet u de gehele procedure van voor af aan herhalen (► *P. 4, afb. 1*).
– Onthoud en noteer uw persoonlijke code onmiddellijk daarna. Controleer of uw nieuwe combinatie is geprogrammeerd terwijl de deur van de box nog open staat.

Uw veiligheidsbox gebruiken

– Om de veiligheidsbox te openen, voert u uw persoonlijke code in en bevestigt u deze met toets **[*]** of **[#]**. U hoort twee pieptonen en het groene controlelampje (1) gaat branden.
– Draai binnen 5 seconden de deurknop (1) (zie ► *P. 4, afb. 1*) met de klok mee om de deur te openen.

Alarmfunctie

De alarmfunctie programmeren

– Wanneer de deur geopend is, houdt u toets **[*]** ingedrukt, daarna drukt u op toets **[#]**. U hoort drie pieptonen en het rode controlelampje (8) knippert drie keer om aan te geven dat het alarm is ingeschakeld.

De alarmfunctie uitschakelen

– Wanneer de deur geopend is, houdt u toets **[*]** ingedrukt, daarna drukt u opnieuw op toets **[#]**, u hoort een pieptoon, het groene controlelampje (1) knippert één keer en het alarm schakelt uit.

Alarmwaarschuwing

1. Als driemaal een onjuiste code is ingevoerd, wordt het alarm twee minuten lang geactiveerd. Als er nog tweemaal een onjuiste code is ingevoerd, wordt het toetsenbord gedurende 3 minuten geblokkeerd. Gedurende deze tijd blijft het rode controlelampje (8) elke seconde knipperen.
2. Als er met de veiligheidsbox wordt geknoeid, wordt het alarm gedurende 2 minuten geactiveerd. Gedurende deze tijd knippert het rode controlelampje (8) elke seconde.

Aanwijzing: voer de juiste code in en bevestig met toets **[*]** of **[#]** of open de veiligheidsbox met de sleutel om het alarm te stoppen.

3. Als het alarm wordt geactiveerd en noch de sleutel, noch de juiste code worden gebruikt om het alarm te stoppen, gaan de opeenvolgende codeinvoeringen om de veiligheidsbox via het toetsenbord te openen, vergezeld van een knipperend waarschuwingslampje dat aangeeft dat het alarm eerder werd geactiveerd.

Alarmfunctie resetten – 2 stappen:

– Wanneer de deur geopend is, houdt u toets **[*]** ingedrukt. Druk opnieuw op toets **[#]**. U hoort een pieptoon, het groene controlelampje (1) knippert één keer en het alarm is uitgeschakeld.
– Wanneer de deur geopend is, houdt u toets **[*]** ingedrukt. Druk daarna op toets **[#]**. U hoort drie pieptonen en het rode controlelampje (8) knippert drie keer om aan te geven dat het alarm is ingeschakeld.

De binnenverlichting opnieuw activeren

Om de verlichting weer te activeren, drukt u op **[#]** op het toetsenbord. De verlichting wordt opnieuw een minuut lang ingeschakeld. De verlichting wordt automatisch geactiveerd wanneer de deur van de veiligheidsbox met het elektronische toetsen-

bord wordt geopend. De verlichting kan op elk gewenst moment weer worden geactiveerd.

Waarschuwing voor het verwisselen van de batterijen

Bij invoering van de juiste code en bevestiging binnen 15 seconden met toets **[*]** of **[#]**, brandt het rode controlelampje (8) (zie ► *P. 4, afb. 1*) in het midden van de plaat als de batterijen bijna leeg zijn. Het groene controlelampje (1) onderaan geeft alleen aan dat de juiste code is ingevoerd.

Zwakke of volledig ontladen batterijen moeten altijd worden vervangen om oxidatie te voorkomen.

Open de veiligheidsbox, verwijder de batterijafdekking (8) (zie ► *P. 4, afb. 2*) op de achterkant van de deur en vervang de 4 oude batterijen.

Belangrijk: u moet de code herprogrammeren door de bovenstaande stappen zoals in uit te voeren.

Noodopeningsfunctie

De veiligheidsbox heeft een handmatige noodopeningsfunctie. Wanneer u uw combinatie vergeten bent of deze niet bij de hand hebt,

– schuift u de kleine kunststof afdekking (5) (zie ► *P. 4, afb. 1*) op de frontplaat omhoog of omlaag,
– steekt u de sleutel in het sleutelgat en draait u deze met de klok mee.
– Draai de knop (1) (zie ► *P. 4, afb. 1*) met de klok mee. Op deze manier kunt u de veiligheidsbox op elk gewenst moment handmatig openen.

De sleutel kan ook worden gebruikt als de batterijen te zwak of helemaal leeg zijn.

De veiligheidsbox vastzetten

Om het risico op diefstal van de veiligheidsbox te verminderen, wordt het ten zeerste aanbevolen om deze aan de vloer, muur of in een kast te verankeren. Voor het gemak zijn er al gaten (diameter 11 mm) aangebracht, zowel aan de onderkant als aan de achterkant. De box kan bijvoorbeeld met geschikte spreidbouten (M6/M8) worden bevestigd, afhankelijk van het oppervlak waarop deze wordt verankerd. Bevestig de veiligheidsbox correct volgens ► *P. 4, afb. 3*.

De veiligheidsbox moet in horizontale positie worden opgesteld en geïnstalleerd.

Technische gegevens

	BE-1 LED Security Box	BE-2 LED Security Box	BE-3 LED Security Box
Voeding	4× AA, R6, 1,5 V	4× AA, R6, 1,5 V	4× AA, R6, 1,5 V
Afmetingen			
• Buiten	230×350×250 mm	300×420×350 mm	500×350×350 mm
• Binnen	226×346×195 mm	296×416×295 mm	496×346×295 mm
Wanddikte			
• Behuizing	2 mm	2 mm	2 mm
• Deur	4 mm	4 mm	4 mm

	BE-1 LED Security Box	BE-2 LED Security Box	BE-3 LED Security Box
Volume	15 L	36 L	51 L
Gewicht	10 kg	16 kg	20 kg

Afvalverwijdering

De verpakking is gemaakt van milieuvriendelijke materialen die u via lokale recyclingcentra kunt afvoeren.

Meer informatie over het afvoeren van afgedankte producten kunt u opvragen bij uw gemeente of het stadsbestuur.

Batterijen en accu's die niet langer worden gebruikt horen niet bij het huisvuil, maar moeten volgens de voorschriften worden afgevoerd.

– Lever onbruikbaar geworden batterijen en accu's in bij de speciaal daarvoor bedoelde inzamelpunten van winkels en gemeentes.
– Gooi batterijen nooit in het vuur. Explosiegevaar!

Innholdsfortegnelse

Innledning **74**
Tiltenkt bruk 74
Sikkerhet **74**
Symbolforklaring 74
Sikkerhetsanvisninger 75
Grunnleggende sikkerhetsanvisninger 75
Sikkerhetsanvisninger om batterier 75
Oversikt **76**
Første gang du åpner sikkerhetsboksen **76**
Legge inn batteriene **76**
Programmere koden **76**
Bruke sikkerhetsboksen **77**
Alarmfunksjon **77**
Programmere alarmen 77
Slå av alarmen 77
Alarm-varsling **77**
Tilbakestille alarmen – 2 steg: 77
Reaktivering av den innvendige belysningen **77**
Advarsel ved bytte av batterier **77**
Nødåpning **77**
Feste sikkerhetsboksen **78**
Tekniske data **78**
Avhending **78**

Innledning

Gjør deg kjent med produktet før du tar det i bruk. Les oppmerksomt gjennom bruksanvisningen. Produktet må kun brukes som beskrevet og til de oppgitte bruksområdene.

Ta vare på denne bruksanvisningen slik at du kan slå opp i den senere.

Dersom du selger eller gir apparatet videre, er det viktig at bruksanvisningen følger med.

Anvisning: Kun egnet for privat bruk. Bildene er kun ment som eksempler. Det aktuelle produktet kan avvike noe. Med forbehold om forandringer.

Tiltenkt bruk

Sikkerhetsboksen skal brukes til oppbevaring av gjenstander. Boksen er laget i solid stålplate og kan festes til veggen eller en annen stabil overflate.

Apparatet er ikke utformet for kommersiell bruk.

Enhver annen bruk, som ikke er beskrevet i bruksanvisningen, er ikke-tillatt feilbruk. Produsenten er ikke ansvarlig for skader som oppstår som følge av dette.

Sikkerhet

Symbolforklaring

Sikkerhetsanvisningene er merket tydelig i bruksanvisningen. Disse begrepene brukes:

FARE! Umiddelbar fare for liv og personskade! Umiddelbart farlige situasjon som kan føre til død eller alvorlig personskade.

ADVARSEL! Sannsynlig fare for liv og personskade! Generelt farlig situasjon som kan føre til død eller alvorlig personskade.

FORSIKTIG! Mulig fare for personskade! Farlig situasjon som kan være til personskade.

PASS PÅ! Fare for skade på apparatet! Situasjon som kan føre til materiell skade.

Merk: Informasjon som gis slik at en skal forstå prosedyren bedre.

- Symboler som finnes på utstyret må ikke fjernes eller dekkes til. Symboler som ikke lenger kan leses må byttes ut.

Les bruksanvisningen før produktet tas i bruk og overhold anvisningene som gis.

Livsfare og ulykkefare for små barn og barn!

Sikkerhetsanvisninger

ADVARSEL – FOR PERSONERS SIKKERHET ER DET VIKTIG AT DISSE ANVISNINGENE OVERHOLDES OPPBEVAR DISSE ANVISNINGENE

- Dette apparatet skal ikke brukes av personer (inklusive barn) med innskrenket fysisk, sensorisk eller kognitiv kapasitet eller mangel på erfaring og/eller kunnskap, med mindre de holdes under oppsyn av en ansvarlig person eller får anvisninger fra vedkommende om hvordan apparatet skal brukes.
- Barn skal ikke vaske eller vedlikeholde produktet.

Grunnleggende sikkerhetsanvisninger

Les gjennom alle sikkerhetsanvisninger og instruksjoner. Manglende overholdelse av sikkerhetsanvisninger og instruksjoner kan resulterte i elektrisk støt, brann og/eller alvorlige personskader.

Følg generelt anerkjente forskrifter til forebygging av ulykker og de vedlagte sikkerhetsanvisningene. Hvis du ikke følger sikkerhetshenvisningene kan du sette deg selv og andre i fare.

- Apparatet må kun brukes dersom det er i plettfri stand og fullstendig montert. Dersom apparatet eller en del av det er defekt, må det settes ut av drift og repareres fagkyndig eller kastes.
- Jobb alltid med omhu og kun i bra form: Tretthet, sykdom, alkoholbruk, påvirkning av medikamenter og narkotiske midler er uansvarlig, da du ikke lenger kan bruke apparatet på sikker måte.
- Vær oppmerksom på kabler og gass- og vannledninger når du borer i tak, gulv eller vegger.
- Viktig! Les nøye gjennom disse anvisningene og oppbevar dem for senere referanse.
- OBS: Du må ikke oppbevare nøkkelen til sikkerhetsboksen inne i boksen.

Livsfare og ulykkefare for små barn og barn!

- La aldri barn leke med emballasje eller produktet uten tilsyn. Emballasjen utgjør fare for kvelning og livsfare pga. strangulering. Barn undervurderer ofte farer. Hold alltid barn borte fra produktet. Produktet er ikke noe leketøy.

Sikkerhetsanvisninger om batterier

FARE! Livsfare! Barn skal ikke ha tilgang til batterier. La ikke batteriene ligge løst omkring. Det er fare for at de kan svelges av barn eller dyr. Hvis noen har svelget et batteri må lege oppsøkes umiddelbart.

- **EKSPLSOSJONSFARE!** Forsøk ikke å lade opp engangsbatterier på nytt, ikke kortslutt eller åpne dem. Overopphe-ting, brann eller sprekking kan bli resultatet. Kast ikke batterier i åpen ild eller vann. Batteriene kan eksplodere.
- Unngå ekstreme forhold og temperaturer som kan påvirke batteriene, f.eks på en varmeovn. Ellers er det økt fare for lekkasje.
- Brukte batterier skal tas ut av produktet. Ellers er det økt fare for lekkasje.
- Kontroller med jevne mellomrom at batteriene ikke lekker.
- Batterier med lekkasje eller skade kan etse huden ved kontakt; derfor bør du ved slike tilfeller bruke egnede hansker!
- Unngå kontakt med hud, øyne og slimhud hvis det renner væske ut av batteriet. Ved kontakt med batterisyre skal du skylle stedene det gjelder med mye rent vann og ta kontakt med lege.
- Tilsmussede kontaktpunkter på batteri/produkt rengjøres med en tørr klut som ikke loer.
- Ved lengre tids stillstand tas batteriet ut av produktet.
- Pass på at batteriet legges inn riktig vei! Følg merkingen i batterirommet. Ellers kan batteriet eksplodere.
- Vær forsiktig når du legger inn batteriet. Ellers kan produktet skades.
- Brukte batterier skal ikke kastes som restavfall, men tilføres den lokale kildesorteringen.

Oversikt

► *Oversikt – s. 3*

1. Dørhåndtak
2. Grønn kontrollampe
3. Rød kontrollampe
4. Siffertastatur
5. Nøkkelhullsdeksel i plast
6. Rød knapp
7. LED-lys
8. Batterirom
9. Dør

Første gang du åpner sikkerhetsboksen

For å åpne sikkerhetsboksen første gang,

– skyver du det lille plastdekselet (5) (se ► *S. 4, fig. 1*) på frontplaten opp eller ned.
– stikker nøkkelen i nøkkelhullet,
– og dreier nøkkelen og dørhåndtaket (1) (se ► *S. 4, fig. 1*) med klokken for å åpne døren.

Legge inn batteriene

Batteritype: ► *Tekniske data – s. 78*

Batterirommet (8) (se ► *S. 4, fig. 2*) er på baksiden av døren. Fjern dekselet og sett inn batteriene. Pass på at de legges inn riktig vei.

Merk: Vi anbefaler bruk av alkali-batterier.

Programmere koden

– Med døren åpen trykker du på den røde knappen (6) (se ► *S. 4, fig. 2*) på baksiden av døren; slipper den, og hører to pip.
– Trykk inn den kombinasjonen av 3 til 8 tall som du vil ha som din personlige kode – og bekreft med å trykke på **[*]** eller **[#]** innen 15 sekunder – ellers må du begynne på nytt igjen (► *S. 4, fig. 1*).
– Merk deg eller skriv ned koden du valgte med én gang. Kontroller at den nye kombinasjonen ble programmert mens døren til sikkerhetsboksen fremdeles er åpen.

Bruke sikkerhetsboksen

– For å åpne sikkerhetsboksen, skriver du inn den personlige koden dinog bekrefter med **[*]** eller **[#]**. Du hører to pip og den grønne kontrollampen (1) lyser.
– Drei dørhåndtaket (1) (se ► *S. 4, fig. 1*) med klokken for å åpne døren innen 5 sekunder.

Alarmfunksjon

Programmere alarmen

– Med døren åpen trykker og holder du **[*]**-tasten, deretter trykker du **[#]**. Du hører tre pip og den røde kontrollampen (8) blinker tre ganger for å indikere at alarmfunksjonen er koblet inn.

Slå av alarmen

– Med døren åpen holder du **[*]**-tasten trykket inn mens du trykker **[#]**-tasten på nytt. Du hører en pipelyd og den grønne kontrollampen (1) blinker én gang – alarmen er koblet ut.

Alarm-varsling

1. Hvis det skrives inn feil kode tre ganger, utløses alarmen i to minutter. Hvis det skrives inn feil kode to ganger til, sperres tastaturet i 3 minutter. I denne tiden blinker den røde varsellampen (8) fortsatt hvert sekund.
2. Hvis det gjøres forsøk på å manipuleres sikkerhetsboksen, utløses alarmen i 2 minutter. I denne tiden blinker den røde varsellampen (8) hvert sekund.

Merk: Du stanser alarmen med å skrive inn riktig kode og bekrefte med**[*]** eller **[#]**-tasten eller bruke nøkkelen til sikkerhetsboksen.

3. Hvis alarmen løses ut og hverken riktig kode eller nøkkel ble brukt for å stanse alarmen, vil varsellampen blinke når du senere åpner sikkerhetsboksen med tastaturet. Varsellampen blinker for å indikere at alarmen har vært utløst.

Tilbakestille alarmen – 2 steg:

– Med døren åpen, trykker og holder du **[*]**-tasten. Trykk **[#]**-tasten på nytt. Du hører en pipelyd og den grønne kontrollampen (1) blinker én gang. Alarmen er koblet ut.
– Med døren åpen, trykker og holder du **[*]**-tasten. Så trykker du på **[#]**. Du hører tre pip og den røde kontrollampen (8) blinker tre ganger for å indikere at alarmfunksjonen er koblet inn.

Reaktivering av den innvendige belysningen

For å aktivere lyset, trykker du på **[#]** på tastaturet og lyset kobles inn i ett minutt til. Lyset aktiveres automatisk når døren på sikkerhetsboksen åpnes med det elektroniske tastaturet. Lyset kan reaktiveres når som helst.

Advarsel ved bytte av batterier

Når riktig kode skrives inn og bekreftes med **[*]** eller **[#]** innen 15 sekunder, lyser den røde kontrollampen (8) (se ► *S. 4, fig. 1*) midt på platen hvis batteriet er svakt. Den grønne kontrollampen (1) viser bare at koden var riktig.

Batterier som er svake eller helt tomme må alltid byttes ut for å unngå at de oksiderer.

Åpne sikkerhetsboksen, ta av batteridekselet (8) (se #1247319) på baksiden av døren og bytt ut de 4 gamle batteriene.

Viktig: Du må programmere koden på nytt – slik det beskrives ovenfor under.

Nødåpning

Det finnes en mulighet for å åpne sikkerhetsboksen manuelt. Hvis du har glemt eller forlagt koden,

– skyver du det lille plastdekselet (5) (se ► *S. 4, fig. 1*) på frontplaten opp eller ned,
– stikker nøkkelen i nøkkelhullet og
– vrir den i retning med klokken og dreier knappen (1) (se ► *S. 4, fig. 1*) i retning med klokken. Slik kan du alltid åpne sikkerhetsboksen.

Nøkkelen fungerer også hvis batteriene er svake eller helt tomme.

Feste sikkerhetsboksen

For å minske risikoen for at sikkerhetsboksen stjeles, anbefaler vi sterkt at den forankres i gulvet, veggen eller i et skap. For å gjøre dette enklere finnes det huller (diameter 11 mm) både i bunnen og på baksiden. Sikkerhetsboksen kan festes med ekspansjonsbolter (M6/M8) som er tilpasset underlaget. Vi ber deg følge ► *S. 4, fig. 3* når du fester boksen.

Sikkerhetsboksen bør plasseres og installeres i vannrett stilling.

Tekniske data

	BE-1 LED Security Box	BE-2 LED Security Box	BE-3 LED Security Box
Strømtilførsel	4× AA, R6, 1,5 V	4× AA, R6, 1,5 V	4× AA, R6, 1,5 V
Dimensjoner			
• Utside	230×350×250 mm	300×420×350 mm	500×350×350 mm
• Innside	226×346×195 mm	296×416×295 mm	496×346×295 mm
Veggtykkelse			
• Kasse	2 mm	2 mm	2 mm
• Dør	4 mm	4 mm	4 mm
Volum	15 L	36 L	51 L
Vekt	10 kg	16 kg	20 kg

Avhending

Emballasjen består av miljøvennlige materialer som du kan avhende på lokale gjenvinningsstasjoner.

Du får mer informasjon om avfallshåndtering av produktet hos din kommune- eller byforvaltning.

Gamle batterier (også oppladbare batterier) skal ikke kastes i husholdningsavfallet, men skal avfallsbehandles forskriftsmessig.

– Lever ubrukelige batterier (også oppladbare batterier) til en innsamlingsstasjon for batterier hos forhandleren eller kommunen.
– Ikke brenn batteriene. Eksplosjonsfare!

Innehållsförteckning

Inledning **79**
Ändamålsenlig användning ... 79
Säkerhet **79**
Symbolförklaring ... 79
Säkerhetsanvisningar ... 80
Grundläggande säkerhetshänvisningar ... 80
Säkerhetsanvisningar för batterierna ... 80
Översikt **81**
Öppna säkerhetsboxen för första gången **81**
Lägga i batterier **81**
Programmera koden **81**
Använda din säkerhetsbox **82**
Alarmfunktion **82**
Programmera larmfunktionen ... 82
Frånkoppla larmfunktionen ... 82
Larmvarning **82**
Återställa larmfunktionen – 2 steg: ... 82
Återaktivera innerbelysningen **82**
Varning för batteribytet **82**
Nödöppningsfunktion **83**
Fixera säkerhetsboxen **83**
Tekniska data **83**
Bortförskaffning **83**

Inledning

Gör dig förtrogen med produkten före första idrifttagning. Läs denna bruksanvisning noggrant. Använd produkten endast enligt beskrivning och för angivna användningsområden.

Spara denna bruksanvisning för att kunna slå upp i den senare.

Om du säljer eller lämnar produkten vidare skall denna bruksanvisningen ovillkorligen följa med.

Info: Endast för privat bruk. Alla bilder är endast exempel. Produkten kan avvika. Med förbehåll för ändringar.

Ändamålsenlig användning

Säkerhetsboxen är till för förvaring av föremål. Den har ett stabilt stålhus och kan antingen fästas i en vägg eller på en stabil yta.

Produkten är inte avsedd för kommersiellt bruk.

All annan användning som inte beskrivs i denna bruksanvisning är otillåten felanvändning. Tillverkaren ikläder sig inget ansvar för skador som uppstår härur.

Säkerhet

Symbolförklaring

Säkerhetshänvisningar är tydligt markerade i bruksanvisningen. Följande markeringar används:

FARA! Omedelbar livsfara eller olycksrisk! Omedelbart farlig situation som leder till dödsfall eller svåra personskador.

VARNING! Sannolik livsfara eller olycksrisk! Allmänt farlig situation som kan leda till dödsfall eller svåra personskador.

OBSERVERA! Möjlig risk för personskador! Farlig situation som kan leda till personskador.

OBS! Risk för produktskador! Situation som kan medföra sakskador.

Märk: information som ska ge en bättre förståelse av olika processer.

- Symboler som befinner sig på produkten får inte avlägsnas eller täckas över. Oläslig information på produkten skall omgående bytas ut.

Läs och beakta bruksanvisningen före användning.

Livsfarlig olycksrisk för spädbarn och småbarn.

Säkerhetsanvisningar

VARNING – FÖR PERSONSÄKERHETENS SKULL MÅSTE DESSA ANVISNINGAR FÖLJAS. SPARA DESSA ANVISNINGAR.

- Denna produkt får inte användas av personer (inkl. barn) med begränsad fysisk, sensorisk eller mental förmåga eller bristande erfarenhet och/eller bristande kunskap, såvida de inte står under uppsikt av en person som är ansvarig för deras säkerhet eller av denne har fått instruktioner om hur apparaten skall användas.
- Rengöring och underhåll genom användaren får inte utföras av barn.

Grundläggande säkerhetshänvisningar

Läs alla säkerhetshänvisningar och instruktioner. Försummelse att beakta hänvisningar och instruktioner kan orsaka elektriska stötar, brand och/eller svåra personskador.

Allmänt erkända föreskrifter för olycksförebyggande samt bifogade säkerhetshänvisningar måste följas. Om säkerhetsanvisningarna inte beaktas utsätter du dig själv och andra personer för fara.

- Produkten får användas endast när den är i felfritt skick. Om produkten eller någon del av den är defekt måste den tas ur drift och repareras av specialist eller bortförskaffas.
- Arbeta alltid med omdöme och när du är vid god vigör: Trötthet, sjukdom, alkoholförtäring, läkemedels- och drogpåverkan gör att du inte längre kan hantera produkten på ett säkert sätt.
- Beakta kablar samt gas- och vattenledningar vid borrning i väggen, taket eller golvet.
- Viktigt! Läs och följ dessa anvisningar noggrant och spara den så att du kan slå upp i den senare.
- Varning: Förvara **inte** säkerhetsboxens nyckel i själva säkerhetsboxen.

Livsfarlig olycksrisk för spädbarn och småbarn!

- Lämna inte barnen utan uppsikt med emballage och produkt. Risk för kvävning genom emballaget och livsfara p.g.a. strypning. Barn underskattar ofta farorna. Håll alltid barnen borta från produkten. Produkten är ingen leksak.

Säkerhetsanvisningar för batterierna

FARA! Livsfara! Batterierna får inte råka i barnahänder. Låt batterierna inte ligga framme. Det finns risker med dessa då barn eller husdjur kan svälja ner dem. Uppsök i händelse av nedsväljning genast läkare.

- **EXPLOSIONSRISK!** Ladda aldrig upp batterierna, kortslut dem inte och/eller öppna dem aldrig. Överhettning, brandrisk och explosion kan bli följden. Kasta aldrig batterierna i en eld eller i vattnet. Batterierna kan explodera.
- Undvik att extrema förhållande och temperaturer som kan påverka batterierna uppkommer, t.ex. om de läggs på värmeelement. I annat fall stor risk att de förstörs.
- Avlägsna genast de förbrukade batterierna från apparaten. I annat fall stor risk att de förstörs.
- Kontrollera batterierna regelbundet vad det gäller täthet.
- Utgångna eller skadade batterier kan vid beröring med vätskor förorsaka frätskador; bär därför alltid lämpliga skyddshandskar.
- Undvik kontakt med hud, ögon och slemhinnor om vätska skulle rinna ur batterierna. Spola vid kontakt med batterisyra genast av de ytor som vidrörts med rent vatten och uppsök genast läkare.
- Rengör vid lätt nedsmutsning batterikontakterna innan förvaring med en torr, trasselfri trasa.
- Avlägsna under längre tids icke-användning batterierna ur apparaten.
- Tillse vid insättningen att batterierna vänds åt rätt håll! Riktningen visas i batterifacket. I annat fall kan batterierna explodera.
- Lägg i batterierna försiktigt. I annat fall kan apparaten skadas.
- Kasta inte förbrukade batterier i hushållssoporna utan återvinn dem i avsett uppsamlingskärl.

Översikt

► *Översikt – sid. 3*

1. Dörrknopp
2. Grön kontrollampa
3. Röd kontrollampa
4. Numeriskt tangentbord
5. Nyckelhålsskydd i plast
6. Röd knapp
7. LED-ljus
8. Batterifackslock
9. Dörr

Öppna säkerhetsboxen för första gången

För att öppna säkerhetsboxen för första gången,

– skjut upp eller ner det lilla plastskyddet (5) (se ► *Sid. 4, fig. 1*) på frontplattan,
– sätt i nyckeln i nyckelhålet,
– vrid nyckeln medurs och dörrknoppen (1) (se ► *Sid. 4, fig. 1*) medurs för att öppna dörren.

Lägga i batterier

Nödvändiga batterier: ► *Tekniska data – sid. 83*

Batterifacket (8) (se ► *Sid. 4, fig. 2*) sitter på dörrens baksida. Avlägsna batterikåpan och sätt i batterierna. Se till att batterierna läggs i med rätt polaritet.

Anmärkning: Vi rekommenderar att alkaliska batterier används.

Programmera koden

– Tryck på den röda knappen (6) (se ► *Sid. 4, fig. 2*) på baksidan av säkerhetsboxens dörr när den är öppen och släpp den igen. Då hörs två pipljud.
– Tryck sedan in en kombination av 3 till 8 siffror som du vill använda som din personliga kod. Bekräfta koden genom att trycka på knappen **[*]** eller **[#]** inom 15 sekunder. Om du inte gör det måste du börja om från början (► *Sid. 4, fig. 1*).

– Lägg din personliga kod på minnet eller notera den. Kontrollera om din nya kombination har programmerats medan säkerhetsboxens dörr fortfarande är öppen.

Använda din säkerhetsbox

– Ange din personliga kod och bekräfta med knappen **[*]** eller **[#]** för att öppna säkerhetsboxen. Två pipljud hörs och den gröna kontrollampan (1) tänds.
– Vrid dörrknoppen (1) (se ► *Sid. 4, fig. 1*) medurs inom 5 sekunder för att öppna dörren.

Alarmfunktion

Programmera larmfunktionen

– Tryck och håll nere knappen **[*]** och tryck sedan på knappen **[#]** när dörren är öppen. Tre pipljud hörs och den röda kontrollampan (8) blinkar tre gånger och visar därmed att larmfunktionen är tillkopplad.

Frånkoppla larmfunktionen

– Håll knappen **[*]** nedtryckt och tryck sedan på knappen **[#]** igen när dörren är öppen. Ett pipljud hörs och den gröna kontrollampan (1) blinkar 1 gång och larmfunktionen frånkopplas.

Larmvarning

1. Om en felaktig kod anges tre gånger utlöses larmet i två minuter. Om en felaktig kod anges ytterligare två gånger utlöses larmet i tre minuter. Under de tre minuterna fortsätter den röda kontrollampan (8) att blinka varje sekund.
2. Om säkerhetsboxen manipuleras utlöses larmet i 2 minuter. Under de två minuterna blinkar den röda kontrollampan (8) varje sekund.

OBS: Ange korrekt kod och bekräfta med knappen **[*]** eller **[#]** eller öppna säkerhetsboxen med nyckeln för att stoppa larmet.

3. Om larmfunktionen utlöses och varken nyckeln eller inmatning av korrekt kod används för att stoppa larmet, åtföljs de efterföljande kodinmatningarna för att öppna säkerhetsboxen via tangentbordet av en blinkande varningslampa. Den visar att larmet tidigare har lösts ut.

Återställa larmfunktionen – 2 steg:

– Tryck och håll nere knappen **[*]** medan dörren fortfarande är öppen. Tryck på knappen **[#]** igen. Ett pipljud hörs och den gröna kontrollampan (1) blinkar en gång och larmfunktionen är frånkopplad.
– Tryck och håll nere knappen **[*]** medan dörren fortfarande är öppen. Tryck sedan på knappen **[#]**. Tre pipljud hörs och den röda kontrollampan (8) blinkar tre gånger, vilket visar att larmfunktionen är tillkopplad.

Återaktivera innerbelysningen

Tryck på **[#]** på tangentbordet för att tända ljuset igen. Ljuset tänds i ytterligare en minut. Ljuset aktiveras automatiskt när säkerhetsboxens dörr öppnas med det elektroniska tangentbordet. Ljuset kan återaktiveras när som helst.

Varning för batteribytet

Om korrekt kod anges och bekräftas med knappen **[*]** eller **[#]** inom 15 sekunder lyser den röda kontrollampan (8) (se ► *Sid. 4, fig. 1*) i mitten av plattan när batterierna är svaga. Den gröna kontrollampan (1) nedtill visar endast att rätt kod har matats in.

Svaga eller helt urladdade batterier måste alltid bytas ut för att undvika oxidation.

Öppna säkerhetsboxen, avlägsna batterikåpan (8) (se ► *Sid. 4, fig. 2*) på dörrens baksida och byt ut de fyra gamla batterierna.

Viktigt: Du måste programmera om koden genom att utföra stegen ovan såsom under.

Nödöppningsfunktion

Det finns en manuell nödöppningsmöjlighet för säkerhetsboxen. Om du har glömt eller tappat bort din kombination,

– skjut upp eller ner det lilla plastskyddet (5) (se ► *Sid. 4, fig. 1*) på frontplattan,
– stick in nyckeln i nyckelhålet och vrid den medurs,
– vrid knoppen (1) (se ► *Sid. 4, fig. 1*) medurs. Därigenom kan säkerhetsboxen när som helst öppnas manuellt.

Nyckeln kan även användas när batterierna är svaga eller helt urladdade.

Fixera säkerhetsboxen

För att minska risken för stöld av säkerhetsboxen rekommenderar vi å det starkaste att säkerhetsboxen förankras i golvet, väggen eller i ett skåp. För att göra det lättare för dig finns det hål (diameter 11 mm) både i botten och i baksidan. Den kan t.ex. förankras med för underlaget lämpliga expanderbultar (M6/M8). Fäst säkerhetsboxen korrekt enligt ► *Sid. 4, fig. 3*.

Säkerhetsboxen bör ställas upp och installeras i en vågrät position.

Tekniska data

	BE-1 LED Security Box	BE-2 LED Security Box	BE-3 LED Security Box
Strömförsörjning	4× AA, R6, 1,5 V	4× AA, R6, 1,5 V	4× AA, R6, 1,5 V
Mått			
• Utvändigt	230×350×250 mm	300×420×350 mm	500×350×350 mm
• Invändigt	226×346×195 mm	296×416×295 mm	496×346×295 mm
Väggtjocklek			
• Hus	2 mm	2 mm	2 mm
• Dörr	4 mm	4 mm	4 mm
Volym	15 L	36 L	51 L
Vikt	10 kg	16 kg	20 kg

Bortförskaffning

Förpackningen består av miljövänliga material som du kan lämna in till återvinning.

Hör efter med din kommun var du kan lämna ditt avfall.

Uttjänta batterier och ackumulatorer får inte kastas i hushållssoporna utan ska bortförskaffas enligt gällande föreskrifter.

– Lämna uttjänta batterier och ackumulatorer till återförsäljaren eller lägg dem i de behållare som kommunen tillhandahåller.
– Batterier får inte brännas. Explosionsrisk!

Obsah

Úvod **84**
Používanie v súlade s určením 84
Bezpečnosť **84**
Vysvetlenie symbolov 84
Bezpečnostné pokyny 85
Základné bezpečnostné pokyny 85
Bezpečnostné pokyny k batériám 86
Prehľad **86**
Prvé otvorenie bezpečnostnej schránky **86**
Vloženie batérií **86**
Naprogramovanie kódu **87**
Používanie bezpečnostnej schránky **87**
Funkcia alarmu **87**
Naprogramovanie funkcie alarmu 87
Vypnutie funkcie alarmu 87
Alarm – varovanie **87**
Reset funkcie alarmu – 2 kroky: 87
Reaktivácia vnútorného osvetlenia **88**
Varovanie pri výmene batérií **88**
Funkcia núdzového otvárania **88**
Pripevnenie bezpečnostnej schránky **88**
Technické údaje **88**
Likvidácia **89**

Úvod

Pred prvým uvedením do prevádzky sa oboznámte s výrobkom. Dôkladne si prečítajte nasledujúci návod na používanie. Výrobok používajte iba v súlade s popisom a na uvedené oblasti použitia.

Návod na použitie si uschovajte, aby ste neskôr mohli do neho nahliadnuť.

Keď prístroj predáte alebo odovzdávate ďalej, bezpodmienečne odovzdajte aj tento návod na použitie.

Upozornenie: Vhodná len na súkromné použitie. Všetky obrázky sú vzorové. Produkt sa môže líšiť. Zmeny vyhradené.

Používanie v súlade s určením

Bezpečnostná schránka sa používa na úschovu predmetov. Má robustný kryt zo stabilného oceľového plechu a môže byť pripevnená k stene alebo stabilnému povrchu.

Prístroj nie je určený na komerčné použitie.

Každé iné použitie, ktoré nie je popísané v tomto návode na použitie, je nedovoleným chybným použitím. Za takéto škody výrobca neručí.

Bezpečnosť

Vysvetlenie symbolov

Bezpečnostné pokyny sú v návode na použitie zreteľne vyznačené. Použité sú nasledujúce symboly:

NEBEZPEČENSTVO! Bezprostredné ohrozenie života alebo nebezpečenstvo poranenia! Priama nebezpečná situácia, ktorá bude mať za následok usmrtenie alebo ťažké zranenia.

VAROVANIE! Pravdepodobné ohrozenie života alebo nebezpečenstvo poranenia! Všeobecne nebezpečná situácia, ktorá môže mať za následok usmrtenie alebo ťažké zranenia!

UPOZORNENIE! Prípadné nebezpečenstvo poranenia! Nebezpečná situácia, ktorá môže mať za následok zranenia.

OZNÁMENIE! Nebezpečenstvo poškodenia prístroja! Situácia, ktorá môže mať za následok materiálne škody.

Poznámka: Informácie, ktoré slúžia lepšiemu pochopeniu postupov.

- Symboly, ktoré sa nachádzajú na vašom zariadení, sa nesmú odstraňovať ani zakrývať. Nečitateľné upozornenia na zariadení sa musia okamžite vymeniť.

Pred uvedením zariadenia do prevádzky si prečítajte návod na použitie a dodržiavajte ho.

Nebezpečenstvo ohrozenia života a úrazu pre malé a staršie deti.

Bezpečnostné pokyny

VAROVANIE – KVÔLI BEZPEČNOSTI OSÔB JE DÔLEŽITÉ RIADIŤ SA TÝMITO POKYNMI. ULOŽTE SI TIETO POKYNY

- Toto zariadenie nie je určené na to, aby ho používali osoby (vrátane detí) s obmedzenými fyzickými, senzorickými alebo duševnými schopnosťami alebo nedostatočnou skúsenosťou a/alebo chýbajúcimi vedomosťami, iba ak by na ne dozerala osoba zodpovedná za ich bezpečnosť alebo by od nej dostávali pokyny, ako sa má zariadenie používať.
- Čistenie a údržbu zo strany používateľa nesmú vykonávať deti.

Základné bezpečnostné pokyny

Prečítajte si všetky bezpečnostné pokyny a inštrukcie. Zanedbanie pri dodržiavaní bezpečnostných pokynov a inštrukcií môže zapríčiniť zásah elektrickým prúdom, požiar a/alebo závažné poranenia.

Treba dodržiavať všeobecne uznávané predpisy úrazovej zábrany a priložené bezpečnostné pokyny. Ak nebudete rešpektovať bezpečnostné pokyny, ohrozíte sami seba aj iných.

- Zariadenie sa smie používať len vtedy, ak je v úplnom poriadku a je kompletne zmontované. Ak zariadenie alebo jeho časť vykazuje nejakú chybu, musí sa vyradiť z prevádzky a odborne opraviť alebo zlikvidovať.
- Pracujte vždy obozretne a v dobrom duševnom rozpoložení: Únava, choroba, požitie alkoholu, vplyv liekov a drog sú nezodpovedné, pretože zariadenie vtedy nedokážete bezpečne používať.
- Pri vŕtaní do steny, stropu alebo podlahy dávajte pozor na káble, ako aj na plynové a vodovodné potrubia.
- Dôležité! Pozorne si prečítajte a dodržiavajte tieto pokyny a uschovajte ich pre budúce použitie.
- Pozor: **Neuschovávajte** kľúče bezpečnostnej schránky v samotnej bezpečnostnej schránke.

Nebezpečenstvo ohrozenia života a úrazu pre malé a staršie deti!

- Nikdy nenechávajte deti bez dozoru s obalovým materiálom a výrobkom. Existuje nebezpečenstvo zadusenia obalovým materiálom a nebezpečenstvo ohrozenia života v dôsledku uškr-

tenia. Deti často podceňujú nebezpečenstvá. Zabráňte prístupu detí k výrobku. Výrobok nie je hračka.

Bezpečnostné pokyny k batériám

NEBEZPEČENSTVO! Nebezpečenstvo ohrozenia života! Batérie nepatria do rúk deťom. Nenechávajte batérie voľne položené. Existuje nebezpečenstvo, že ich prehltnú deti alebo domáce zvieratá. V prípade ich prehltnutia vyhľadajte ihneď lekára.

- **NEBEZPEČENSTVO VÝBUCHU!** Batérie nikdy nedobíjajte, neskratujte, ani ich neotvárajte. Dôsledkom môže byť prehriatie, nebezpečenstvo požiaru alebo prasknutie. Batérie nikdy neodhadzujte do ohňa alebo vody. Batéria môže explodovať.
- Vyhnite sa extrémnym podmienkam a teplotám, ktoré môžu mať vplyv na batérie, napr. na radiátoroch. V opačnom prípade vzniká zvýšené nebezpečenstvo ich vytečenia.
- Vybité batérie ihneď z výrobku vyberte von. V opačnom prípade vzniká zvýšené nebezpečenstvo ich vytečenia.
- Pravidelne kontrolujte batérie, či nevykazujú netesnosť.
- Vytečené alebo poškodené batérie môžu pri styku s kožou spôsobiť poleptanie; preto bezpodmienečne noste vhodné ochranné rukavice!
- Zabráňte kontaktu s kožou, očami a sliznicou, pokiaľ z batérie vytiekla tekutina Pri kontakte s kyselinou z batérie zasiahnuté miesta ihneď opláchnite veľkým množstvom čistej vody a okamžite vyhľadajte lekára.
- V prípade mierneho znečistenia pred vložením očistite kontakty batérie a výrobku suchou handrou, ktorá nezanecháva chĺpky.
- Ak výrobok dlhší čas nepoužívate, vyberte z neho batérie.
- Pri vkladaní dodržte správnu polaritu! Tá je znázornená v priečinku na batérie. V opačnom prípade môže batéria explodovať.
- Batériu vkladajte opatrne. V opačnom prípade sa výrobok môže poškodiť.
- Použité batérie nevyhadzujte do odpadu z domácností, ale ich zlikvidujte prostredníctvom zberných miest určených pre nebezpečný odpad.

Prehľad

► *Prehľad – s. 3*

1. Kľučka
2. Zelená kontrolka
3. Červená kontrolka
4. Numerická klávesnica
5. Umelohmotná krytka na kľúčovej dierke
6. Červené tlačidlo
7. LED kontrolka
8. Kryt priečinka na batérie
9. Dvierka

Prvé otvorenie bezpečnostnej schránky

Pri prvom otvorení bezpečnostnej,

– schránky posuňte malú plastovú krytku (5) (pozri ► *S. 4, obr. 1*) na prednom paneli nahor alebo nadol,
– vložte kľúč do kľúčovej dierky,
– otočte kľúčom v smere hodinových ručičiek a kľučku (1) (pozri ► *S. 4, obr. 1*) v smere hodinových ručičiek, aby ste otvorili dvierka.

Vloženie batérií

Požadované batérie: ► *Technické údaje – s. 88*

Priehradka na batérie (8) (pozri ► *S. 4, obr. 2*) sa nachádza na zadnej strane dvierok. Odstráňte kryt batérií a vložte batérie. Skontrolujte, či boli batérie vložené v súlade s požadovanou polaritou.

Poznámka: Odporúča sa použitie alkalických batérií.

Naprogramovanie kódu

– Pri otvorených dvierkach bezpečnostnej schránky stlačte červené tlačidlo (6) (pozri ► *S. 4, obr. 2*) na zadnej strane dvierok. Pustite ho a nasledne zaznejú dve pípnutia.
– Potom zvoľte kombináciu 3 až 8 čísel, ktoré chcete použiť ako svoj osobný kód a potvrďte stlačením tlačidla **[*]** alebo **[#]** do 15 sekúnd. V opačnom prípade budete musieť začať od začiatku (► *S. 4, obr. 1*).
– Okamžite si zapamätajte alebo napíšte svoj osobný kód. Skontrolujte, či bola vaša nová kombinácia naprogramovaná, kým sú dvierka bezpečnostnej schránky stále otvorené.

Používanie bezpečnostnej schránky

– Ak chcete otvoriť bezpečnostnú schránku, zadajte svoj osobný kód a potvrďte tlačidlom **[*]** alebo **[#]**. Zaznejú dve pípnutia a rozsvieti sa zelená kontrolka (1).
– Do 5 sekúnd otočte kľučkou (1) (pozri ► *S. 4, obr. 1*) v smere hodinových ručičiek, aby ste otvorili dvere.

Funkcia alarmu

Naprogramovanie funkcie alarmu

– Keď sú dvierka otvorené, stlačte a podržte tlačidlo **[*]** a potom stlačte tlačidlo **[#]**. Zaznejú tri pípnutia a červená kontrolka (8) trikrát zabliká, čo znamená, že je alarm zapnutý.

Vypnutie funkcie alarmu

– Keď sú dvierka otvorené, podržte tlačidlo **[*]** stlačené a potom opäť stlačte tlačidlo **[#]**, zaznie pípnutie a zelená kontrolka (1) zabliká 1x a funkcia alarmu sa vypne.

Alarm – varovanie

1. Ak bol trikrát zadaný nesprávny kód, alarm sa spustí na dve minúty. Ak ste dvakrát zadali nesprávny kód, klávesnica sa na 3 minúty zablokuje. Počas tejto doby bude červená kontrolka (8) blikať každú sekundu.
2. Ak dôjde k neoprávnenému zásahu do bezpečnostnej schránky, alarm sa spustí na 2 minúty. Počas tejto doby bude červená kontrolka (8) blikať každú sekundu.

Upozornenie: Zadajte správny kód a potvrďte tlačidlom **[*]** alebo **[#]** alebo použite kľúč na otvorenie bezpečnostnej schránky a alarm sa zastaví.

3. Ak sa po spustení alarmu na jeho zastavenie nepoužil ani kľúč ani správny kód, budú nasledovné zadávania kódu na otvorenie bezpečnostnej schránky sprevádzané výstražnou blikajúcou kontrolkou, ktorá naznačuje, že sa alarm spustil skôr.

Reset funkcie alarmu – 2 kroky:

– Keď sú dvierka stále otvorené, stlačte a podržte tlačidlo **[*].** Znova stlačte tlačidlo **[#]**. Zaznie pípnutie a zelená kontrolka (1) zabliká raz. Funkcia alarmu je vypnutá.

– Keď sú dvierka stále otvorené, stlačte a podržte tlačidlo **[*]**. Potom stlačte tlačidlo **[#]**. Zaznejú tri pípnutia a červená kontrolka (8) trikrát zabliká, čo znamená, že je alarm zapnutý.

Reaktivácia vnútorného osvetlenia

Ak chcete svetlo znova zapnúť, stlačte **[#]** na klávesnici a svetlo sa rozsvieti na ďalšiu minútu. Svetlo sa automaticky aktivuje pri otvorení dverí bezpečnostnej schránky pomocou elektronickej klávesnice. Svetlo je možné kedykoľvek znovu aktivovať.

Varovanie pri výmene batérií

Ak zadáte správny kód a potvrdíte ho stlačením tlačidla **[*]** alebo **[#]** do 15 sekúnd, pri takmer vybitých batériách sa v strede panela rozsvieti červená kontrolka (8) (pozri ► *S. 4, obr. 1*). Zelená kontrolka (1) nižšie jednoducho znamená, že bol zadaný správny kód.

Slabé alebo úplne vybité batérie sa musia vždy vymeniť, aby sa zabránilo oxidácii.

Otvorte bezpečnostnú schránku, odstráňte kryt batérií (8) (pozri ► *S. 4, obr. 2*) na zadnej strane dvierok a vymeňte 4 staré batérie.

Dôležité: Kód musíte naprogramovať nanovo podľa vyššie uvedených krokov ako pri ► *Naprogramovanie kódu – s. 87*.

Funkcia núdzového otvárania

Pre bezpečnostnú schránku existuje možnosť manuálneho núdzového otvorenia. Ak ste zabudli alebo nemáte k dispozícii svoju kombináciu,

– posuňte malú plastovú krytku (5) (pozri ► *S. 4, obr. 1*) na prednom paneli nahor alebo nadol,
– vložte kľúč do kľúčovej dierky a otočte ho v smere hodinových ručičiek,
– otočte gombík (1) (pozri ► *S. 4, obr. 1*) v smere hodinových ručičiek. Týmto postupom bezpečnostnú schránku kedykoľvek manuálne otvoríte.

Kľúč sa dá použiť aj vtedy, keď sú batérie príliš slabé a úplne vybité.

Pripevnenie bezpečnostnej schránky

Pre zníženie rizika krádeže bezpečnostnej schránky sa dôrazne odporúča, aby bola bezpečnostná schránka pripevnená k podlahe, stene alebo v skrini. Pre vaše pohodlie sú na spodnej aj zadnej strane otvory (priemer 11 mm). Schránka môže byť uchytená napr. pomocou vhodnej rozperky (M6/M8) v závislosti od toho, na akom povrchu je bezpečnostná schránka ukotvená. Pripevnite, prosím, bezpečnostnú schránku správne podľa ► *S. 4, obr. 3*.

Bezpečnostná schránka by mala byť postavená a inštalovaná vo vodorovnej polohe.

Technické údaje

	BE-1 LED Security Box	BE-2 LED Security Box	BE-3 LED Security Box
Napájanie	4× AA, R6, 1,5 V	4× AA, R6, 1,5 V	4× AA, R6, 1,5 V
Rozmery			
• Vonkajšie	230×350×250 mm	300×420×350 mm	500×350×350 mm
• Vnútorné	226×346×195 mm	296×416×295 mm	496×346×295 mm

	BE-1 LED Security Box 1	BE-2 LED Security Box 2	BE-3 LED Security Box 3
Hrúbka steny			
• Kryt	2 mm	2 mm	2 mm
• Dvierka	4 mm	4 mm	4 mm
Objem	15 L	36 L	51 L
Hmotnosť	10 kg	16 kg	20 kg

Likvidácia

Obal sa skladá z ekologických materiálov, ktoré môžete likvidovať prostredníctvom miestnych recyklačných stredísk.

O možnostiach likvidácie vyradeného výrobku sa informujte na svojej obecnej alebo mestskej správe.

Nepotrebné batérie a akumulátory nepatria do domového odpadu, ale musia sa likvidovať v súlade s predpismi.

– Nepoužiteľné batérie a akumulátory odovzdajte na zbernom mieste predajcu batérií alebo obce.
– Batérie nespaľujte. Nebezpečenstvo výbuchu!

Kazalo

Uvod **90**
Predvidena uporaba 90
Varnost **90**
Razlaga simbolov 90
Varnostni napotki 91
Osnovni varnostni napotki 91
Varnostni napotki o baterijah 91
Pregled **92**
Prvotno odpiranje varnostnega sefa **92**
Vstavljanje baterij **92**
Programiranje kode **92**
Uporaba vašega varnostnega sefa **93**
Funkcija alarma **93**
Programiranje funkcije alarma 93
Izklop funkcije alarma 93
Alarmno opozorilo **93**
Ponastavitev funkcije alarma – 2 koraka: 93
Ponovno aktiviranje notranje luči **93**
Opozorilo za zamenjavo baterij **93**
Funkcija za odpiranje v sili **94**
Pritrditev varnostnega sefa **94**
Tehnični podatki **94**
Odstranjevanje **94**

Uvod

Pred prvo uporabo se seznanite z izdelkom. Pozorno preberite naslednja navodila za uporabo. Izdelek uporabljajte samo, kot je opisano in za predviden namen.

Ta navodila za uporabo shranite, da jih lahko po potrebi pozneje kdaj znova preberete.

Če napravo prodate ali posredujete drugi osebi, ji morate obvezno izročiti tudi ta navodila za uporabo.

Napotek: Primerno samo za zasebno uporabo. Vse slike so vzorčne. Izdelek lahko odstopa od slik. Spremembe pridržane.

Predvidena uporaba

Varnostni sef služi za shranjevanje predmetov. Ima stabilno jekleno ohišje in ga je mogoče pritrditi na steno ali stabilno površino.

Naprava je namenjena le za domačo uporabo.

Vsaka drugačna uporaba, ki ni opisana v teh navodilih za uporabo, sodi med nepravilno in ni dovoljena. Proizvajalec ne jamči za posledično škodo.

Varnost

Razlaga simbolov

Varnostni napotki so v navodilih za uporabo jasno označeni. Uporabljeni so naslednji prikazi:

NEVARNOST! Neposredna življenjska nevarnost in nevarnost poškodb! Neposredne nevarne okoliščine, ki lahko povzročijo smrt ali hude telesne poškodbe.

OPOZORILO! Verjetna življenjska nevarnost in nevarnost poškodb! Splošne nevarne okoliščine, ki lahko povzročijo smrt ali hude telesne poškodbe.

POZOR! Eventualna nevarnost poškodb! Nevarne okoliščine, ki lahko povzročijo poškodbe.

OBVESTILO! Nevarnost poškodbe naprave! Okoliščine, ki lahko povzročijo materialno škodo.

Nasvet: Informacije, ki so navedene za boljše razumevanje postopkov.

- Simbolov, ki se nahajajo na vaši napravi, ne smete odstraniti ali prekriti. Opozorila na napravi, ki jih ni več mogoče prebrati, morate nemudoma zamenjati.

Pred zagonom preberite navodila za uporabo in jih upoštevajte.

Nevarnost za življenje in poškodb za malčke in otroke.

Varnostni napotki

OPOZORILO – ZARADI VARNOSTI OSEB JE POMEMBNO, DA SLEDITE TEM NAVODILOM. TA NAVODILA SHRANITE

- Ta naprava ni predvidena za uporabo s strani oseb (vključno z otroci) z omejenimi fizičnimi, psihičnimi ali duševnimi sposobnostmi ali s pomanjkanjem izkušenj in/ali znanja, razen, če jih nadzira oseba, odgovorna za njihovo varnost, ali so od nje prejele navodila za uporabo izdelka.
- Čiščenja in vzdrževanja, ki ga lahko izvaja uporabnik, ne smejo izvajati otroci.

Osnovni varnostni napotki

Preberite vse varnostne napotke in navodila. Neupoštevanje varnostnih napotkov in navodil lahko vodi do električnega udara, požara in/ali hudih poškodb.

Upoštevati je treba splošno priznane predpise za preprečevanje nesreč in priložene varnostne napotke. Če teh varnostnih napotkov ne upoštevate, ogrožate sebe in druge.

- Napravo lahko uporabljate le, ko je v brezhibnem stanju in v celoti montirana. Če je naprava ali njen del poškodovan, jo morate izključiti in jo strokovno odstraniti ali popraviti.
- Vedno delajte preudarno in v dobrem stanju: utrujenost, bolezen, uživanje alkohola, zdravil in drog je neodgovorno, kajti v tem primeru naprave ne morete več varno uporabljati.
- Pri vrtanju v steno, strop ali tla bodite pozorni na kable ter plinske in vodovodne napeljave.
- Pomembno! Skrbno preberite in upoštevajte ta navodila in jih shranite za poznejšo uporabo.
- Pozor: Ključev za varnostni sef **ne** hranite v sefu samem.

Nevarnost za življenje in poškodb za malčke in otroke!

- Otrok nikoli ne puščajte nenadzorovanih z embalažnim materialom in izdelkom. Zaradi embalažnega materiala obstaja nevarnost zadušitve ter smrtna nevarnost zaradi strangulacije. Otroci pogosto podcenjujejo nevarnosti. Otrokom nikoli ne dovolite v bližino izdelka. Izdelek ni igrača.

Varnostni napotki o baterijah

NEVARNOST! Življenjska nevarnost! Baterije ne sodijo v otroške roke. Baterij ne puščajte ležati naokrog. Obstaja nevarnost, da jih otroci ali hišni ljubljenčki pogoltnejo. V primeru zaužitja baterije takoj pojdite k zdravniku.

- **NEVARNOST EKSPLOZIJE!** Baterij nikoli ne polnite, jih kratko vežite in/ali odpirajte. Pri tem lahko pride do pregrevanja, požara ali razpočenja. Baterij nikakor ne mečite v ogenj ali vodo. Baterija lahko eksplodira.
- Preprečite ekstremne pogoje in temperature, ki lahko vplivajo na baterije, kot so npr. radiatorji. Sicer obstaja povečana nevarnost izliva baterije.
- Rabljene baterije takoj odstranite iz izdelka. Sicer obstaja povečana nevarnost izliva baterije.
- Redno preverjajte baterije, ali tesnijo.
- Iztekle ali poškodovane baterije lahko ob stiku s kožo povzročijo razjede, zaradi česar uporabljajte primerne zaščitne rokavice!
- Preprečite stik kože, oči in sluznice s tekočino, ki lahko izteče iz baterije. Pri stiku z baterijsko kislino prizadeta mesta takoj sperite z obilico čiste vode in takoj pojdite k zdravniku.
- Pri rahlo onesnaženosti kontakte na bateriji in izdelku očistite s suho krpo, ki ne pušča vlaken, preden baterije vstavite.
- Pri daljši neuporabi odstranite baterijo iz izdelka.
- Pri vstavljanju baterije bodite pozorni na pravilno polariteto! Ta je prikazana v prostoru za baterijo. Sicer lahko baterija eksplodira.
- Baterijo vstavite pravilno. Sicer se lahko izdelek poškoduje.
- Rabljenih baterij ne mečite med gospodinjske odpadke, ampak jih odstranite kot posebne odpadke na ustrezno zbirališče.

Pregled

► *Pregled – str. 3*

1. Vratna kljuka
2. Zelena kontrolna lučka
3. Rdeča kontrolna lučka
4. Številska tipkovnica
5. Plastični pokrov odprtine ključavnice
6. Rdeč gumb
7. LED-lučka
8. Pokrov predala za baterije
9. Vrata

Prvotno odpiranje varnostnega sefa

Pri prvem odpiranju varnostnega sefa potisnite

– plastični pokrov (5) (glejte ► *Str. 4, sl. 1*) na sprednji plošči navzgor ali navzdol,
– vstavite ključ v ključavnico
– in zavrtite ključ v desno ter vratno kljuko (1) (glejte ► *Str. 4, sl. 1*) v desno, da odprete vrata.

Vstavljanje baterij

Potrebne baterije: ► *Tehnični podatki – str. 94*

Predal za baterije (8) (glejte ► *Str. 4, sl. 2*) je na zadnji strani vrat. Odstranite pokrov baterije in vstavite baterije. Prepričajte se, ali so baterije pravilno vstavljene.

Opomba: Priporočena je uporaba alkalnih baterij.

Programiranje kode

– Pri odprtih vratih varnostnega sefa pritisnite rdeči gumb (6) (glejte ► *Str. 4, sl. 2*) na zadnji strani vrat, ga izpustite in zaslišali boste dva piska.
– Nato pritisnite kombinacijo od 3 do 8 številk, ki jih želite uporabljati kot osebno kodo, ter kombinacijo v 15 sekundah potrdite s pritiskom tipke **[*]** ali **[#]**. Če ne, boste morali postopek ponoviti od začetka (► *Str. 4, sl. 1*).

– Svojo osebno kodo si zapomnite ali takoj zapišite. Preverite, ali se je vaša nova kombinacija programirala, ko so vrata vašega varnostnega sefa še odprta.

Uporaba vašega varnostnega sefa

– Da varnostni sef odprete, vnesite svojo osebno kodo in jo potrdite s tipko **[*]** ali **[#]**. Oglasila se bosta dva piska in zasvetila bo zelena kontrolna lučka (1).
– V 5 sekund zavrtite vratno kljuko (1) (glejte ► *Str. 4, sl. 1*) v smeri urinega kazalca, da odprete vrata.

Funkcija alarma

Programiranje funkcije alarma

– Ko so vrata odprta, pritisnite in zadržite tipko **[*]**, nato pa pritisnite tipko **[#]**. Oglasili se bodo trije piski in rdeča kontrolna lučka (8) bo tri krat utripnila, kar pomeni, da se je funkcija alarma vključila.

Izklop funkcije alarma

– Ko so vrata odprta, pridržite tipko **[*]** in nato ponovno pritisnite tipko **[#]**. Zaslišali boste pisk in zelena kontrolna lučka (1) bo 1-krat utripnila in funkcija alarma se bo izključila.

Alarmno opozorilo

1. Ob trikratnem vnosu napačne kode, se bo za dve minuti sprožil alarm. Če še dva krat nato vnesete napačno kodo, se bo tipkovnica zaklenila za 3 minute. Med tem časom rdeča kontrolna lučka (8) vsako sekundo enkrat utripne.
2. V primeru manipuliranja z varnostnim sefom, se alarm sproži za 2 minuti. Med tem časom rdeča kontrolna lučka (8) utripa v sekundnem taktu.

Napotek: Vnesite pravo kodo in jo potrdite s tipko **[*]** ali **[#]** ali pa s ključem odprite varnostni sef, da zaustavite alarm.

3. Če se alarm sproži in za zaustavitev alarma niste uporabili niti ključa niti vnosa pravilne kode, bo nadaljnje vnose kod za odpiranje varnostnega sefa preko tipkovnice spremljajo utripanje opozorilne lučke, kar pomeni, da je bil alarm pred tem sprožen.

Ponastavitev funkcije alarma – 2 koraka:

– Ko so vrata še odprta, pritisnite in zadržite tipko **[*].** Ponovno pritisnite tipko **[#]**. Zaslišali boste pisk in zelena kontrolna lučka (1) bo enkrat utripnila, funkcija alarma pa se bo izključila.
– Ko so vrata še odprta, pritisnite in zadržite tipko **[*]**. Nato pritisnite tipko **[#]**. Oglasili se bodo trije piski in rdeča kontrolna lučka (8) bo tri krat utripnila, kar pomeni, da se je funkcija alarma vključila.

Ponovno aktiviranje notranje luči

Da ponovno aktivirate luč, pritisnite tipko **[#]** na tipkovnici in luč bo svetila nadaljnjo minuto. Luč se aktivira samodejno, kadar vrata varnostnega sefa odprete z elektronsko tipkovnico. Luč je mogoče kadarkoli znova vklopiti.

Opozorilo za zamenjavo baterij

Pri vnosu pravilne kode in potrditvi s pritiskom tipke **[*]** ali **[#]** v 15 sekundah bo pri šibkih baterijah zasvetila rdeča kontrolna lučka (8) (glejte ► *Str. 4, sl. 1*) na sredini plošče. Zelena kontrolna lučka (1) spodaj kaže samo, da je bila vnesena pravilna koda.

Šibke ali povsem prazne baterije je treba vedno zamenjati, da preprečite oksidacijo.

Odprite varnostni sef, odstranite pokrov baterije (8) (glejte ► *Str. 4, sl. 2*) na zadnji strani vrat in zamenjajte 4 stare baterije.

Pomembno: Kodo je treba ponovno programirati tako, da ponovite korake, kot je opisano v.

Funkcija za odpiranje v sili

Varnostni sef ima ročno funkcijo za odpiranje v sili. Če ste pozabili svojo kombinacijo ali jo založili,

– potisnite plastični pokrov (5) (glejte ► *Str. 4, sl. 1*) na sprednji plošči navzgor ali navzdol,
– vstavite ključ v ključavnico in ga zavrtite v desno,
– nato pa zavrtite gumb (1) (glejte ► *Str. 4, sl. 1*) v desno. Tako je mogoče varnostni sef kadarkoli ročno odpreti.

Ključ je mogoče uporabiti tudi, če so baterije prešibke in povsem prazne.

Pritrditev varnostnega sefa

Da zmanjšate možnost kraje varnostnega sefa, vam nujno priporočamo, da varnostni sef fiksirate v tla, na steno ali v omaro. Za vaše udobje so na dnu kot tudi na zadnji strani sefa luknje (premer 11 mm). Pritrdite ga lahko npr. s primernimi razpornimi sorniki (M6/M8), odvisno od tega, na katero podlago želite varnostni sef zasidrati. Varnostni sef pravilno pritrdite v skladu z ► *Str. 4, sl. 3*.

Varnostni sef je treba postaviti in namestiti vodoravno.

Tehnični podatki

	BE-1 LED Security Box	BE-2 LED Security Box	BE-3 LED Security Box
Električno napajanje	4× AA, R6, 1,5 V	4× AA, R6, 1,5 V	4× AA, R6, 1,5 V
Mere			
• Zunanje	230×350×250 mm	300×420×350 mm	500×350×350 mm
• Notranje	226×346×195 mm	296×416×295 mm	496×346×295 mm
Jakost vetra			
• Ohišje	2 mm	2 mm	2 mm
• Vrata	4 mm	4 mm	4 mm
Prostornina	15 L	36 L	51 L
Teža	10 kg	16 kg	20 kg

Odstranjevanje

Embalaža je iz okolju prijaznih materialov, ki jih je mogoče reciklirati na ustreznih zbirališčih.

Možnosti za odlaganje izrabljenih izdelkov vam bodo posredovali pri ustreznem občinskem organu.

Baterije in akumulatorji, ki jih več ne potrebujete, ne sodijo med gospodinjske odpadke, ampak jih je treba odstraniti v skladu s predpisi.

– Izrabljene baterije in akumulatorje odnesite na zbirališče prodajalca ali občine.
– Baterij ne sežigati. Nevarnost eksplozije!