LED traka s daljinskim upravljačem

Dužina: 2.7 m - uklj. EU utikač

Proizvod je prikazan na nadstrešnici, ali je prikladan i za ostale Palram proizvode

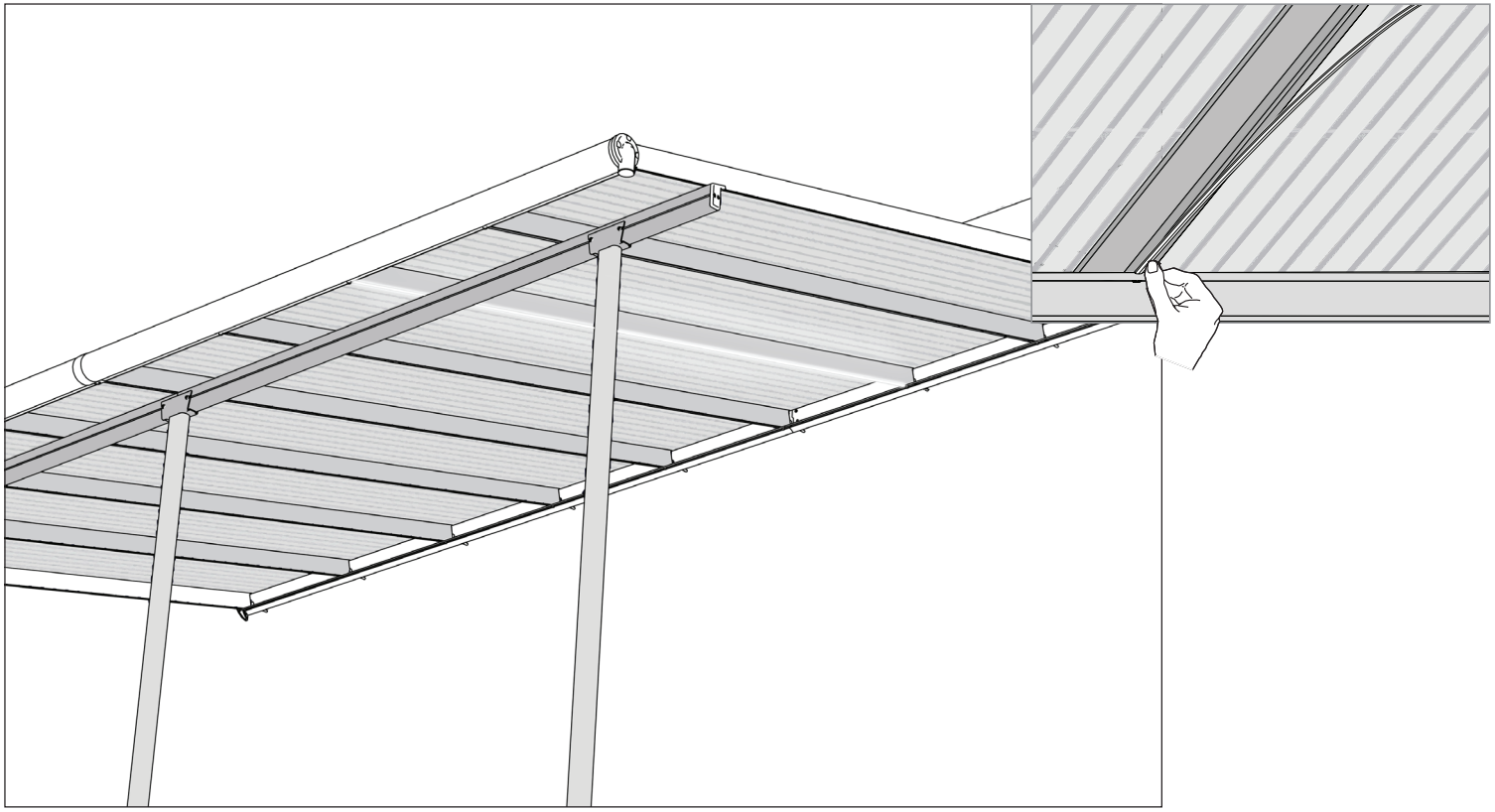

LED Light Strip

Remote Dimmer Controller

601452_20.08_MV-1

Služba za korisnike

palramapplications.com/after-sales-service
www.palram**applications**.com

Palram Applications +972-4-848-6816
customer.service@palram.com

Argentina
Grčka
Grenland
Estonija
Island
Japan
Latvija
Litva
Mauricijus
Meksiko
Rumunjska
Rusija
Turska
Uzbekistan
Mađarska
Ukrajina
Esvatini

Palram Applications UK 01302-380775
customer.serviceUK@palram.com

Irska
Ujedinjeno Kraljevstvo

Palram Applications +972-4-848-6816
customer.service@palram.com

Norveška

Palram DIY France +33-169-791-94
customer.serviceFR@palram.com

Italija
Španjolska
Belgija
Portugal
Nizozemska

פלרם אפליקציות 04-848-6816
info.il@palram.co.il

Izrael

Palram DIY France 0169-791-094
customer.serviceFR@palram.com

Francuska

Palram Applications +972-4-848-6816
customer.service@palram.com

Švedska

Palram DE GmbH 0180-522-8778
customer.serviceDE@palram.com

Njemačka

Poly-Tex
Palram Americas INC. 877-627-8476
hobbyservice@poly-tex.com

SAD

Palram DE GmbH +49-180-522-8778
customer.serviceDE@palram.com

Austrija
Luksemburg
Lihtenštajn

Foot Print 905-5646007
Sales@Footprintproducts.com

Kanada

82642

Služba za korisnike

palramapplications.com/after-sales-service
www.palram**applications**.com

Trade Tested 0800 800 880 customer.service@palram.com	**Novi Zeland**	
Garland 0493-523-523 servis@garland.cz	**Češka**	
Ritter 062-287-33-77 info@ritter.ch	**Švicarska**	
Garland +420-493-523-523 servis@garland.cz	**Mađarska** **Slovačka**	
NSH 07-575 42 70 post@nshnordic.com	**Danska**	
Alpaco 0224-971-13 alpaco@alpacodomica.com www.alpacodomica.com	**Cipar**	
Horisont Neuvonta: 09-6866720 Tuki / Varaosat: 050-3715350 www.horisontenterprises.fi tuki@horisontenterprises.fi	**Finska**	
Ntrade Infolinia: 801-011-929 22-349-93-36 kontakt@ogrodosfera.pl	**Poljska**	
Palram South Africa 011-397-7771 receptionza@palram.com	**Južna Afrika**	
Viscom 0599-37-057 info@ms-viscom.com	**Hrvatska** **Slovenija**	
Greenhouse - Maze 03-9544-6-999 info@mazedistribution.com.au Palram Australia 03-9219-4444 salesvic@palram.com	**Australija**	

EN

Safety Advice

- If using a stepladder or power tools please make sure that you follow the manufacturer's safety advice.

Before Assembly

- Please read these instructions carefully before you start to assemble this product.
- Please carry out the steps in the order set out in these instructions.
- Keep these instructions in a safe place for future reference.

During Assembly

The light fixture is waterproof in accordance with IP67 standard

The transformer is waterproof in accordance with IP67 standard

The controller is waterproof in accordance with IP68 standard

LED Type: 3500K

Light output: 700 Lumen

The mounting of the LED LIGHTING SYSTEM-DIFFUSER STRIP is performed onto the screws channels in the aluminum profiles.

When encountering the information icon, please refer to the relevant assembly step for additional comments and assistance.

Step 2: **Optional step in a situation where there is an excess of LED strip:**

When cutting the LED strip, cut according to the round images, and seal the LED strip with silicone.

DE

Sicherheitshinweis

- Wenn Sie eine Trittleiter benutzen, gehen Sie sicher, dass Sie den Sicherheitshinweisen des Herstellers folgen.

Vor dem Anbringen

- Um den Pavillon vollständig zu bedecken, müssen Sie eine weitere Garnitur kaufen.
- Bitte lesen Sie die Instruktionen bevor Sie mit der Anbringung beginnen.
- Bewahren Sie die Anleitung an einem sicheren Platz auf, um sie in der Zukunft nutzen zu können.

Während des Anbringens

Die Leuchte ist wasserdicht gemäß dem IP67 Standard

Der Transformator ist wasserdicht gemäß dem IP67 Standard

Die Steuereinheit ist wasserdicht gemäß dem IP68 Standard

LED-Typ: 3500K

Lichtleistung: 700 Lumen

Die Montage des LED-Beleuchtungskit erfolgt auf den Schraubenkanälen in den Aluminiumprofilen.

Wenn Sie auf das Informationssymbol treffen, lesen Sie bitte den betreffenden Montageschritt für weitere Anmerkungen und Unterstützung nach.

Schritt 2: Optionaler Schritt in einer Situation, wo der LED-Streifen zu lang ist:

Wenn Sie den LED-Streifen zuschneiden, schneiden Sie bitte entsprechend den runden Bildern und versiegeln Sie den LED-Streifen mit Silikon.

601452_20.08_MV-1

FR

Mesure de sécurité

- Si vous vous servez d'un escabeau ou d'outils électriques, alors veuillez vous assurer que vous suivez les conseils de sécurité du fabricant.

Avant l'assemblage

- Veuillez lire attentivement ces instructions avant de commencer l'assemblage de ce produit.
- Veuillez effectuer les étapes dans l'ordre indiqué dans ces instructions.
- Conservez ces instructions en lieu sûr pour consultation ultérieure.

Durant l'assemblage

L'appareil d'éclairage est étanche à l'eau selon la norme IP67

Le transformateur est étanche conformément à la norme IP67

Le manette est étanche conformément à la norme IP68

Type de LED: 3500K

Rendement lumineux: 700 Lumen

Le montage du SYSTÈME D'ÉCLAIRAGE LED-BANDE DE DIFFUSEUR est effectué sur les canaux des vis dans les profilés en aluminium.

Lorsque vous rencontrez l'icône Informations, veuillez vous référer à l'étape d'assemblage pertinente afin d'obtenir davantage de commentaires et d'aide.

Étape 2: **Étape facultative dans une situation où il y a un excès de bande LED :**

Lors de la découpe de la bande LED, coupez en fonction des images rondes et scellez la bande LED avec du silicone.

HR

Sigurnosne upute

- Kada koristite ljestve i aku alat, obratite pozornost na sigurnosne upute proizvođača.

Prije postavljanja

- Pažljivo pročitajte upute prije postavljanja.
- Pridržavajte se redoslijeda koraka za postavljanje.
- Pohranite upute na sigurno mjesto za buduću uporabu.

Tijekom postavljanja

Rasvjetno tijelo je vodootporno sukladno normi IP67

Transformator je vodootporan sukladno normi IP67

Daljinski upravljač je vodootporan sukladno normi IP68

LED tip: 3500K

Jačina svjetlosti: 700 lumen

LED svjetlosnu traku potrebno je postaviti na vijčane kanale u aluminijskim profilima.

Kada vidite ikonu informacije, pogledajte relevantni korak postavljanja za dodatne informacije i pomoć.

Korak 2: Dodatni korak u situaciji kada ostane višak LED trake:

Prilikom rezanja LED trake, režite prema okruglim slikama i zalijepite LED traku silikonom.

Sadržaj

Dio		Kol.
9462	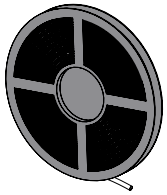	1
9463	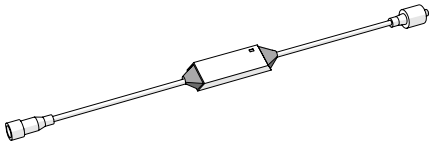	1
9465	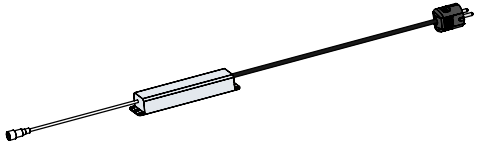	1
8346	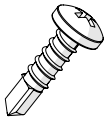	2

Dio		Kol.
9464	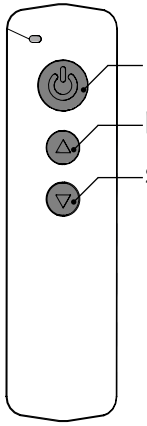	1

1

9462 ..... 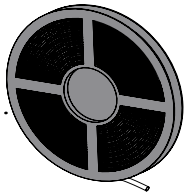 1

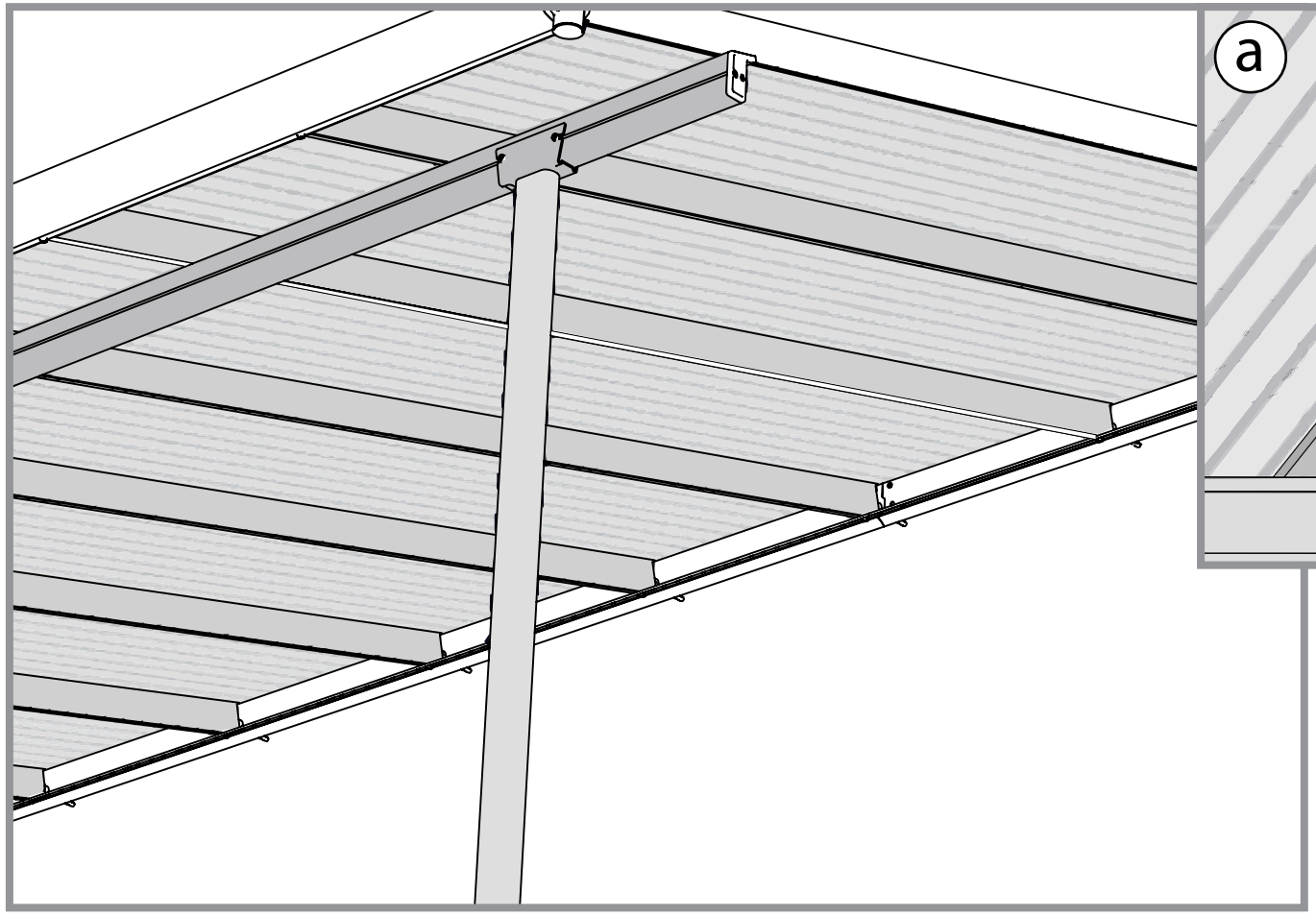

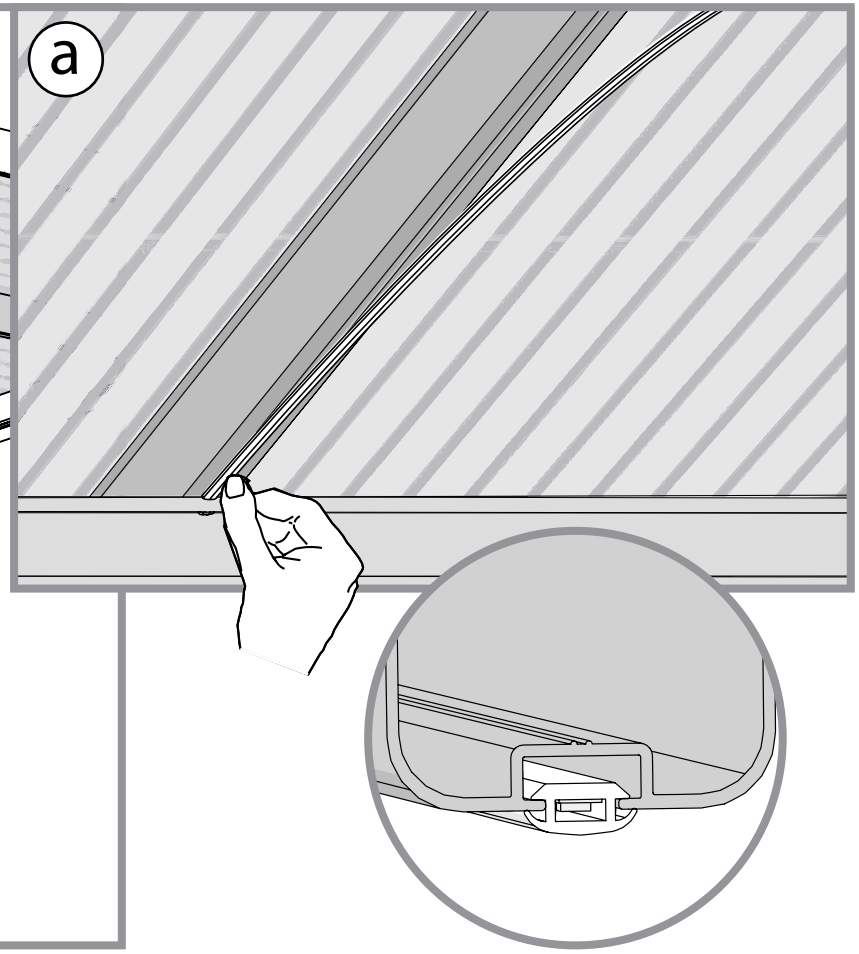

2 i

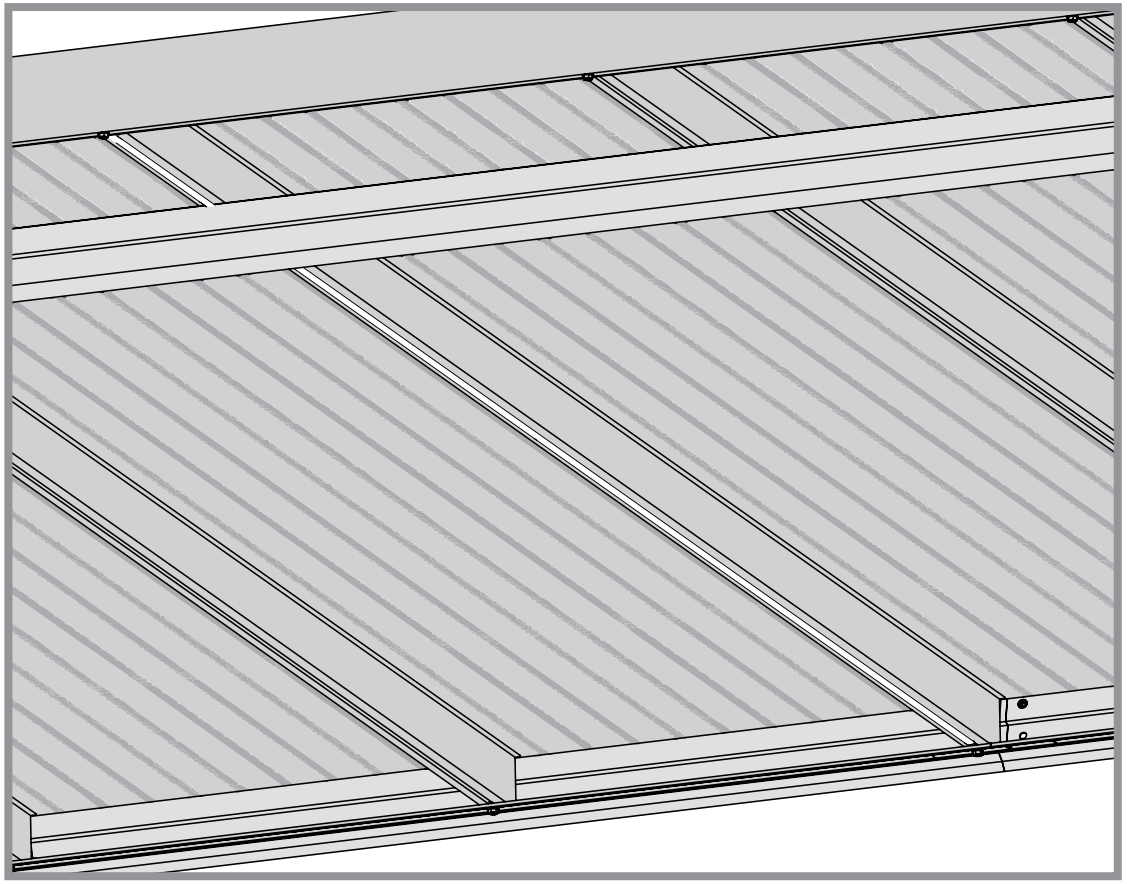

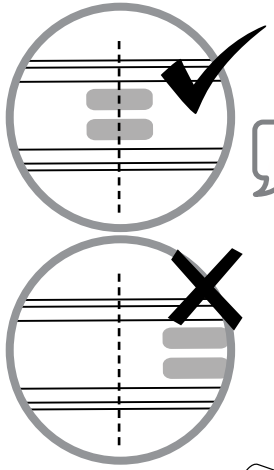

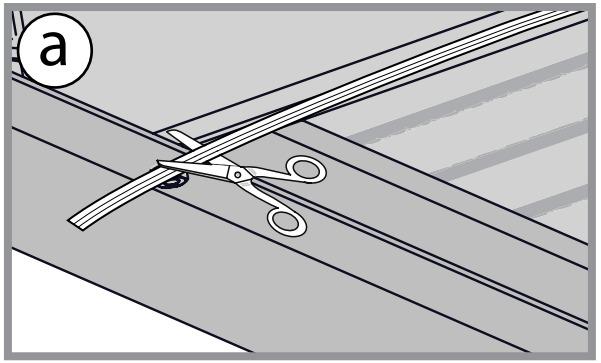

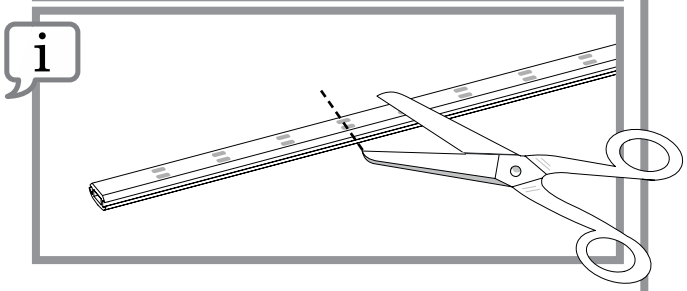

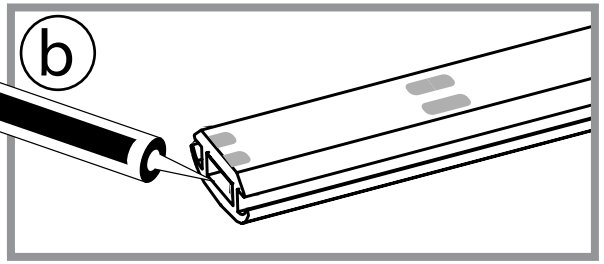

3

9463 ..... 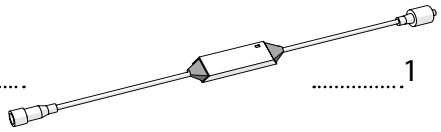 1

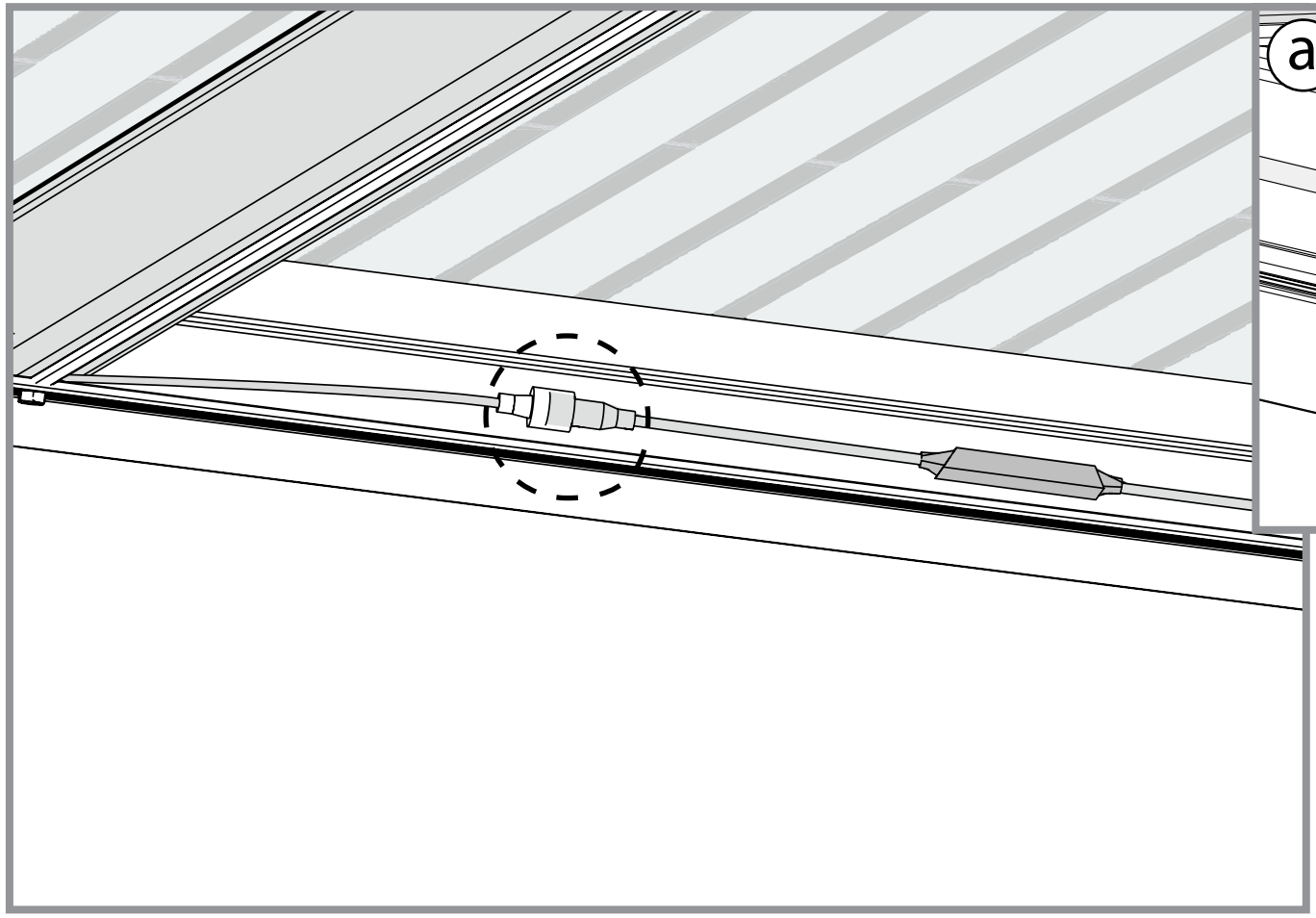

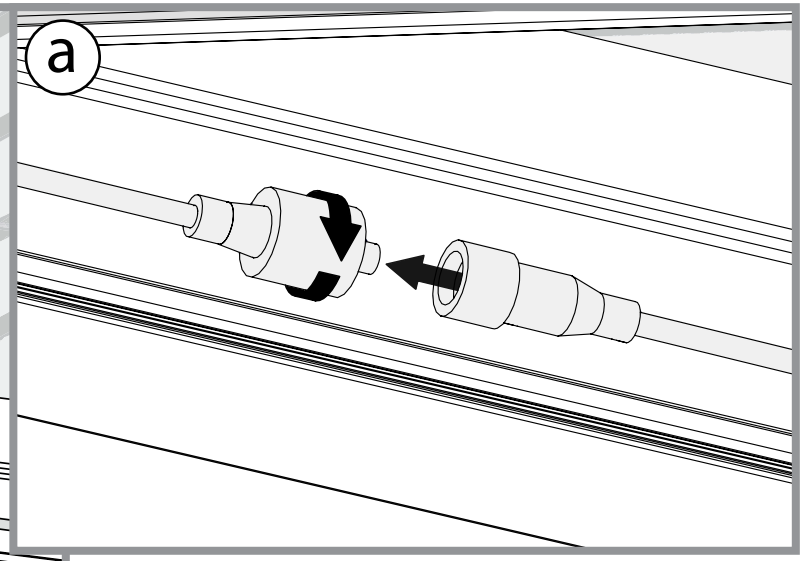

4

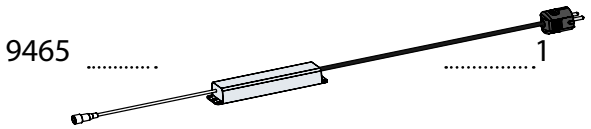

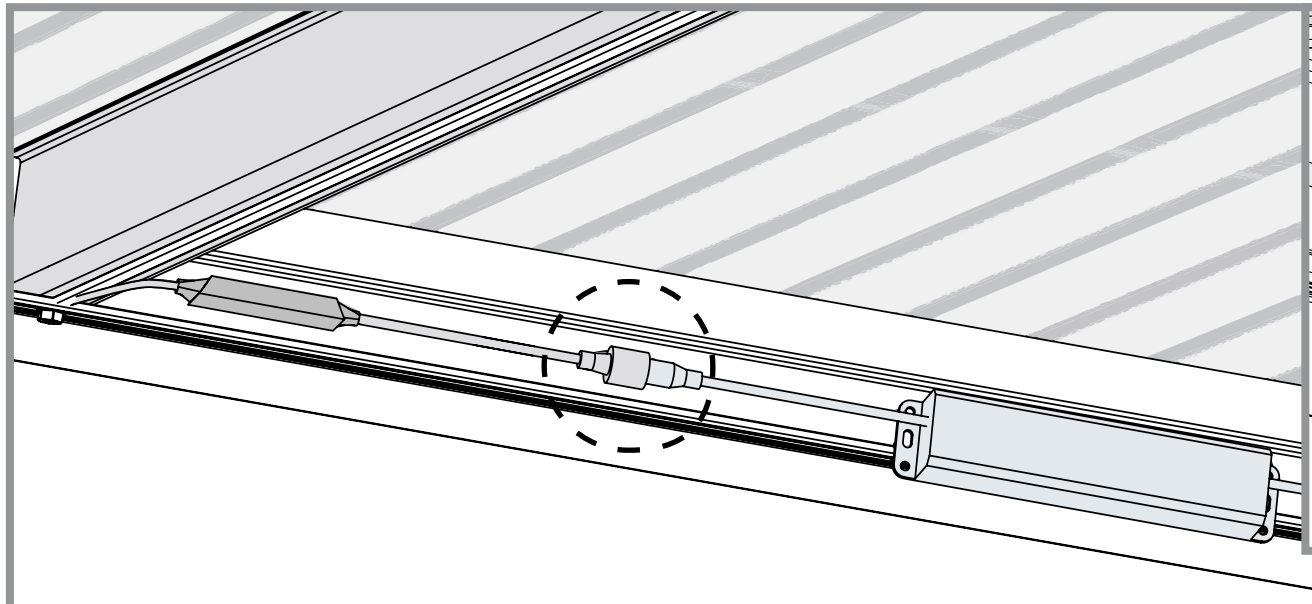

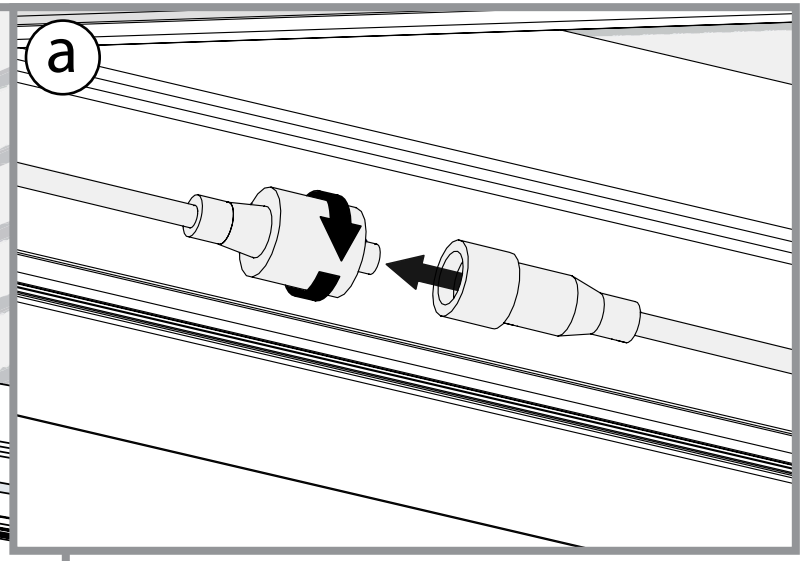

5

8346 ..... 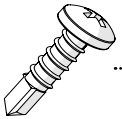 2

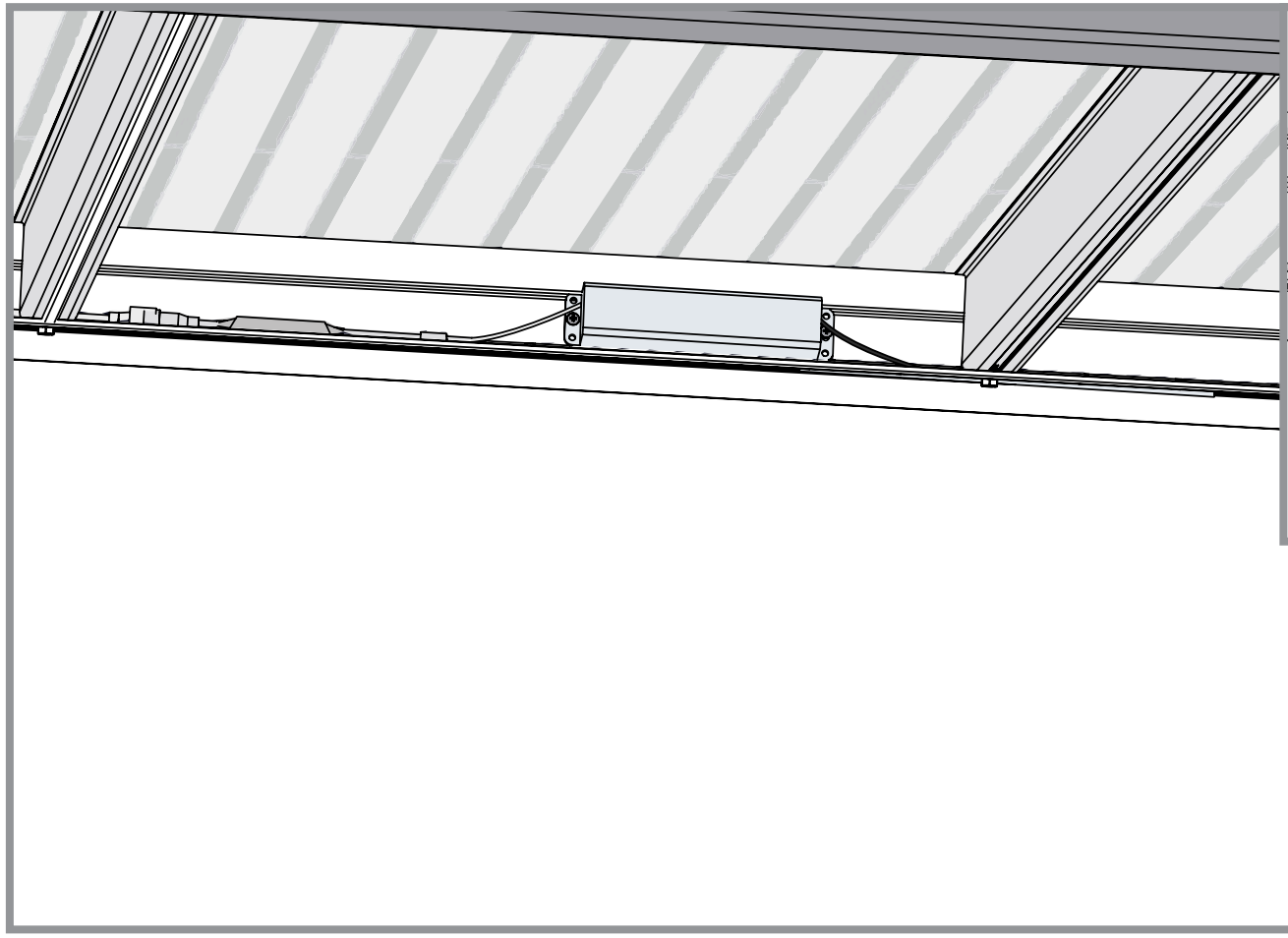

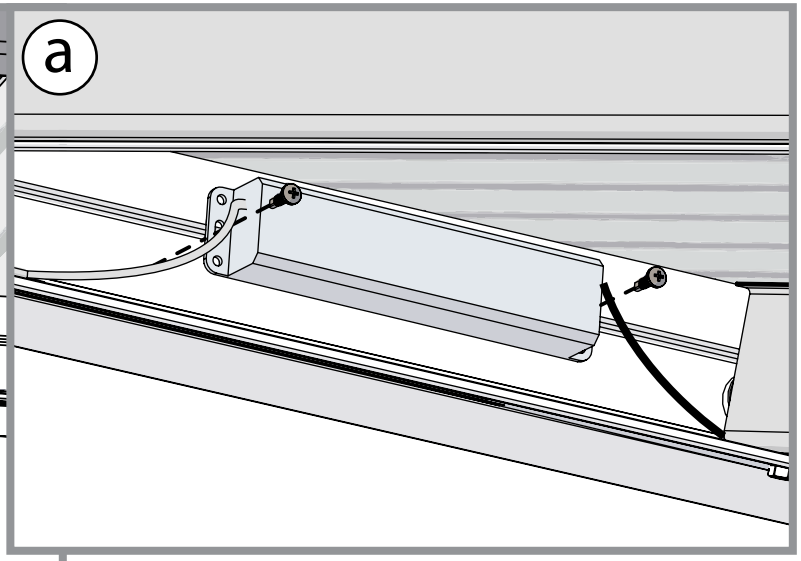

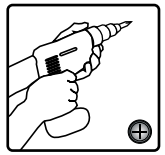

EN

Single Color

Remote Dimmer Controller

R217-S

USER'S MANUAL

- RF Remote Operation
- Smooth Change Effect
- Compact Design
- Full Protection
- Waterproof Option
- Multi Remote Option
- Easy Remote Pairing

Introduction

Thank you for purchasing our product. R217 series LED Dimmer is designed to drive constant voltage LED products in voltage range of DCSV-24V. It contains a main control unit and a RF wireless remote controller. User can turn on/off or adjust LED brightness conveniently via the remote controller.

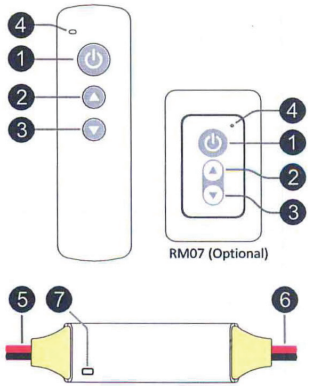

Functions

1. Turn on/off

Press this key to switch on or off the controller.
Press and hold this key will force to switch off the controller.
The controller will memorize the on/off status and restore the on/off status and brightness level on each power on moment.

2. Increase Brightness

Press this key to increase the output LED brightness.
Press and hold this key will continuously increase the brightness.

3. Decrease Brightness

Press this key to decrease the output LED brightness.
Press and hold this key will continuously decrease the brightness.
When controller is off, hold press this key will turn on the controller and jump to minimum brightness.

4. Remote Controller Indicator

This indicator will blink when remote controller works.

Installing

5. Power Supply

The controller unit can work from DC SV to 24V. The red power cable should be connected to power positive and black to negative. Please make sure the power supply voltage is same as the LED load and the power is capable for the load wattage.

6. LED Output

The controller unit supports constant voltage driving LED products. The red cable should be connected to LED positive and black cable to negative. The red cable is internal connected to power supply positive in controller unit.
The controller unit has output overload protection function, please check whether the output is short circuit or over loaded if the controller stop working.

Operation

7. Status Indicator

This is a fu ll color status indicator. It displays all working status of the controller.
It indicates different events as following:

Blue: normal working.

Short single white flash: new command received.

Long single yellow flash: reach brightness limit.

Red flash: overload protected.

Yellow flash: overheat protected.

8. Using Remote

Please pull out the battery insulating tape before using.
The remote controller use CR2032 cell battery, it can last for 2 years for regular usage.
For proper receiving remote signal, please do not install the controller in closed metal parts.

9. Pairing New Remote

The remote and main unit is 1 to 1 paired as default.
Further more, one main unit can be paired to 5 remote controllers and every remote can be paired to any main unit.

Please do following steps to pair a new remote:

1. Plug off the power of main unit and plug in aga in after more than 5 seconds.

2. Press remote 'on/off' and 'decreasing brightness' key together in 5 seconds after main unit powered on.

After this operation, the controller's indicator will flash white for 3 times to display the new remote is accepted. The latest paired 5 remote controllers can be recognized.

10. Optional Wall Switch Remote

The controller can also work with the optional wall switch type remote controller RM07.
This remote controller has the same function and usage as the default hand hold remote controller.
It can be slicked on the wall for fixed place operation.

Advanced Features

11. Waterproof

R217 model is standard version which can be used in dry environment. R217-S is a IP68 waterproof version, which can be used in wet environment or under water within depth of 30 meters.

Note: The remote receiving sensitivity will decrease when controller insta lled in wet place or under water, please setup the controller when the main unit is dry.

12. Protection

R217 series led dimmer has full protection function for output short circuit, overload, and overheat. The indicator will flash red at overload or short circuit protection and flash yellow at over heat . The controller will automatically recover from protection when working status is good.

Please ensure the LED load is in rated range, not shorted and the controller unit is in a good heat dissipation environment to avoid protection.

Specification

Model	R217-S
Brightness Grade	7 levels
PWM Grade 256	256 levels
Min. Brightness Shortcut	Yes
On/off status memorize	Yes
Overload protection	Yes
Overheat protection	Yes
Working Voltage	OC 5·24V
Remote frequency	433.92MHz
Remote control distance	>15m at open area
Rated Output Current	15A
IP Grade	IP-68

DE

Einfarbiger

Remote Dimmer Controller

R217-S

Benutzerhandbuch

- Benutzerhandbuch
- Fernbedienung
- Gleichmäßiger Übergangseffekt
- Kompaktes Design
- Kompletter Schutz
- Wasserdichte Option
- Multi Fernbedienungs-Option
- Einfache fernsteuerbare Kopplung

Einleitung

Vielen Dank, dass Sie sich für unser Produkt entschieden haben. Der LED-Dimmer der Serie R217 dient zur Ansteuerung von LED-Produkten mit konstanter Spannung im Spannungsbereich DCSV-24V. Es enthält eine Hauptsteuereinheit und eine drahtlose RF-Fernbedienung. Der Benutzer kann die LED-Helligkeit bequem über die Fernbedienung ein- und ausschalten oder einstellen.

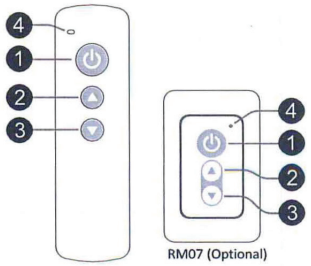

Funktionen

1. Ein-/Ausschalten

Drücken Sie diese Taste, um die Fernbedienung ein-, oder auszuschalten. Halten Sie diese Taste gedrückt, um die Fernbedienung auszuschalten. Die Fernbedienung speichert den Ein-/Aus-Status und stellt den Ein-/Aus-Status und die Helligkeit bei jedem Einschalten wieder her.

2. Helligkeit erhöhen

Drücken Sie diese Taste, um die Helligkeit der LEDs zu erhöhen. Halten Sie diese Taste gedrückt, um die Helligkeit kontinuierlich zu erhöhen.

3. Helligkeit verringern

Drücken Sie diese Taste, um die Helligkeit der LEDs zu verringern.
Halten Sie diese Taste gedrückt, um die Helligkeit kontinuierlich zu verringern.
Wenn die Fernbedienung ausgeschaltet ist, halten Sie diese Taste gedrückt, um die Steuerungseinheit einzuschalten und zur minimalen Helligkeit zu starten.

4. Fernbedienungsanzeige

Diese Anzeige blinkt, wenn die Fernbedienung funktioniert.

Installation

5. Stromversorgung

Die Steuereinheit kann von DC 5V bis 24 V arbeiten. Das rote Stromkabel sollte an die positive und die schwarze an die negative Stromversorgung angeschlossen werden. Stellen Sie sicher, dass die Versorgungsspannung mit dem der LED übereinstimmt und die Leistung für die Stromversorgung geeignet ist.

6. LED-Ausgang

Die Steuereinheit unterstützt LED-Produkte, die mit Gleichspannung betrieben werden. Das rote Kabel ist an die positive und die schwarze an die negative Stromversorgung anzuschließen. Das rote Kabel ist intern mit dem positiven Netzteil in der Steuereinheit verbunden.
Die Steuereinheit verfügt über eine Ausgangs-Überlastungsschutzfunktion. Überprüfen Sie, ob der Ausgang kurzgeschlossen, oder überlastet ist, wenn die Steuereinheit nicht mehr funktioniert.

Betrieb

7. Statusanzeige

Dies ist die vollständige Farbstatusanzeige.
Es zeigt den gesamten Arbeitsstatus der Steuerung an.
Es zeigt verschiedene Ereignisse wie folgt an:

Blau: normaler Betrieb.

Kurzes, weißer blinkern: neuer Befehl empfangen.

Langes gelbes Leuchten: Helligkeitsgrenze erreicht.

Rotes Blinken: Überlastungssicherung

Gelbes Blinken: Überhitzungsschutz.

8. Verwenden der Fernbedienung

Bitte ziehen Sie vor der Verwendung das Batterie-Isolierband heraus. Die Fernbedienung verwendet eine CR2032 Knopfbatterie, die bei noramler Verwendung 2 Jahre lang funktioniert. Installieren Sie die Steuereinheit nicht in geschlossenen Metallteilen, um ein einwandfreies Empfangssignal zu erhalten.

9. Neue Fernbedienung koppeln

Die Fernbedienung und die Steuereinheit sind standardmäßig 1 zu 1 gekoppelt.

Darüber hinaus kann eine Haupteinheit mit 5 Fernbedienungen gekoppelt werden, und jede Fernbedienung kann mit jeder Haupteinheit gekoppelt werden.
Führen Sie die folgenden Schritte aus, um eine neue Fernbedienung zu koppeln:
1. Schalten Sie das Hauptgerät aus und schließen Sie es nach mehr als 5 Sekunden wieder an.
2. Drücken Sie nach dem Einschalten des Hauptgeräts innerhalb von 5 Sekunden gleichzeitig die Tasten „Ein/Aus“ und die Taste für das „Verringern der Helligkeit“.
Nach diesem Vorgang blinkt die Kontrollleuchte der Steuereinheit dreimal weiß, um anzuzeigen, dass die neue Fernbedienung gekoppelt ist. Die neue 5 gepaarte Fernbedienungen werden ab jetzt auch erkannt.

10. Optionale Wandschalter-Fernbedienung

Die Steuerung kann auch mit der optionalen Wandschalter-Fernbedienung RM07 verwendet werden.
Diese Fernbedienung hat die gleiche Funktion und Verwendung wie die Standard-Handfernbedienung.
Es kann an die Wand angebracht werden, um den Betrieb an einem festen Ort zu ermöglichen.

Erweiterte Funktionen

11. Wasserfestigkeit:

Modell R217 ist eine Standardversion, die in trockener Umgebung verwendet werden kann.
R217-S ist eine wasserdichte IP68-Version, die in feuchter Umgebung, oder unter Wasser in einer Tiefe von 30 Metern eingesetzt werden kann.
Hinweis: Die Empfindlichkeit des Empfangs nimmt ab, wenn die Fernbedienung an einem feuchten Ort, oder unter Wasser installiert wird. Installieren Sie die Fernbedienung bitte nur, wenn das Hauptgerät trocken ist.

12. Schutz

Der LED-Dimmer der Serie R217 verfügt über eine vollständige Schutzfunktion für Kurzschluss, Überlastung und Überhitzung. Die Anzeige blinkt bei Überlast, oder Kurzschluss rot und bei Überhitzung gelb.
Die Steuereinheit wird sich automatisch vom Schutz zurückstellen, wenn der Arbeitsstatus in Ordnung ist.
Stellen Sie sicher, dass sich die LED-Stromaufnahme im Nennbereich befindet, nicht kurzgeschlossen ist
und sich die Steuereinheit in einer guten Wärmeableitungsumgebung befindet, um einen Schutz zu vermeiden.

Spezifikation

Modell	**R217-S**
Helligkeitsgrad	7 Stufen
PWM Grade 256	256 Stufen
Min. Helligkeits-Kurzbefehl	Ja
Ein/Aus-Status speichern	Ja
Überlastungsschutz	Ja
Überhitzungsschutz	Ja
Betriebsspannung	OC 5·24V
Fernbedienungs-Frequenz	433.92MHz
Abstand zwischen Fernbedienung und Gerät	>15 m auf Freifläche
Nenn-Ausgangsstromatärke	15A
IP Grade	IP-68

Couleur unique

Contrôleur de gradateur à distance

R217-S

MANUEL DE L'UTILISATEUR

- Opération à distance RF
- Effet de changement en douceur
- Conception compacte
- Protection totale
- Option étanche
- Option Multi Remote
- Appariement à distance facile

Introduction

Nous vous remercions d'avoir acheté notre produit. Le variateur de LED de la série R217 est conçu pour piloter des produits LED à tension constante dans une gamme de tension de DCSV-24V. Il contient une unité de commande principale et une télécommande sans fil RF. L'utilisateur peut allumer/éteindre ou régler la luminosité des LED de manière pratique .

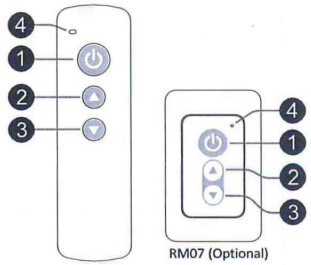

Fonctions

1. Allumer/éteindre

Appuyez sur cette touche pour allumer ou éteindre le contrôleur.
Si vous maintenez cette touche enfoncée, vous serez obligé d'éteindre le contrôleur.
Le contrôleur mémorise l'état de marche/arrêt et restaure l'état de marche/arrêt et le niveau de luminosité à chaque mise sous tension.

2. Augmenter la luminosité

Appuyez sur cette touche pour augmenter la luminosité de la LED de sortie.
Maintenez cette touche enfoncée pour augmenter continuellement la luminosité.

3. Diminuer la luminosité

Appuyez sur cette touche pour diminuer la luminosité de la LED de sortie.
Maintenez cette touche enfoncée pour diminuer continuellement la luminosité.
Lorsque le contrôleur est éteint, maintenez cette touche enfoncée pour allumer le contrôleur et passer à la luminosité minimale..

4. Indicateur de la télécommande

Ce voyant clignote lorsque la télécommande fonctionne.

Installation

5. Alimentation électrique

L'unité de contrôle peut fonctionner de DC SV à 24V. Le câble d'alimentation rouge doit être connecté au positif et le noir au négatif. Veuillez vous assurer que la tension d'alimentation est identique à la charge de la LED et que l'alimentation est adaptée à la puissance de la charge.

6. Sortie de la LED

L'unité de commande prend en charge les produits LED à tension constante. Le câble rouge doit être connecté au positif de la LED et le câble noir au négatif. Le câble rouge est connecté en interne au positif de l'alimentation électrique de l'unité de commande.

L'unité de contrôle a une fonction de protection contre les surcharges de sortie, veuillez vérifier si la sortie est en court-circuit ou en surcharge si le contrôleur cesse de fonctionner.

Fonctionnement

7. Indicateur de statut

Il s'agit d'un indicateur d'état de la couleur de l'eau. Il affiche tous les états de fonctionnement du contrôleur.
Il indique différents événements comme suit :

Bleu : fonctionnement normal.

Court flash blanc unique : nouvelle commande reçue.

Long clignotement jaune unique : atteint la limite de luminosité.

Clignotement rouge : protégé contre les surcharges**.**

Clignotement jaune : protégé contre la surchauffe.

8. Utilisation de la télécommande

Veuillez retirer le ruban isolant de la batterie avant de l'utiliser.

La télécommande utilise une pile de type CR2032, elle peut durer 2 ans pour une utilisation régulière.

Pour une bonne réception du signal de la télécommande, veuillez ne pas installer

la télécommande dans des pièces métalliques fermées.

9. Appariement d'une nouvelle télécommande

Par défaut, l'unité principale et l'unité distante sont jumelées 1 à 1.

De plus, une unité principale peut être couplée à 5 télécommandes et chaque télécommande peut être couplée à n'importe quelle unité principale.

Veuillez suivre les étapes suivantes pour appairer une nouvelle télécommande :

1. Débranchez l'unité principale et branchez-la après plus de 5 secondes.

2. Appuyez simultanément sur les touches "marche/arrêt" et "diminution de la luminosité" de la télécommande dans les 5 secondes qui suivent la mise sous tension de l'unité principale.

Après cette opération, l'indicateur du contrôleur clignote en blanc pendant 3 fois pour afficher la nouvelle télécommande est acceptée. Les 5 dernières télécommandes jumelées peuvent être reconnues.

10. Télécommande murale en option

Le contrôleur peut également fonctionner avec la télécommande optionnelle RM07 de type interrupteur mural.

Cette télécommande a la même fonction et le même usage que la télécommande manuelle par défaut.

Elle peut être glissée sur le mur pour un fonctionnement à poste fixe.

Caractéristiques avancées

11. Étanchéité

Le modèle R217 est une version standard qui peut être utilisée en milieu sec. Le modèle R217-S est une version étanche IP68, qui peut être utilisée en milieu humide ou sous l'eau à une profondeur de 30 mètres.

Note : La sensibilité de la réception à distance diminue lorsque le contrôleur est installé dans un endroit humide ou sous l'eau, veuillez configurer le contrôleur lorsque l'unité principale est sèche.

12. Protection

Le variateur à LED de la série R217 a une fonction de protection complète en cas de court-circuit de sortie , la surcharge et la surchauffe.

L'indicateur clignote en rouge en cas de protection contre les surcharges ou les courts-circuits et en jaune en cas de surchauffe.

Le contrôleur se remet automatiquement de la protection lorsque l'état de fonctionnement est bon.

Veuillez vous assurer que la charge de la LED est dans la plage nominale, qu'elle n'est pas court-circuitée et que l'unité de contrôle est dans un bon environnement de dissipation de la chaleur pour éviter la protection.

Spécifications

Modèle	R217-S
Degré de luminosité	7 niveaux
PWM Grade 256	256 niveaux
Min. Raccourci de la luminosité	Oui
Mémoriser le statut ALLUMER/ETEINDRE	Oui
Protection contre les surcharges	Oui
Protection contre la surchauffe	Oui
Tension de fonctionnement	OC 5·24V
Fréquence à distance	433.92MHz
Distance de contrôle à distance	>15 millions d'euros en espace ouvert
Courant de sortie nominal	15A
Grade IP	IP-68

HR

Jednobojno

Daljinski upravljač

R217-S

Upute za uporabu

- upute za uporabu
- daljinski upravljač
- ravnomjerni prijelazni efekt
- kompaktni dizajn
- potpuna zaštita
- vodootporna opcija
- više daljinskih upravljača
- jednostavno daljinsko upravljanje

Uvod

Zahvaljujemo se što ste odabrali naš proizvod. Daljinski upravljač serije R217 je proizveden s konstantnim naponom u rasponu napona DCSV-24V. Sadrži glavnu upravljačku jedinicu i bežični RF daljinski upravljač. Korisnik može jednostavno uključiti/isključiti ili podesiti svjetlinu LED trake putem daljinskog upravljača.

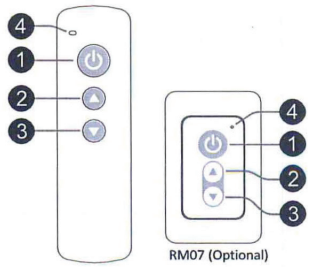

Funkcije

1. Uključivanje/isključivanje

Pritisnite ovu tipku za uključivanje ili isključivanje. Pritisnite i držite ovu tipku za isključivanje daljinskog upravljača. Daljinski upravljač pamti uključeno/isključeno stanje i vraća uključeno/isključeno stanje i svjetlinu svaki put kada se uključi.

2. Povećanje svjetline

Pritisnite ovu tipku kako biste povećali svjetlinu LED trake. Pritisnite i držite ovu tipku za kontinuirano povećanje svjetline.

3. Smanjenje svjetline

Pritisnite ovu tipku za smanjenje svjetline LED trake. Pritisnite i držite ovu tipku za kontinuirano smanjenje svjetline. Kada je daljinski upravljač isključen, pritisnite i držite ovu tipku za uključivanje upravljača i postavljanje na najnižu svjetlinu.

4. Indikator daljinskog upravljača

Indikator treperi kada daljinski upravljač radi.

Postavljanje

5. Napajanje

Upravljačka jedinica može raditi od DC 5 V do 24 V. Crvena žica za napajanje treba biti spojena na pozitivni, a crna na negativni izvor napajanja. Provjerite odgovara li napon napajanja napajanju LED trake i je li snaga sposobna za snagu opterećenja.

6. LED izlaz

Upravljačka jedinica podržava LED proizvode koji rade na istosmjerni napon. Crvena žica treba biti spojena na pozitivni izvor napajanja, a crna žica na negativni izvor napajanja. Crvena žica interno je povezana s pozitivnim napajanjem u upravljačkoj jedinici. Upravljačka jedinica ima funkciju zaštitite od preopterećenja izlaza. Ako upravljač prestane raditi, možda je nastao kratki spoj ili preopterećenost.

Pogon

7. Prikaz statusa

Ovo je prikaz statusa potpuno u boji.
Prikazuje cijeli radni status daljinskog upravljača.
Prikazuje različite događaje na sljedeći način:

Plavo: normalan rad

Kratko bijelo treperenje: nova zapovijed je primljena

Dugo žuto svjetlo: granica svjetline je dosegnuta

Crveno treperenje: zaštita od preopterećenja

Žuto treperenje: zaštita od pregrijavanja

8. Uporaba daljinskog upravljača

Izvucite izolacijsku traku baterije prije uporabe. Daljinski upravljač koristi plosnatu bateriju CR2032, koja uz normalnu uporabu može trajati 2 godine. Kako biste imali ispravan prijem signala, upravljačku jedinicu ne postavljajte u zatvorene metalne dijelove.

9. Uparivanje novog daljinskog upravljača

Daljinski upravljač i upravljačka jedinica upareni su prema zadanim postavkama 1 na 1.

Osim toga, jedna glavna jedinica može se upariti s 5 daljinskih upravljača, a svaki daljinski upravljač može se upariti sa svakom glavnom jedinicom.
Slijedite ove korake za uparivanje novog daljinskog upravljača:
1. Isključite glavnu jedinicu i ponovno je uključite nakon više od 5 sekundi.
2. Unutar 5 sekundi nakon uključivanja glavne jedinice, istovremeno pritisnite tipku "Power" i tipku "Brightness down".
Nakon ovog postupka, indikatorska lampica kontrolne jedinice zatreperit će bijelo tri puta kako bi označila da je novi daljinski upravljač uparen. Može se prepoznati zadnjih 5 uparenih daljinskih upravljača.

10. Dodatni daljinski zidni prekidač

Upravljač također može raditi s dodatnim daljinskim upravljačem RM07.

Ovaj daljinski upravljač ima slične funkcije i uporabu kao i standardni daljinski upravljač.

Može se pričvrstiti na zid za uporabu na fiksnom mjestu.

Dodatne funkcije

11. Otpornost na vodu

Model R217 je standardna verzija, koja se može koristiti u suhom okolišu. Model R217-S je vodootporna IP68 verzija, koja se može koristiti u vlažnom okolišu i pod vodom do 30 m dubine.

Napomena: Osjetljivost prijema signala se smanjuje kada je daljinski upravljač na vlažnom mjestu ili ako je instaliran pod vodom. Instalirajte daljinski upravljač samo kada je upravljačka jedinica suha.

12. Zaštita

LED daljinski upravljač za prigušivanje svjetlosti serije R217 ima potpuno zaštitnu funkciju od kratkog spoja, preopterećenja i pregrijavanja. Zaslon treperi crveno prilikom preopterećenja, a žuto prilikom pregrijavanja.
Upravljačka jedinica će se automatski resetirati nakon aktivirane zaštite kada radni status ponovno bude u redu.
Provjerite je li LED potrošnja struje unutar nazivnog raspona, da nema kratkog spoja i da je upravljačka jedinica u okruženju s dobrim odvođenjem topline kako bi se izbjega aktivacija zaštite.

Specifikacije

Model	R217-S
Razina osvjetljenja	7 razina
PWM Grade 256	256 razina
Kratica za min. osvjetljenje	Da
Memoriranje statusa uključeno/ isključeno (on/off)	Da
Zaštita od preopterećenja	Da
Zaštita od pregrijavanja	Da
Radni napon	OC 5·24V
Daljinska frekvencija	433.92 MHz
Udaljenost daljinskog upravljanja	>15 m u otvorenom prostoru
Nazivna izlazna struja	15A
IP oznaka	IP-68