DUNA · REF. K58593 Mesa de comedor

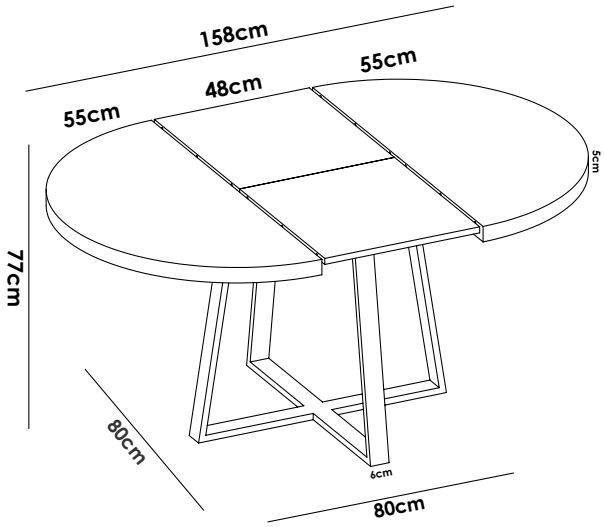

NORDIC

Información de producto
Mesa extensible para comedor que se adapta a tus necesidades de espacio cuando la ocasión requiere de una mesa más grande.

Medidas
77 cm (alto) x 110 - 158 cm (ancho) x 110cm (prof.)

Material Piezas
Tablero de partículas melaminizado. Clasificación según contenido o emisión de formaldehído TIPO E1.

Material Cantos
P.V.C. Espesor: 0,4 mm.

Componentes
- Sobre de 30 mm. de grosor.
- Estructura y bastidor metálico en acabado negro satinado.
- Guías de extensión metálicas.
- Sistema de fijación del suplemento.
- Tacos ABS quitarruidos y antirrayaduras en las piezas con contacto directo con el suelo.

Observaciones
- Instrucciones de montaje detalladas paso a paso para un montaje fácil.
- Estructura muy sólida y consistente que da garantía de un mueble duradero y resistente.
- Capacidad de hasta 6 comensales.
- El suplemento se puede guardar en el interior de la mesa.

Número de bulto	Medidas	Peso	Volumen	Código E.A.N.
1/2	1195 x 565 x 126 mm	26,0 kg	0,0850 m3	8435511458538
2/2	895 x 763 x 156 mm	20,2 kg	0,1065 m3	