Create amazing spaces™

MANUAL

MANOR 6X8DD

UPUTE ZA POSTAVLJANJE

SKU: 17196659 | 17197129

SAD, Kanada
Tel: +1877-638-7056, NACS@keter.com
Pon. - Pet. | 8am - 6pm ET / Lundi-Vendredi 8h -18h
Sub. - Ned.| 9am - 6pm ET / Samedi-Dimanche 9h-18h
UK
Tel: +44-121-506-0008, CSUK@keter.com
Pon. - Pet. | 8:30am - 5pm
Za ostale europske zemlje pogledajte zadnju stranicu.

A-1276-12 5006000

AKTIVIRANJE JAMSTVA
Zahvaljujemo se na kupnji vrtne kućice Keter. Kako biste aktivirali jamstvo, prijavite se na našu web stranicu i ispunite obrazac (Warranty activation).

keter.com/en/warrant-activation

PRIPREMA PODLOGE

Poravnajte površinu zemlje

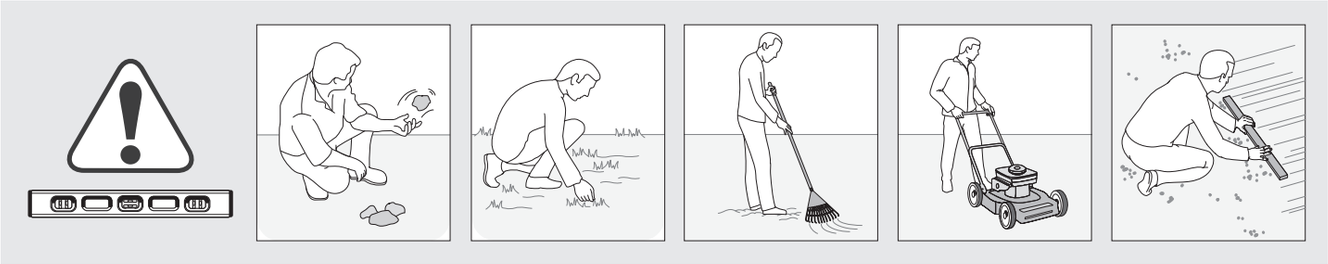

Savjet: Napravite temelj od cementa ili drveta.

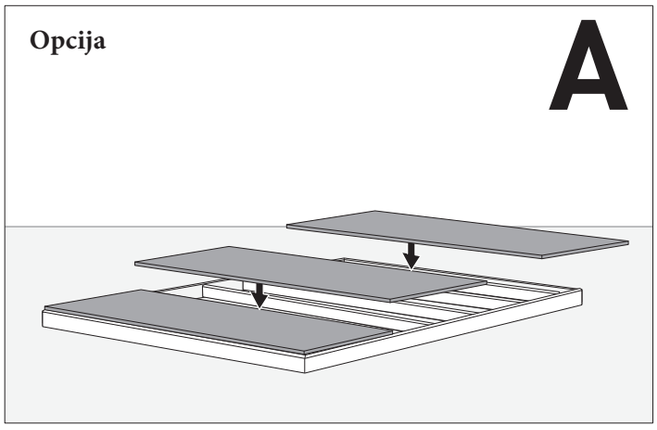

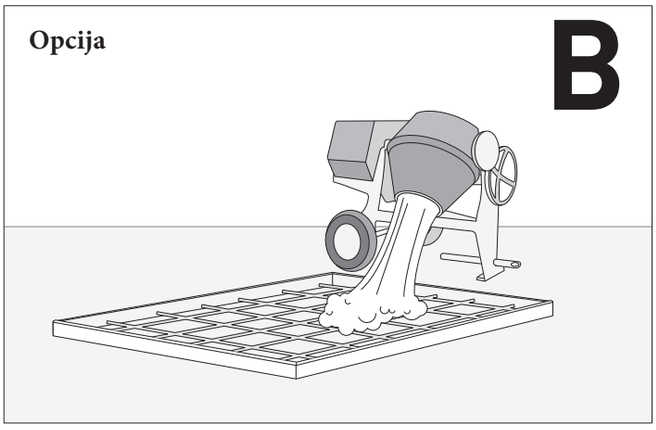

Vanjske dimenzije podnožja su:

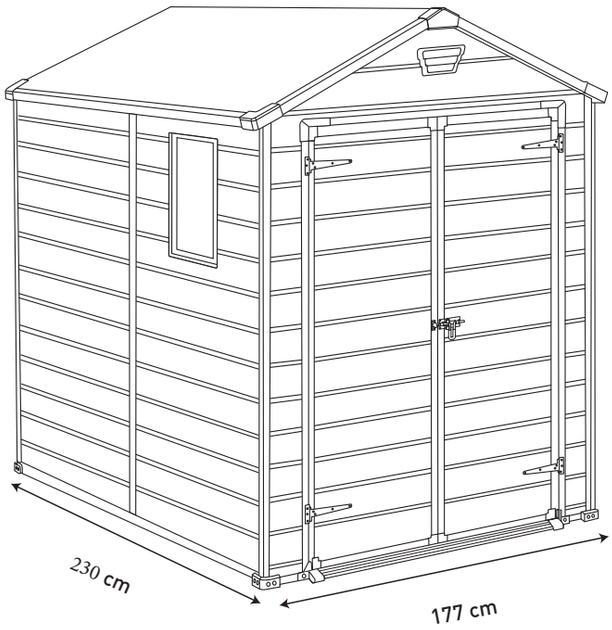

PRIJE POČETKA MONTAŽE

Pažljivo pročitajte sigurnosne smjernice, koje se nalaze na kraju ovih uputa za postavljanje.

PRIJE postavljanja provjerite jesu li svi dijelovi na broju i jesu li oštećeni.

Izvadite sve dijelove iz pakiranja i položite ih na čistu radnu površinu.

Pročitajte još jedanput cijele upute za postavljanje.

Spojite sve dijelove kao što je opisano u ovim uputama.

Ne preskačite korake!

POTREBNI ALAT

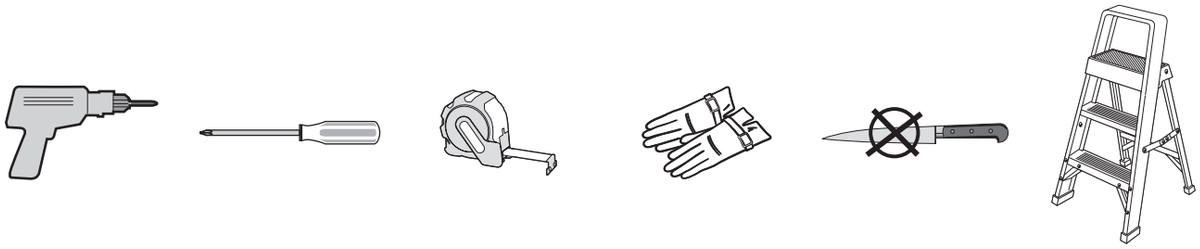

ŠPATULA

• Koristite špatulu (oznaka "SPA") kako biste lakše postavili ploče u utore.

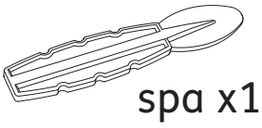

DVIJE OSOBE SU POTREBNE ZA POSTAVLJANJE KUĆICE.

DIJELOVI KUĆICE

Izvadite sve dijelove iz pakiranja i položite ih na čistu radnu površinu. Svaki dio je označen brojevima za lakšu identifikaciju.

DIJELOVI PODNICE

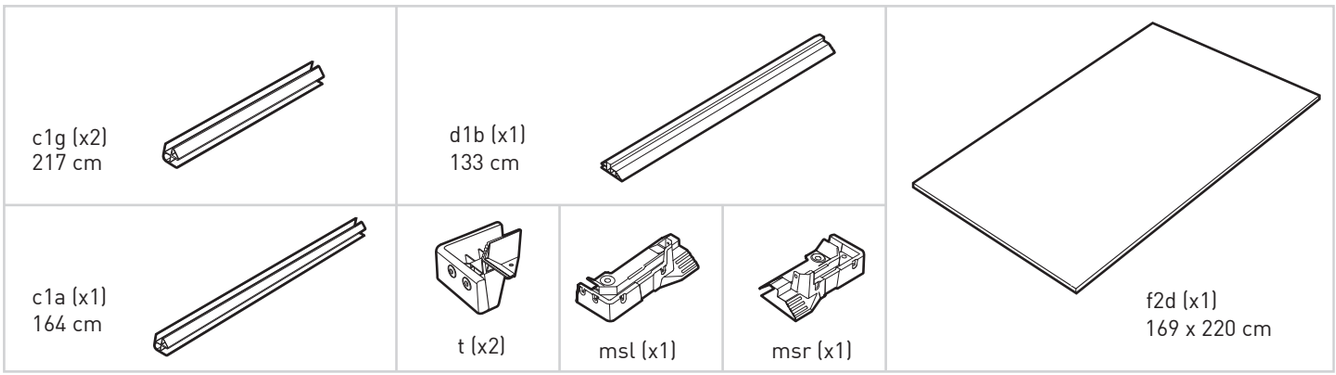

DIJELOVI ZIDA

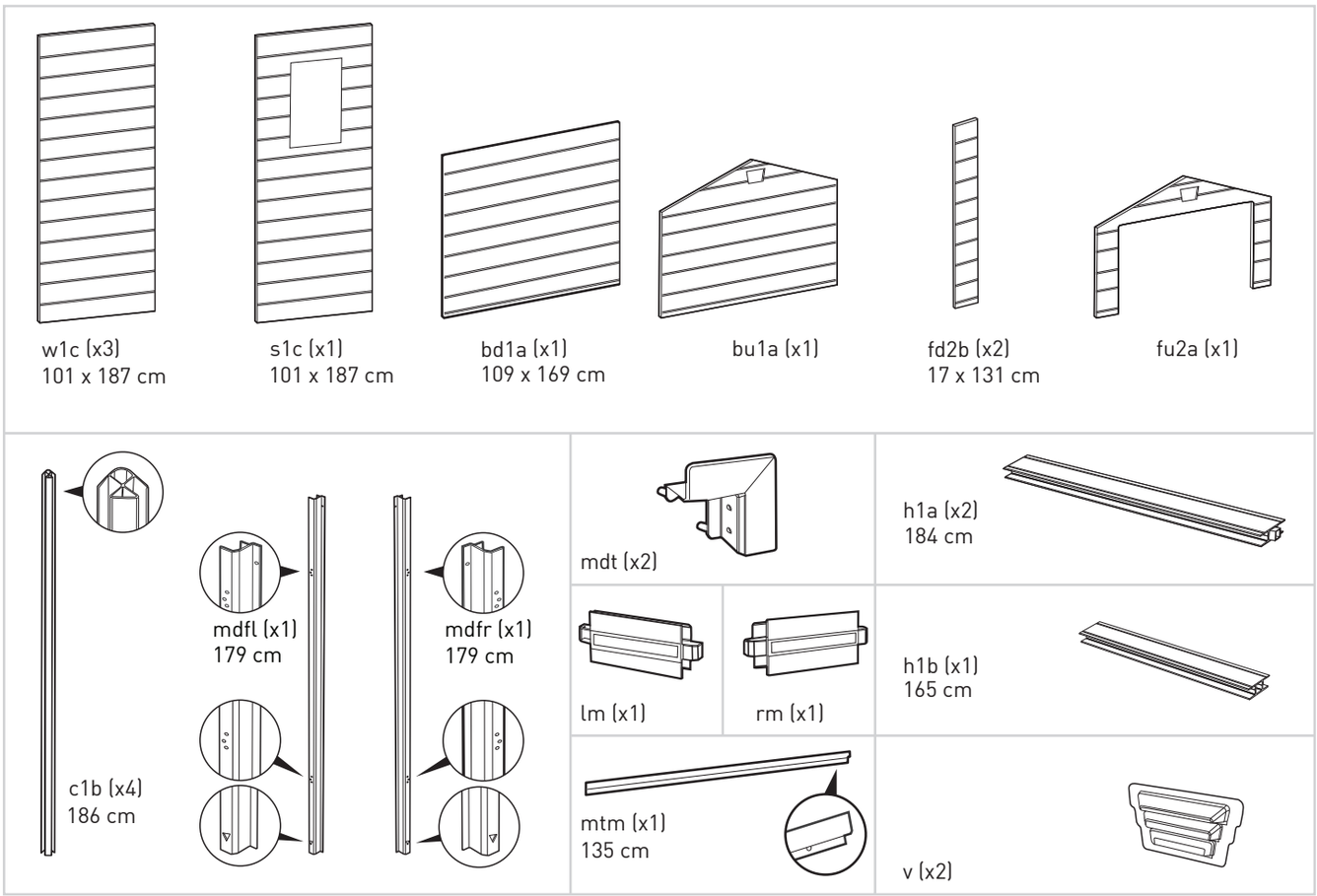

DIJELOVI VRATA

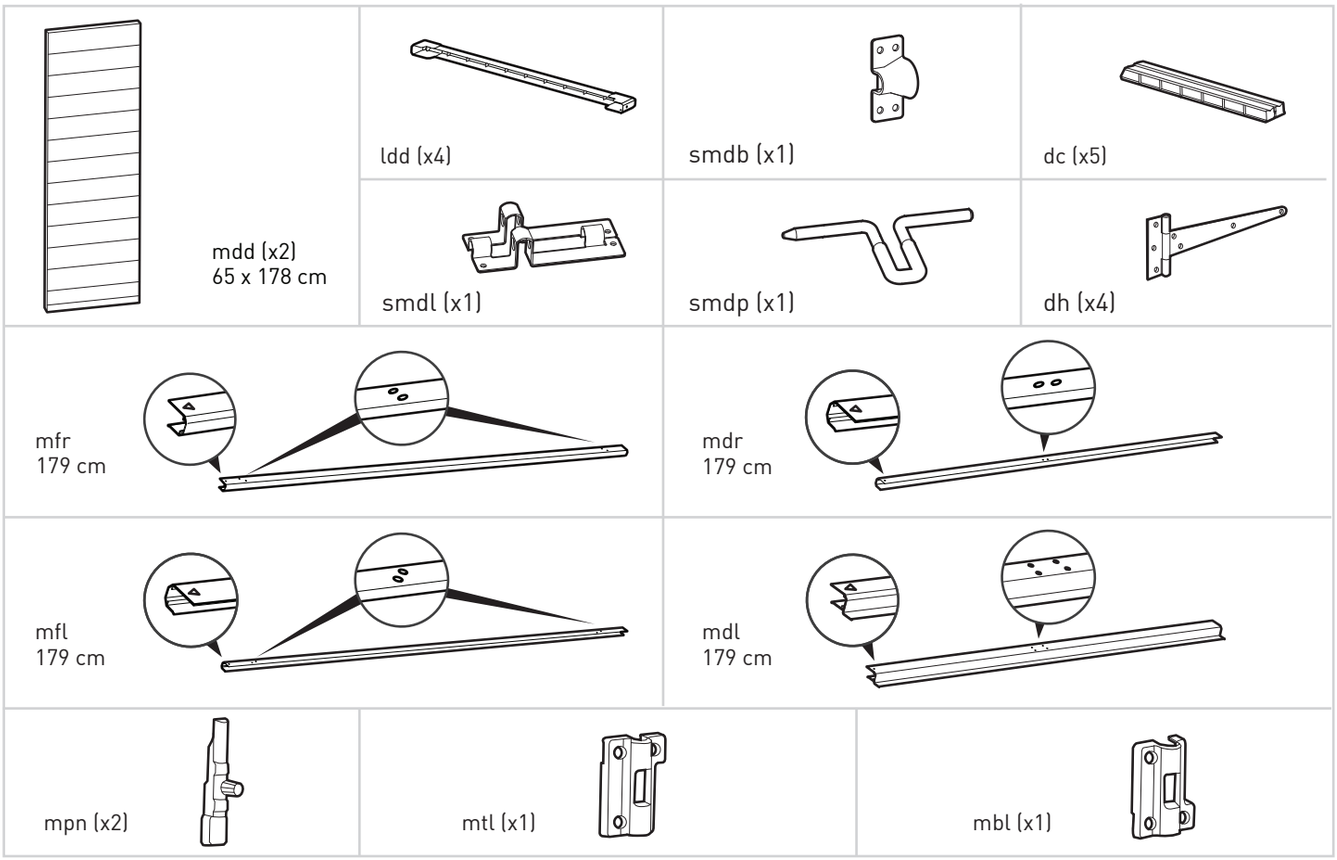

DIJELOVI KROVA

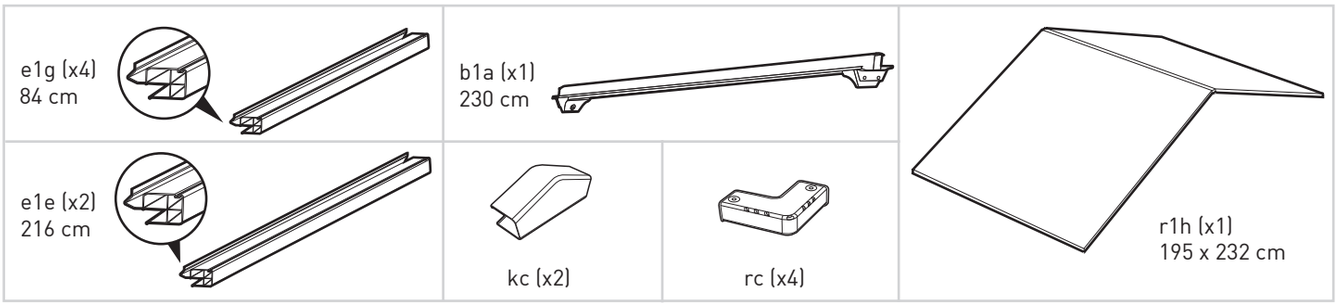

DIJELOVI PROZORA

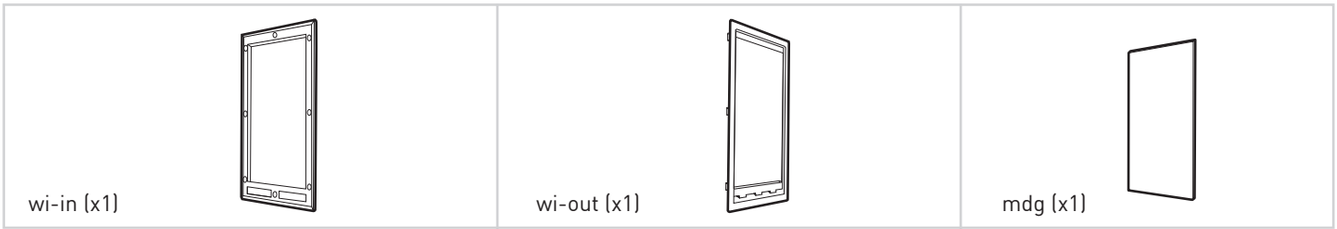

DIJELOVI KONSTRUKCIJE

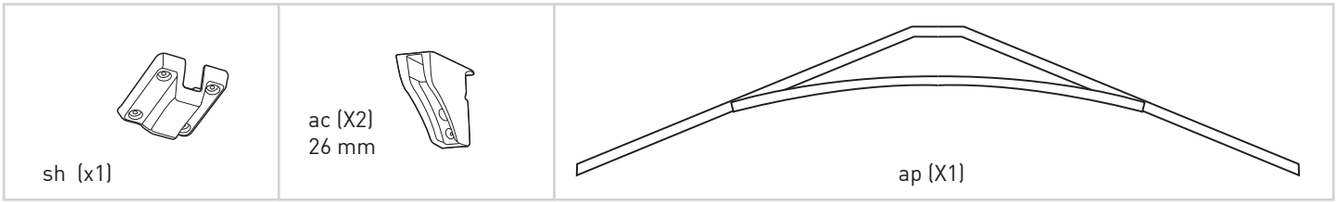

VIJCI

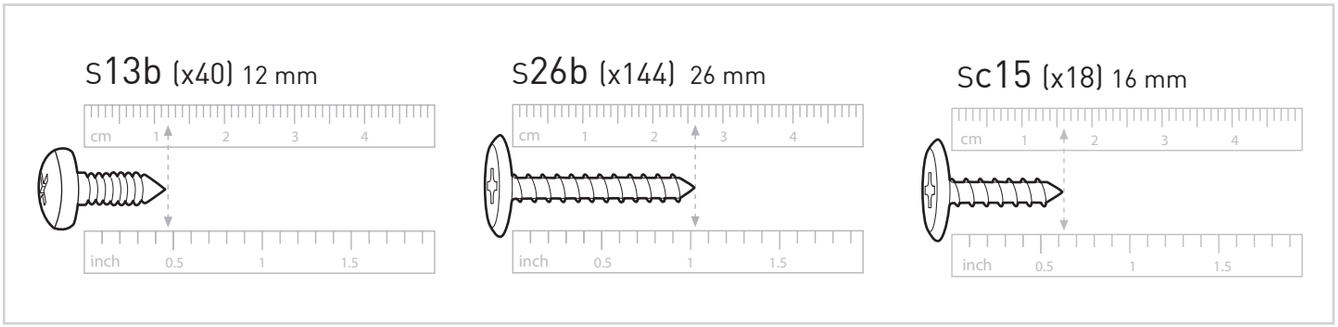

SAMOBUŠEĆI VIJCI

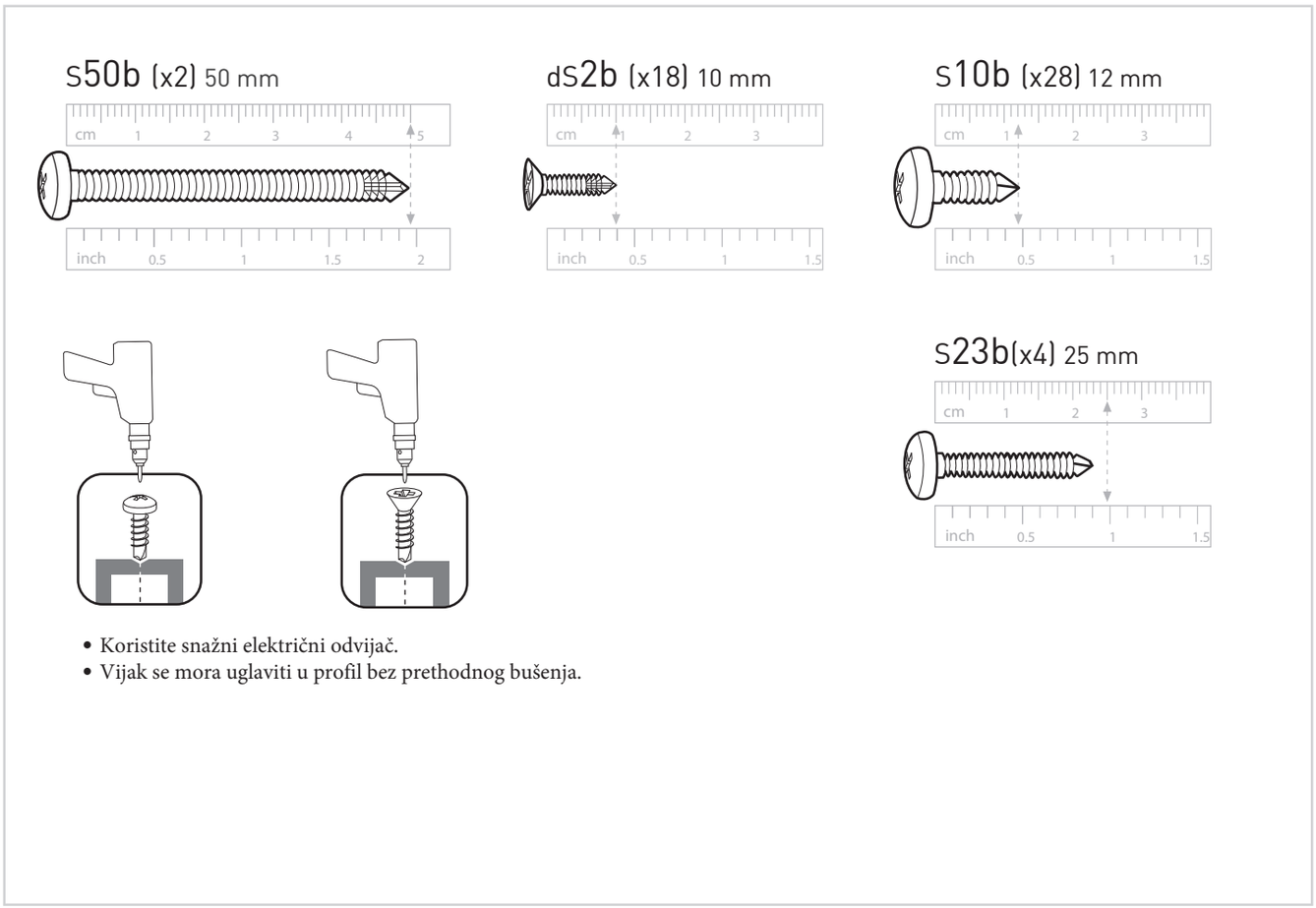

- Koristite snažni električni odvijač.
- Vijak se mora uglaviti u profil bez prethodnog bušenja.

Pakiranje može sadržavati dodatne sitne dijelove koje možete koristiti kao zamjenske dijelove.

NAPOMENA: Zbog odstupanja u proizvodnji, stvarne dimenzije mogu odstupati od navedenih.

POSTAVLJANJE PODNICE

1

f2d (x1)
169 x 220 cm

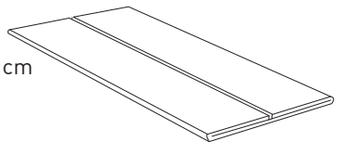

- preklopljeni crni panel

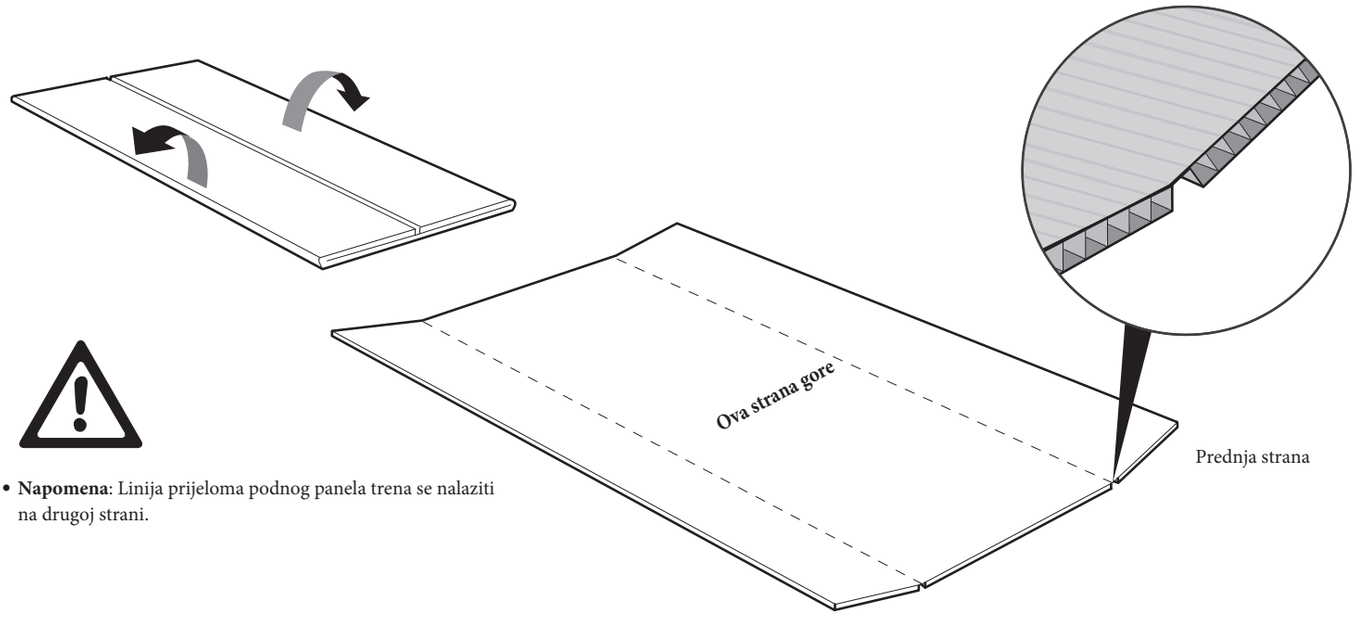

- **Napomena**: Linija prijeloma podnog panela trena se nalaziti na drugoj strani.

2

c1a (x1)
164 cm

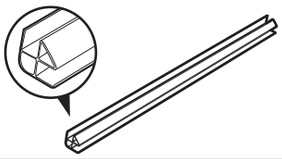

c1g (x2)
217 cm

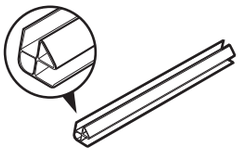

t (x2)

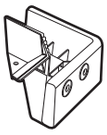

sc15 (x2)
16 mm

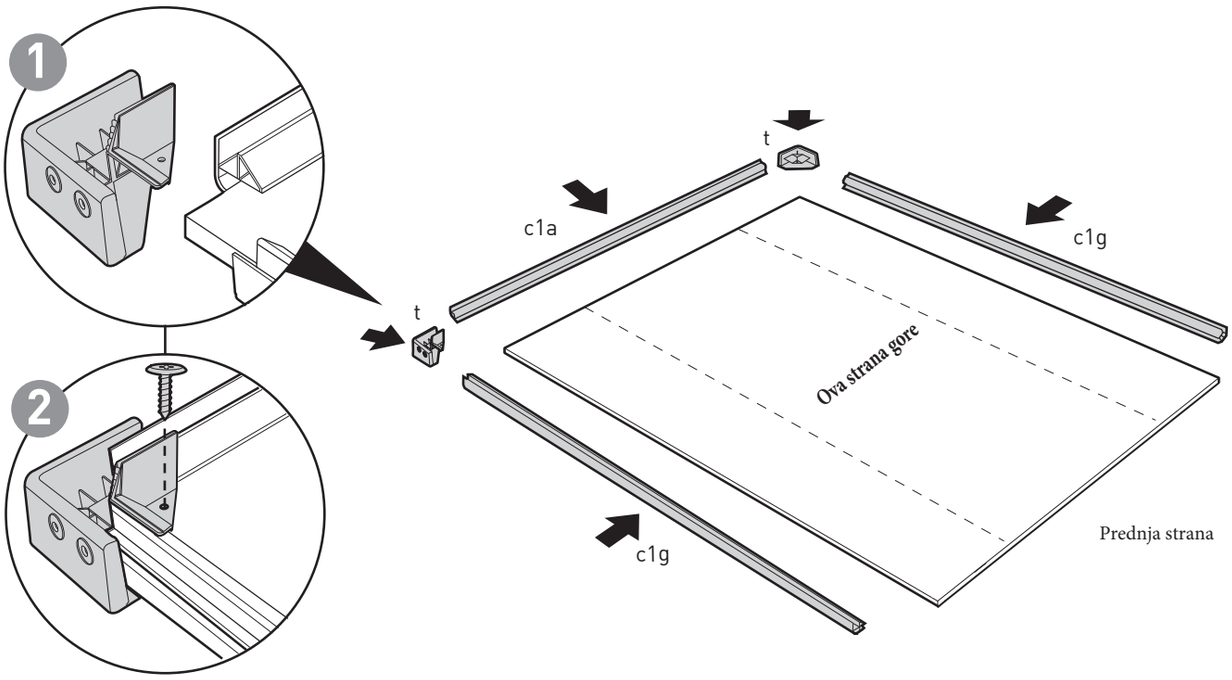

3

d1b (x1) 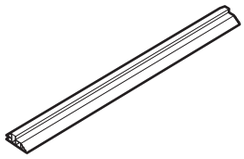

msl (x1) 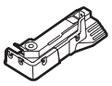

msr (x1) 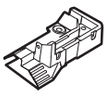

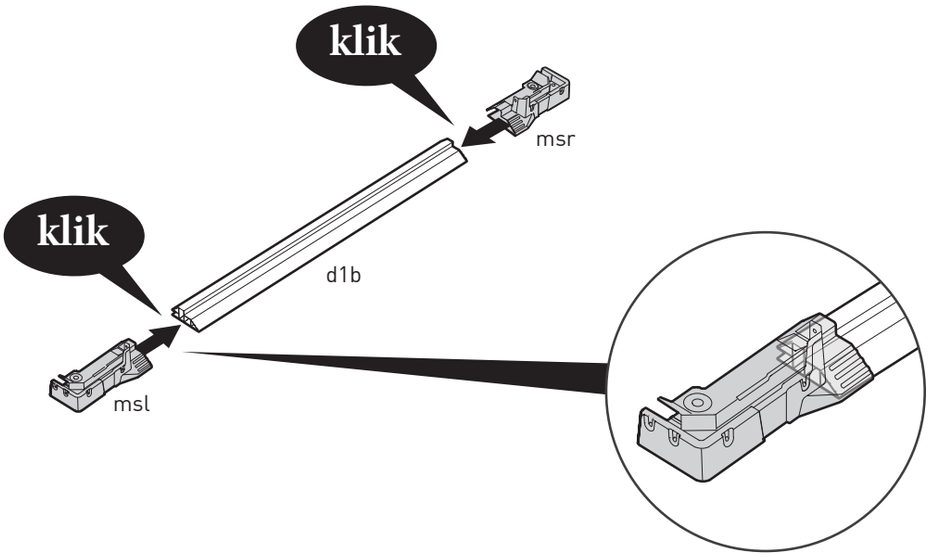

4

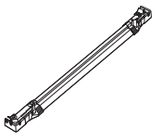

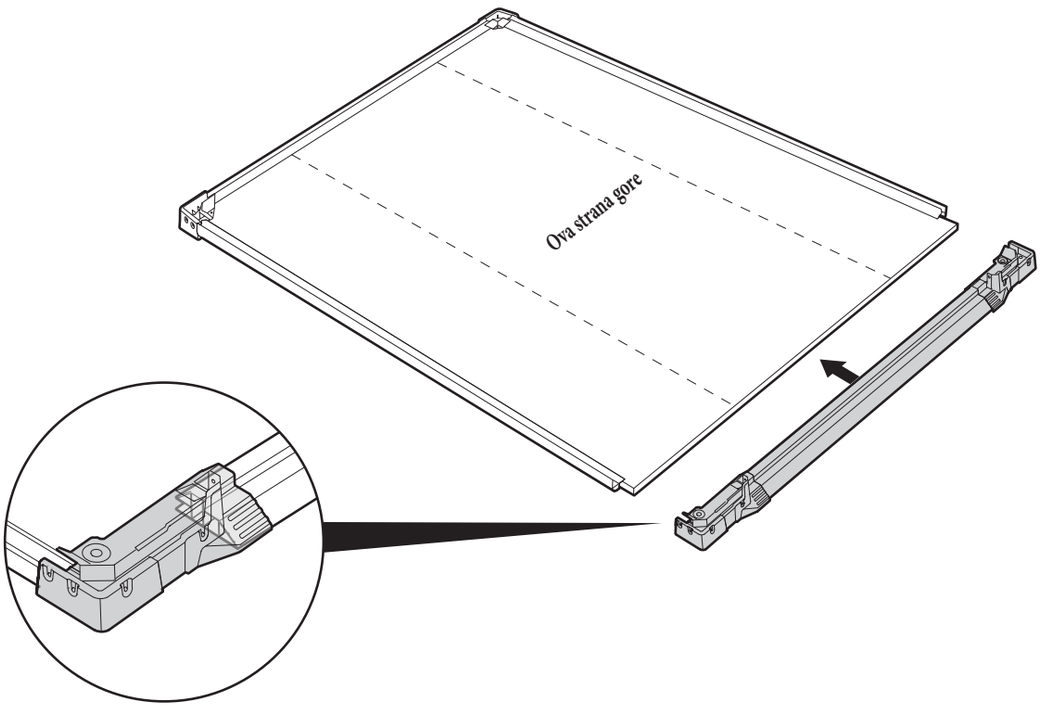

5

- Okrenite podni panel.

A

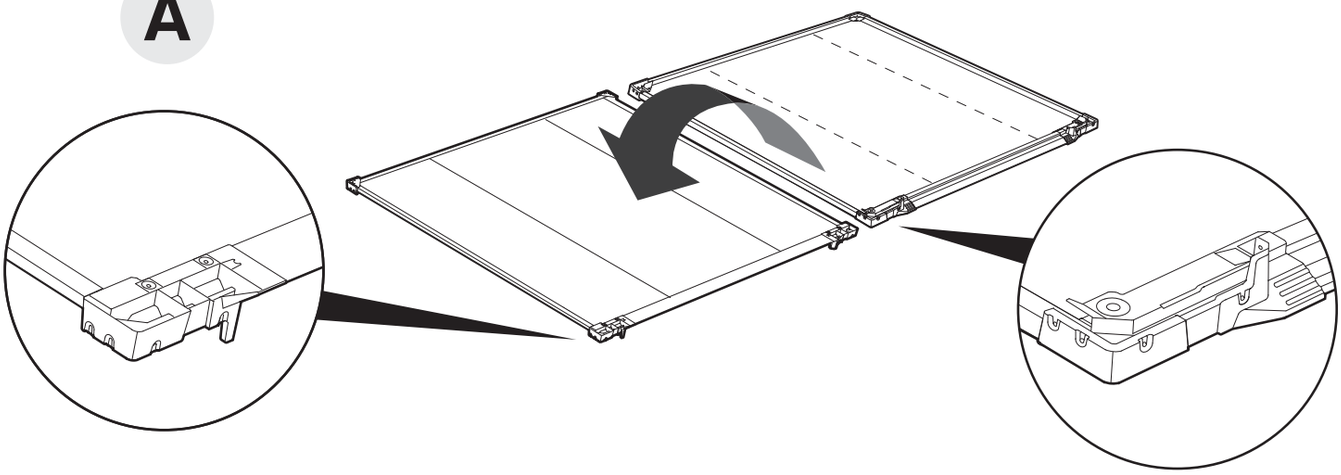

B

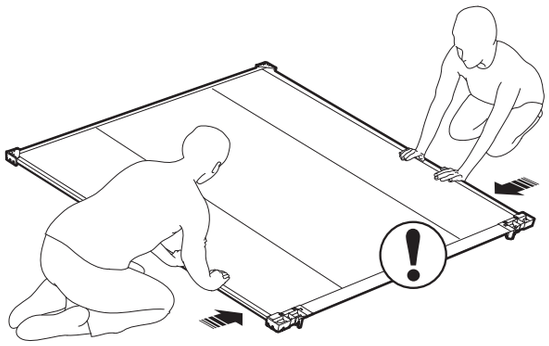

6

sc15 (x8)
16 mm

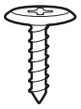

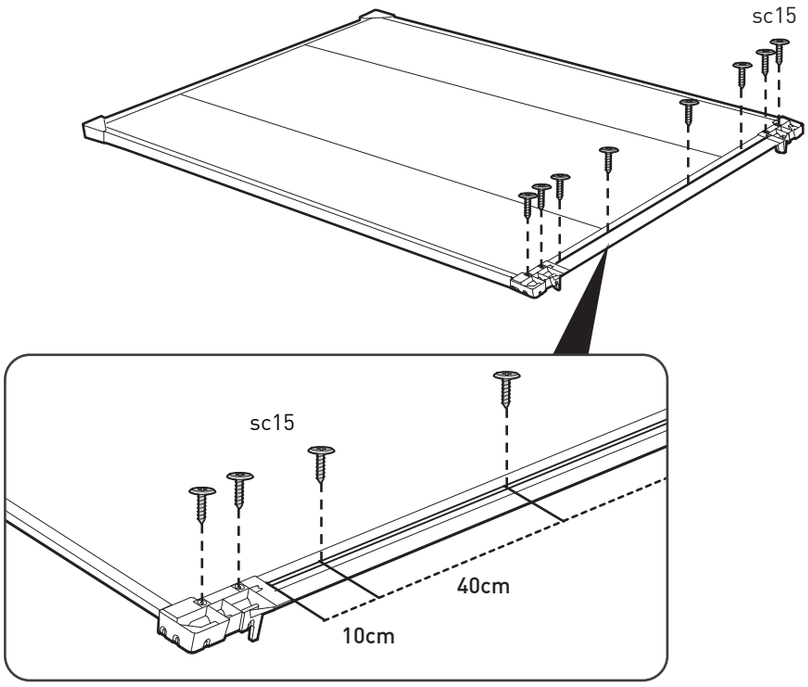

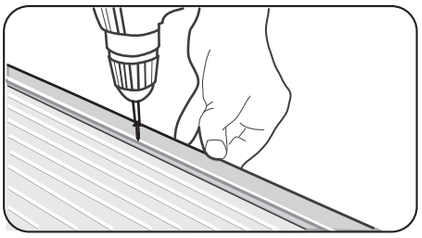

- Pričvrstite vijkom podni panel na označenoj liniji na profilu.

7

s26b (x16)
26 mm

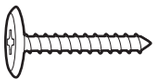

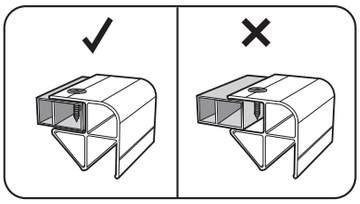

• Točno postavite panel u profil.

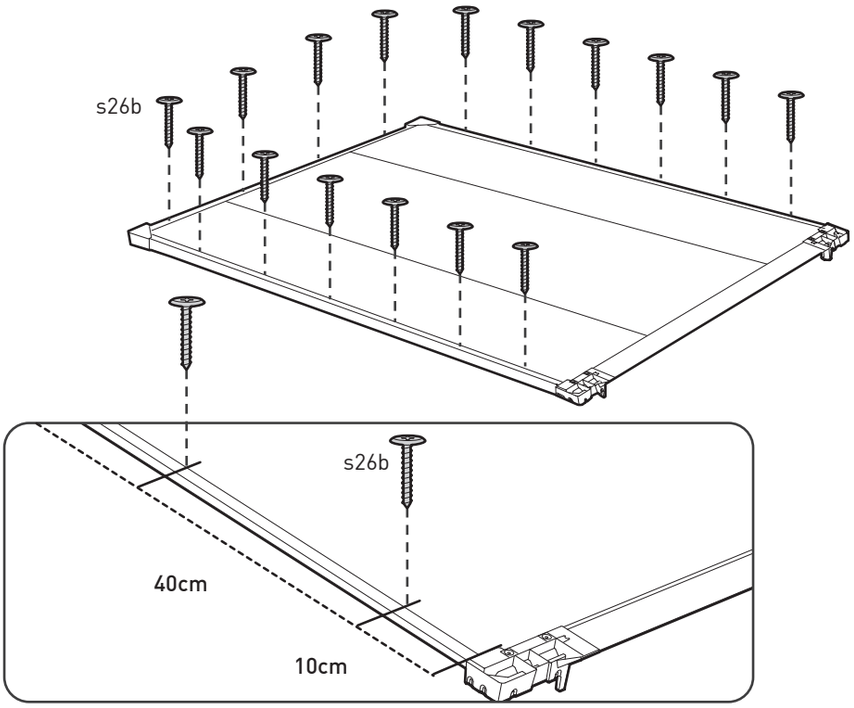

8

• Okrenite podni panel.

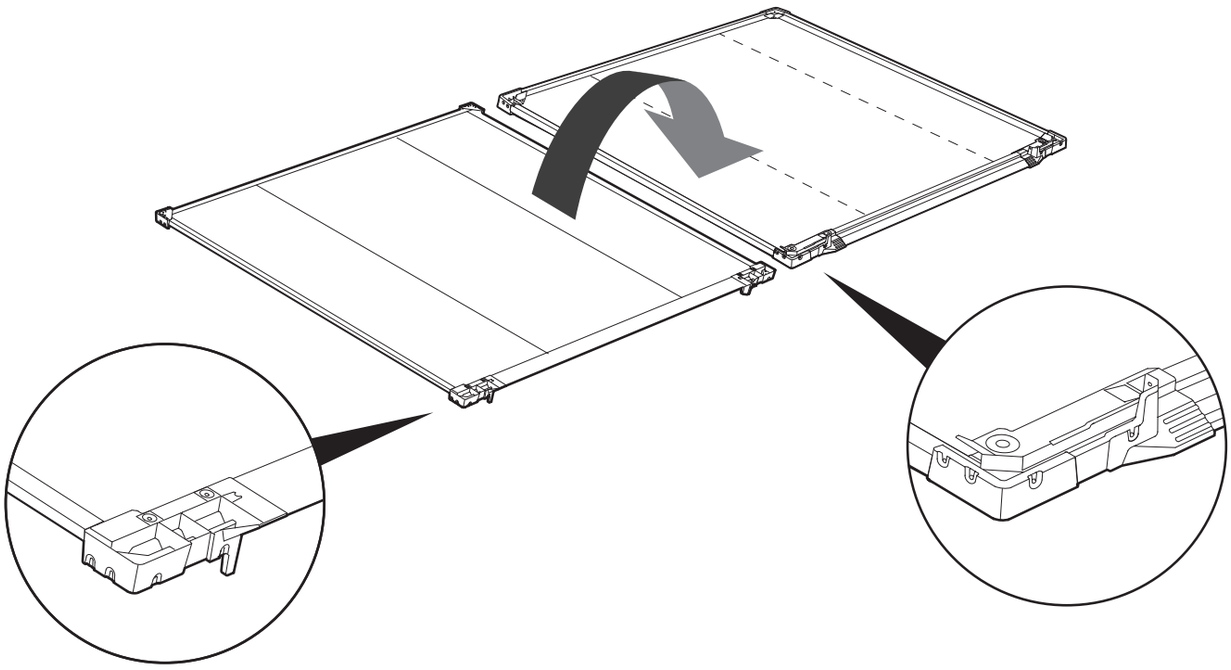

POSTAVLJANJE ZIDOVA

- Odlučite gdje želite postaviti prozor.

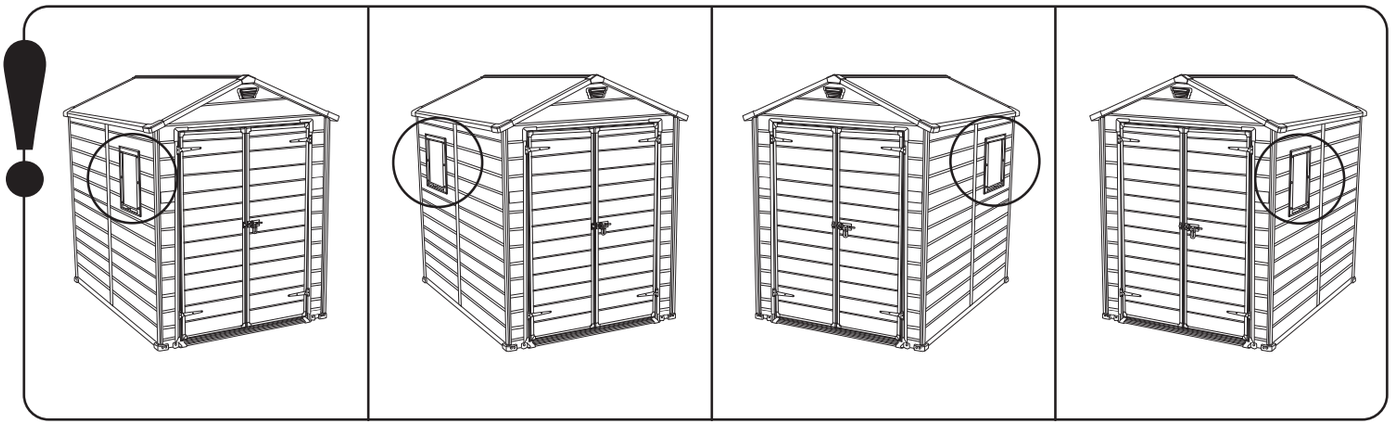

9 | **c1b** (x1)
186 cm

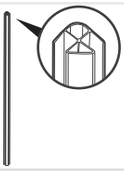

bd1a (x1)
109 x 169 cm

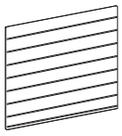

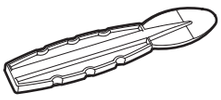

- Koristite špatulu (oznaka "SPA") kako biste lakše postavili ploče u utor.

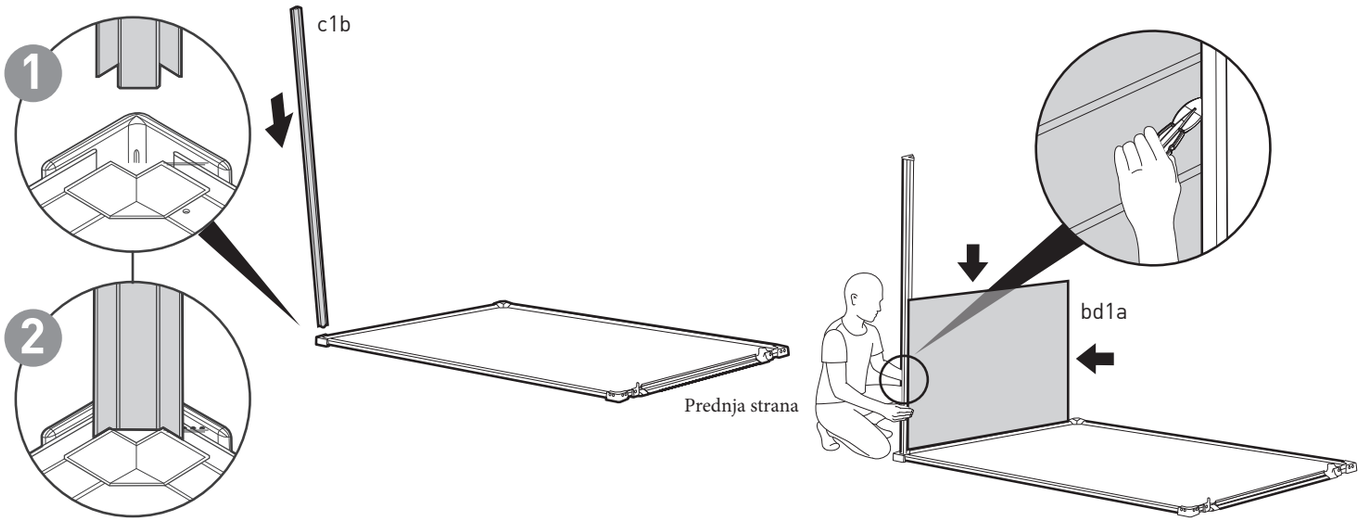

10

w1c (x1)
101 x 187 cm

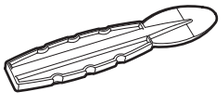

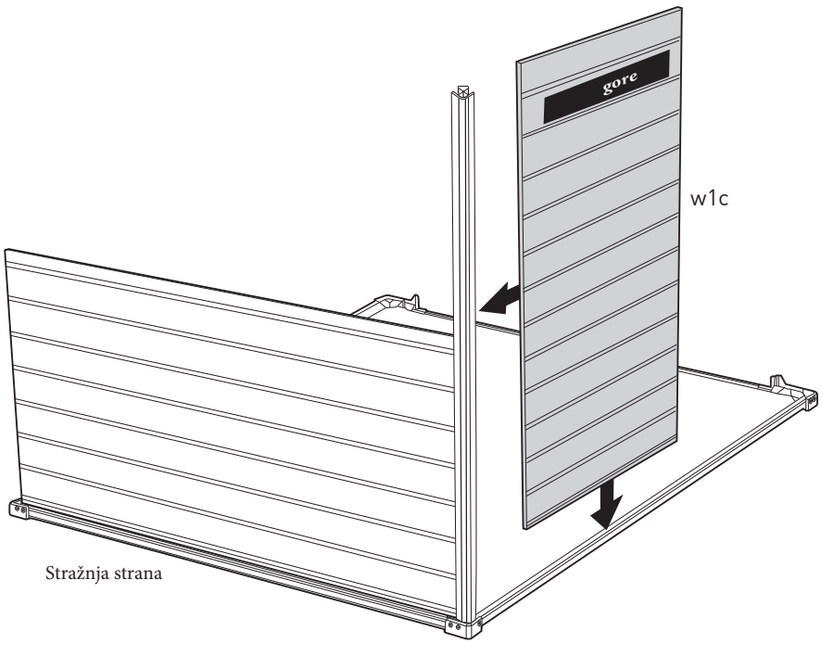

11

s26b (X8)
26 mm

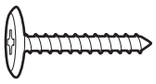

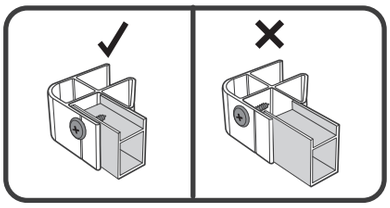

• Točno postavite panel u profil.

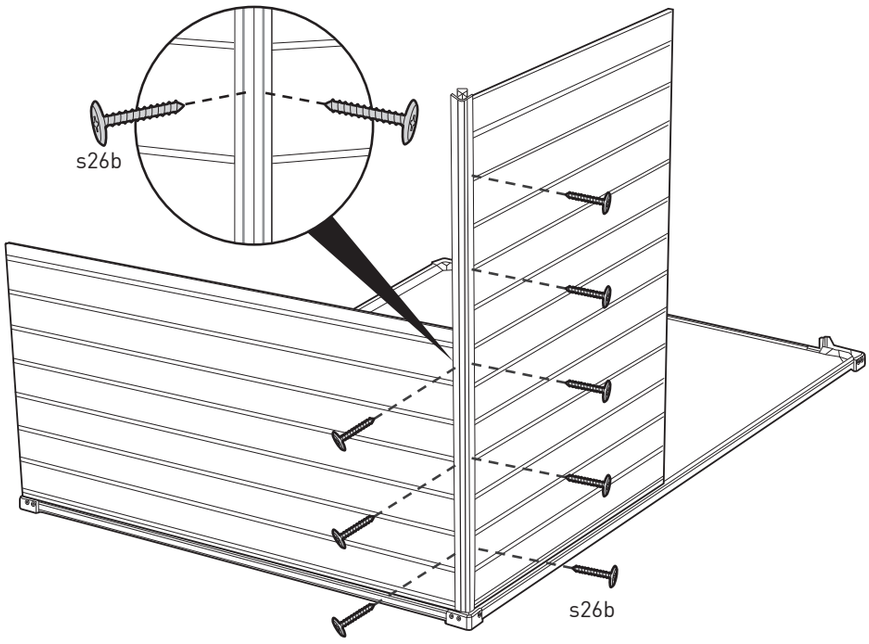

12 | **h1b** (x1)
165 cm

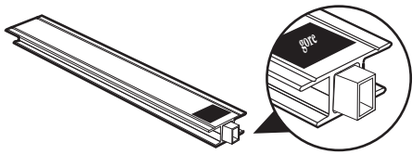

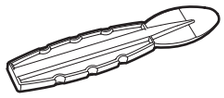

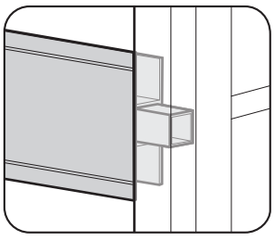

• Dijelovi se dodiruju.

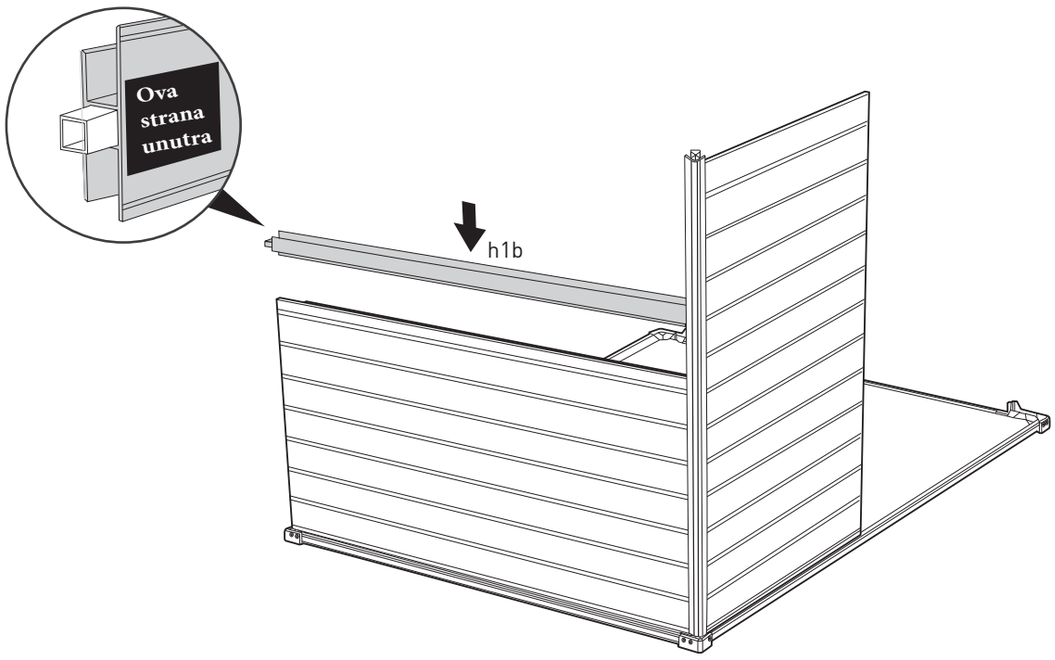

13 | **c1b** (x1)
186 cm

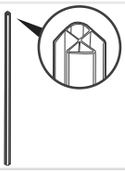

bu1a (x1)

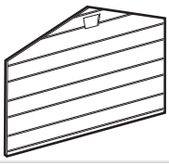

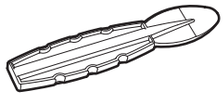

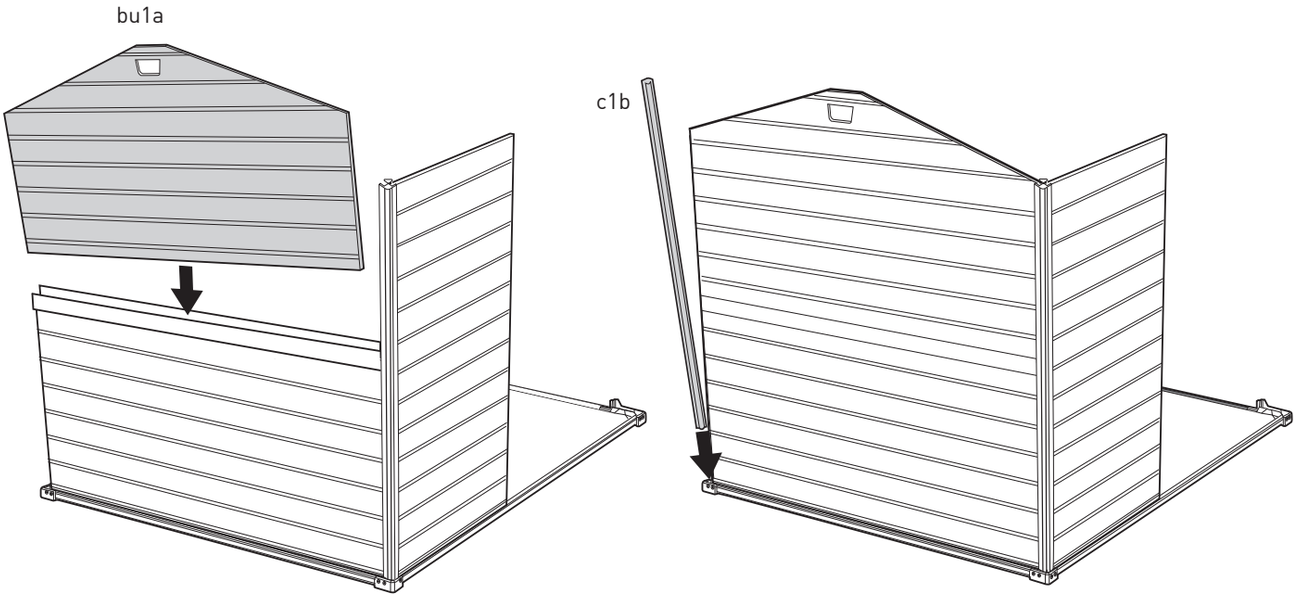

14

s26b (X7)
26 mm

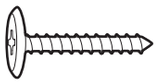

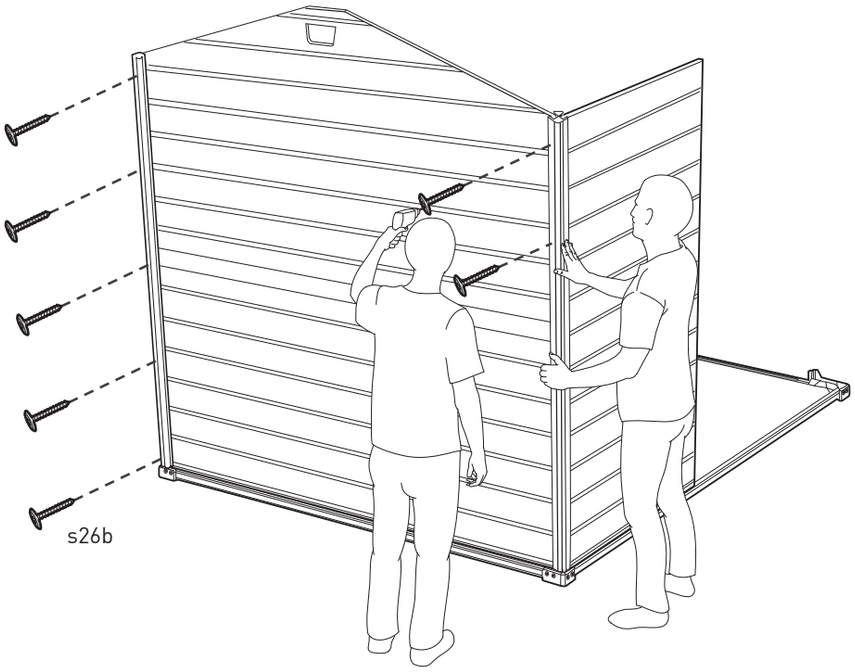

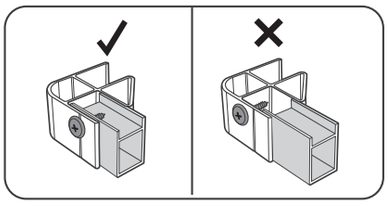

• Točno postavite panel u profil.

15

h1a (x1)
184 cm

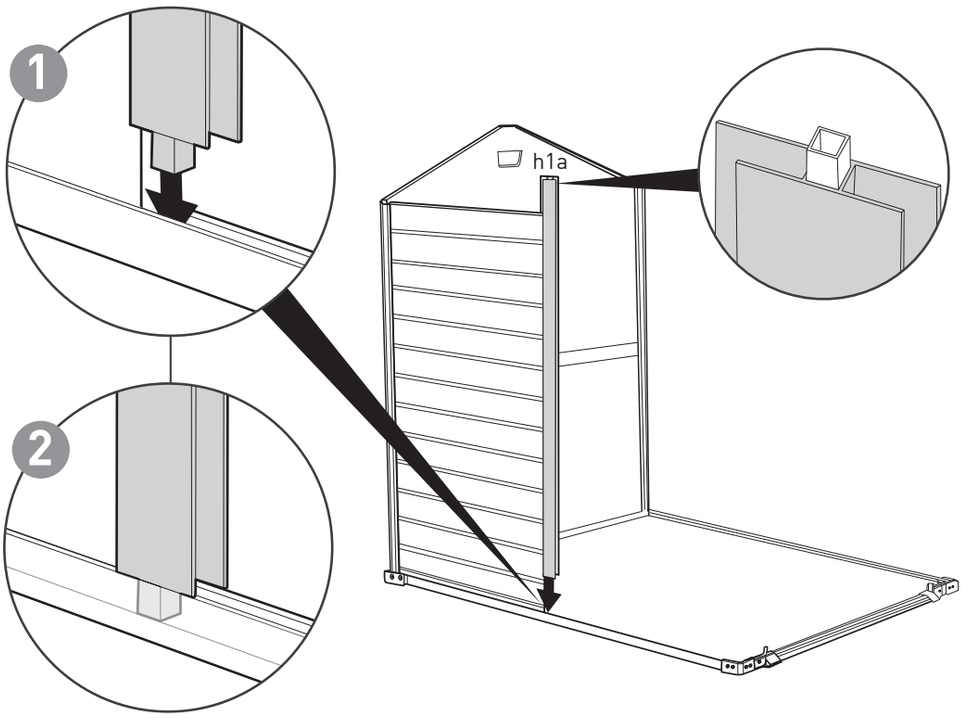

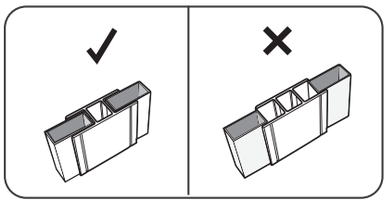

• Točno postavite panel u profil.

16

s1c (x1)
101 x 187 cm

c1b (x1)
186 cm

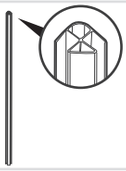

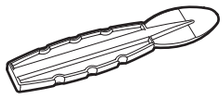

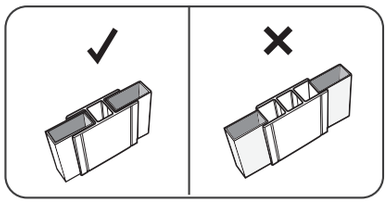

• Točno postavite panel u profil.

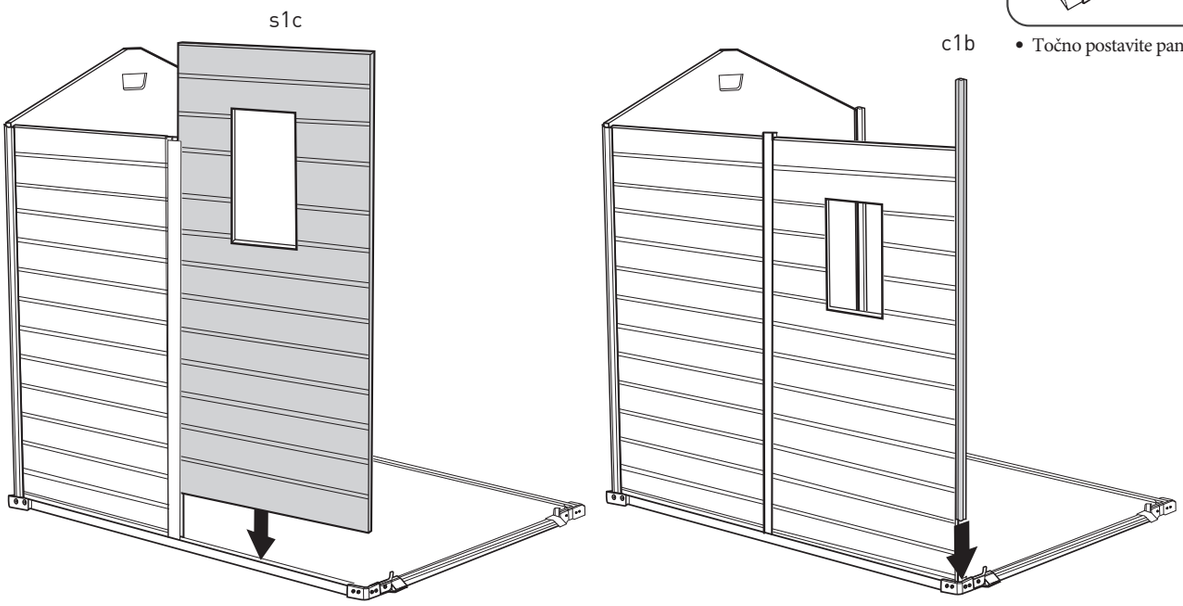

17

s13b (x2)
12 mm

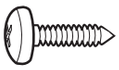

s26b (x5)
26 mm

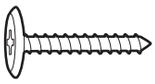

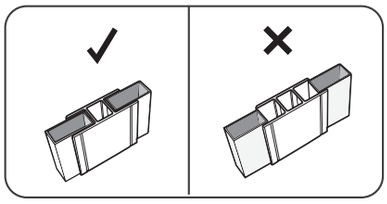

• Točno postavite panel u profil.

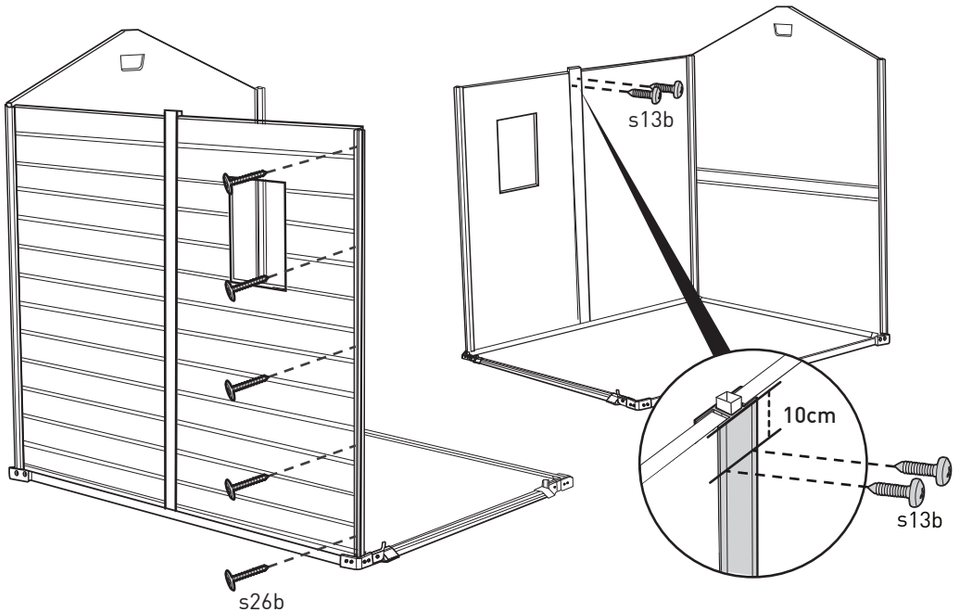

18

w1c (x1)
101 x 187 cm

s26b (x5)
26 mm

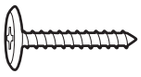

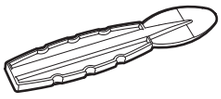

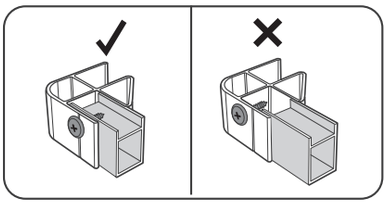

- Točno postavite panel u profil.

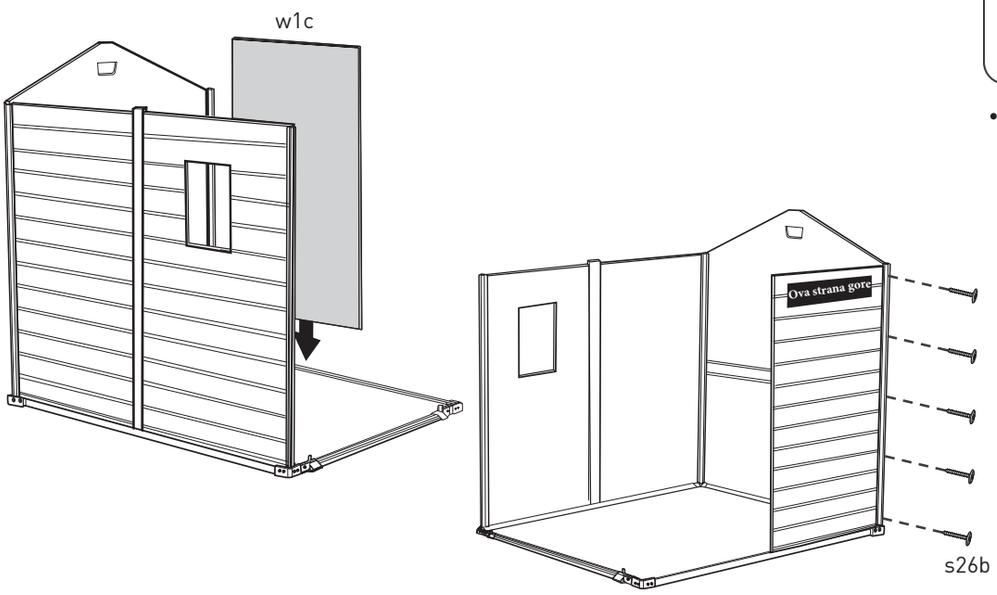

19

h1a (x1)
184 cm

w1c (x1)
101 x 187 cm

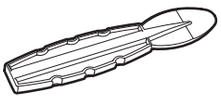

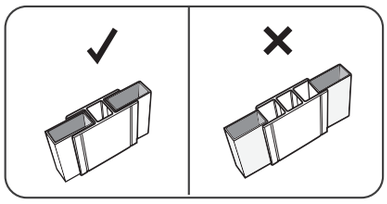

- Točno postavite panel u profil.

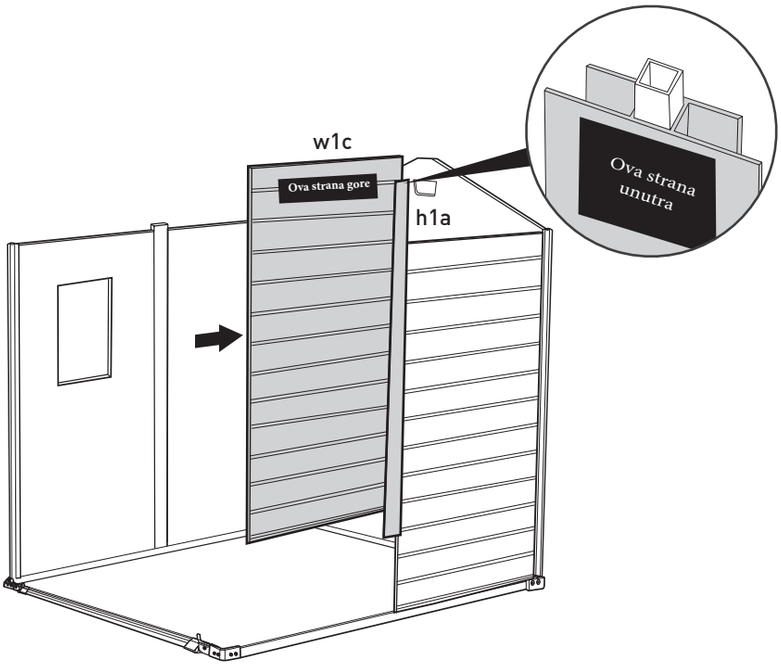

20

c1b (x1)
186 cm

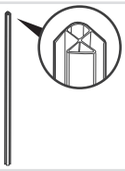

s13b (x2)
12 mm

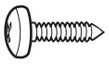

s26b (x5)
26 mm

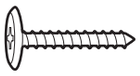

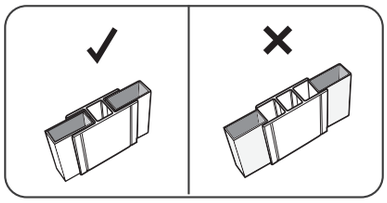

- Točno postavite panel u profil.

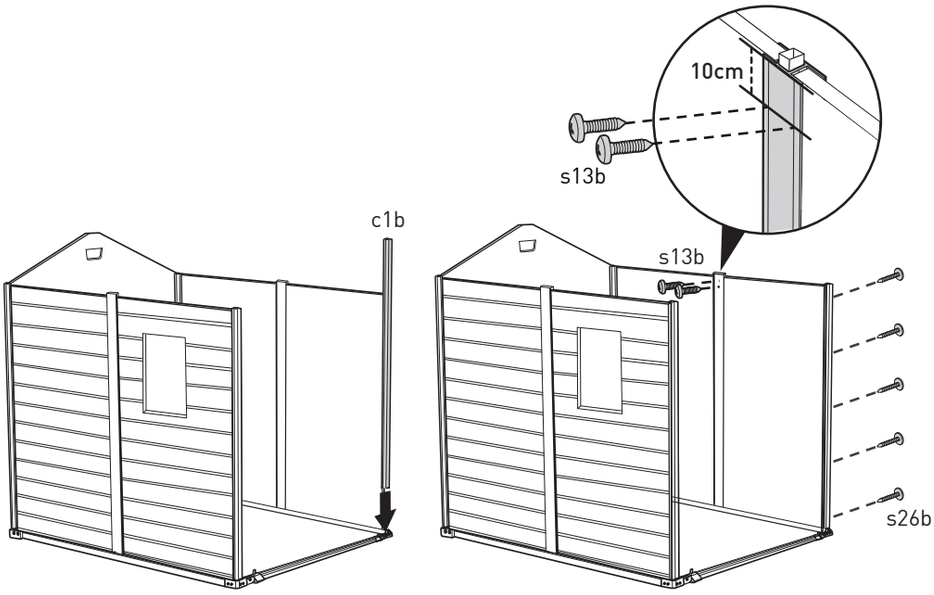

POSTAVLJANJE PREDNJEG ZIDA I OKVIRA VRATA

21

fd2b (x2)
17 x 131 cm

s26b (x6)
26 mm

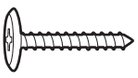

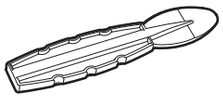

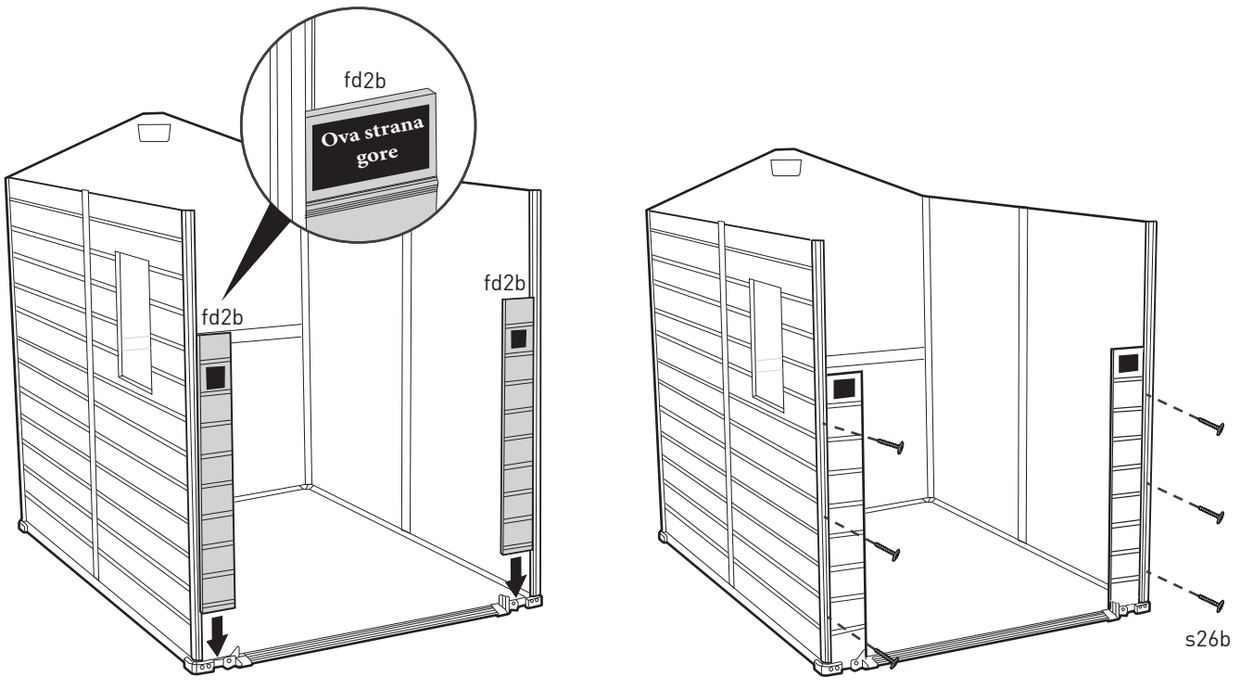

22

lm (x1)

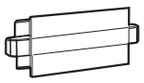

rm (x1)

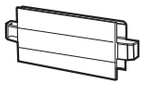

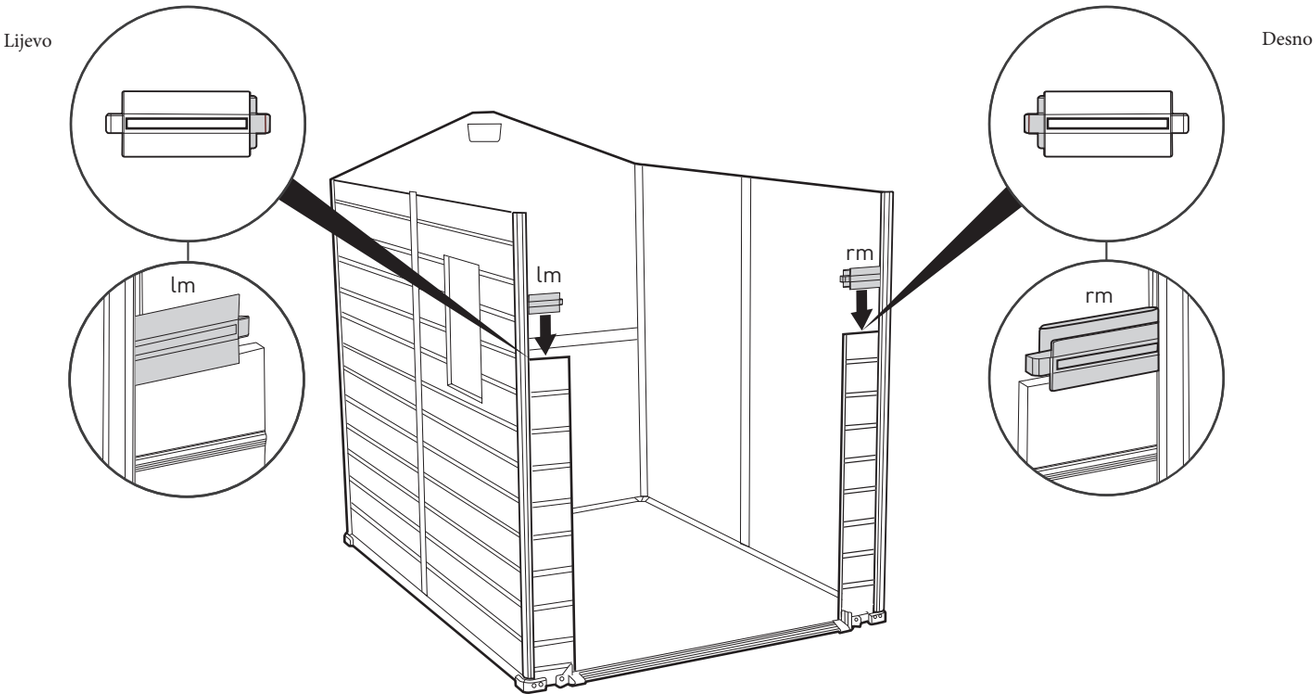

23

fu2a (x1)

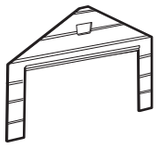

s26b (x4)
26 mm

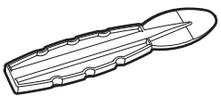

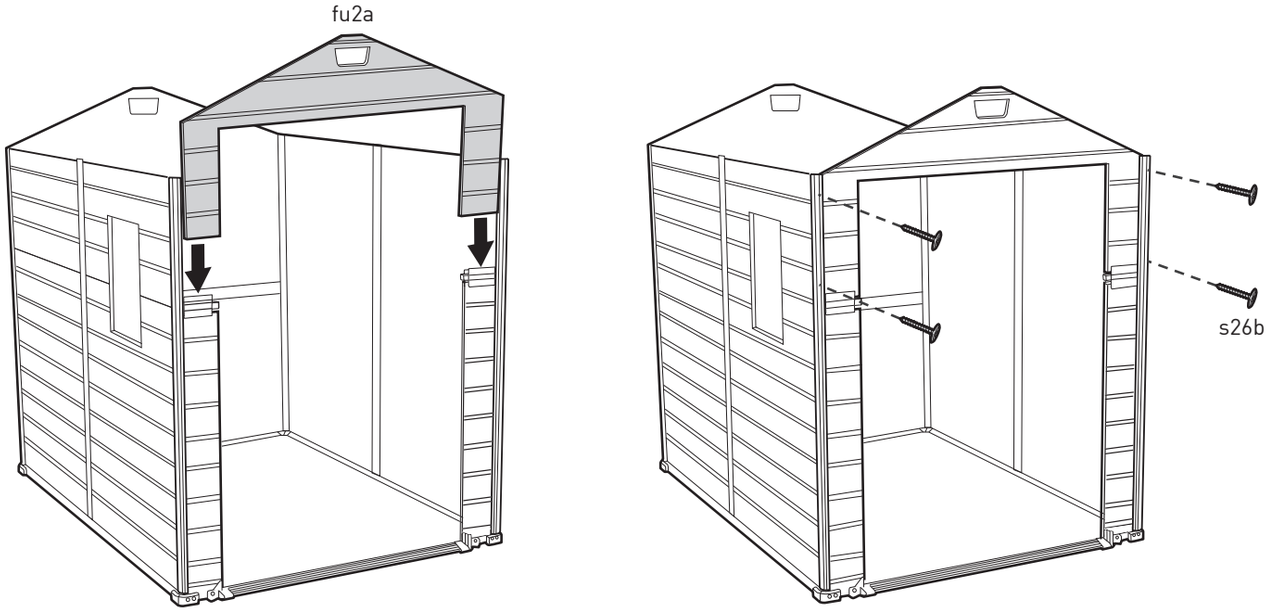

24

mdfl (x1)
179 cm

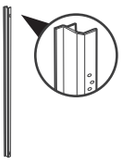

samobušeći vijak
ds2b (x1)
10 mm

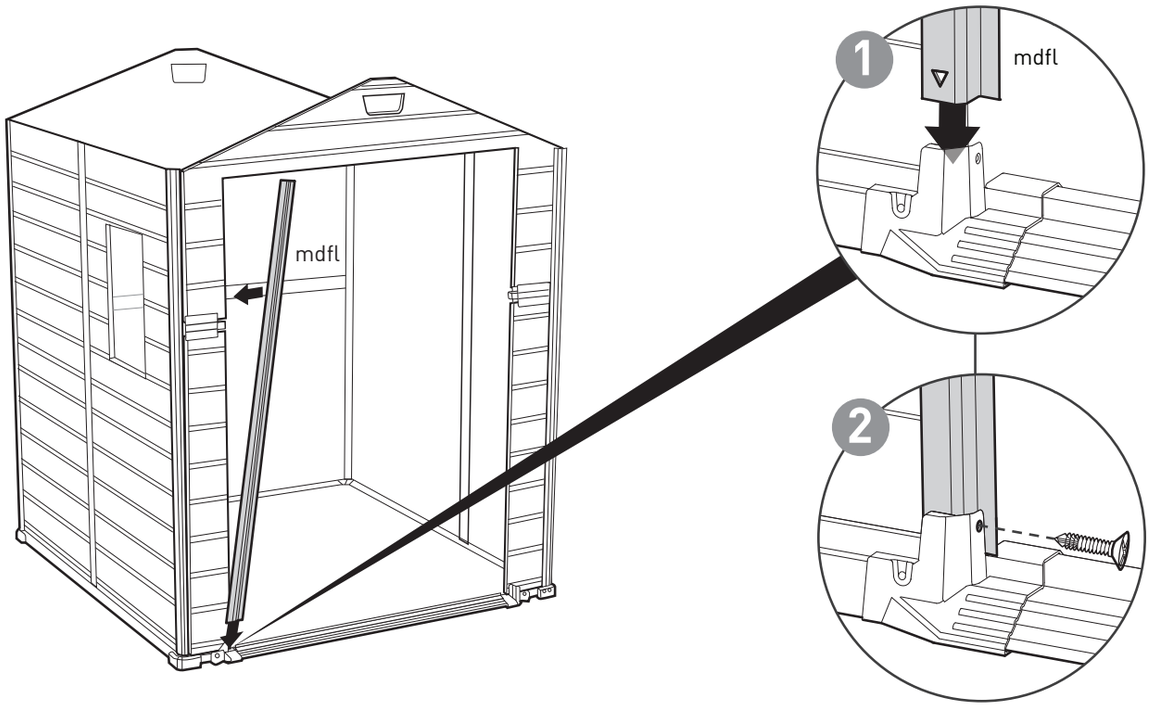

25

mdfr(x1)
179 cm

samobušeći vijak
ds2b (x1)
10 mm

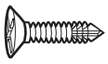

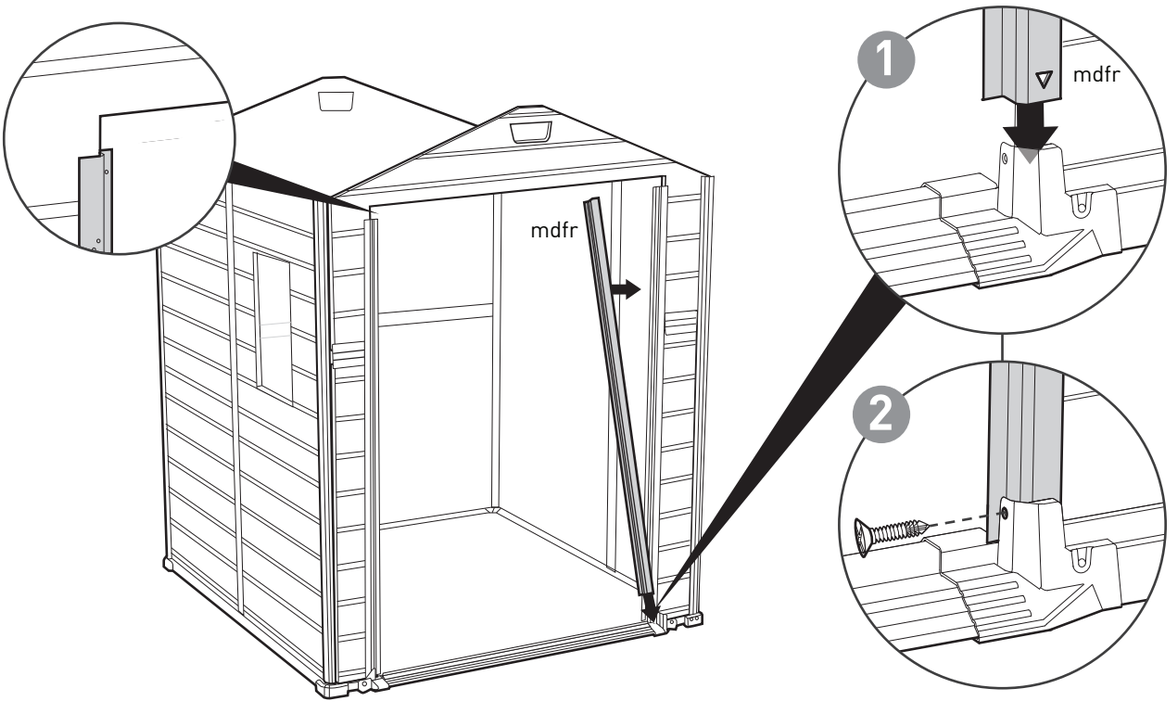

26

mtm (x1)
135 cm

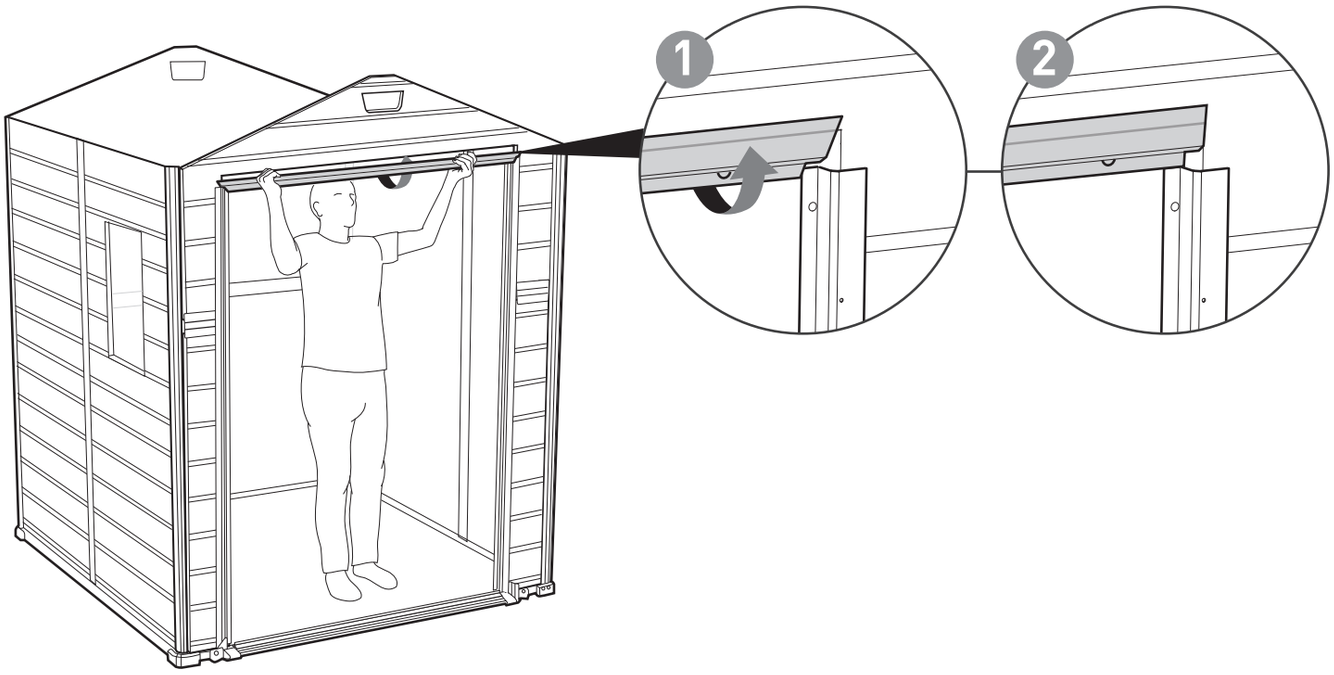

27

samobušeći vijak
ds2b (x8)
10 mm

mdt (x2)

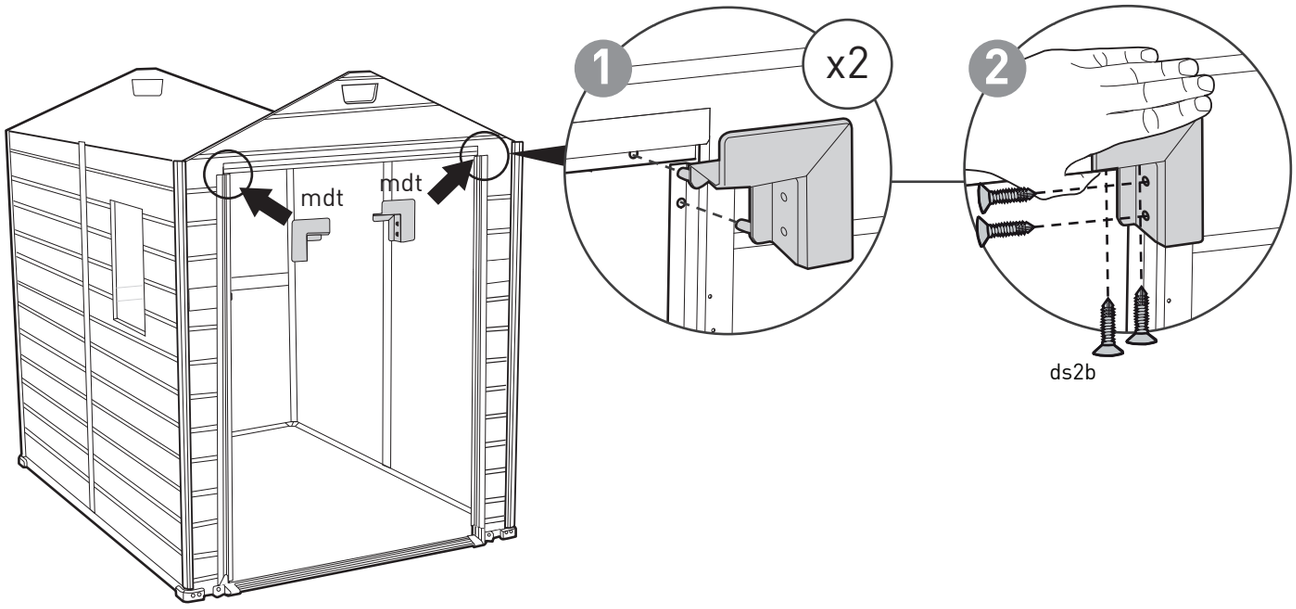

28

s50b (x2)
50 mm

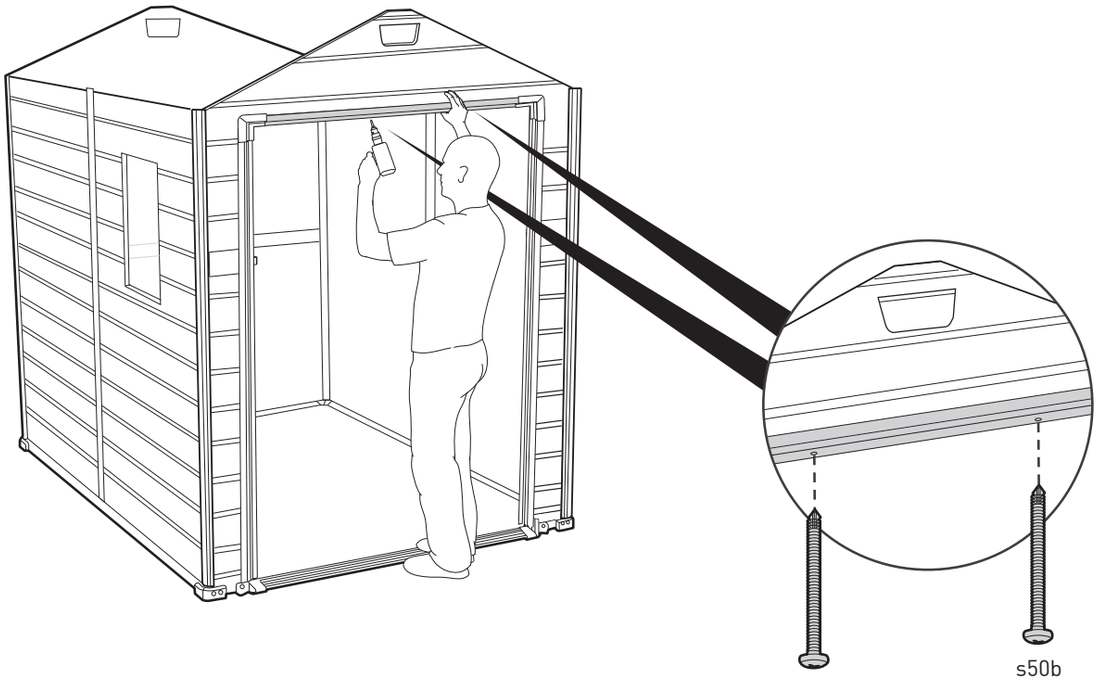

29

samobušeći vijak
s10b (x8)
12 mm

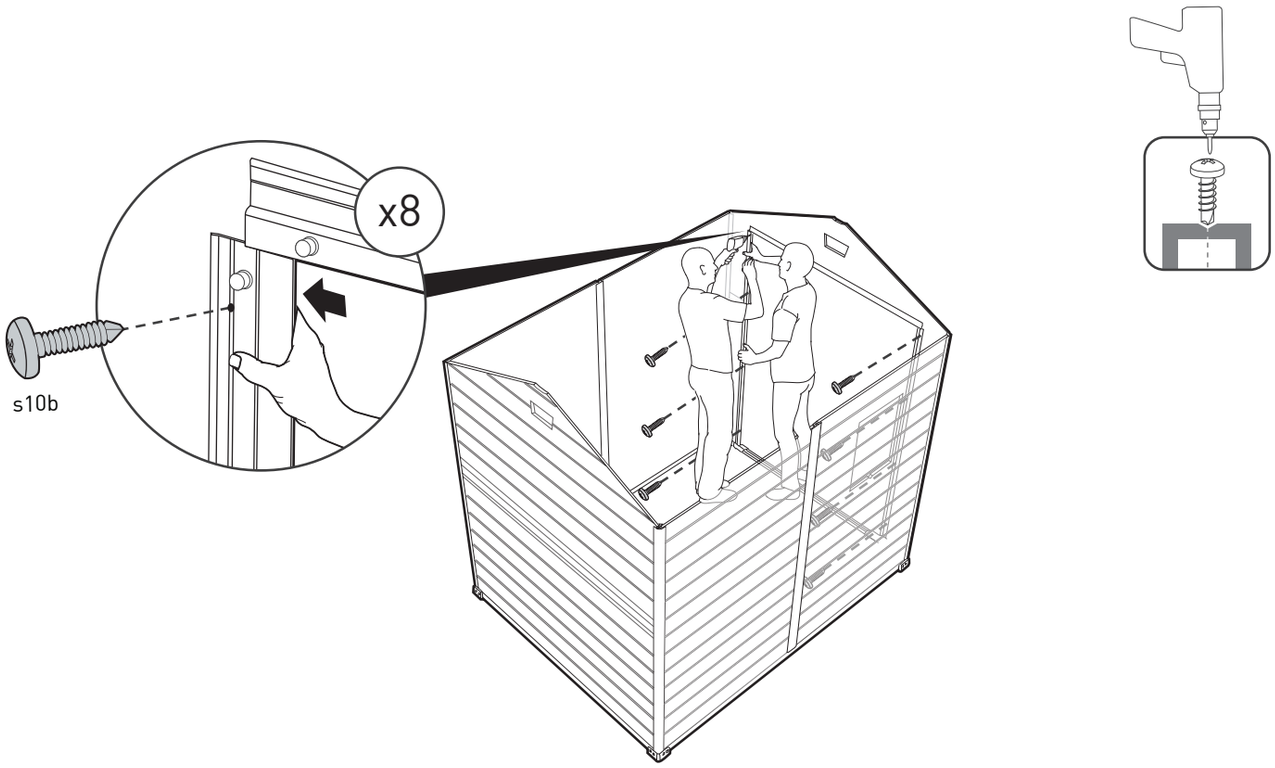

30 | **s26b** (x16)
26 mm

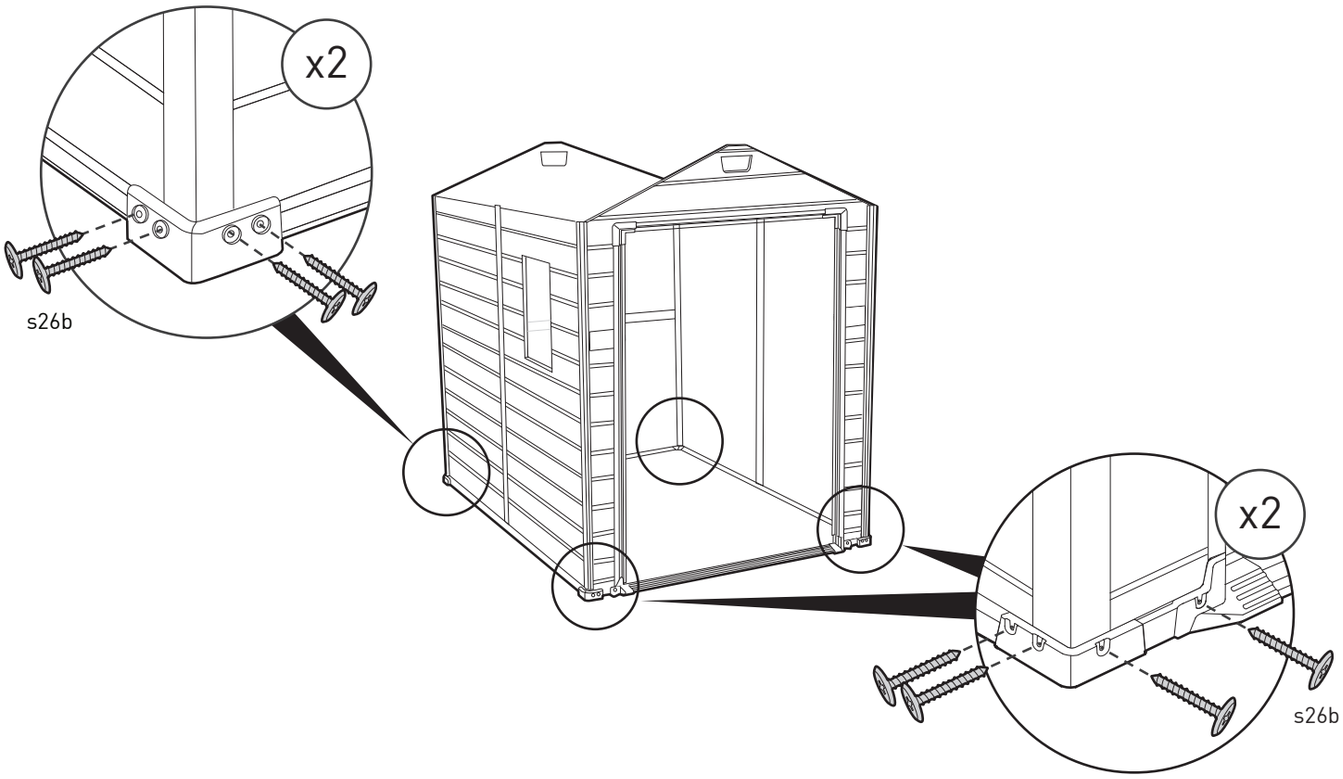

31 | **s26b** (x12)
26 mm

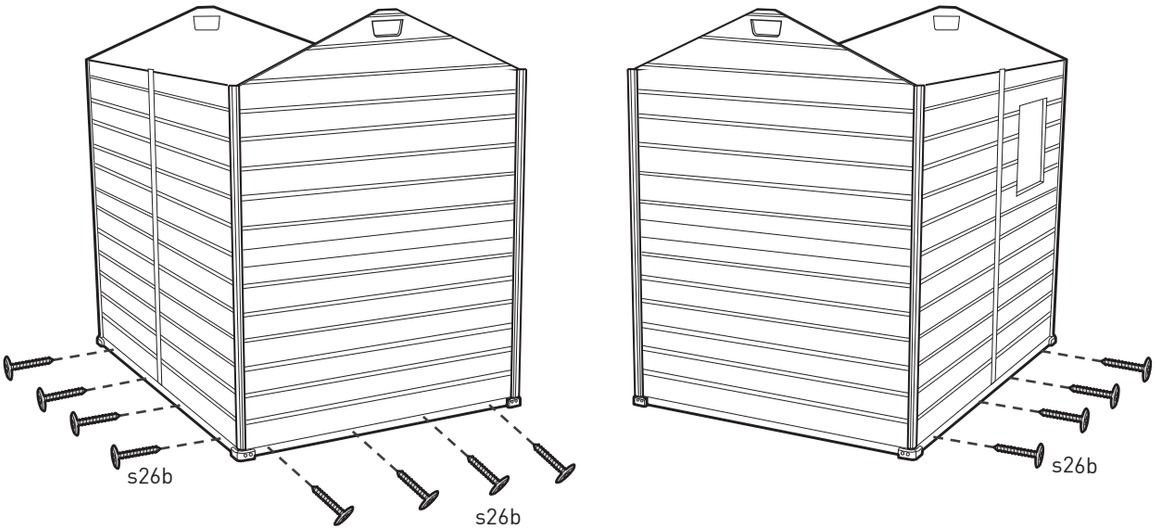

POSTAVLJANJE KROVA

32

s26b (x4)
26 mm

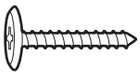

b1a (x1)
230 cm

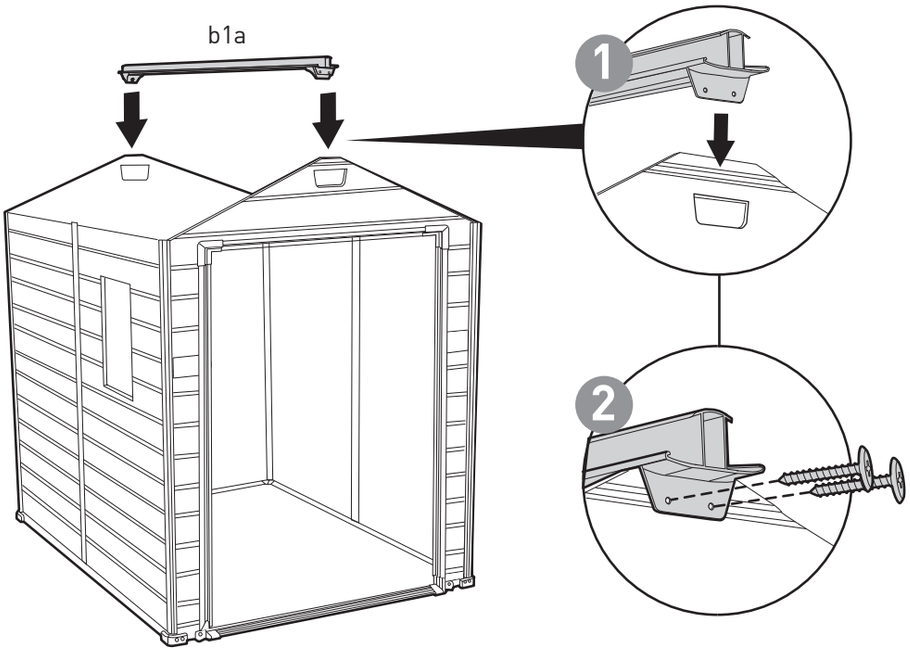

33

r1h (x1)
195 x 232 cm

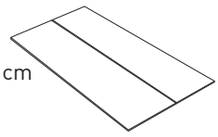

e1e (x2)
216 cm

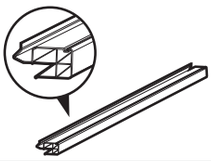

e1g (x4)
84 cm

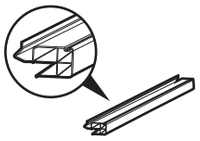

rc (x4)

• Napomena: Linija preklapanja i naljepnica "This side down" (Ova stranica dolje) moraju biti okrenute kao što je prikazano na slici.

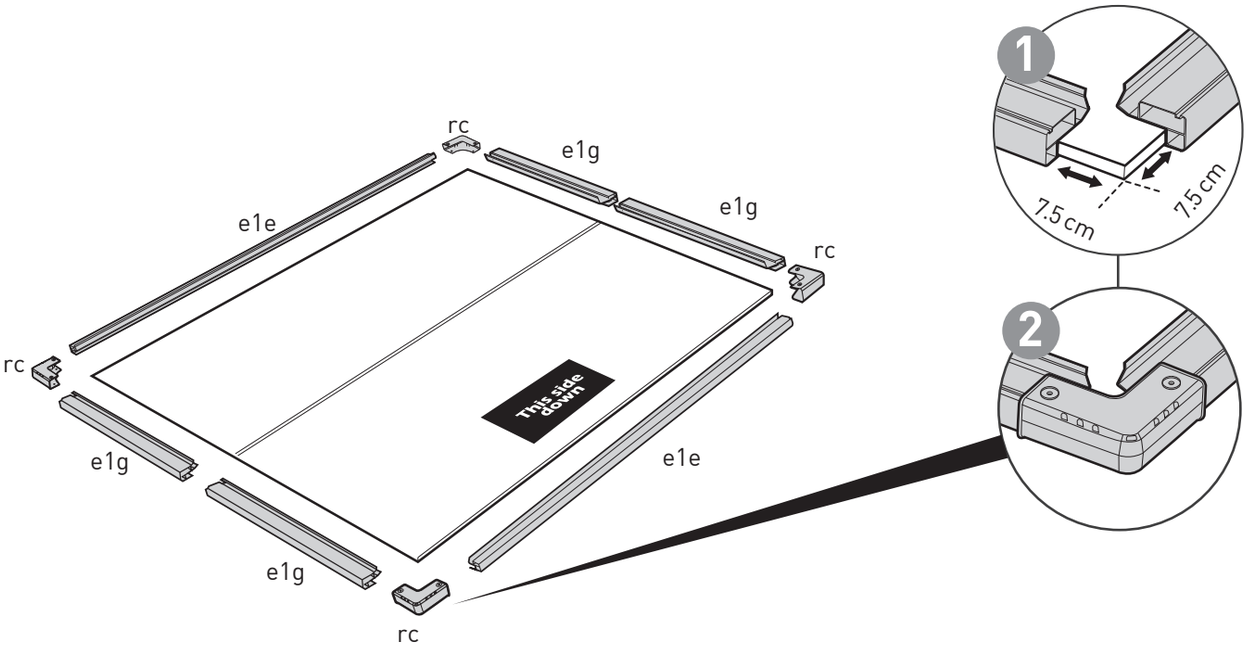

34

s26b (x8)
26 mm

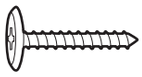

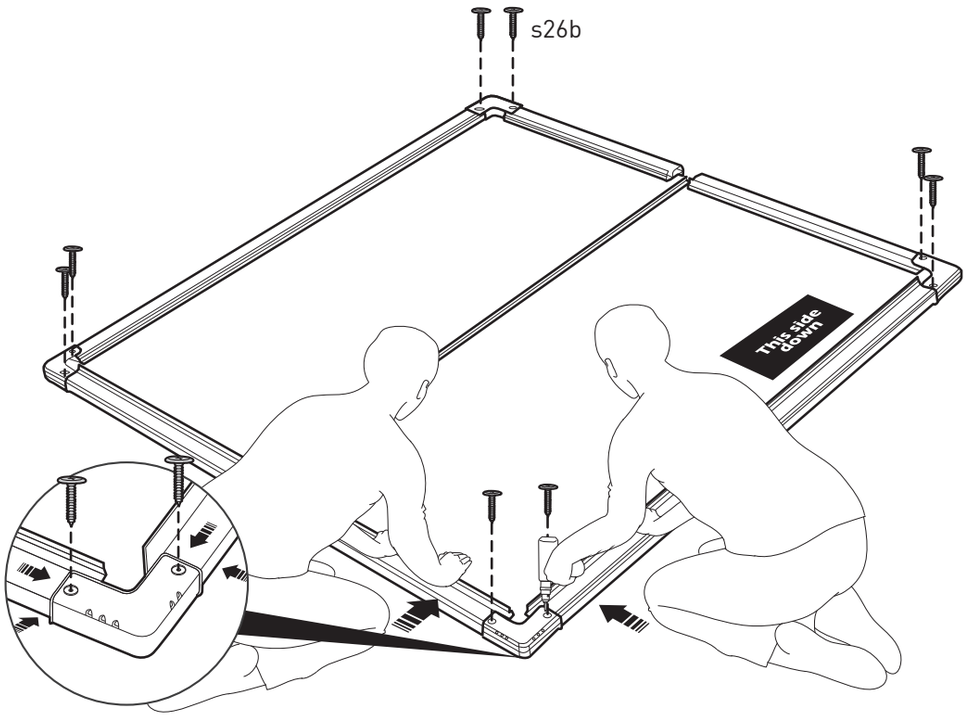

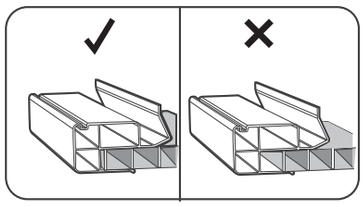

- Točno postavite panel u profil.

35

- Okrenite panel za krov.

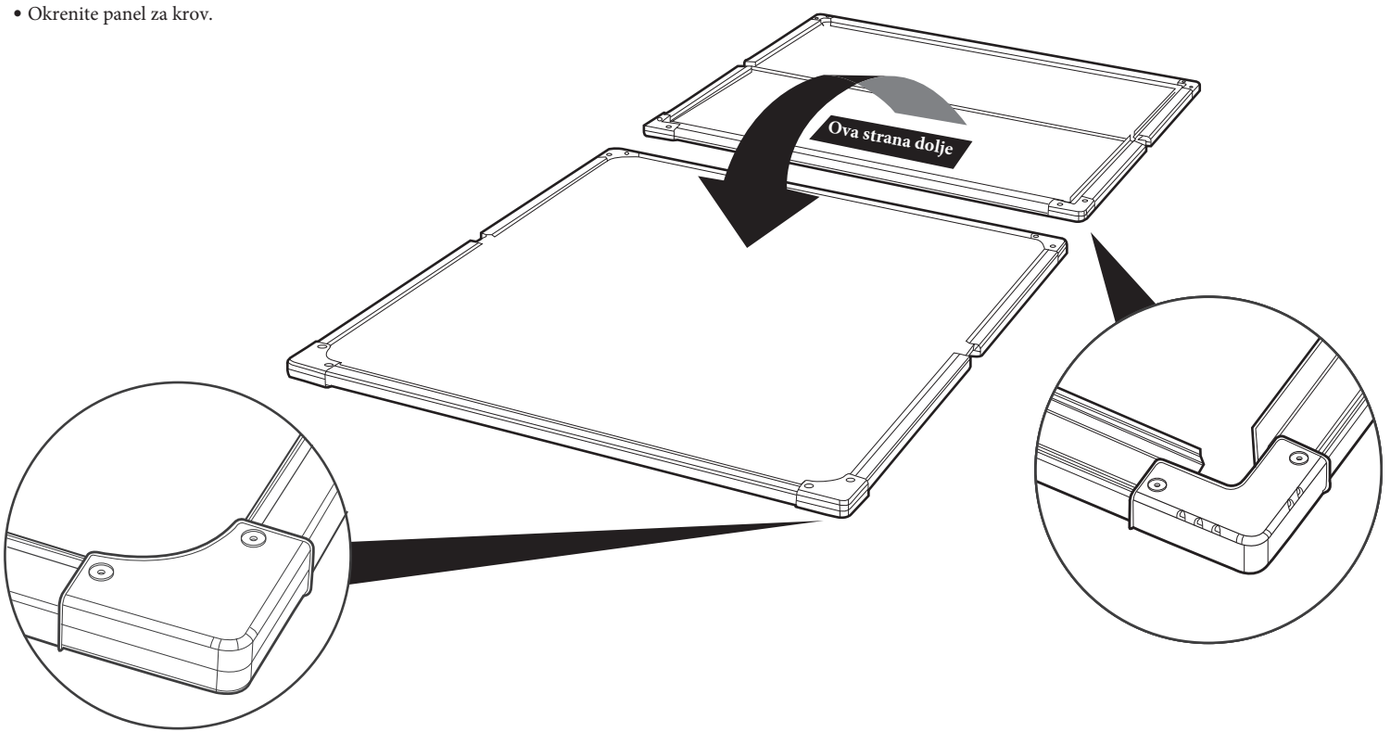

36

s26b (x24)
26 mm

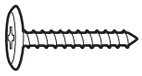

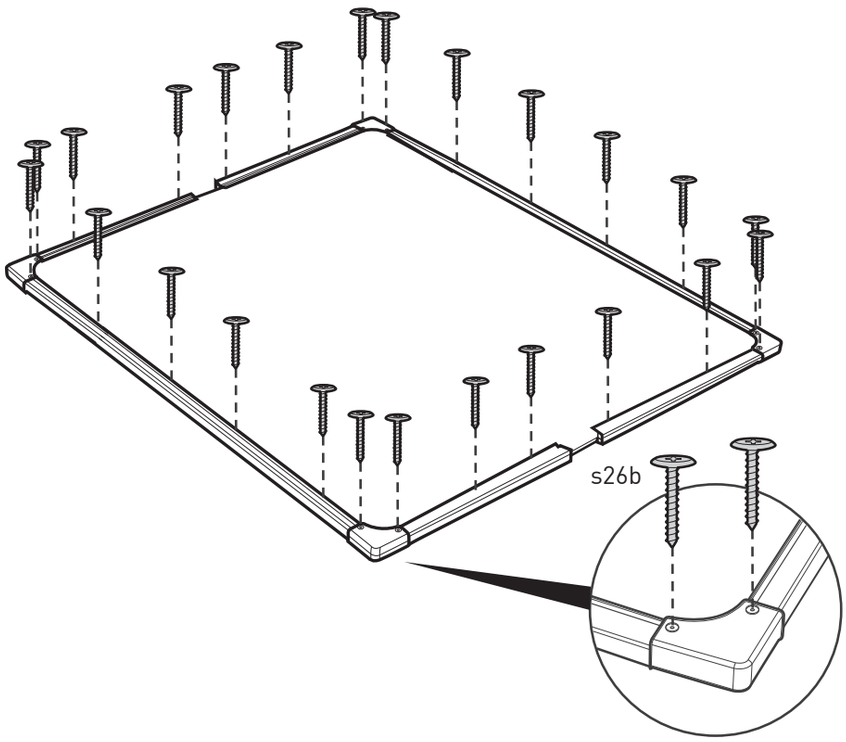

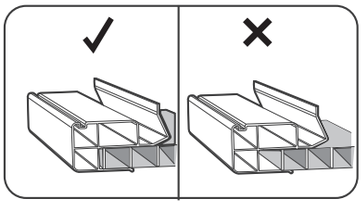

- Točno postavite panel u profil.

37

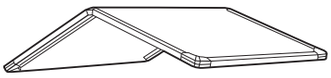

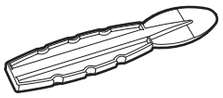

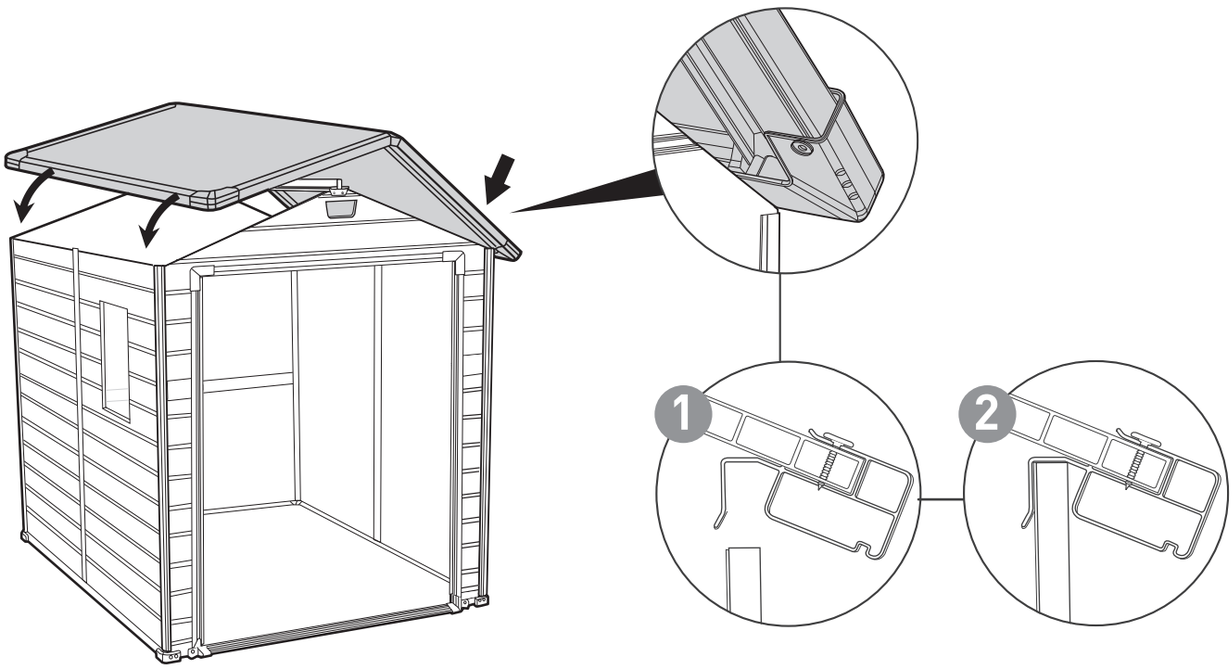

38

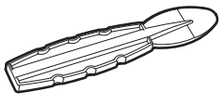

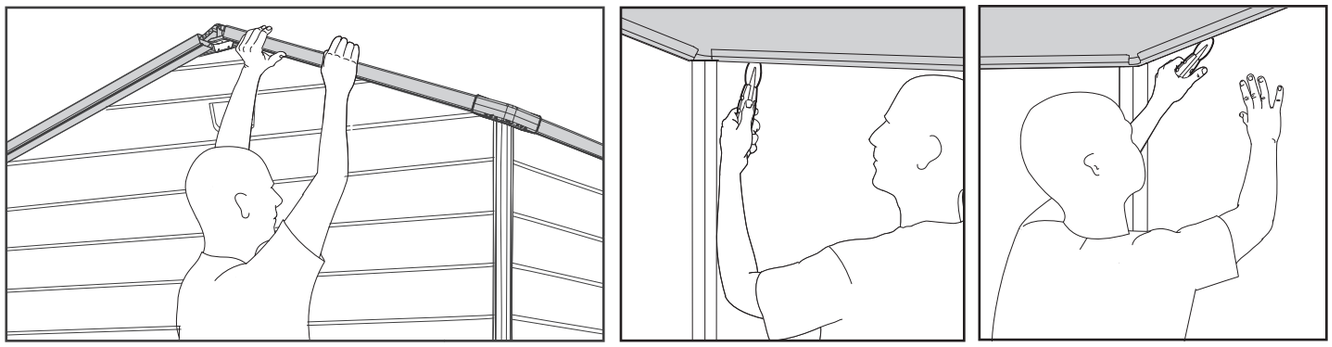

- Krov mora biti ispravno postavljen. Koristite špatulu kao što je prikazano.

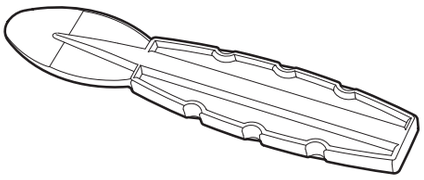

39

ac (x2)

ap (x1)

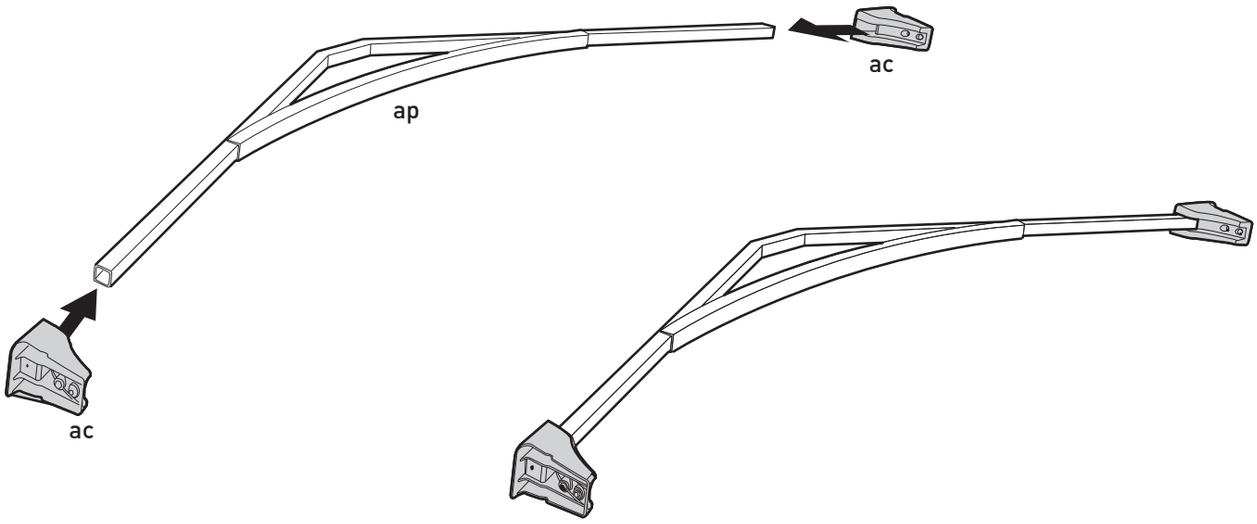

40

samobušeći vijak

s23b (x4)

25 mm

Postavljanje nosača za krov

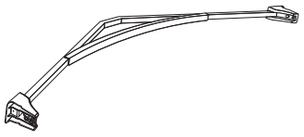

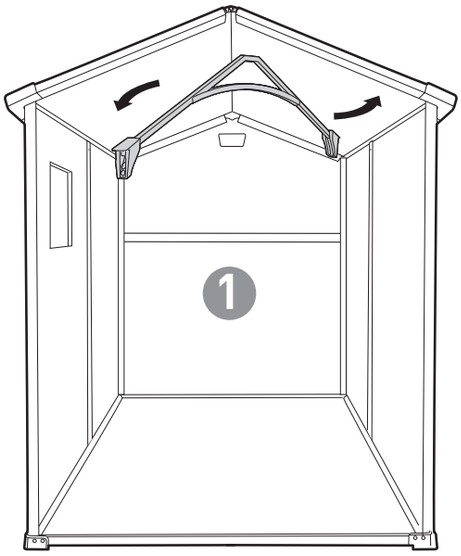

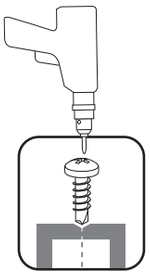

- Okrenite nosač krova u pravom smjeru.

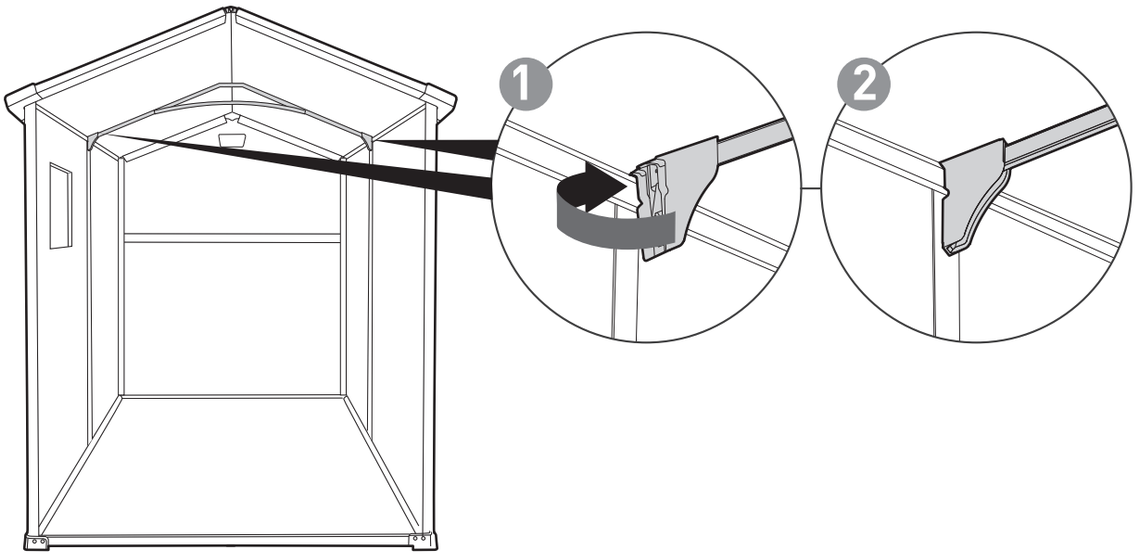

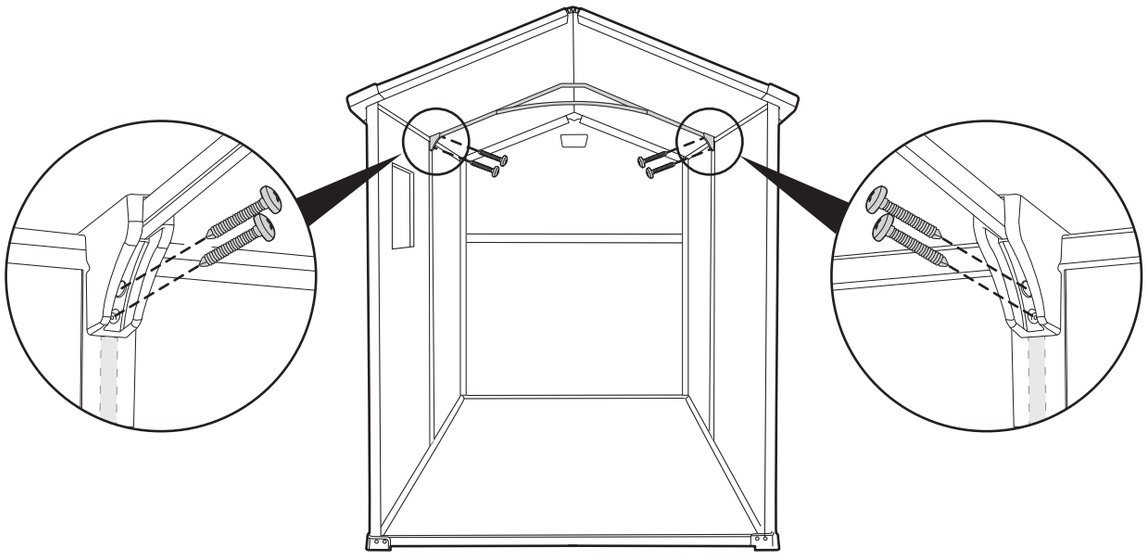

41

sh (x1)

s26b (x4)
26 mm

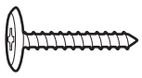

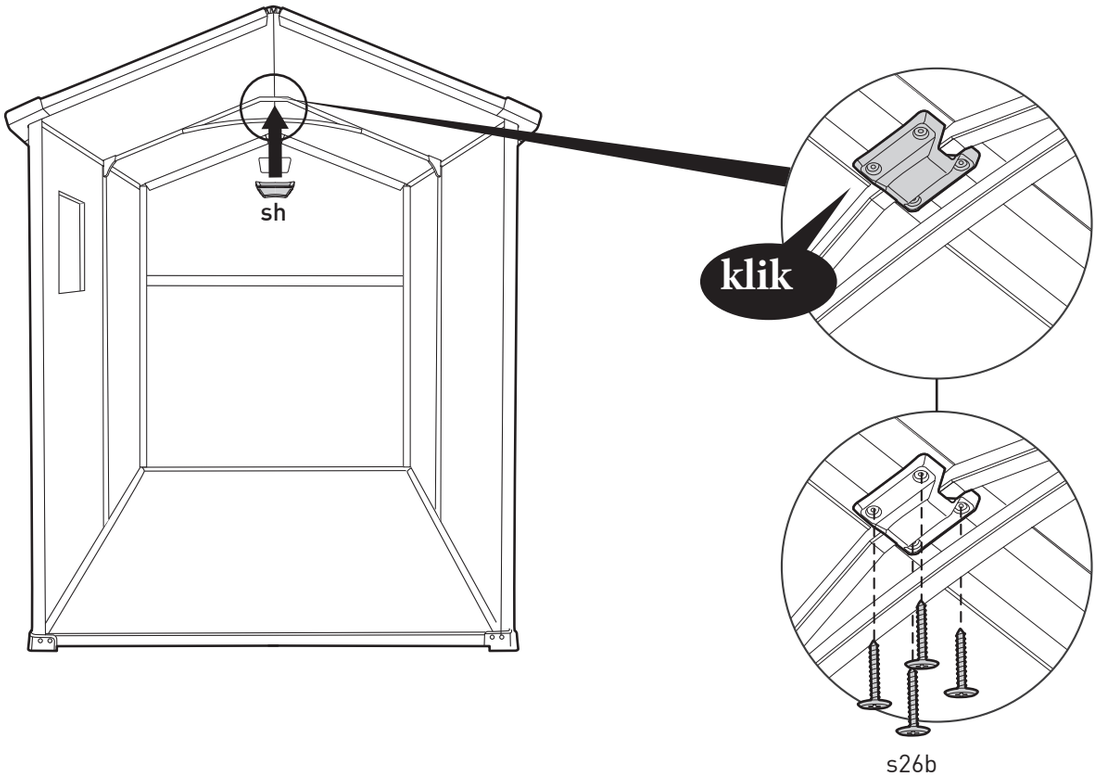

42

s26b (x16)
26 mm

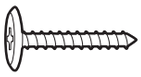

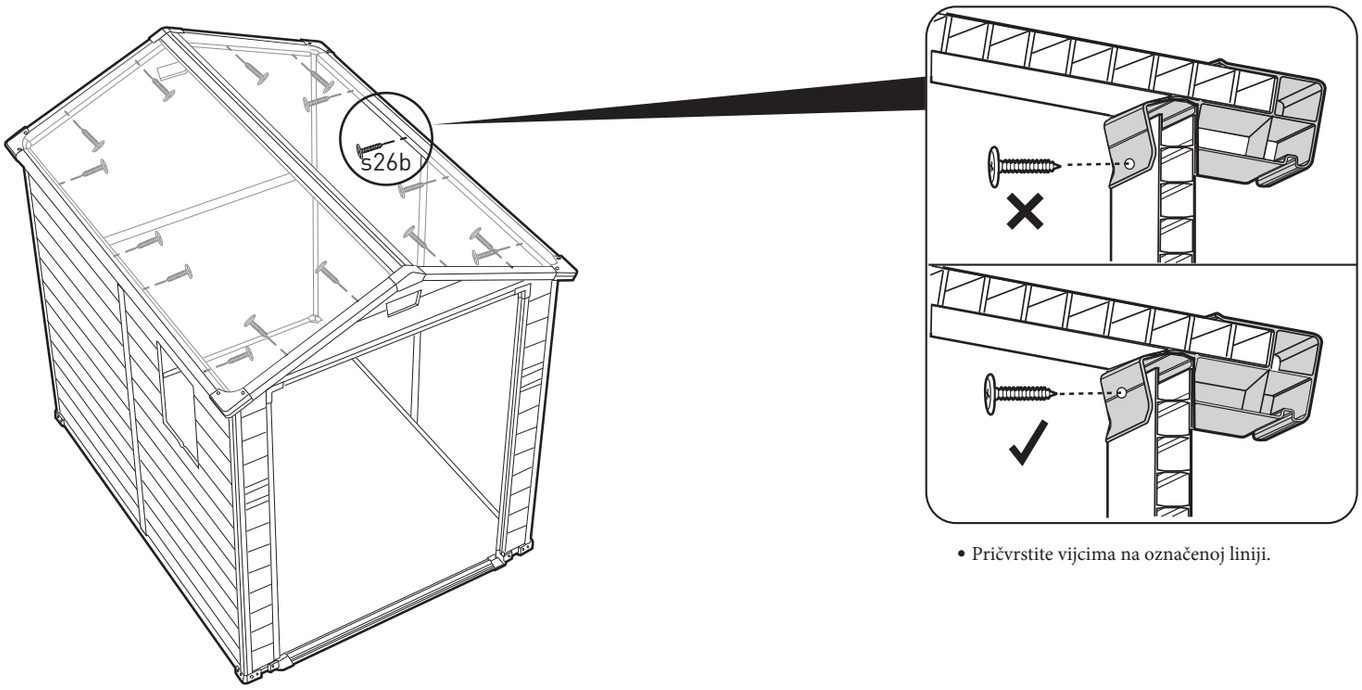

• Pričvrstite vijcima na označenoj liniji.

POSTAVLJANJE VRATA

43 | **mdd** (x2)

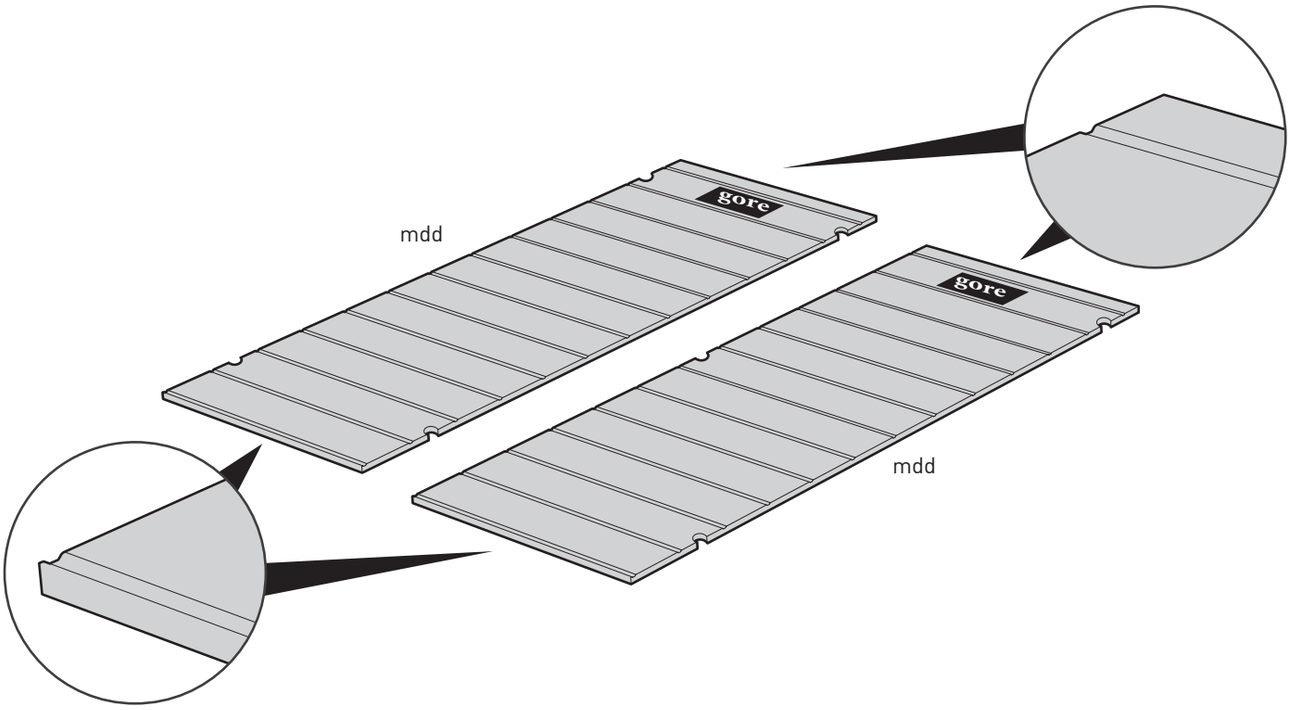

44 | **mdd** (x2) | **dc** (x5)

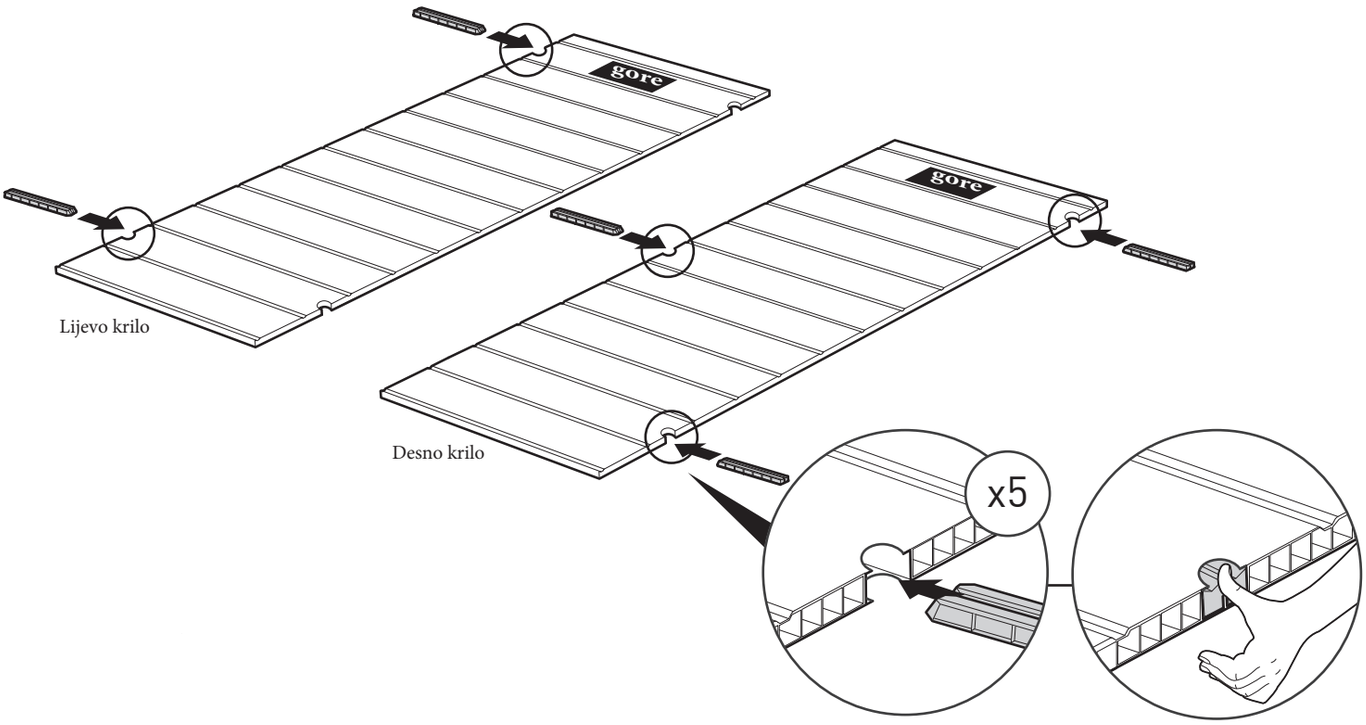

45

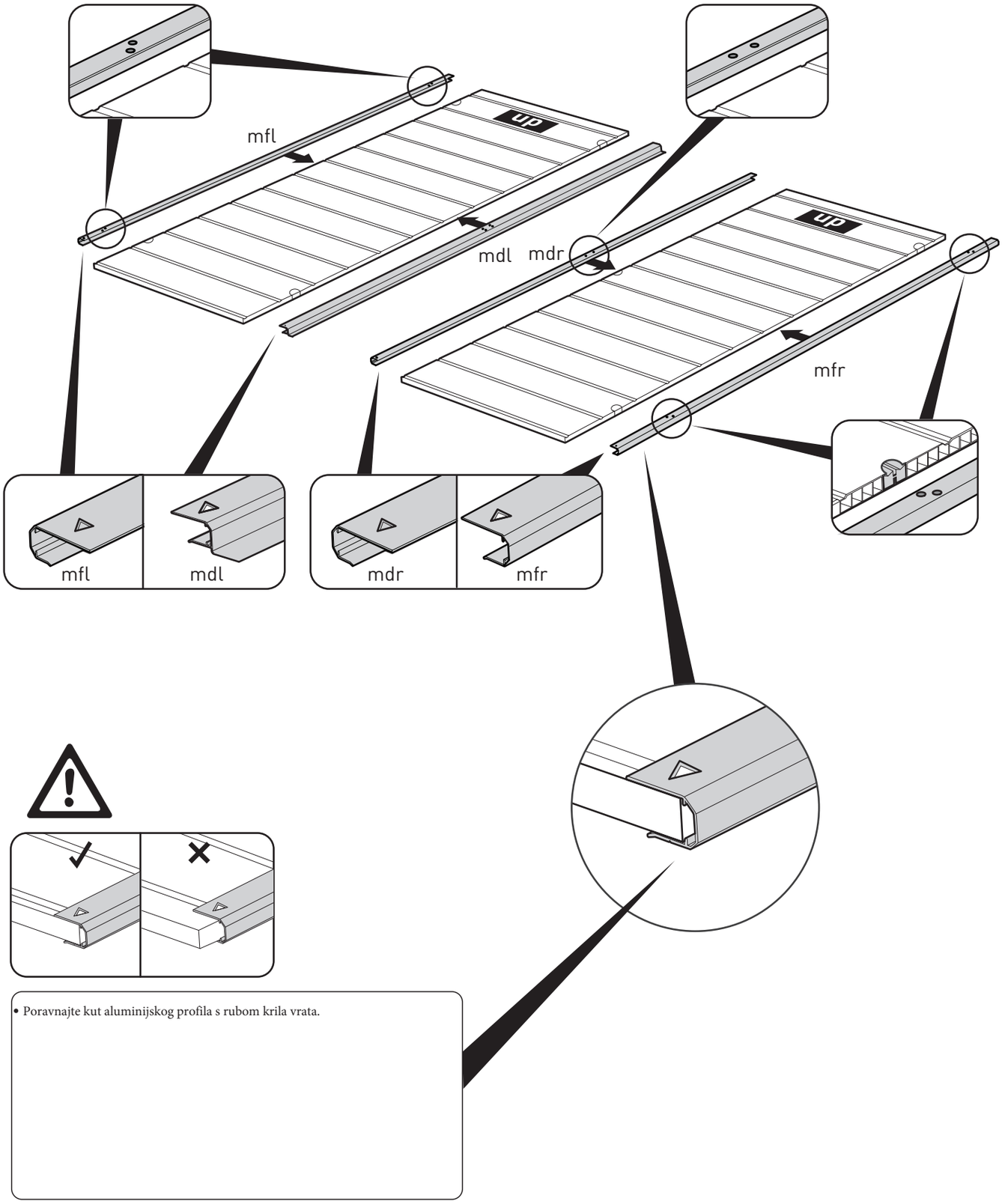

- Poravnajte kut aluminijskog profila s rubom krila vrata.

46 | **ldd** (x4)

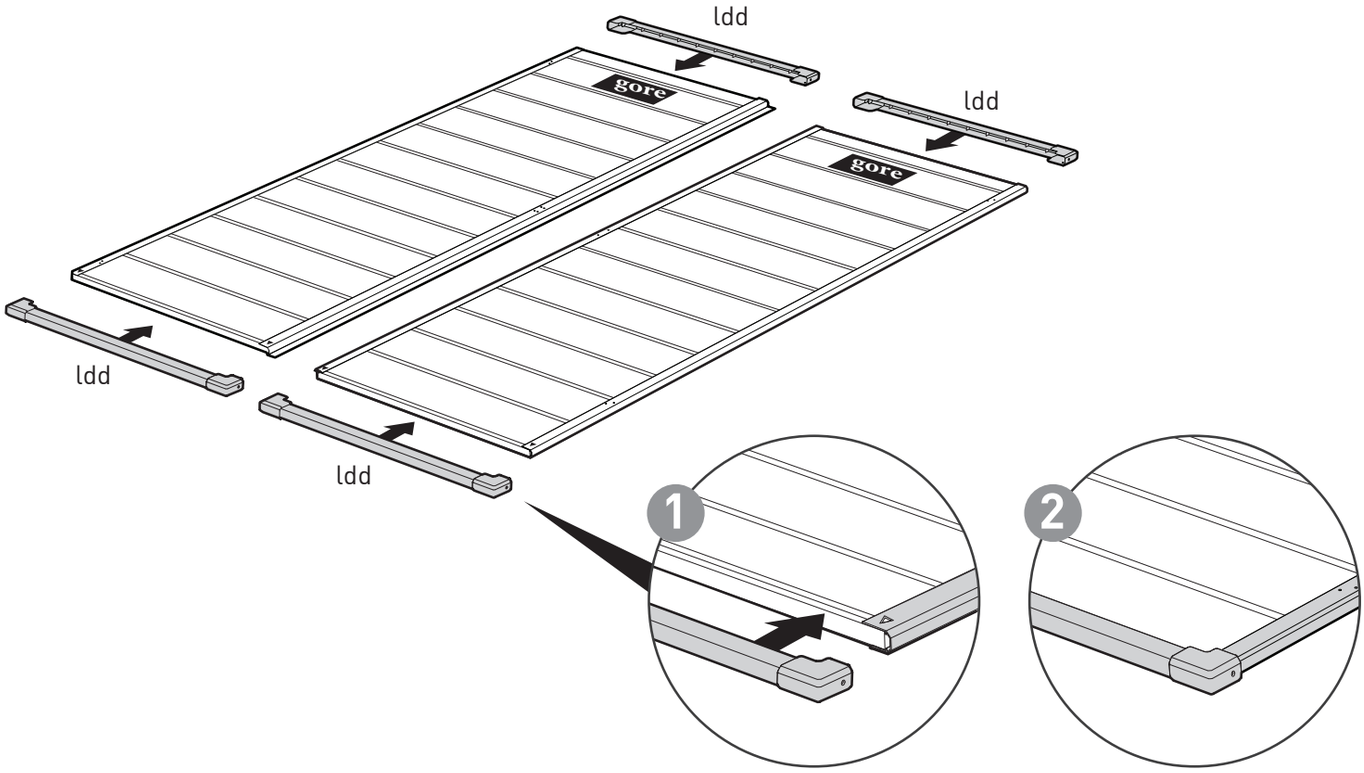

47 |

- Okrenite krila vrata.

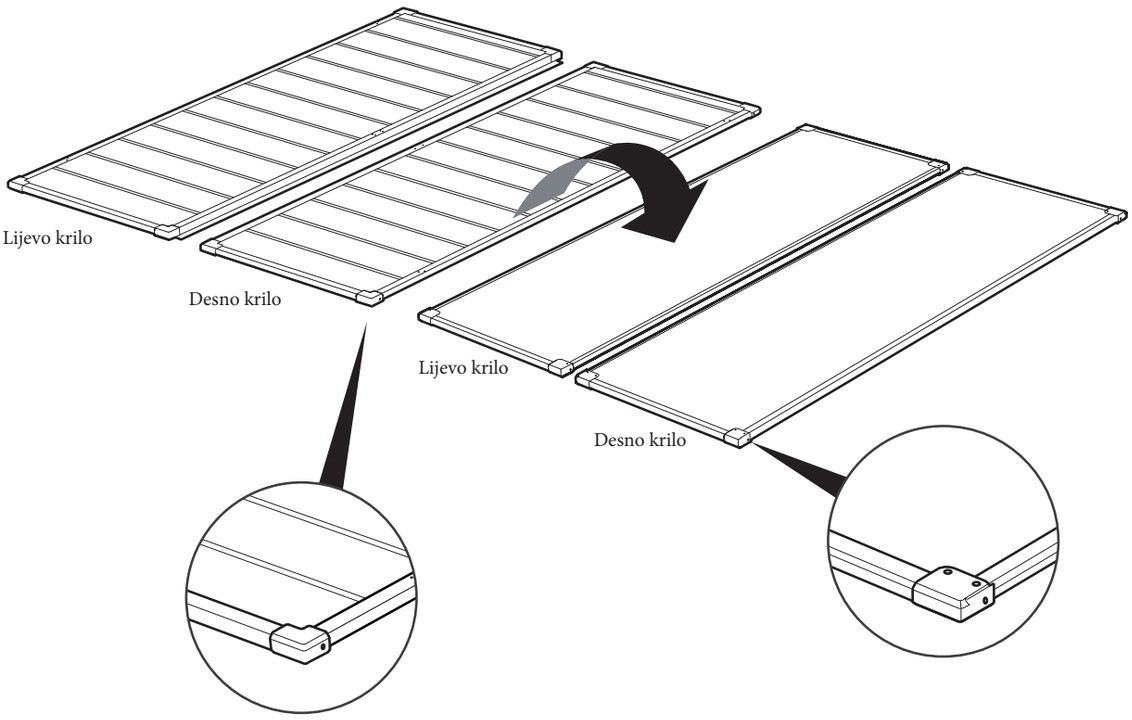

48

samobušeći vijak
ds2b (x8)
10 mm

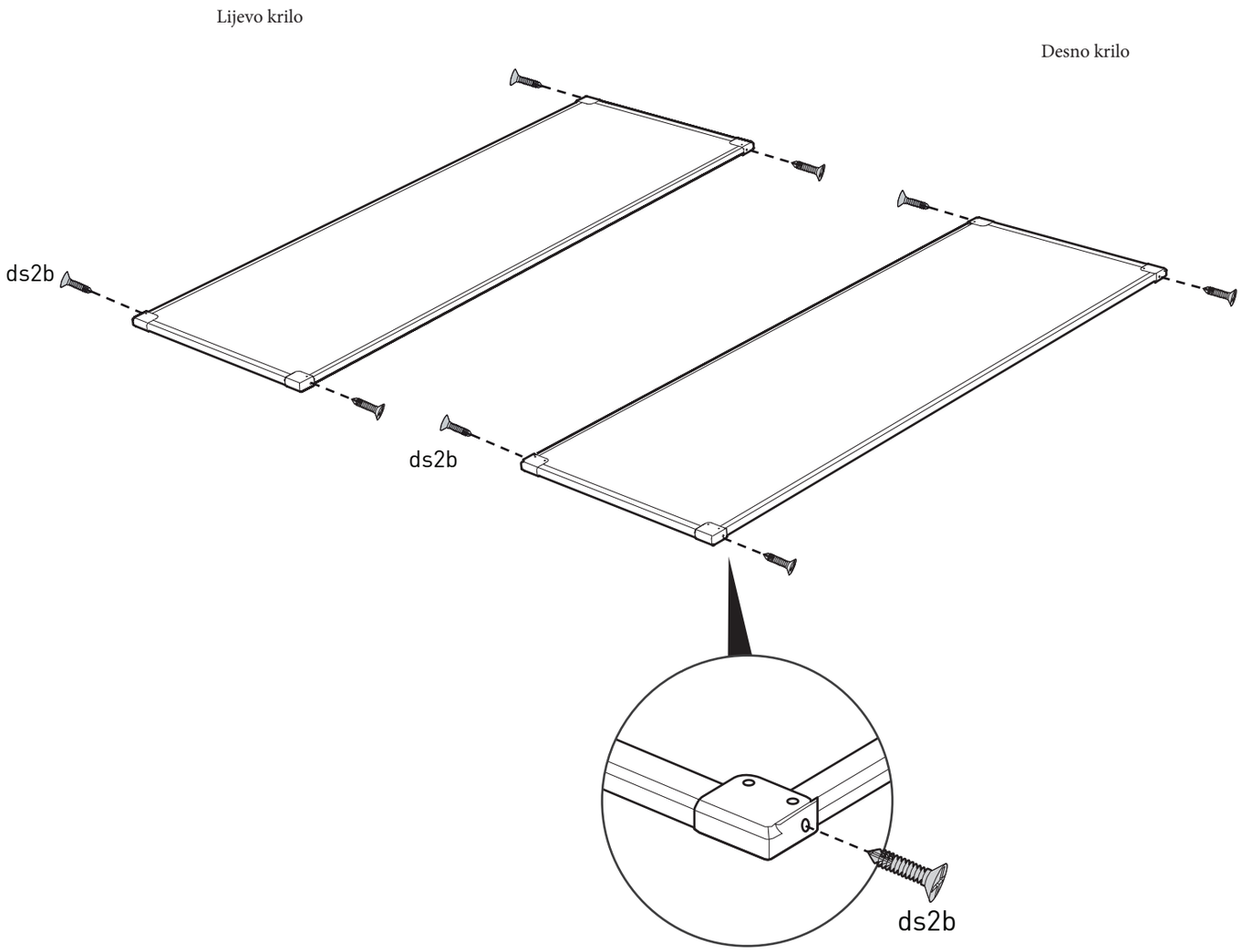

49

samobušeći vijak
s10b (x20)
12 mm

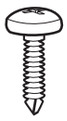

mpn (x2)

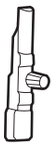

mtl (x1)

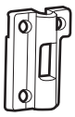

mbl (x1)

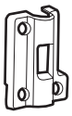

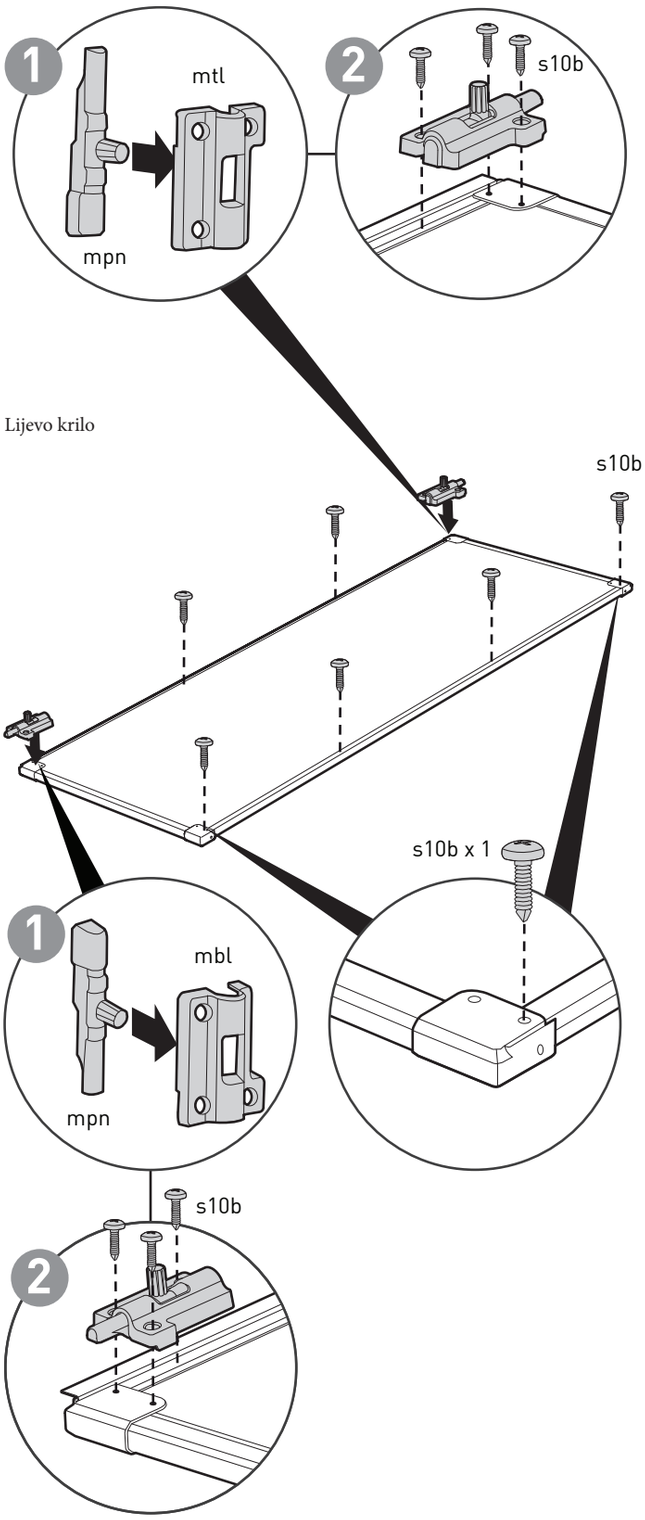

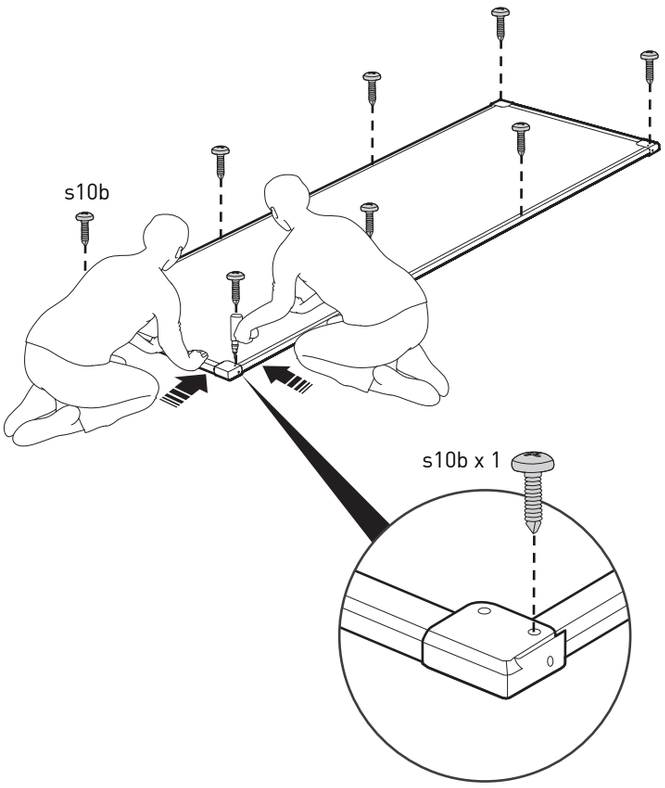

50

dh (x4)

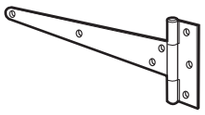

s13b (x28)
12 mm

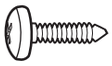

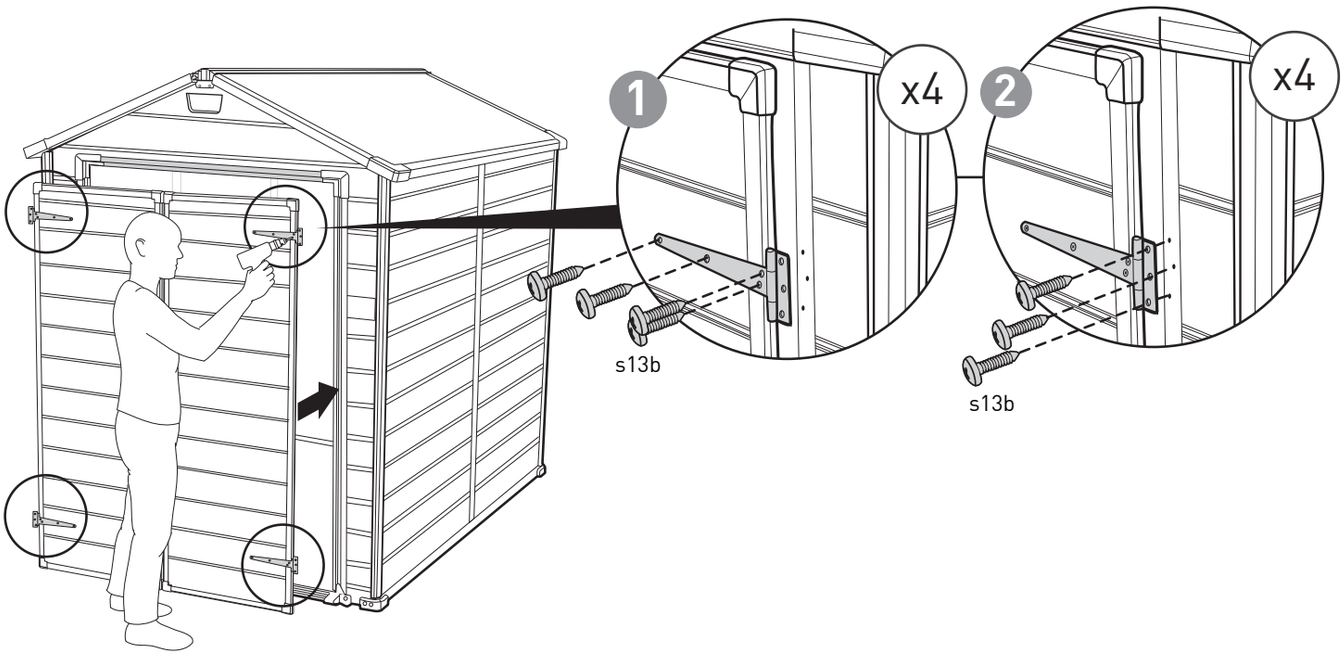

51 | **smdl** (x1) 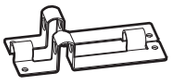 | **smdp** (x1)

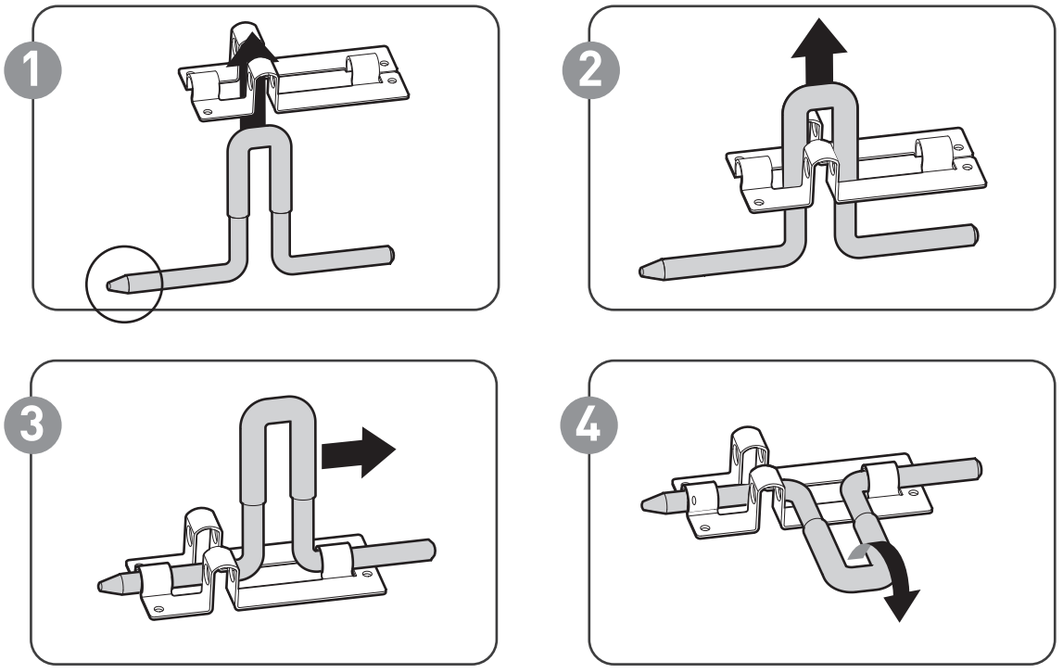

52 | **smdl + smdp** (x1) 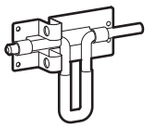 | **smdb** (x1) | **s13b** (x8) 12 mm 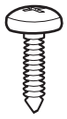

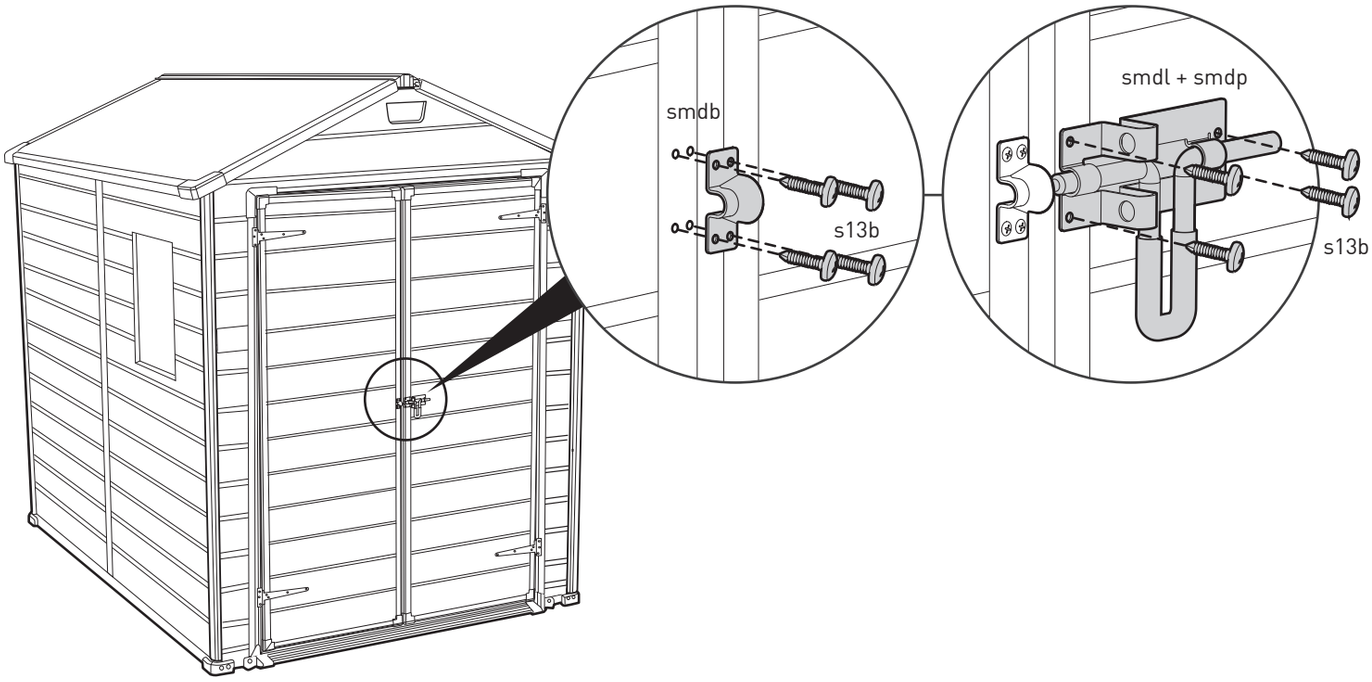

53 | **V** (x2)

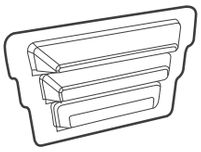

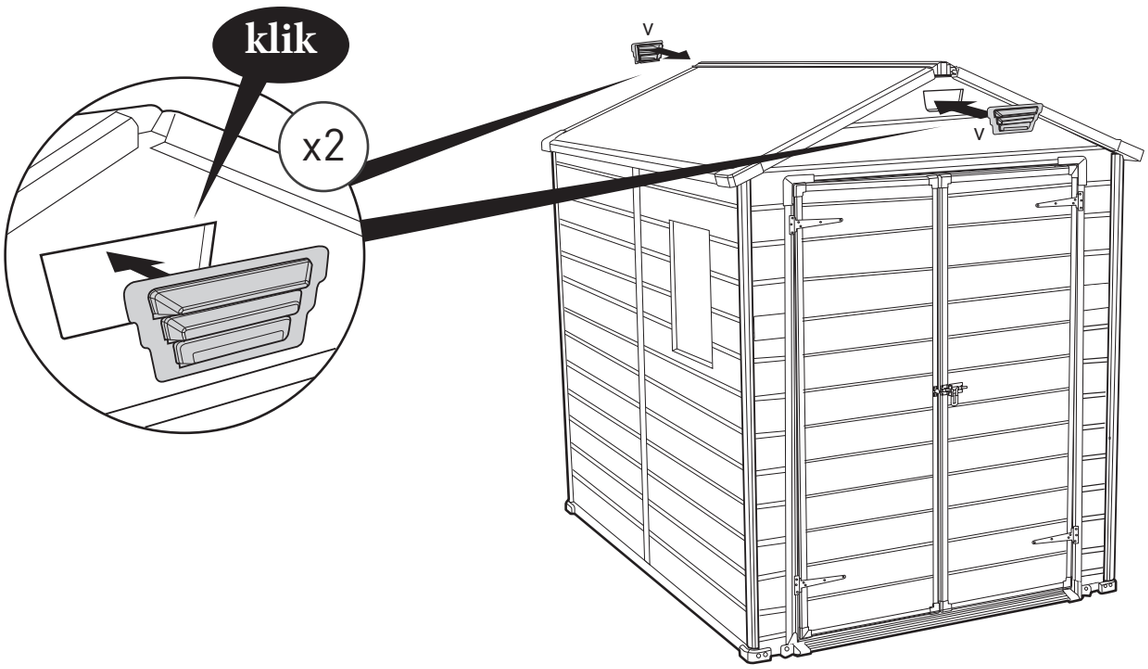

54 | **kc** (x2)

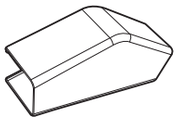

s26b (x4)
26 mm

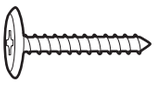

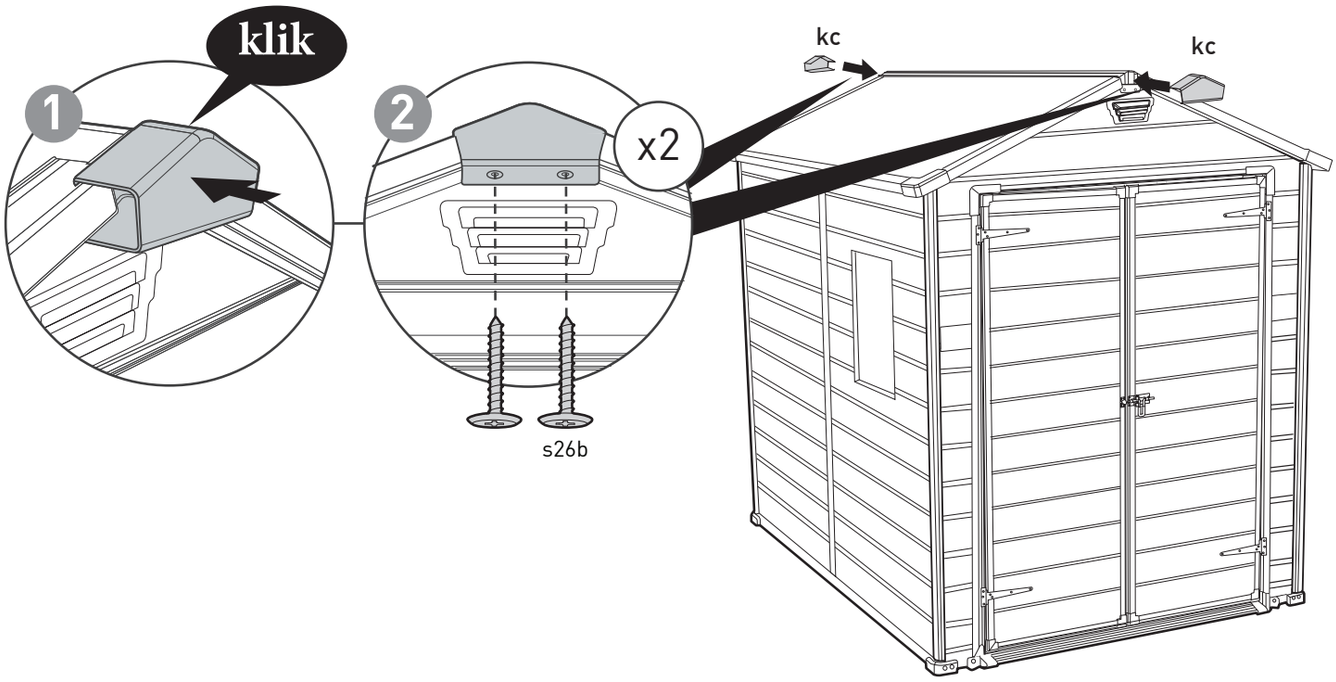

55 | **wi-out** (x1)

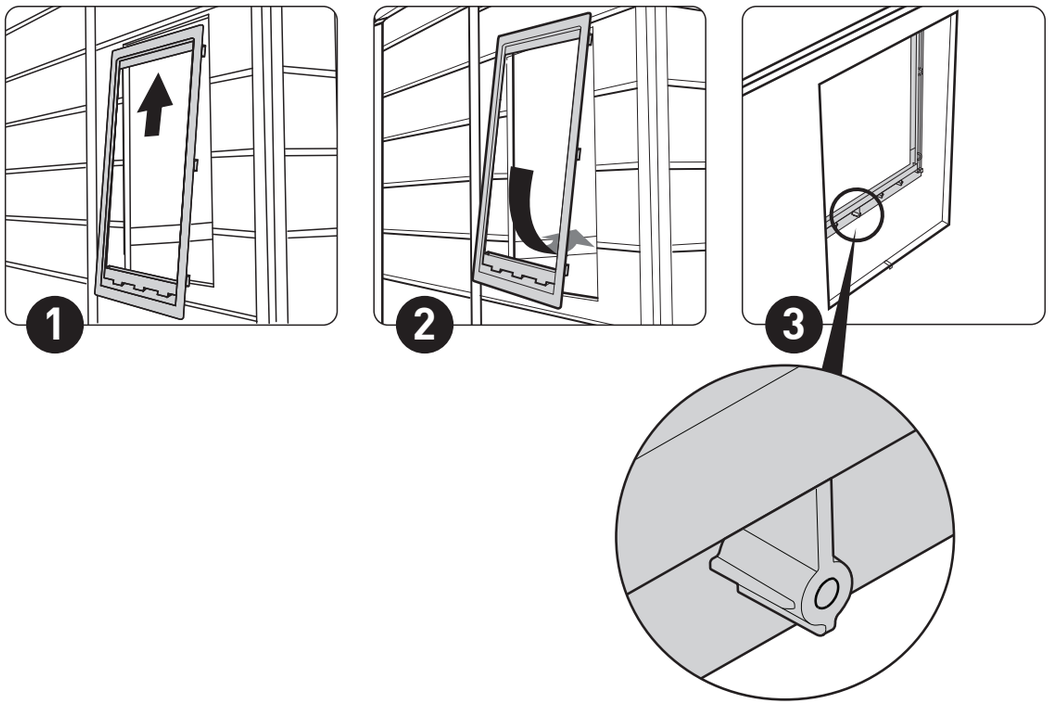

56 | **mdg** (x1)

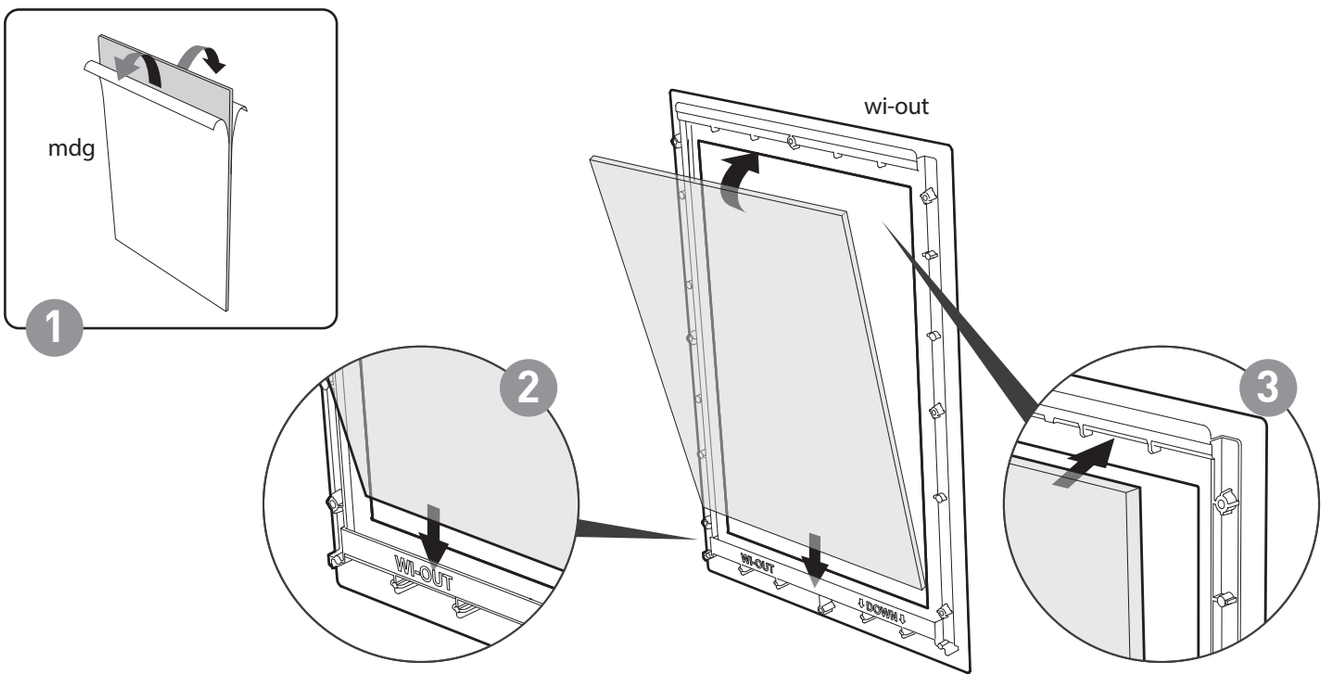

57 | **wi-in** (x1) | **sc15** (x8) 16 mm 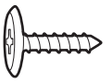

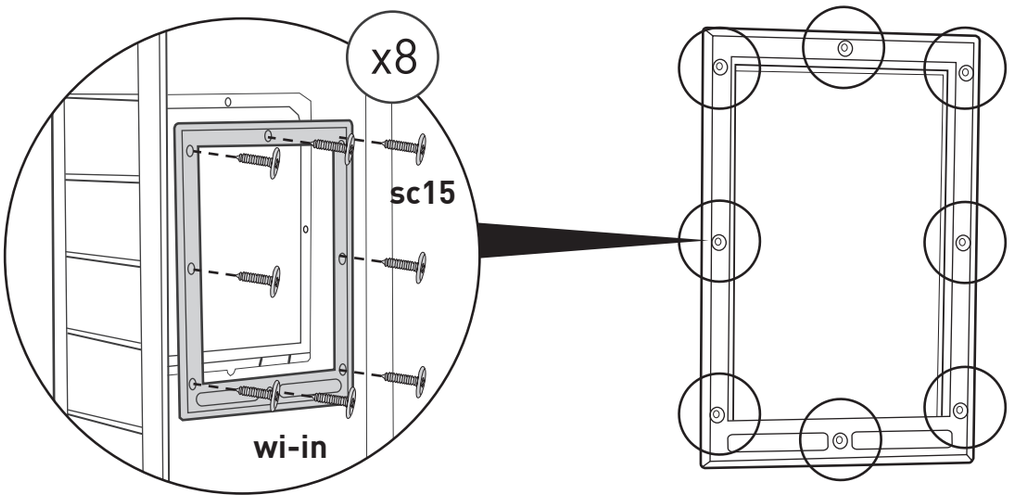

OPCIJA

PRIČVŠĆIVANJE KUĆICE NA TEMELJ

Pričvrstite kućicu na temelj tako što ćete probušiti rupe na podnici kućice na prethodno označenim mjestima i pričvrstiti odgovarajućim vijcima (vijci nisu uključeni u opseg isporuke).

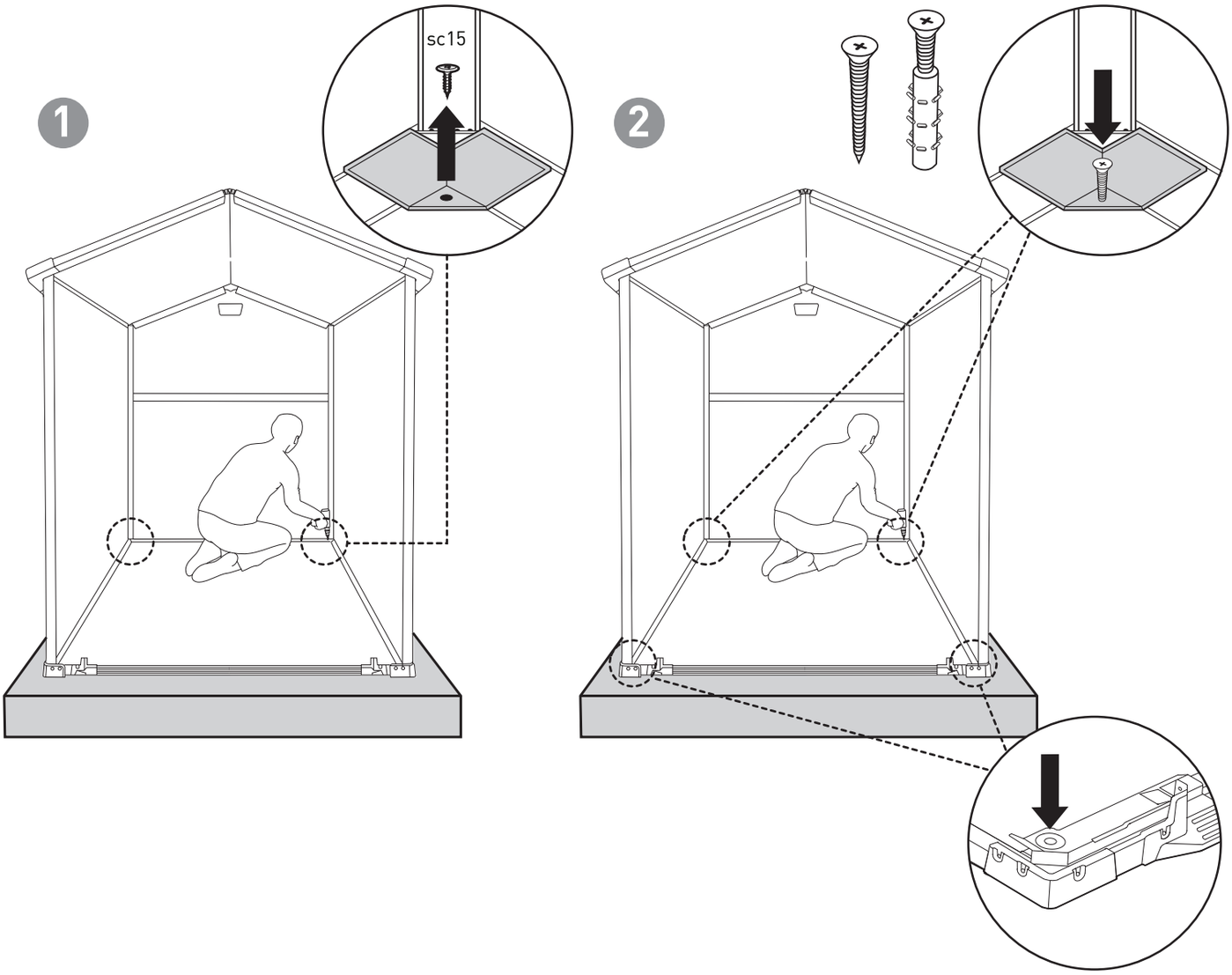

ODRŽAVANJE I SIGURNOSNE NAPOMENE

- Vrtna kućica namijenjena je isključivo za pohranu predmeta. Kućica nije prikladna za stanovanje.
- Preporučujemo da kućicu pričvrstite na nepokretni predmet ili usidrite vijcima kroz rupe (prethodno označena mjesta) na podu u tlo, pri čemu je potrebno koristiti odgovarajuće sidrene vijke (vijci nisu uključeni u opseg isporuke).
- Ne postavljajte kućicu po vjetrovitom ili hladnom vremenu.
- Redovito provjeravajte stabilnost kućice i osigurajte da je mjesto postavljanja ravno.
- Budite oprezni kada rukujete s dijelovima koji imaju čelične rubove.
- Za postavlajanje i održavanje kućice koristite samo alate koji su navedeni u uputama za postavljanje.
- Izbjegavajte košnju kosilicom i trimerom u direktnom okruženju kućice.
- Nosite zaštitne naočale i prilikom uporabe električnih uređaja uvijek se pridržavajte uputa proizvođača.
- Kućicu čistite s vrtnim crijevom i blagim sredstvom za čišćenje. Ni u kojem slučaju ne koristite tvrdu četku i abrazivna sredstva ili otapala, kao ni sredstva koja sadrže ulje ili aceton jer ta sredstva stvaraju mrlje ili mogu oštetiti kućicu.
- Ne pohranjujte vruće predmete u kućici kao što su nedavno upotrebljeni roštilj ili plamenik za lemljenje ni hlapljive kemikalije.
- Ne naslanjajte teške predmete na zidove kućice jer cijela kućica može izgubiti oblik.
- Uklonite snijeg s krova i nakupljeno lišće. Velike količine snijega mogu oštetiti kućicu te stvoriti opasnost prilikom ulaska.
- Smjer vjetra također je važan čimbenik kojeg morate uzeti u obzir prilikom postavljanja kućice. Izbjegavajte preveliku opterećenost vjetrom, pogotovo prevelik pritisak vjetra na vrata. Vrata uvijek zatvorite i zaključajte kada ne koristite kućicu kako biste izbjegli oštećenja uzrokovana vjetrom.
- Ne penjite se na krov kućice.
- Obratite se lokalnoj upravi je li potrebna dozvola za postavljanje kućice.

10 GODINA OGRANIČENOG JAMSTVA

Vaša Keter kućica („proizvod“) izrađena je pod točnom kontrolom i strogim nadzorom od visokokvalitetnog materijala, koji se može reciklirati.
Ukoliko se pojave problemi s proizvodom, pošaljite reklamaciju Keter službi za korisnike na našoj stranici (www.keter.com) ili nam se obratite telefonskim putem.
U ograničeno jamstvo od 10 godina uključeni su nedostatci nastali prilikom proizvodnje ili nedostatci materijala na proizvodu. Jamstvo vrijedi od datuma kupnje. (Pojam „nedostatci“ definira se kao oštećenje koje ograničava uporabu proizvoda).
Ovo jamstvo ne obuhvaća nedostatke, koji su nastali kao rezultat normalne uporabe ni tragove trošenja, ogrebotine ili pukotine, koje su nastale uporabom proizvoda, kao ni promjene u boji, pojavu hrđe i štetu, koja je nastala neprikladnom uporabom, pogrešnom uporabom, nepažnjom, izmjenama, bojanjem, pomicanjem ili premještanjem proizvoda i „rezultate prirodnih nepogoda“, u što se ubrajaju tuča, svaki oblik oluje, poplave i požari te neizravna i s tim povezana oštećenja.
Prilikom postavljanja i rukovanja, koje nije sukladno uputama, uvjetima i ograničenjima navedenim u ovim uputama, izgubit ćete pravo na jamstvo. To također vrijedi i za uporabu u komercijalne i javne svrhe.
Keter nije odgovoran za oštećenja uzrokovana trećom stranom te za štetu i gubitak predmeta unutar ili u blizini kućice.
Nakon podnošenja računa i dokaznog materijala o nedostatku na proizvodu, uz pravovremenu obavijest o nedostatku, Keter će za vrijeme trajanja jamstva nakon vlastite procjene zamijeniti manjkave dijelove ili će vratiti proporcionalni iznos cijene na osnovi linearnog otpisa.

AKO NEKI DIJELOVI NEDOSTAJU ILI SU OŠTEĆENI, MOLIMO DA NE VRAĆATE PROIZVOD U TRGOVINU.
Prijavite se na našu web stranicu ili kontaktirajte našu službu za korisnike:

WWW.KETER.COM

SAD, Kanada: (EN / FR)
Tel: +1877-638-7056
email: NACS@keter.com
Tel: +1-877-638-7056
Pon. - Pet.| 8am - 6pm ET
Lundi-Vendredi 8h -18h
Sub. - Ned. | 9am - 6pm ET
Samedi-Dimanche 9h-18h

UK: (EN)
Tel: +44-121-506-0008
email: CSUK@keter.com
2nd floor WESTPOINT, Mucklow office park, Halesowen, West Midlands, B62 8DY, United Kingdom
Pon. - Pet. | 8:30am - 5pm

Švicarska:
Tel: +41-62-767-00-50
email: info@neogard.ch

Francuska:
Votre produit ayant été acheté dans une enseigne, qu'elle soit physique ou sur internet, c'est auprès de cette enseigne que vous devez faire votre demande SAV.

Australija:
Tel: 03 9544 6999
Email: keteraus@keter.com
28 Buckland St,
Clayton, Victoria 3168
Pon. - Pet. | 9am – 5pm

Španjolska: (SP)
Tel: +34-949-277-421
Avenida Conde de Romanones 6-b.
Polg. Ind. Miralcampo,
19200 Azuqueca de Henares - Guadalajara, Spain
Pon. - Pet.| 9am - 7pm

Njemačka / Austrija
Tel: +49 (0) 481-21-22-46-3
email: service@keter-ersatzteile.de

Italija
email: info.it@keter.com

Iberija
Tel: +949-27-74-21
email: spvketer@carcaba.com

Izrael
Tel: 1-700-70-6015
email: Ketercs@keter.com

Južna Afrika
Tel: 0861-866-766
email: info@keter.co.za
Website: za.Keter.com

Poljska
Tel: +48 59 84 19 892
email: Service.poland@keter.com

Mađarska
Tel: +36 52 565 920
email: Service.hungary@keter.com

Skandinavija
Tel: +48 59 84 19 892
email: Service.nordic@keter.com

고객센터
Tel: 031-767-2492
E-mail: info@keter.co.kr
월 – 금 | 9:00am – 05:30pm

Ostale europske zemlje
Tel: +31-1612-28300
email: service@keter.com
Pon. - Pet. | 8:30am - 5pm

WE CARE

KETER®
NOUS SOUCIONS | NOS IMPORTA

Made in Israel by | Fabriqué en Israël par **| Fabricado en Israel por |** Hergestellt in Israel von **| Gemaakt in Israël door |** Realizzato in Israele da **| Fabricado em Israel por**
Keter Plastic Ltd., 1 Sapir St. Industrial Area, Herzliya 46852, Israel

KETER®