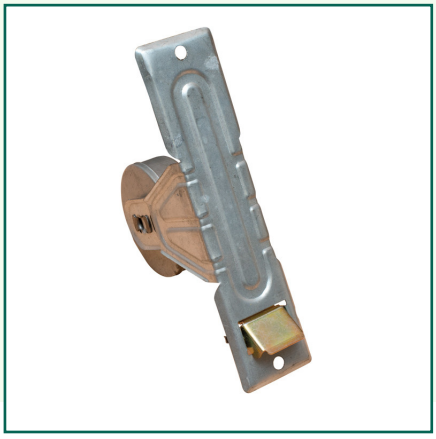

Referencia: **90023**

MICEL - 90023 - RECOGEDOR METALICO PR05 ZN, Acabado ZINCADO, 188 x 47 x 110 mm

Material	Acabado	Familia	Presentación
ACERO	ZINCADO	HERRAJES DE PERSIANA	EAN13

Descripción

RECOGEDOR METALICO EN ACERO DE 188X47 MM. ACABADO ZINCADO.

© MICEL-VEGA S.L. Modificaciones reservadas.

Rio Chanza, 5 - Módulo 8. 28906 Getafe (Madrid)
info@micel/ 917 953 026 / 692 984 362

Dimensiones y pesos

Largo	188,00 (mm)
Ancho	47,00 (mm)
Alto	110,00 (mm)
Peso neto	0,21300 (Kg)

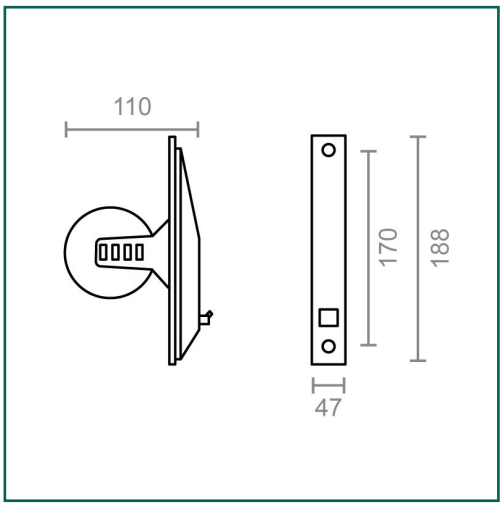

Productos relacionados

90024 EMBELLECEDOR P/RECOGEDOR PR06 AL

90025 EMBELLECEDOR P/RECOGEDOR PR06 BL

90100 EMBELLECEDOR P/RECOGEDOR PR06 IN

Embalajes habituales

Cantidad embalaje	EAN	Largo (mm)	Ancho (mm)	Alto (mm)	Peso neto (kg)	Peso bruto (kg)
1,00	8431488900230	250,00	130,00	0,50	0,21300	0,25140
5,00	8431488973814	195,00	190,00	145,00	1,06500	1,35300

© MICEL-VEGA S.L. Modificaciones reservadas.

Rio Chanza, 5 - Módulo 8. 28906 Getafe (Madrid)
info@micel/ 917 953 026 / 692 984 362

Cuidados y mantenimientos

La limpieza del producto se realizará cuando sea necesario con un paño húmedo.
Los productos de limpieza abrasivos no están recomendados.
Se evitará que la humedad entre por las aberturas del producto.
Evite utilizar paños o telas abrasivas o que puedan arañarlo.

Advertencia

Desconecte siempre los apartos eléctricos de la conexión a la red eléctrica antes de la manipulación. En caso de duda, consulte con un profesional.

Exclusiones de la garantía

Los defectos causados por una incorrecta manipulación no están cubiertos por la garantía.

Cuidado del Medio Ambiente

En Micel nos preocupamos y esforzamos día a día por minimizar el impacto en el Medio Ambiente lo máximo posible.
A la hora de desechar los embalajes, séparelos previamente en papel, plástico u otros materiales y tírelos según el tipo de residuo a los contenedores adecuados o al Punto Limpio.

© MICEL-VEGA S.L. Modificaciones reservadas.

Rio Chanza, 5 - Módulo 8. 28906 Getafe (Madrid)
info@micel/ 917 953 026 / 692 984 362