2.4 Wasseranschluss

VORSICHT:

Achtung!

Die vorhandene Armatur darf nicht verkalkt sein.

- **Gewinde nicht fetten!**

Info: Ersatz für beschädigte Gewindestutzen ist beim Kundendienst erhältlich.

Untertischgeräte TR3500TO 5 T und TR3500TOR 5 T (Bild 6)

- Bei Bedarf Armatur montieren (**A1** und **A2**).
- Dichtung einsetzen (**B1**).
- Auf den axialen Sitz der Anschlussrohre in den Stutzen achten.
- Überwurfmutter gerade auf Gewinde aufsetzen und von Hand andrehen (**B2**).
- Verschraubungen festziehen (**C**). **Gewindestutzen am Speicher mit Schraubenschlüssel gegenhalten.**
- Verschraubung nach einigen Aufheizvorgängen nachziehen.

Übertischgeräte TR2500TO 5 B (Bild 7)

- Bei Bedarf Mischbatterie montieren (**D1** bis **D3**).
- Verbindungsrohre zur Mischbatterie mit Dichtung einsetzen (**E**). Auf den axialen Sitz der Anschlussrohre in den Stutzen achten.
- Dichtungen am Verbindungsrohr einsetzen (**F1**).
- Gerät einhängen (**G**).
- Überwurfmutter (**F2**) gerade auf Gewinde aufsetzen und von Hand andrehen.
- Verschraubungen festziehen (**H1** und **H2**). Gewindestutzen am Speicher mit Schraubenschlüssel gegenhalten (**H1**).

2.5 Erstinbetriebnahme

2.5.1 Elektroanschluss

- **Wichtig**: Netzstecker noch nicht einstecken!
- Gerät erst vollständig mit Wasser füllen, das Wasser muss aus der Armatur laufen.
- Danach Netzstecker einstecken.

Hinweis: Bei einem nicht mit Wasser gefüllten Gerät löst die wieder einschaltbare Sicherheitstemperaturbegrenzung aus!

2.5.2 Heizvorgang überprüfen

- Drehwähler auf **„3“** (ca. 85 °C) drehen.
- Aufheizen überwachen, bis die Kontrolllampe nach ca. 12–18 Minuten erlischt.
- Temperatur prüfen.

VORSICHT:

Hat die Sicherheitstemperaturbegrenzung den Kleinspeicher abgeschaltet, Netzstecker ziehen, Warmwasserhahn öffnen und ca. 4 Liter Wasser durchlaufen lassen, dann Netzstecker wieder einstecken.
Das Gerät ist nun wieder betriebsbereit

2.5.3 Wassertemperatur begrenzen

Die Auslauftemperatur des Kleinspeichers kann mechanisch auf Stufe **„1“** (ca. 38 °C) oder Stufe **„eco“** (ca. 60 °C) begrenzt werden (siehe „Bedienung“, Seite 6).

Energiesparen

- Zum Energiesparen den Drehwähler auf **„eco“** stellen.
- Bitte dem Benutzer die Montage- und Gebrauchsanleitung übergeben und das Gerät erklären.

3 Technische Daten

Typ		TR3500TO 5 T Untertisch	TR3500TOR 5 T TR3500TO 5 T Untertisch	TR2500TO 5 B Übertisch	TR2500TO 5 B Übertisch
Nennleistung	[kW]	2,2	1,8	2,2	1,8
Nenninhalt	[l]	5,0	5,0	5,0	5,0
CLICKFIX plus Montagetechnik		✓	✓	✓	✓
Druckstopp		✓	✓	–	–
Tropfstopp		✓	✓	–	–
Mischwassermenge 40 °C (15 °C/65 °C) / (15 °C/85 °C)	[l]	9,5/14	9,5/14	9,5/14	9,5/14
Temperatur stufenlos einstellbar bis	[°C]	85	85	85	85
Bereitschaftsenergieverbrauch bei 65 °C/24 h	[kWh/d]	0,18	0,18	0,18	0,18
Elektroanschluss	[V]	230	230	230	230
Aufheizzeit auf 60 °C (Zulauftemperatur 12 °C)	[min]	8	9	8	9
Absicherung	[A]	10	10	10	10
Wasseranschluss	["]	3/8	3/8	1/2	1/2
Maximaler Durchfluss	[l/min]	5	5	5	5
Kabellänge	[m]	0,6	0,6	0,6	0,6
Maße (Höhe×Breite×Tiefe)	[mm]	435×270×240	435×270×240	435×270×240	435×270×240
Gewicht gefüllt	[kg]	7,7	7,7	7,7	7,7

4 Produktdaten zum Energieverbrauch

Soweit auf das Produkt anwendbar, beruhen die nachfolgenden Angaben auf Anforderungen der Verordnungen (EU) 812/2013 und (EU) 814/2013.

Produktdaten	Symbol	Einheit	7736504727	7736504728	7736504730	7736504732	7736504733
Produkttyp	-	-	TR3500TO 5 T	TR3500TO 5 T (CH)	TR3500TOR 5 T	TR2500TO 5 B	TR2500TO 5 B (CH)
Angegebenes Lastprofil	-	-	XXS	XXS	XXS	XXS	XXS
Warmwasserbereitungs-Energieeffizienzklasse	-	-	A	A	A	A	A
Warmwasserbereitungs-Energieeffizienz	η_{wh}	%	36	36	36	36	36
Jahresstromverbrauch	AEC	kWh	515	511	511	508	507
Jährlicher Brennstoffverbrauch	AFC	GJ	-	-	-	-	-
Anderes Lastprofil	-	-	-	-	-	-	-
Warmwasserbereitungs-Energieeffizienz (anderes Lastprofil)	η_{wh}	%	-	-	-	-	-
Jahresstromverbrauch (anderes Lastprofil, durchschnittliche Klimaverhältnisse)	AEC	kWh	-	-	-	-	-
Jährlicher Brennstoffverbrauch (andere Lastprofil)	AFC	GJ	-	-	-	-	-
Einstellung des Temperaturreglers (Lieferzustand)	T_{set}	°C	44	55	55	42	47
Schallleistungspegel innen	L_{WA}	dB	15	15	15	15	15
Angabe zur Fähigkeit des Betriebs außerhalb der Spitzenzeiten	-	-	Nein	Nein	Nein	Nein	Nein
Bei Zusammenbau, Installation oder Wartung (falls anwendbar) zu treffende besondere Vorkehrungen)	siehe produktbegleitende Unterlagen						
Intelligente Regelung	Nein						
Täglicher Stromverbrauch (durchschnittliche Klimaverhältnisse)	Q_{elec}	kWh	2,420	2,392	2,392	2,379	2,373
Täglicher Brennstoffverbrauch	Q_{fuel}	kWh	-	-	-	-	-
Stickoxidemission (nur für Gas oder Öl)	NO_x	mg/kWh	-	-	-	-	-
Wöchentlicher Brennstoffverbrauch mit intelligenter Regelung	$Q_{fuel,week,smart}$	kWh	-	-	-	-	-
Wöchentlicher Stromverbrauch mit intelligenter Regelung	$Q_{elec,week,smart}$	kWh	-	-	-	-	-
Wöchentlicher Brennstoffverbrauch ohne intelligente Regelung	$Q_{fuel,week}$	kWh	-	-	-	-	-
Wöchentlicher Stromverbrauch ohne intelligente Regelung	$Q_{elec,week}$	kWh	-	-	-	-	-
Speichervolumen	V	l	5,0	5,0	5,0	5,0	5,0
Mischwasser bei 40 °C	V40	l	-	-	-	-	-

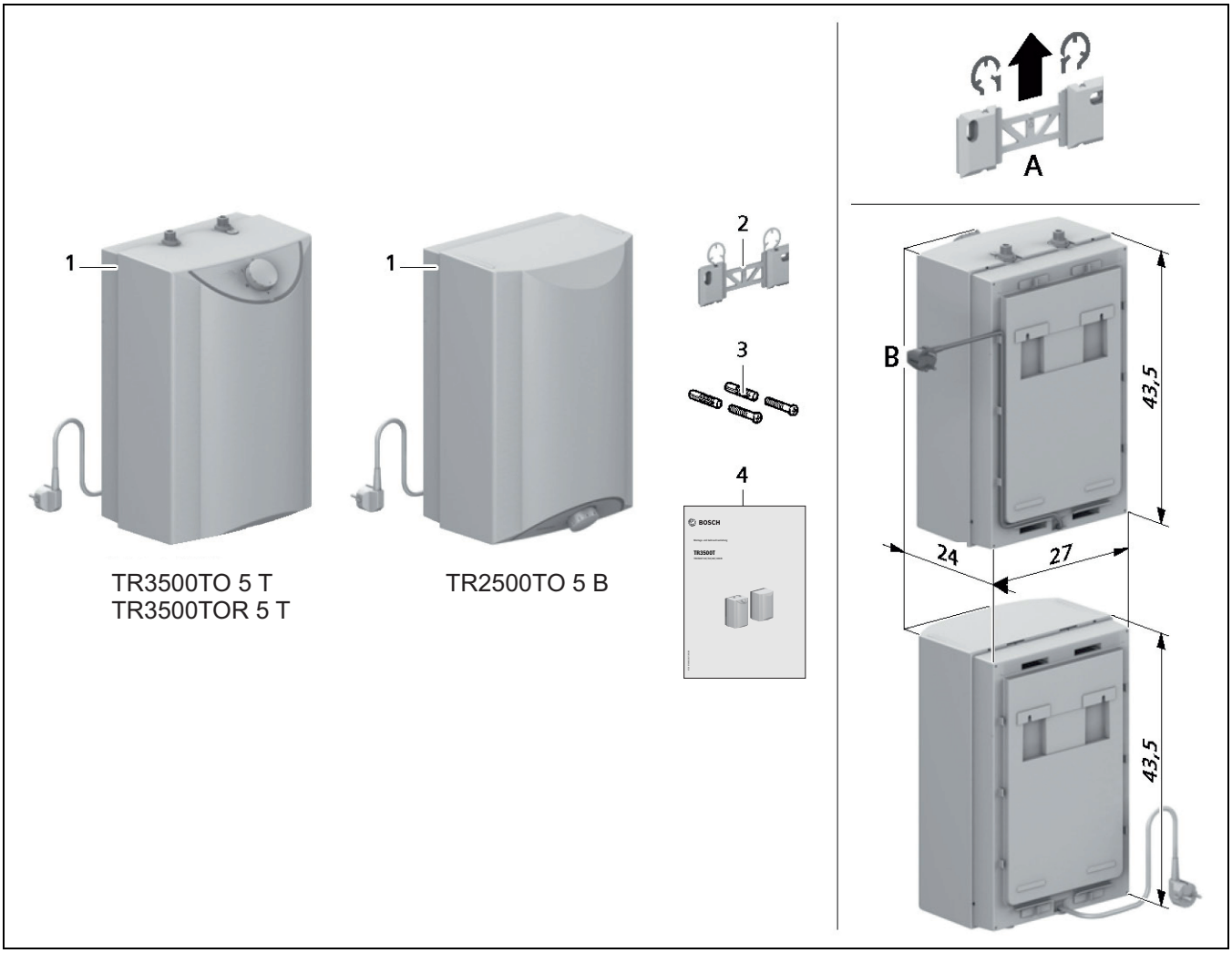

1