Montageanleitung

Mineralguss-Duschwanne Rosario

OTTOFOND

Zuschneidemöglichkeiten:

schneidbar 3-seitig bis 100 mm und
Ablaufseitig bis 200 mm

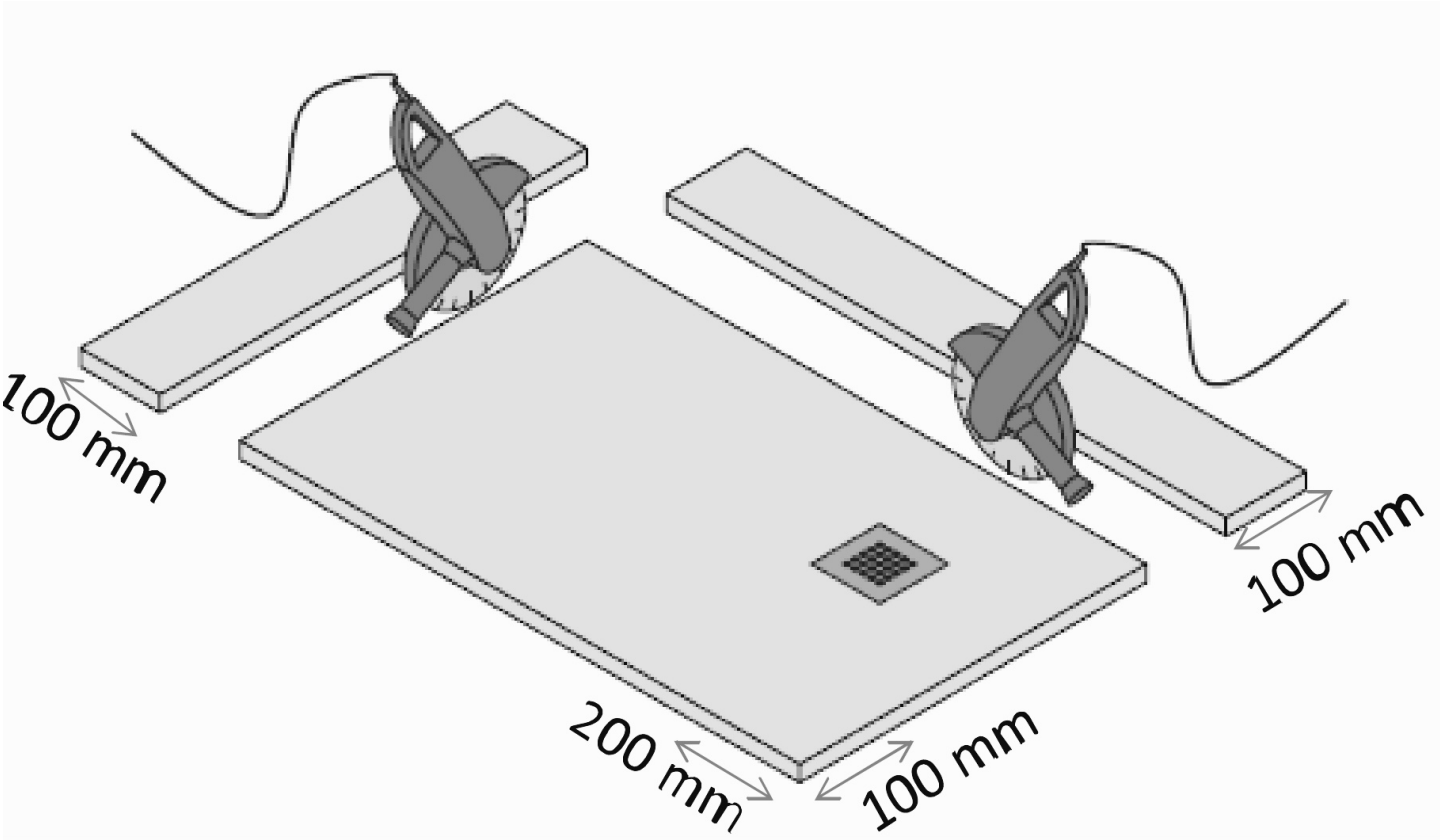

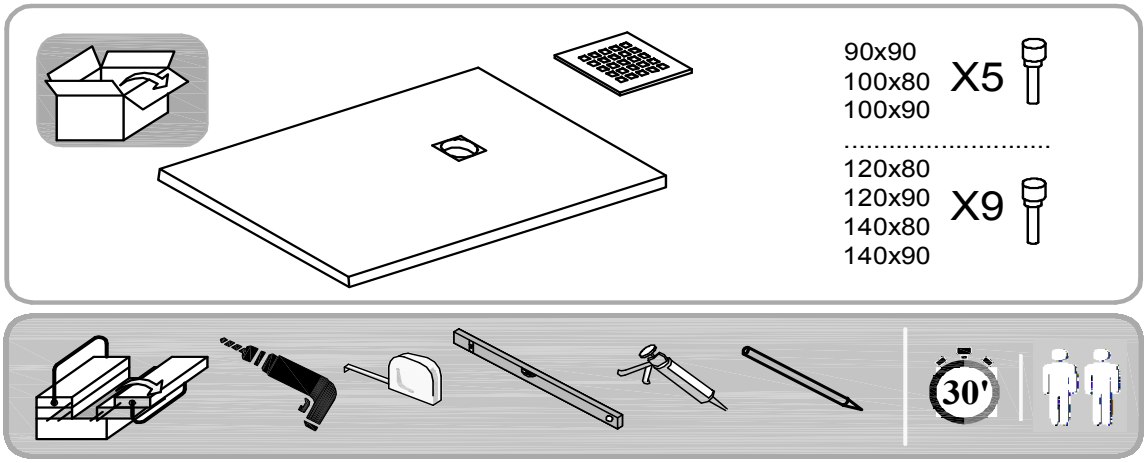

Montageanleitung

Mineralguss-Duschwanne Rosario

OTTOFOND

Montage bodenbündig oder Aufbau auf Estrich/Bodenbelag

1

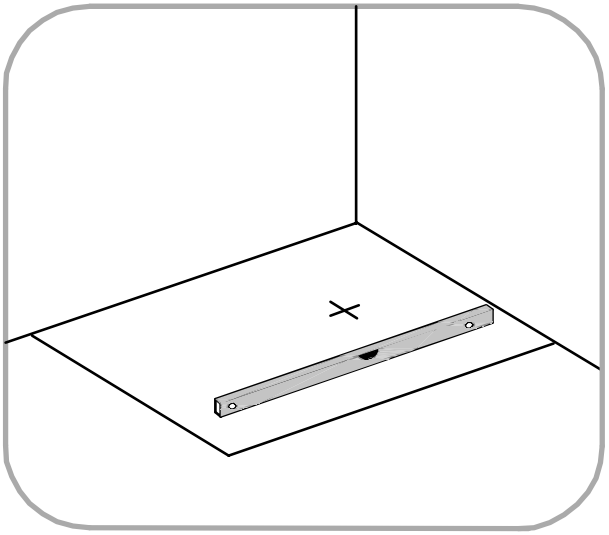

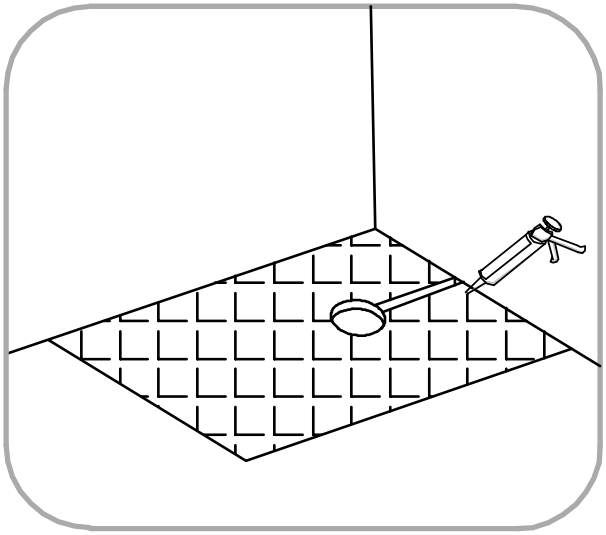

Kontrollieren Sie das richtige Gefälle der Duschwanne und führen Sie eine Ablaufprüfung vor dem endgültigen Verkleben durch!

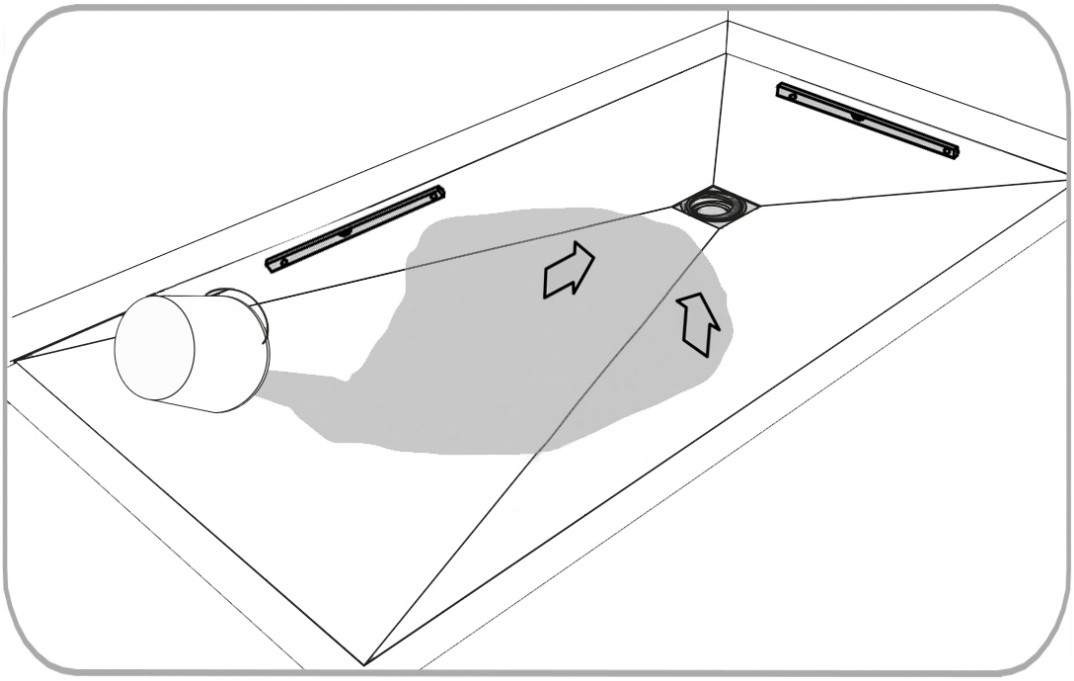

Montageanleitung

Mineralguss-Duschwanne Rosario

2

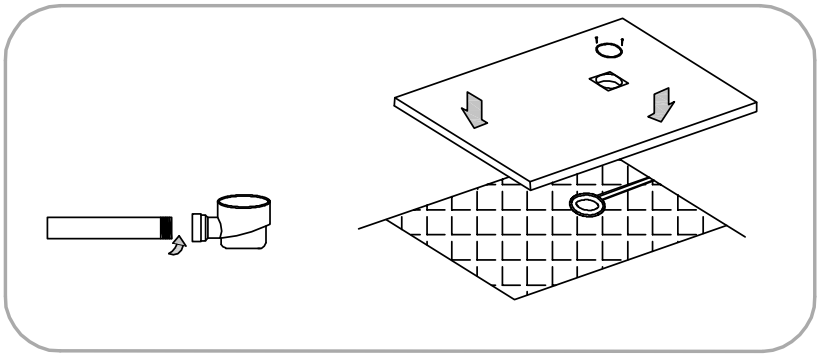

3

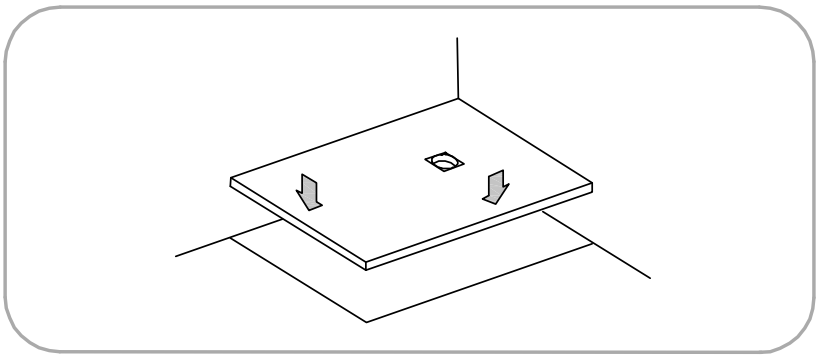

4

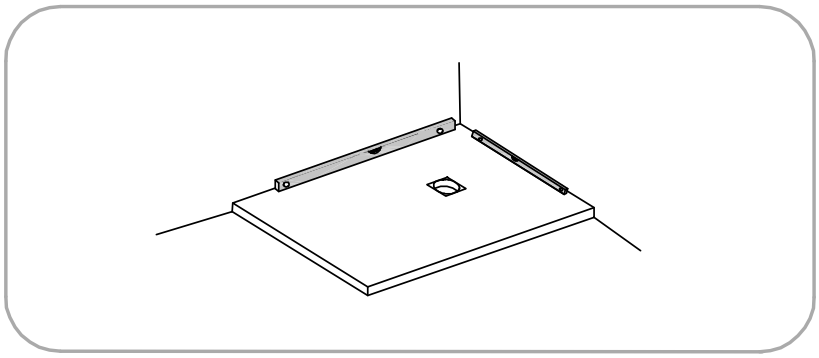

5

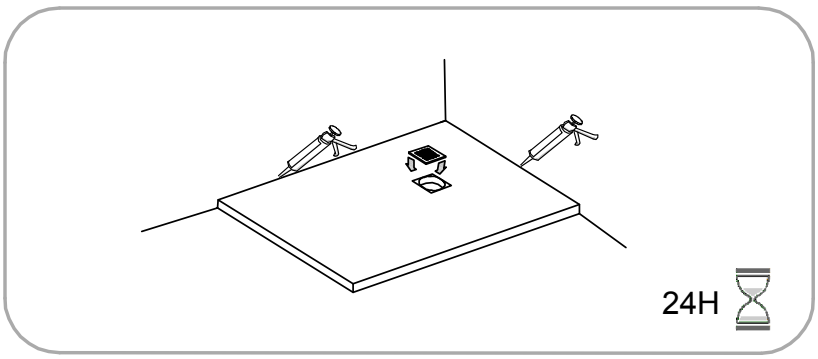

Montageanleitung

Mineralguss-Duschwanne Rosario

OTTOFOND

Montage mit Aufstellfüßen

1

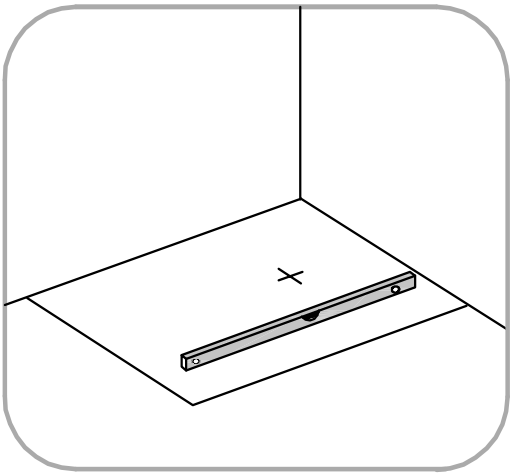

2

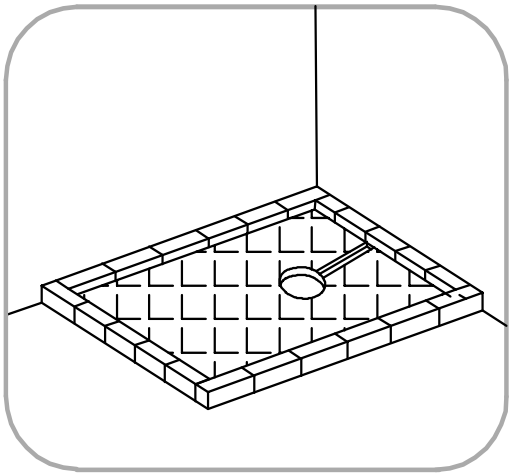

3

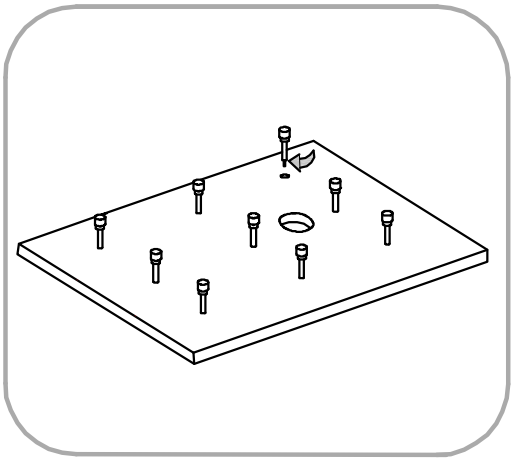

4

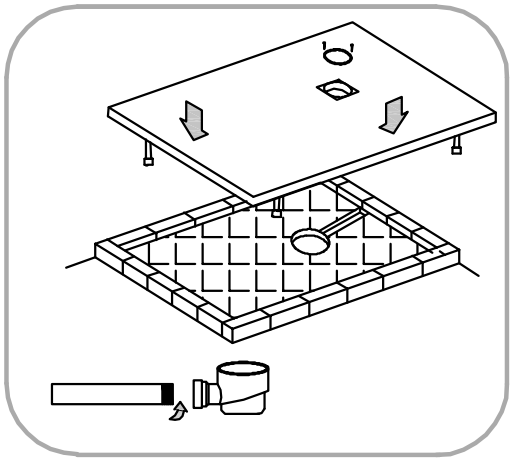

5

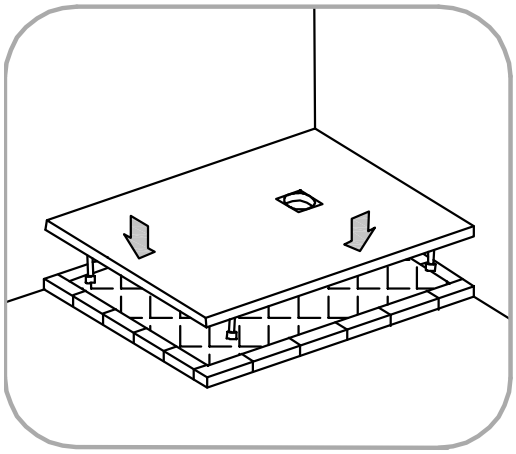
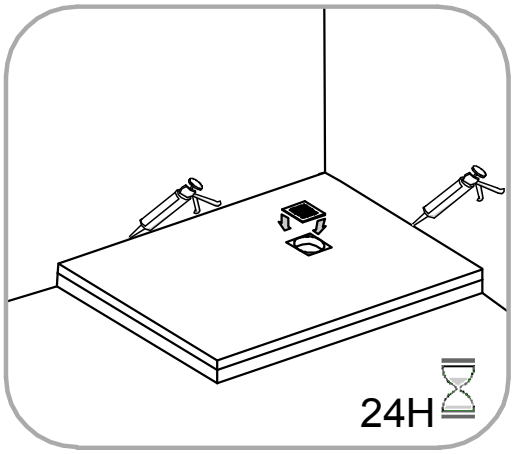
6