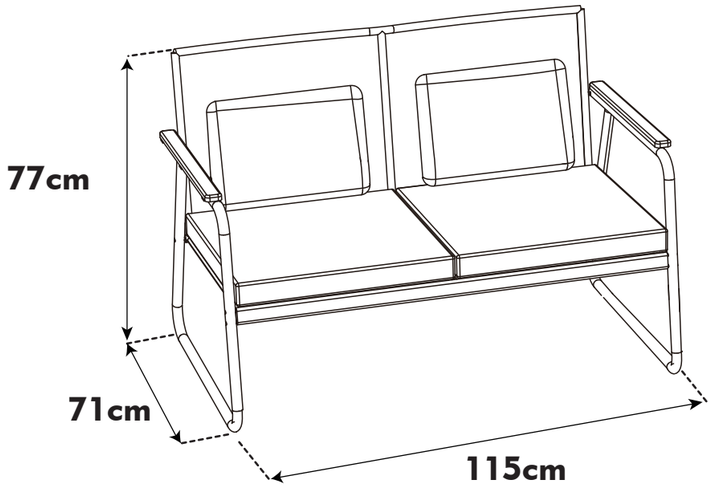

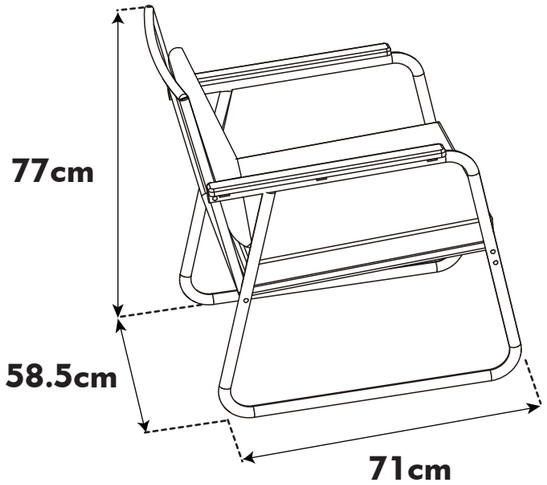

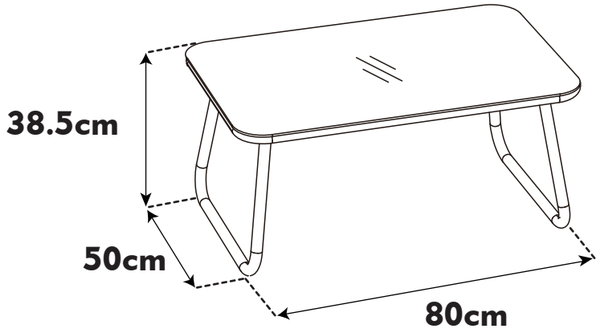

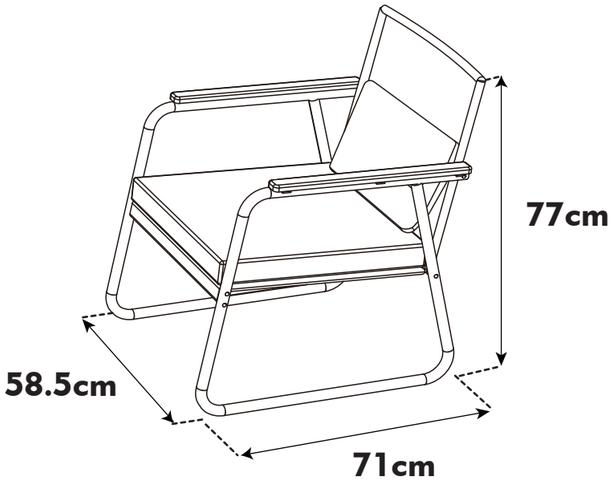

4 024506 210820