CMP IBERICA

(+ 34) 937 724 103
www.cmp-iberica.com

Pol. Santa Rita - C/Electricitat, 7
08755 - Castellbisbal (Barcelona)

- **SILLA BUTACA BLANCA**
- **REF: HD3092-LGSP**

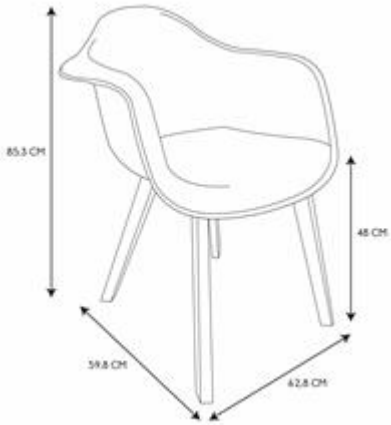

• Características del producto

- **Gencod de l'UVC / CAB mère**3561864330926
- **Marca**HOME DECO FACTORY
- **Color(es)**BLANC
- **Longitud (cm) producto**62.8
- **Altura (cm) producto**85.3
- **Profundidad (cm) producto**59.8
- **Peso (g) producto**4450
- **Composición 1**MADERA - HAYA
- **Composición 2**PLÁSTICO - PP
- **Matière Piètement**MADERA - HAYA
- **Manual incluido**NO

• Presentación

- **Número de surtido**1
- **Tipo de surtido**NINGUNO
- **Type de packaging**STICKER
- **Longitud (cm) pack**62.8
- **Altura (cm) pack**85.3
- **Profundidad (cm) pack**59.8
- **Peso (g) pack**4450
- **Display (O/N)**NO
- **Corbatero**NO
- **Pegboard**NO

• Características ténicas

- **Montaje por uno mismo**NO
- **Bombilla**NO
- **Objetivo**Adulto
- **Altura (cm) del asiento (mob)**48
- **Apilable**NO
- **Peso soportado por el asiento (kg)**110