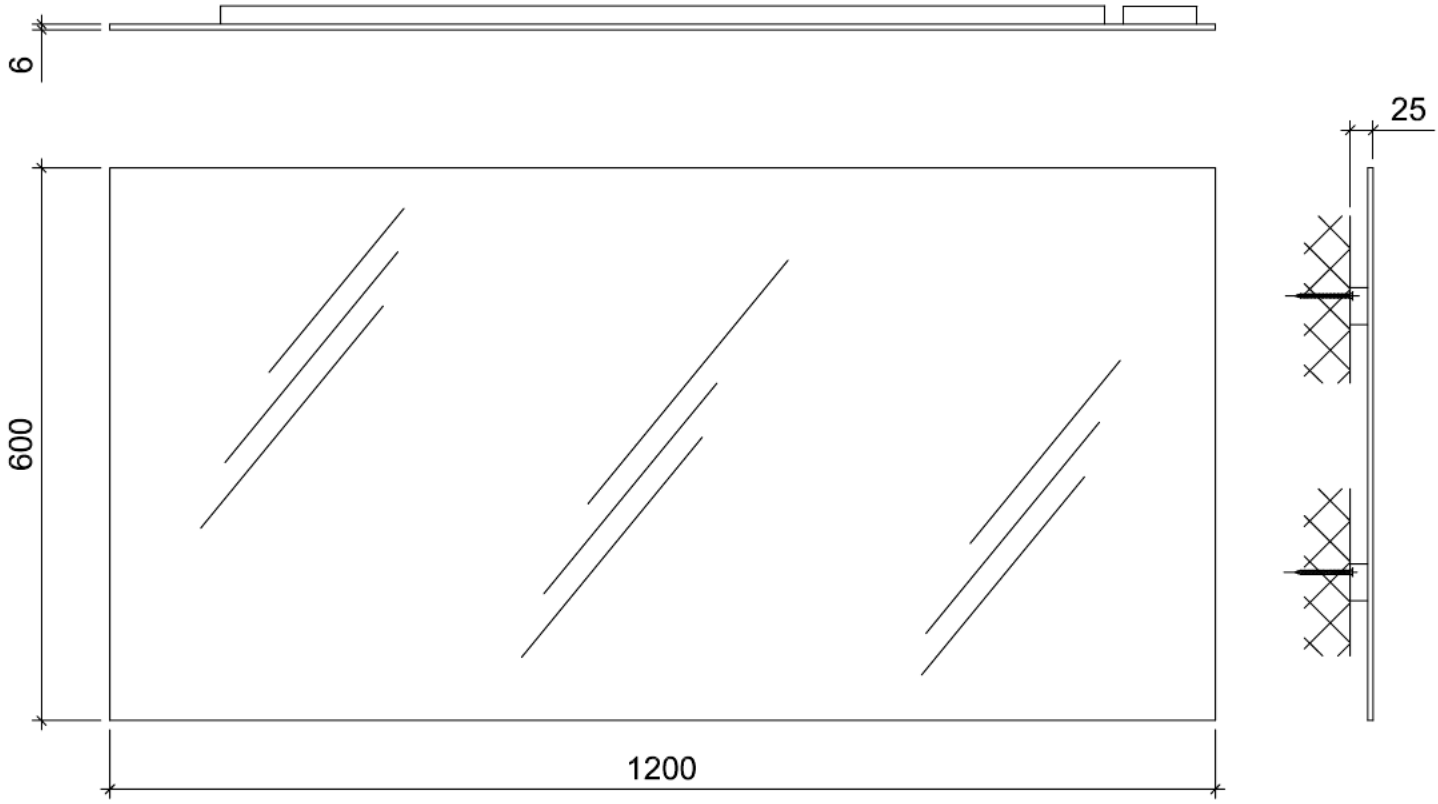
6
25
600
1200

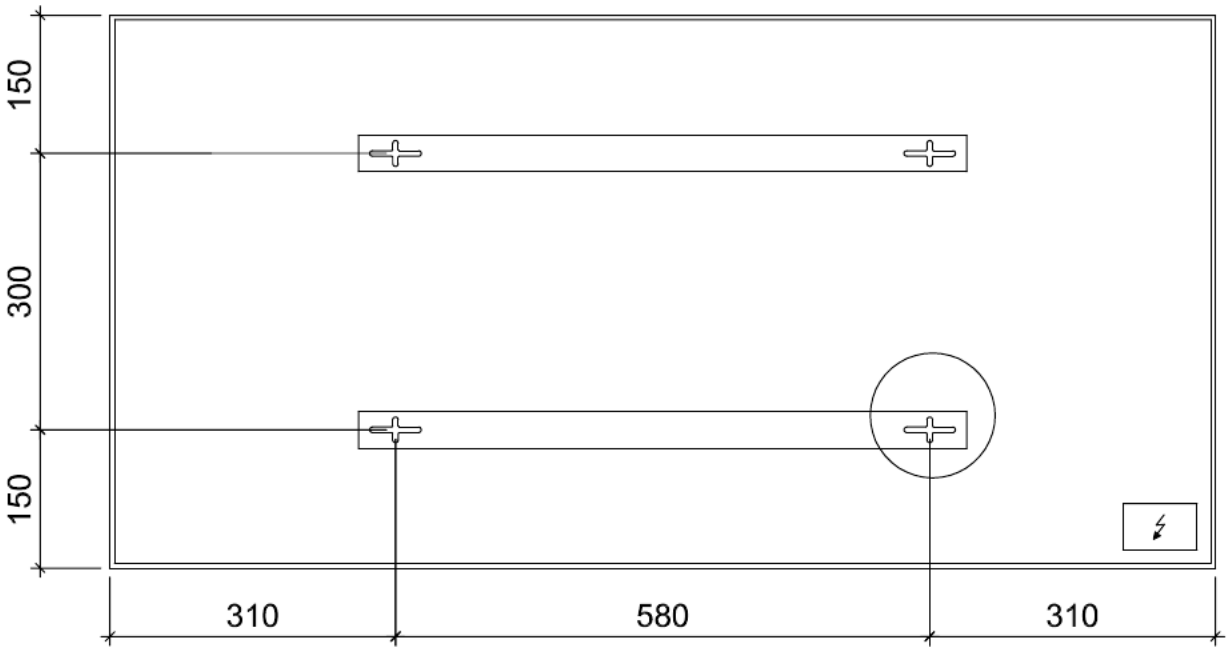
150
300
150
310
580
310

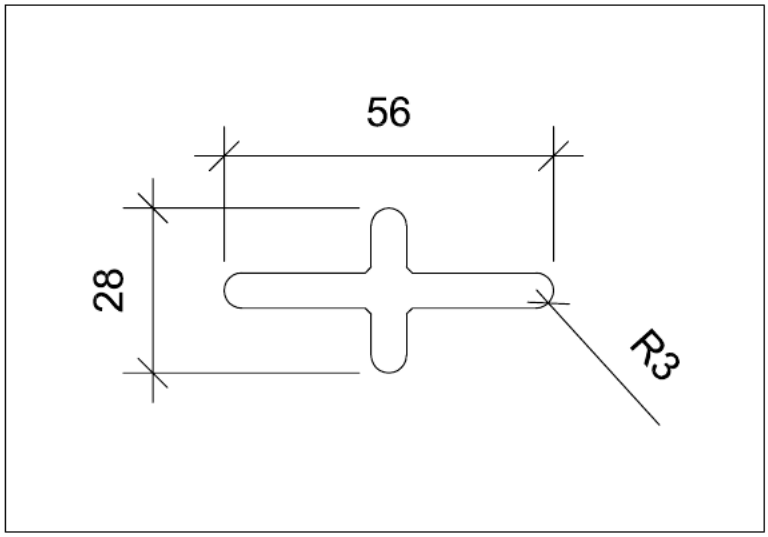
56
28
R3