Mehr Produkte finden Sie in unserem Katalog!

Art. 828 230

Lyon B

28 mm / 230x230 cm / 5,3 m²

DIMENSIONEN

Bohlenstärke	28 mm
Innenmaß	224x224 cm
Sockelmaß	230x230 cm
Gesamtmaß	252x262 cm
Grundfläche	5,3 m²
Rauminhalt	10,2 m³
Firsthöhe	222 cm
Seitenwandhöhe	182 cm
Dachüberstand vorne/seitlich/hinten	16/11/16 cm

DACH

Dachneigung	21°
Dachfläche	7,1 m²
Dachbretter inkl. Dachpappe	15 mm

TÜR/ FENSTER

Doppeltür (Normalglas)	142x179 cm

VERPACKUNG

Paketabmessung	270x118x43 cm
Paketgewicht	354 kg

ZUBEHÖR (zzgl.)

Setpreis
Lyon B (ohne Fußboden)
Setpreis
Dachschindeln-Set Nr. 4
Dachrinne
Kunststoff 421Bx, anthrazit
Alu bis 300 cm mit 2 Fallrohren

Grundriss

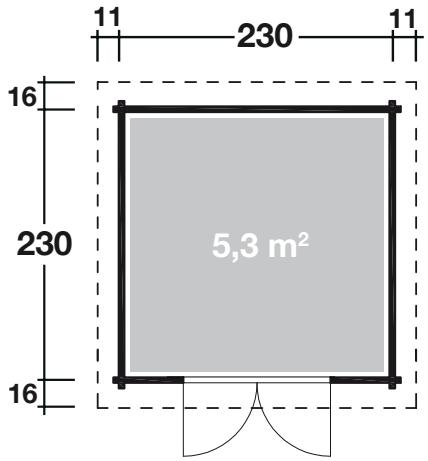

*Fundamenthölzer sind im Fußboden-Set enthalten. Fundamenthölzer sind für die Langlebigkeit der Häuser empfehlenswert.
Weitere Informationen finden Sie unter: **www.finnhaus.de** oder im aktuellen Katalog.
Technische Änderungen, Druckfehler und Irrtümer vorbehalten.

© 02.2016 WOLFF FINNHAUS