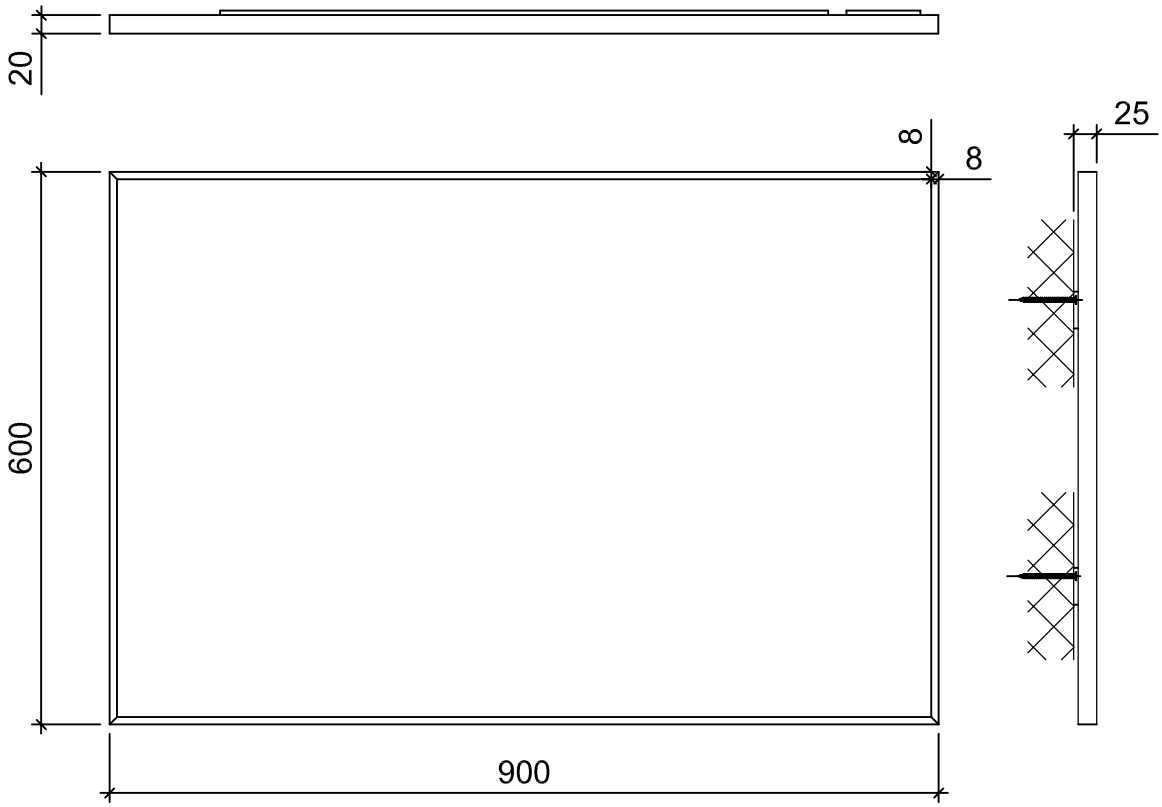
20
8
8
25
600
900

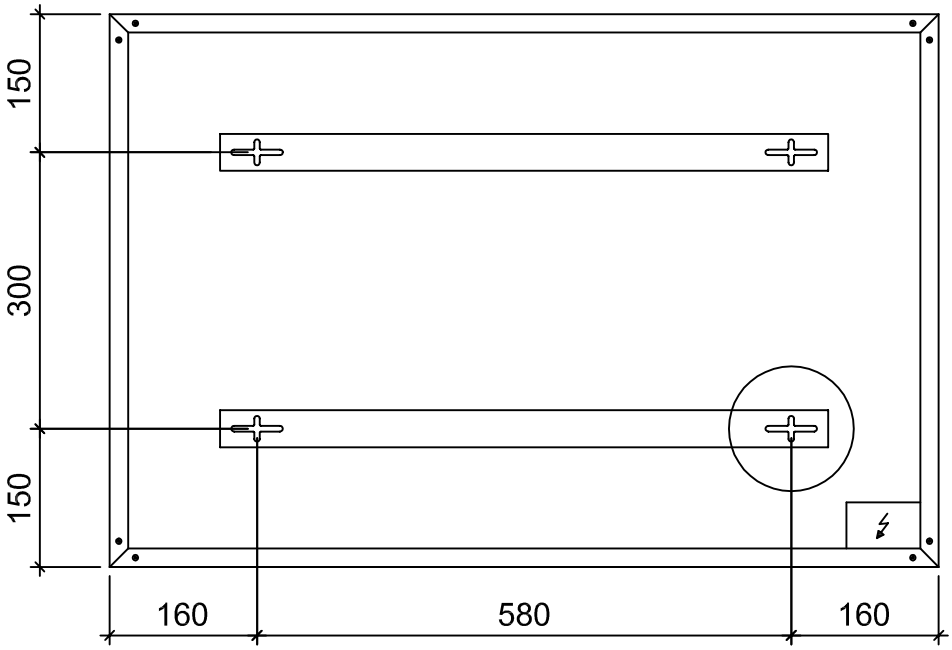
150
300
150
160
580
160

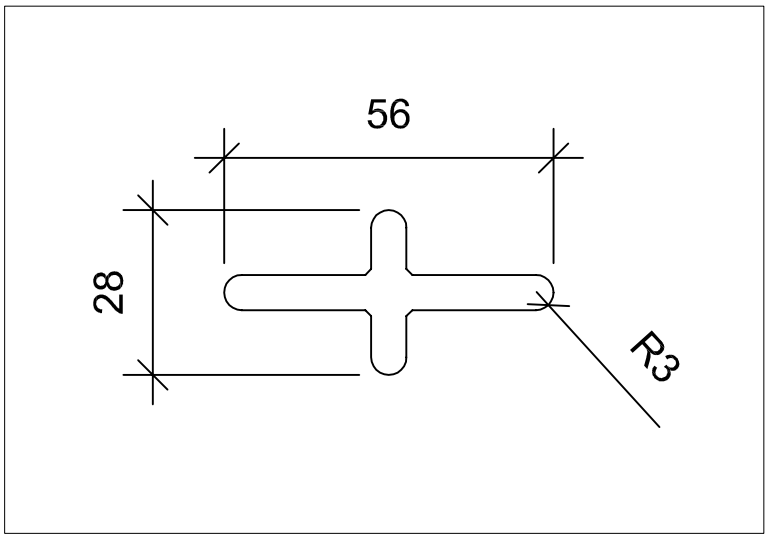
56
28
R3