## Artikelnummer : 25892051
## Designdusche White Ocean, 90 x 90 x 210 cm

| Lfd. Nr. Anleitung | Bennung | Artikel Nr. (Anleitung) | Nur im Set mit der folgenden Artikelnummer erhältlich | Ihr Einkaufspreis | Ihr Verkaufspreis |
|---|---|---|---|---|---|
| 1 | Duschtasse | BSP212_1 | SCAB212_4 | | |
| 2 | Drainage-System | AURL756 | | | |
| 3 | zentrales Duschpanel | BSP212_5 | SCAB212_3 | | |
| 4 | Rückwand (links) | BSP212_4L | SCAB212_2 | | |
| 5 | Rückwand (rechts) | BSP212_4R | SCAB212_2 | | |
| 6 | Schraubenset | DE012 | | | |
| 7 | | | | | |
| 8 | | | | | |
| 9 | Befestigungswinkel | DE106 | | | |
| 10 | Profile (links/rechts) | BSP212_4P | SCAB212_1 | | |
| 11 | Führungsschiene (oben) | BSP212_2U | SCAB212_4 | | |
| 12 | Führungsschiene (unten) | BSP212_2L | SCAB212_4 | | |
| 13 | Türseitenwand links/rechts (1 Stück) | BSP212_3 | SCAB212_1 | | |
| 14 | Halterung für Seitenwand 5mm (2 Stück) | DE113 | | | |
| 15 | Halterung für Seitenwand 4mm (2 Stück) | DE116 | | | |
| 16 | Schraubenset | siehe 6-8 | | | |
| 17 | | | | | |
| 18 | Wasserabweisprofil (Seitenwand) | DE117 | | | |
| 19 | Wasserabweisprofil (Tür) | AURL002 | | | |
| 20 | Tür links/rechts ( 1 Stück) | BSP212_6 | SCAB212_1 | | |
| 21 | Türgriff ( 1 Stück) | DE114 | | | |
| 22 | Türrollen oben Set (4 Stück) | DE141 | | | |
| 23 | Türrollen unten Set (4 Stück) | DE142 | | | |
| 24 | Magnetleisten | AURL001 | | | |
| 25 | Dichtung für Türseitenwand | AURL722 | | | |
| 26 | Werkzeug für Dichtung | AURL826 | | | |
| 27 | Glasablage (inkl. Schrauben) | DE143 | | | |
| 28 | Duschstange für Handbrause | DE144 | | | |
| 29 | Handbrause | DE136 | | | |
| 30 | Brauseschlauch | AURL052 | | | |
| 31 | Schraubenset | siehe 6-8 | | | |
| 32 | Werkzeug für Schrauben (3 mm) | siehe 6-8 | | | |
| 33 | Werkzeug für Schrauben (4mm) | siehe 6-8 | | | |
| | | | | | |
| | | | | | |
| | | | | | |
| | | | | | |
| | | | | | |
| | | | | | |
| | | | | | |
| | | | | | |
| | | | | | |
| | **externes Zubehör** | | | | |
| | Kartusche für Mischbatterie | AURL176 | | | |
| | Standfuß für Duschtassen | AURL175 | | | |
| | | | | | |
| | | | | | |
| | | | | | |
| | ***Artikelnummern Sets*** | | | | |
| | Glaspaket | SCAB212_1 | | | |
| | Rückwandpaket | SCAB212_2 | | | |
| | Duschpanelpaket | SCAB212_3 | | | |
| | Bodenpaket | SCAB212_4 | | | |
| | | | | | |

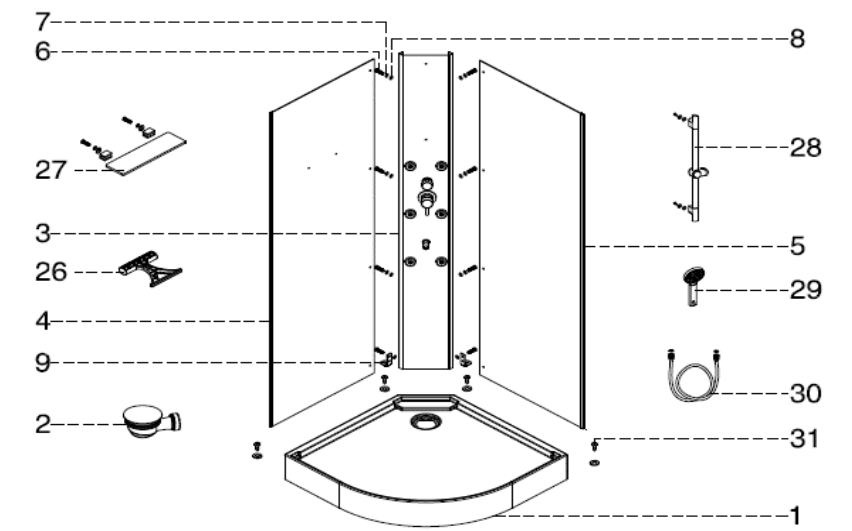


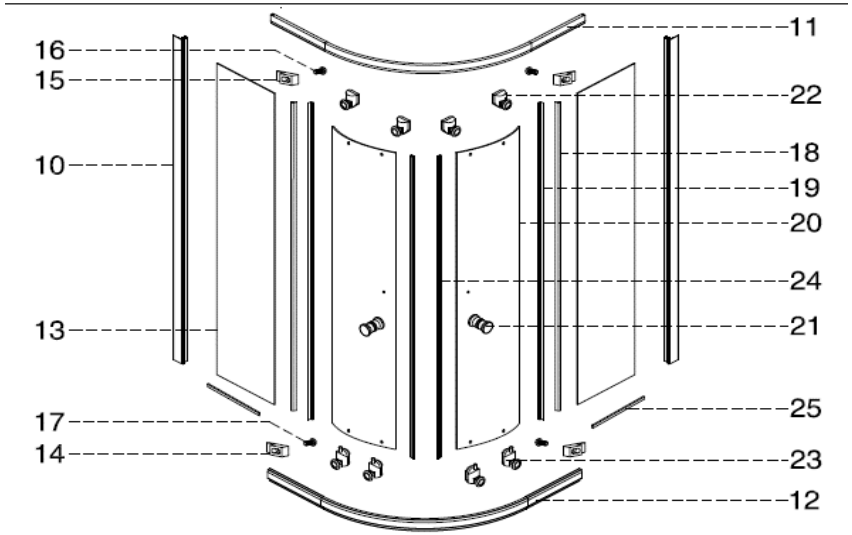


| Versandkosten | Kleine Pakete | Große Pakete |
|---|---|---|
| Deutschland | | |
| AT | | |
| CH | | |
| NL / CZ / ES | | |
| SE / DK | | |