118X7X66.5 CM

KG FOLDING PICNIC

KG kitgarden

14 kg.

4 pax.

ES_SET DE MESA Y DOS BANCOS

- Material: Resina y estructura de acero pintado
- Plegable para transportar y guardar fácilmente.
- Ideal cómo mesa auxiliar para Casa, Celebraciones, Camping…

EN_TABLE SET WITH TWO BENCHES

- Material: plastic and paintedsteelstructure.
- Foldableforeasycarryon and storage.
- Suitable as table for Home, Celebrations, Camping…

DE_ KLAPPTISCH MIT ZWEI BÄNKEN

- Material: Harzplatteundlackiertestahlkonstruktion
- FaltbarfüreinfachetransportundAufbewahrung.
- Ideal fürHaus, Feier, Camping….

FR_SET DE TABLE ET BANCS

- Matériau: résine et structure en acierpeint.
- Pliablepourfaciliter le transport et le stockage.
- Idéalcomme table d'appointpour le Maison, Fete, Camping…

PT_CONJUNTO DE MESA E DOIS BANCOS

- Material: resina eyestrutura de aço pintada
- Dobrável para fácil transporte e armazenamento.
- Ideal para Casa, Celebração, Camping…

IT_SET DI TABELLE E DUE PANCHE

- Materiale: resina e struttura in acciaio.
- Pieghevole per una facileportabilità e conservazione.
- Ideale como tabella per Casa, Celebrazione, Campeggio…

NL_SET VAN VOUWTAFEL EN TWEE BANKEN

- Materiaal: kunstharsplaat en gelaktestalenstructuur
- Opvouwbaarvoorgemakkelijkedraagbaarheid en opslag.
- Ideaalvoor Huis, Vierngen, Kamperen...

RO_SET MASĂ ȘI DOUĂ BĂNCI

- Material: rășinășistructură din oțelvopsit
- Pliabilpentru o portabilitateșidepozitareușoară.
- Ideal ca tabla pentruCasă, Festivități, Camping…

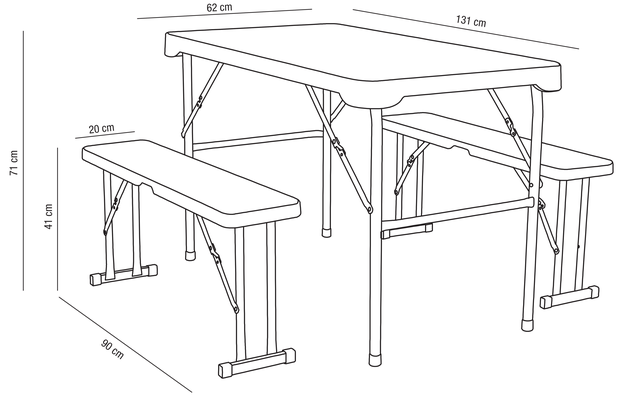

KG FOLDING PICNIC

KG FOLDING PICNIC

KG kitgarden

KG FOLDING PICNIC

KG kitgarden

KG FOLDING PICNIC

KG kitgarden

ES_IMPORTANTE: CONSERVAR PARA FUTURAS CONSULTAS. LÉASE ATENTAMENTE. CONSEJOS Y MANTENIMIENTO:

Abrir y cerrar con cuidado (para evitar engancharse). Comprobar que el producto esté totalmente abierto antes de utilizarlo. Utilizar sobre una superficie estable. Carga máxima recomendada: 100kg (mesa) y 150 (banco).
Uso doméstico. Para un adecuado mantenimiento, se aconseja limpiar con agua y jabón neutro. utilizar un paño limpio para secar el producto.

FR_IMPORTANT: GARDER POUR DES CONSULTATIONS FUTURES. LISEZ ATTENTIVEMENT. CONSEILS ET ENTRETIEN:

Ouvrez et fermez soigneusement le produit (pour eviter de vous faite attraper). Vérifiez que le produit est complément ouvert Avant de vous assoir. Utiliser sur une surface stable. Charge maximale recommandée: 100kg (table) et 150kg (banc) Usage domestique. Pour un entretien correct, il est recommandé de nettoyer avec de l'eau et du savon neutre. Utilisez un chiffon propre pour sécher le produit.

EN_IMPORTANT: KEEP FOR FUTURE CONSULTATIONS. READ CAREFULLY. TIPS AND MAINTENANCE:

Open and close the product carefully (to avoid getting caught) Check that the product is fully open before sitting down. Use on a stable surface, Recommended Maximum load: 100kg (table) and 150kg (bench). Domestic Use.
For proper maintenance, it is recommended to clean with water and neutral soap. Use a clean cloth to dry the product.

DE_WICHTIG: FÜR KÜNFTIGE KONSULTATIONEN AUFBEWAHREN. LESEN SIE SORGFÄLTIG. TIPPS UND WARTUNG:

Öffnen und schließen Sie das Produkt vorsichtig (um ein Hängenbleiben zu vermeiden). Stellen Sie sicher, dass Produkt vollständing geöffnet ist, bevor Sie sich hinsetzen. Verwenden Sie auf einer stabilen Oberfläche. Empfohlene Maximale Belastung: 100kg (Tisch) und 150kg (Bänken). Inländische verwendung. Für eine ordnungsgemäße Wartung wird empfohlen, mit Wasser und neutraler Seife zu reinigen. Verwenden Sie ein sauberes Tuch, um das Produkt zu trocknen.

IT_IMPORTANTE: CONSERVARE LE CONSULTE FUTURE. LEGGERE ATTENTAMENTE. CONSIGLI E MA NUTENZIONE:

Aprire e chiudere il prodotto con cura (per evitare di essere catturato). Controllare che il prodotto sia completamente aperto prima di sedersi. Utilizzare su una superficie stabile. Carico Massimo raccomandato: 100kg (tavolo) e 150kg (panche). Uso domestico. Per una corretta manutenzione, si consiglia di pulire con acqua e sapone neutro. Utilizzare un panno pulito per asciugare il prodotto.

PT_IMPORTANTE: MANTENHA-SE PARA CONSULTAS FUTURAS. LEIA CUIDADOSAMENTE. CONSEL-HOS E MANUTENÇÃO:

Abra e feche o produto com cuidado (para evitar ser pego). Verifique se o produto está totalmente aberto antes de se sentar. Use em uma superfície estável. Carga máxima recomendada: 100kg (mesa) e 150kg (banco). Uso doméstico. Para uma manutenção adequada, recomenda-se limpar com água e sabão neutro. Use um pan limpo para secar o produto.

NE_BELANGRIJK: VERBLIJF VOOR TOEKOMSTIG OVERLEG. LESS AANDACHTIG. SOORTEN EN ONDER HOUD.

Open en sluit het product voorzichtig (niet te vangen) Controleer of het product volledig open is voordat u gaat zitten. Gebruik op een stabiel oppervlak. Maximaal gewicht: 100kg (tafel) en 150kg (banken). Gebruik van huishoudelijk.
Voor goed onderhoud wordt schone zeep en neutrale zeep aanbevolen. Gebruik een schone doek om het product te drogen.

RO_IMPORTANT: PĂSTĂȚI-VĂ PENTRU CONSULTĂRI VIITOARE. CITEȘTE CU ATENȚIE. TIPURI ȘI ÎN-TREȚINERE:

Deschideți și închideți produsul cu atenție (pentru a nu fi prins) Verificați dacă produsul este complet deschis înainte de a sta jos. Utilizați pe o suprafață stabilă. Se recomandă Sarcina maximă: 100kg (masă) și 150kg (bancă). Utilizare Casnică. Pentru o întreținere corectă, se recomandă curățarea cu apă și săpun neutru. Folosiți o cârpă curată pentru a usca produsul.

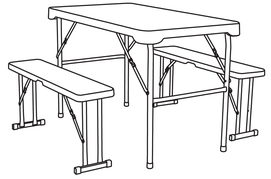

Importado por / Imported by / Von Importiert / Importé par / Importado pela / Importado dalla / Importat de / Geïmporteed door: Grupo F. Burgos – Tavernes de la Valldigna – Valencia – España.

Hecho en / Made in / Hergestellt in / Fabriqué en / Fatto in / Fabricat în / Gemmakt in: China

KG kitgarden

KG FOLDING PICNIC