C:97806900000

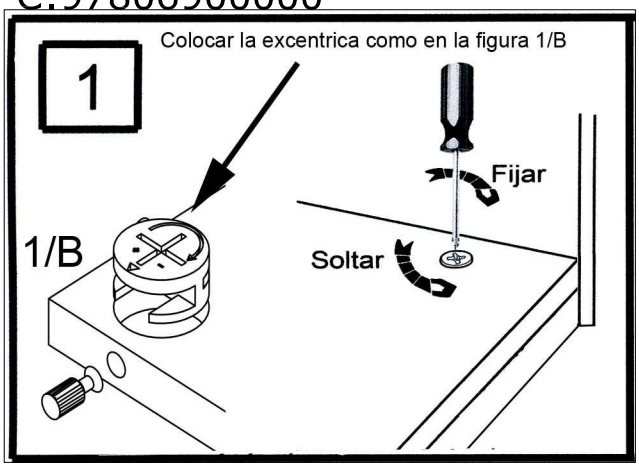

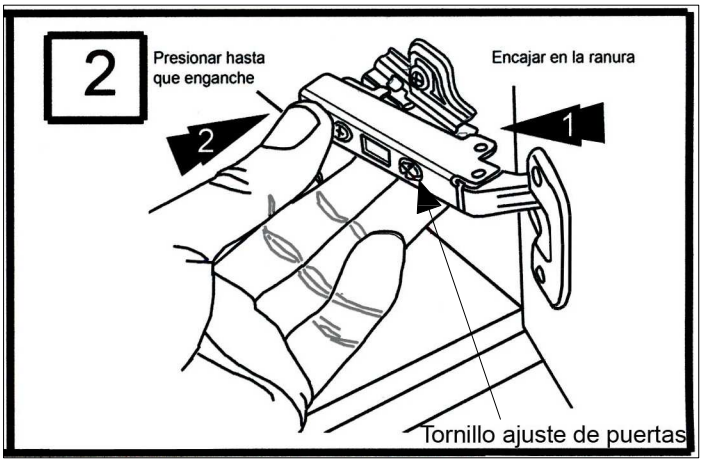

Para ensamblar el mueble seguir las instrucciones de la figura 1
Para poner las puertas seguir las instrucciones de la figura 2

1-La instalación debe realizarla una persona cualificada.
2-El montaje defectuoso puede provocar daños y lesiones en las personas e instalaciones.
3-Controle la resistencia del muro o pared donde pretende colocar los muebles.
4-Siga las instrucciones de este manual.

Componentes suministrados:76

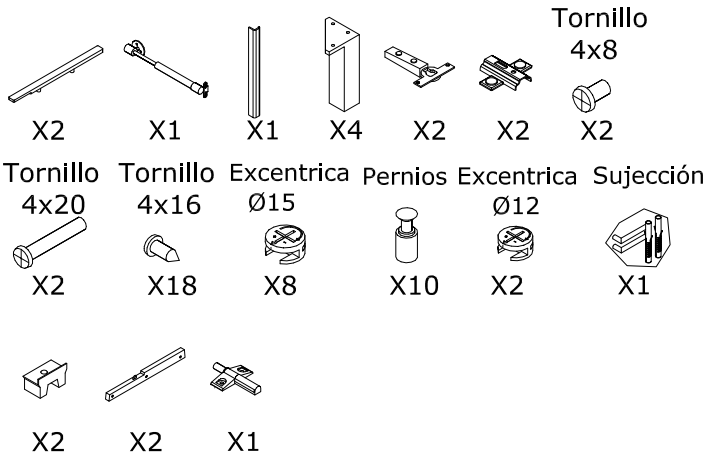

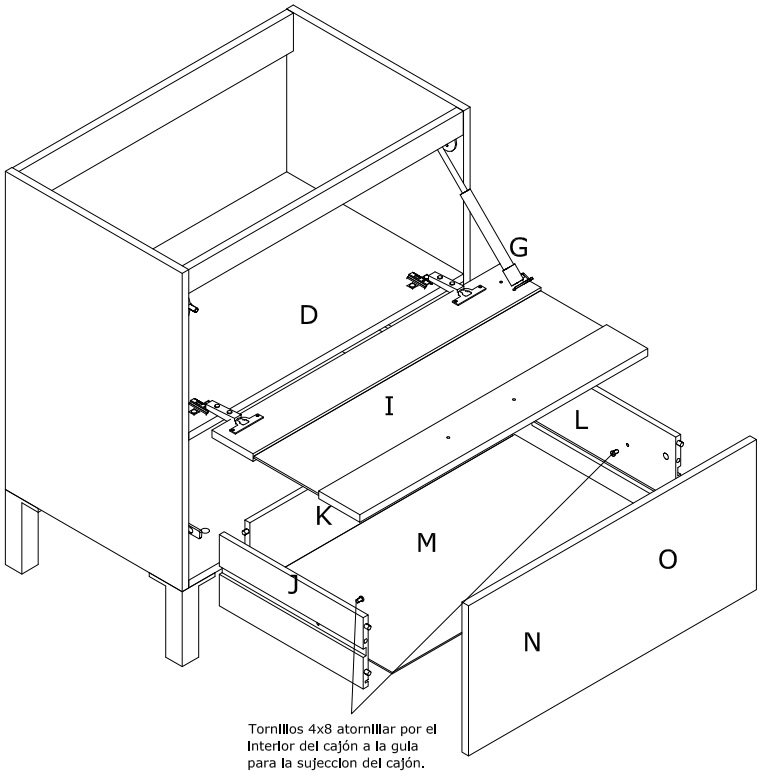

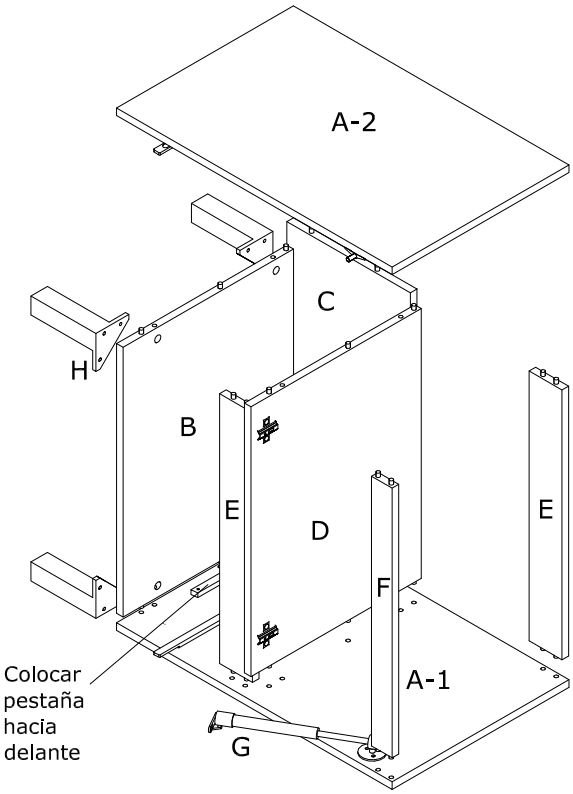

1. Colocar la pieza A-1 en posición horizontal.
2. Colocar las excentricas Ø15 y pernios en las piezas B,D. (segun fig.1).
3. Colocar las piezas B,D en la pieza A-1 y apretar excentricas.
4. Colocar las piezas C,E,F en la pieza A-1.
5. Colocar la pieza A-2 para cerrar la carcasa del mueble y apretar excentricas de las piezas B,D.
6. Colocar las patas piezas H sujetadas para mayor resistencia entre las piezas A,B con los tornillos suministrados de 4x16.
7. colocar la pieza I sobre la pieza D (ver fig.2) y sujetar la pieza I con la pieza G con 2 tornillos suministrados de 4x16 y graduar ver figura 2.
8. Colocar las excentricas de Ø12 a las piezas (J,L) y unir las piezas J,K,L,M con la pieza N y apretar excentrica (ver fig.1).
9. Introducir el cajon por la ranura de las piezas J,L con las guias colocadas en las piezas (A) y unir con los tornillos de 4x8 el cajon al la guia. (ver dibujo). antes de colocar el cajon asegurarse que la pestaña roja esta colocada hacia delante.
10. Colocar los tiradores piezas O con los tornillos suministrados de 4x20.
11. Para mayor seguridad sujetar el mueble con los tornillos y tacos suministrados a la pared.

Accesorios de Baño **Artysan**
08755 Castellbisbal (BCN)
España

A-08992778 13-12-12