floraworld®
LEBEN IM GARTEN

Art. Nr. 012861

Elmar Jung GmbH & Co. KG
Am Blücherflöz 1
D-66538 Neunkirchen, Germany

AUFBAUANLEITUNG DE
INSTRUCTIONS DE MONTAGE FR
BOUWINSTRUCTIES NL
SZERELÉSI ÚTMUTATÓ HU
INSTRUCȚIUNI DE ASAMBLARE RO
NAVODILA ZA SESTAVLJANJE SL
NÁVOD PRO MONTÁŽ CZ
NÁVOD NA MONTÁŽ SK
MONTERINGSANVISNING SE

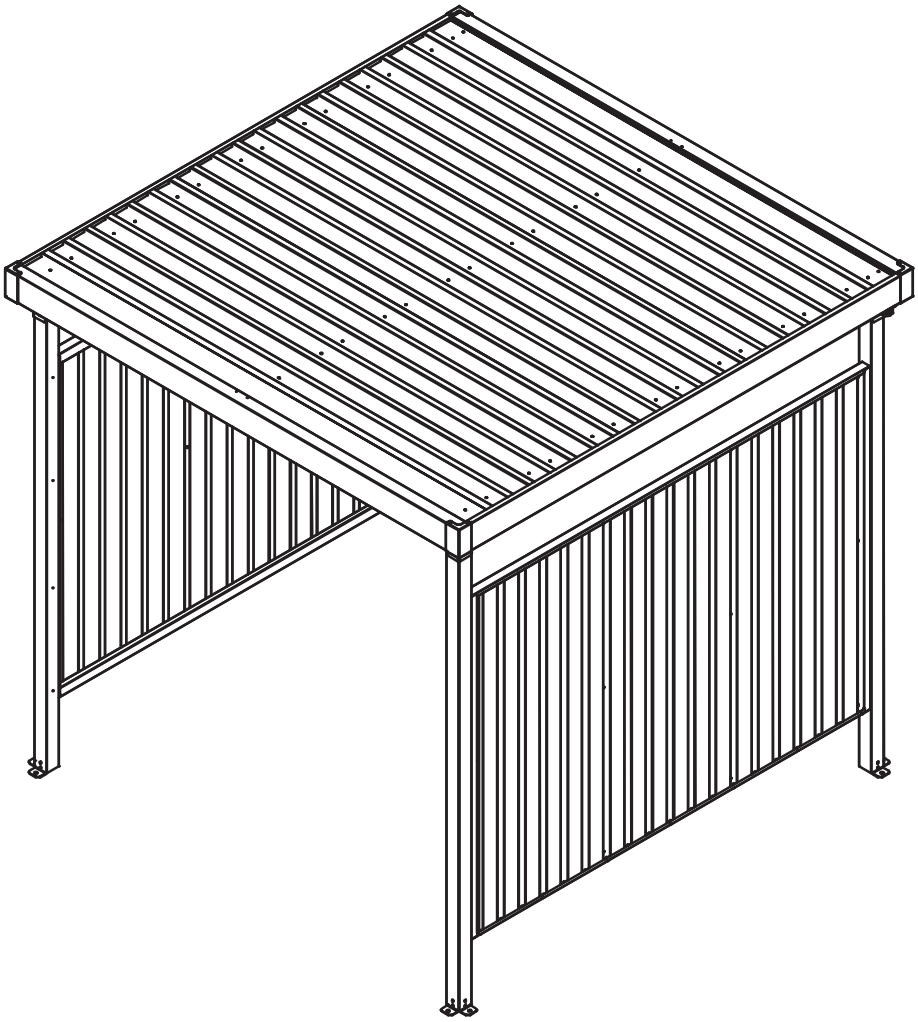

floraworld®
LEBEN IM GARTEN

Art. Nr. 012861

Elmar Jung GmbH & Co. KG
Am Blücherflöz 1
D-66538 Neunkirchen, Germany

DE

MULTIFUNKTIONSUNTERSTAND
AUFBAUANLEITUNG

Maße: L x B x H 214 x 214 x 204 cm

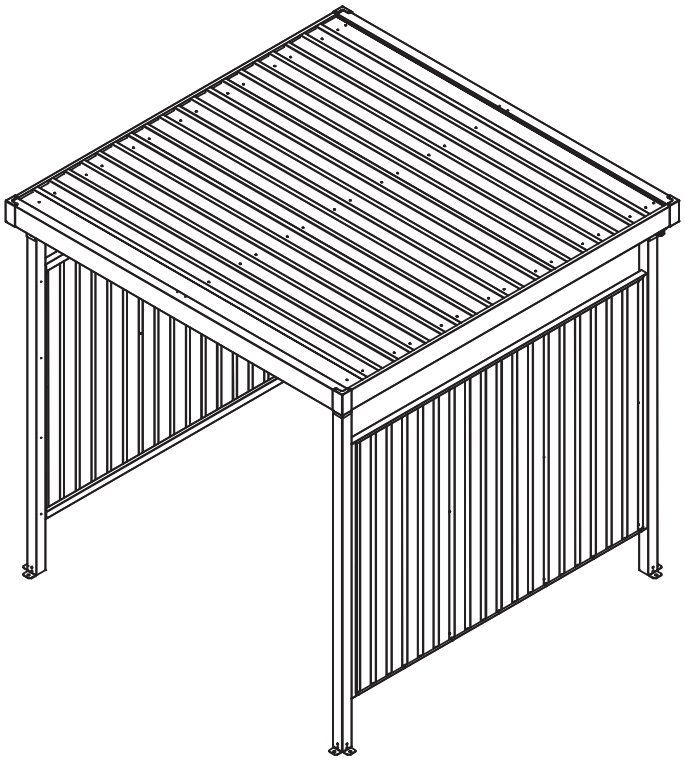

BESTIMMUNGSGEMÄSSE VERWENDUNG

Der Unterstand ist für den Einsatz im Freien vorgesehen. Er ist nicht geeignet um Personen oder Tiere zu beherbergen oder Gefahrstoffe einzulagern. Der Unterstand ist nicht für den gewerblichen Gebrauch geeignet. Jegliche anderweitige Verwendung oder Veränderungen an dem Unterstand wird als unsachgemäße Verwendung betrachtet und kann erhebliche Gefahren verursachen.

HINWEIS

Lesen Sie die Aufbauanleitung sorgfältig, bevor Sie mit dem Aufbau des Unterstandes beginnen.
Dies gilt insbesondere für die Sicherheitshinweise.
Andernfalls können Sie sich verletzen oder den Unterstand beschädigen.
Der Unterstand ist kein Klettergerüst für Kinder und keine Rankhilfe. Es besteht die Gefahr der Überlastung.
Stellen Sie sicher, dass alle benötigten Bauteile in der angegebenen Menge vorhanden sind.
Führen Sie die einzelnen Aufbauschritte nacheinander und in der angegebenen Reihenfolge, wie in dieser Anleitung vorgegeben, durch.
Überspringen Sie bitte keinen der angegebenen Schritte oder kürzen diese ab.
Verwahren Sie die Aufbauanleitung an einem sicheren Ort, um zu einem späteren Zeitpunkt erneut darauf zugreifen zu können.

ALLGEMEINE INFORMATIONEN

Bevor Sie mit der Montage beginnen, stellen Sie sicher, dass die für Sie zutreffenden Richtlinien/Gesetze eingehalten werden. Planen Sie für die Montage mindestens 330 bis 360 Minuten Zeit ein.
Für die Montage werden mindestens 4 Personen benötigt. Prüfen Sie vor dem Beginn der Arbeit, dass alle Teile in der richtigen Menge vorhanden sind. Nutzen Sie zum Aufbau eine freie, sonnige Fläche ohne überstehende Äste.
Prüfen Sie die einzelnen Bauteile vor Montagebeginn auf ihre Unversehrtheit und legen Sie diese so, dass die Bauteile während der Arbeit gut erreichbar sind.
Am besten bewahren Sie Kleinteile wie Schrauben, Mutter etc. in einer Schale auf, so dass diese nicht verloren gehen.
Nutzen Sie den Unterstand auf keinen Fall als Rankhilfe für Hülsenfrüchte, Kletter- und Schlingpflanzen, Obst, Gemüse oder als Halterung für ihre Wäscheleine.
Halten Sie den Unterstand frei von Schnee und Laub. **Die max. Traglast 100 kg/m².**
Verwenden Sie den Unterstand ausschließlich wie in dieser Montageanleitung beschrieben.
Der Hersteller oder Händler übernimmt keine Haftung für Schäden, die durch nicht bestimmungsgemäßen oder falschen Gebrauch entstanden sind. Stellen Sie den Unterstand nicht direkt auf Rasen oder unebene Untergründe, sorgen Sie für einen geeigneten, tragfähigen, waagerechten und stabilen Untergrund. Wir empfehlen den Unterstand fest auf dem Boden zu verankern. Stellen Sie sicher, dass alle Schrauben fest angezogen sind und dass der Rahmen richtig ausgerichtet und waagerecht ist. Prüfen Sie regelmäßig, dass alle Schrauben fest angezogen sind und ziehen Sie diese gegebenenfalls nach. **Einige Metallteile sind mit einer Schutzfolie versehen. Diese Folie muss vor Montagebeginn vorsichtig entfernt werden.**

DE

SICHERHEITSHINWEISE

Stellen Sie sich niemals direkt auf die Dachfläche, es besteht die Gefahr der Überlastung. Auch nicht während der Montage oder zur Reinigung.
Es besteht Gefahr für Kinder und Personen mit eingeschränkten physischen, sensorischen oder geistigen Fähigkeiten (z.B. übermüdete Personen, teilbehinderte Personen, ältere Personen mit reduzierten physischen und geistigen Fähigkeiten) oder Mangel an Erfahrung und Wissen (z.B. ältere Kinder).
Bei der Montage des Unterstandes kommen Kleinteile wie Schrauben und Muttern zum Einsatz, von denen Erstickungsgefahr ausgeht, wenn sie verschluckt werden.
Der Unterstand darf nur von fachkundigen Personen aufgebaut werden, nicht von Kindern oder Personen mit eingeschränkten geistigen oder motorischen Fähigkeiten oder mangelnder Erfahrung.
Der nicht sachgemäße Umgang mit dem Unterstand kann zu Verletzungen oder Sachschäden führen.
Lassen Sie beim Auspacken der einzelnen Bauteile aus der Verpackung Vorsicht walten. **Es besteht Verletzungsgefahr an scharfen Kanten.** Einzelne Bauteile bestehen aus Metall und sind dadurch schwer. Bei einer unvorsichtigen Öffnung der Verpackung, zum Beispiel mit einem scharfen Messer oder einem anderen scharfen/spitzen Gegenstand besteht die Gefahr, dass Sie Bauteile beschädigen. Nach dem Auspacken der Bauteile prüfen Sie, ob alle Einzelteile in der richtigen Menge vorhanden sind. Legen Sie die einzelnen Teile auf eine Decke oder ähnliches, um Kratzer in der Beschichtung zu vermeiden.
Kontrollieren Sie, ob die einzelnen Bauteile in einem einwandfreien Zustand sind oder Beschädigungen aufweisen, in diesem Fall verwenden Sie die beschädigten, deformierten Teile nicht.
Tragen Sie während des Aufbaus und der Montage stets Sicherheitskleidung. Zur Grundausstattung gehören Sicherheitsschuhe, Schutzhandschuhe, Schutzbrille und Helm.
Installieren Sie den Unterstand nicht an sehr windigen oder regnerischen Tagen.
Stellen Sie sicher, dass die Bauteile keine Stromkabel berühren.
Entsorgen Sie die Verpackung, Kunststoffbeutel oder Schutzfolien sachgemäß und halten Sie diese außerhalb der Reichweite von Kindern, Erstickungsgefahr!
Stellen Sie den Unterstand auf eine ebene Fläche.
Stellen Sie sicher, dass während der Montage keine Kinder im Gefahrenbereich anwesend sind.
Platzieren Sie den Unterstand nicht in Bereichen, die starken oder andauernden Winden ausgesetzt sind.
Zu Ihrer persönlichen Sicherheit sollten Sie den Unterstand nicht aufbauen, wenn Sie müde, alkoholisiert oder berauscht sind, bzw. wenn Sie sich schwindlig fühlen oder Ihnen unwohl ist.
Wenn Sie Leitern oder elektronische Geräte verwenden, stellen Sie sicher, dass Sie sich an die jeweiligen Herstellerangaben zur Verwendung halten. Heiße Geräte wie Grills, Heizgeräte, Brenner etc. dürfen nicht in dem Unterstand verwendet oder gelagert werden, Brandgefahr! Stellen Sie sich bei Unwetter oder Gewitter nie in oder neben den Unterstand. Es besteht die Gefahr eines Blitzeinschlages.

PFLEGE UND INSTANDHALTUNG

Reinigen Sie die Oberfläche regelmäßig. Sollten Sie Kratzer in der Oberfläche bemerken, beseitigen Sie diese umgehend mit einem geeigneten Lack. Verwenden Sie keine aggressiven Reinigungsmittel, Bürsten mit Metall- oder Nylonbürsten sowie keine scharfen oder metallischen Hilfsmittel wie Messer oder Spachtel.
Verwenden Sie zur Reinigung weiche Borsten. Verwenden Sie kaltes, sauberes Wasser.

WERKZEUGE UND AUSRÜSTUNG

Sicherheitskleidung (Sicherheitsschuhe, Schutzhandschuhe, Schutzbrille, Helm etc.)
Wasserwaage
Längen- und Winkelmesser (mind. 5 m)
Standleiter (ca. 1,5 m Höhe)
Schrauben- oder Ratschen-Schlüssel 10 mm und 14 mm
Akkuschrauber und Bohrmaschine mit ver. Aufsätzen
Schraubendreher
Stifte zur Markierung (abwaschbar/entfernbar)
Dichtungsmaterial
(nicht im Lieferumfang enthalten)

VERPACKUNGSENTSORGUNG

Entsorgen Sie die Verpackung sortenrein.
Pappe und Karton wird als Altpapier entsorgt und Folien führen Sie der entsprechenden Wertstoffsammlung zu.

ENTSORGUNG DES UNTERSTANDES

Achten Sie bei der Entsorgung des Unterstandes auf die in Ihrem Land oder Bundesland geltenden Richtlinien, Gesetze und Bestimmungen bezüglich der Entsorgung.

DE

ABMESSUNGEN

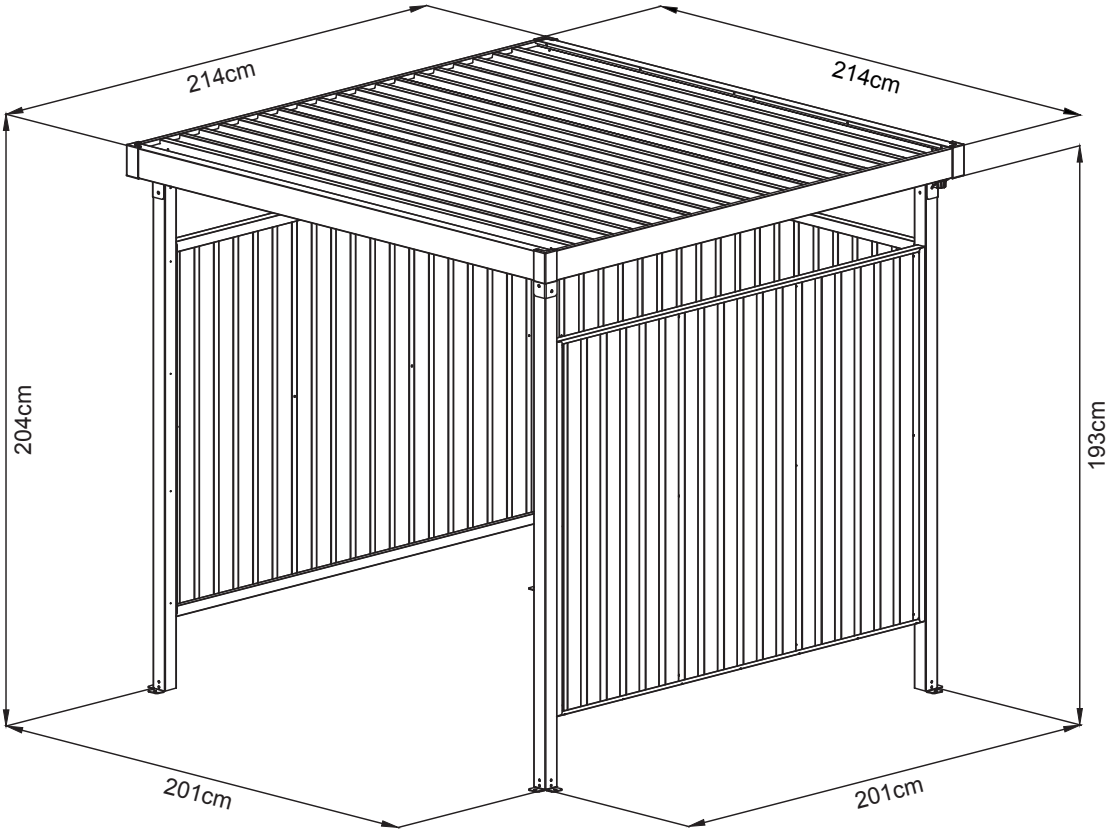

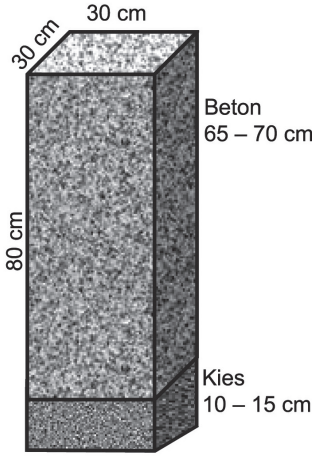

FUNDAMENT

SYMBOLERKLÄRUNG

Detailansicht/ Seitenansicht

auf Ausrichtung achten

Rückseite

TEILE-LISTE

NR.	TEIL	MENGE
K2		4
K7	1980mm	4
K4		4
K8	2000mm	4
13	2002mm	1
K16		4
20	2136mm	2
17L	2140mm	1
17R	2140mm	1
GC	120mm	4
2	1881mm	3
2-1	1881mm	3
22	2049mm	2

NR.	TEIL	MENGE
7	1400mm	6
P1	1400mm	9
P11	2112mm	3
P6	2112mm	2
GS		2
S3		72
S4		75
F1		180
F2		16
F4		4
F5		28
F6		18

DE

MONTAGE-ÜBERSICHT

DE

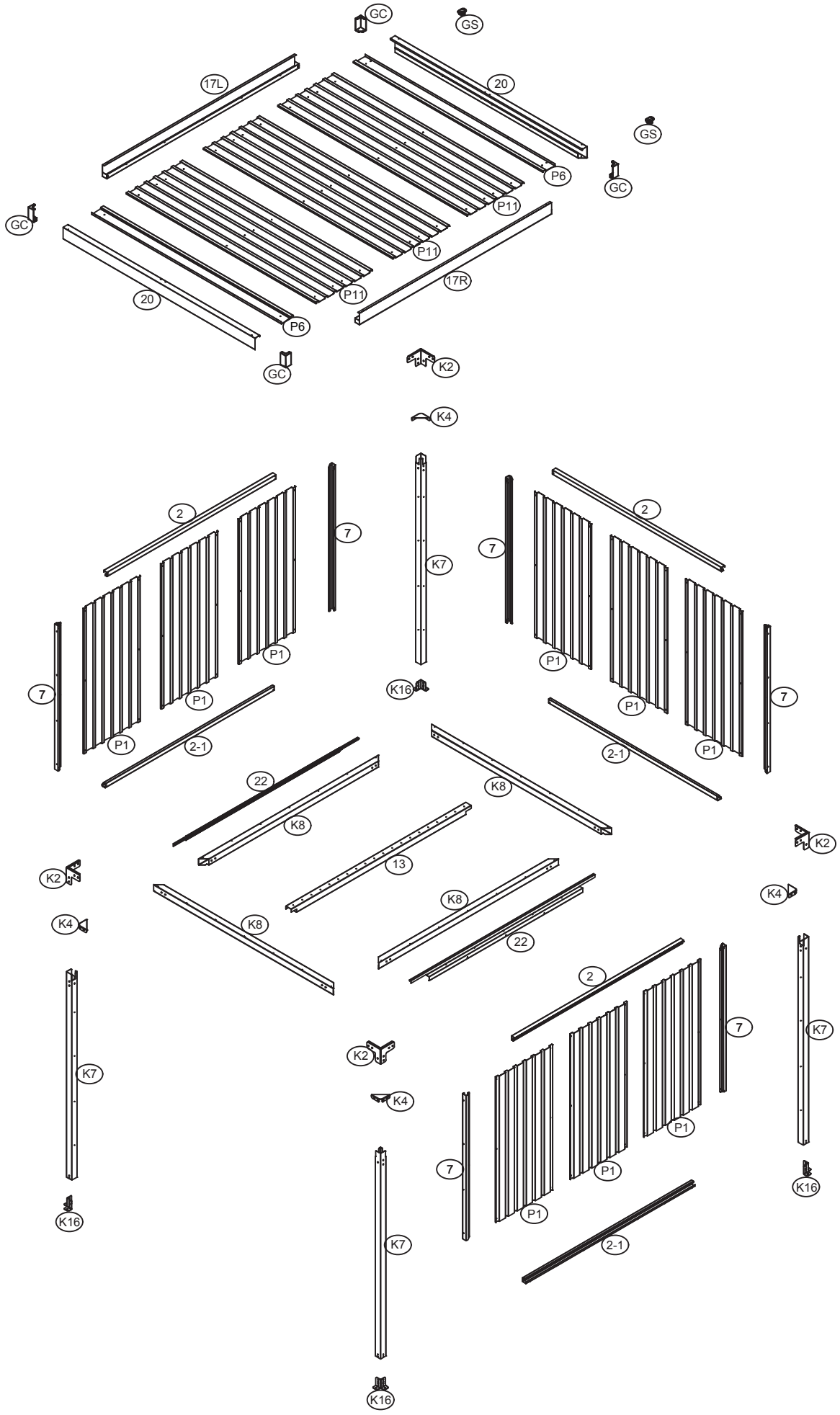

floraworld®
LEBEN IM GARTEN

N° d'article : 012861

Elmar Jung GmbH & Co. KG
Am Blücherflöz 1
D-66538 Neunkirchen, Germany

ABRI MULTIFONCTIONNEL
INSTRUCTIONS DE MONTAGE

FR

Dimensions L x l x h 214 x 214 x 204 cm

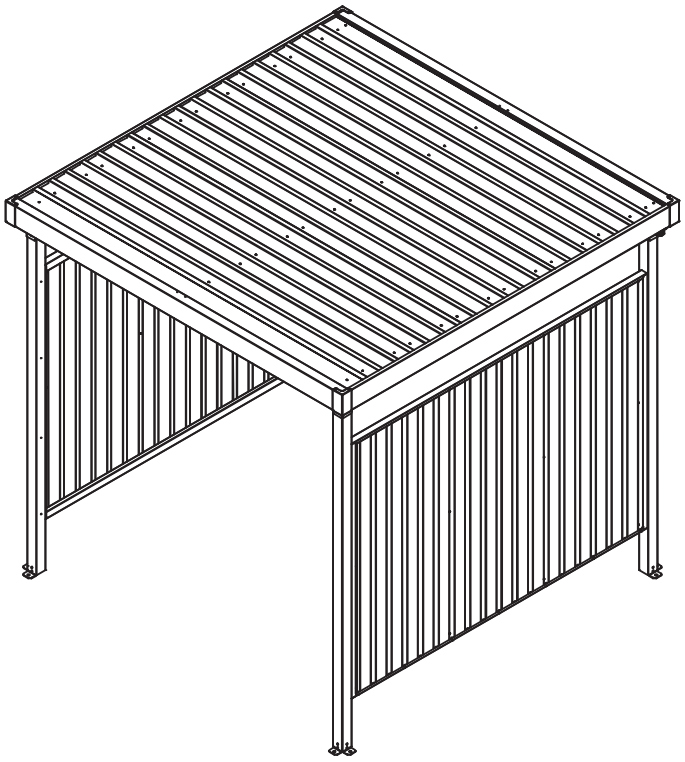

UTILISATION CONFORME À L'USAGE PRÉVU

L'abri multifonctionnel est prévu pour une utilisation en extérieur. Il ne convient pas pour héberger des personnes ou des animaux, ni pour stocker des substances dangereuses. L'abri multifonctionnel ne convient pas à un usage professionnel. Toute autre utilisation ou modification de l'abri multifonctionnel est considérée comme une utilisation non conforme et peut entraîner des risques importants.

NOTE

Lisez attentivement les instructions de montage avant de commencer à assembler de l'abri.
Cela vaut en particulier pour les consignes de sécurité.
Sinon, vous pourriez être blessé ou endommager l'abri.
L'abri n'est pas un support d'escalade pour les enfants ni un tuteur pour les plantes grimpantes.
Il existe un risque de surcharge.
Assurez-vous que tous les éléments nécessaires à la construction sont disponibles dans les quantités spécifiées.
Effectuez les différentes étapes de montage l'une après l'autre et dans l'ordre indiqué, comme décrit dans la présente notice.
Veuillez ne pas sauter ou abréger l'une des étapes indiquées.
Conservez la notice de montage dans un endroit sûr afin de pouvoir vous y référer ultérieurement.

INFORMATIONS GÉNÉRALES

Avant de commencer le montage, assurez-vous que les directives/lois qui vous sont applicables sont respectées.
Prévoyez au moins 330 à 360 minutes pour le montage.
Au moins 4 personnes sont nécessaires pour le montage.
Avant de commencer le travail, vérifiez que toutes les pièces sont disponibles dans les quantités requises.
Utilisez un espace libre et ensoleillé dépourvu de branches saillantes pour le montage.
Vérifiez l'intégrité des différents composants avant de commencer l'assemblage et placez-les de manière à ce qu'ils soient facilement accessibles pendant le travail.
Il est préférable de conserver les petites pièces telles que les vis, les écrous, etc. dans un bol afin de ne pas les perdre.
N'utilisez en aucun cas l'abri comme tuteur pour les légumineuses, les plantes grimpantes et rampantes, les fruits, les légumes ou comme support pour votre corde à linge.
Veillez à ce que l'abri soit exempt de neige et de feuilles. **La charge maximale supportée est de 100 kg/m².**
Utilisez l'abri uniquement de la manière décrite dans ces instructions de montage.
Le fabricant ou le revendeur déclinent toute responsabilité pour les dommages causés par une utilisation incorrecte ou inappropriée. Ne placez pas l'abri directement sur l'herbe ou sur un terrain inégal, assurez-vous que le sol soit approprié, porteur, horizontal et stable. Nous recommandons de fixer solidement l'abri au sol.
Assurez-vous que toutes les vis sont bien serrées et que le cadre est bien aligné et horizontal.
Vérifiez régulièrement que toutes les vis sont bien serrées et resserrez-les le cas échéant.
Certaines pièces métalliques sont recouvertes d'un film protecteur. Ce film doit être enlevé avec précaution avant le début du montage.

CONSIGNES DE SÉCURITÉ

Ne vous placez jamais directement sur le toit, il y a un risque de surcharge. Et ce que ce soit pour le montage ou pour le nettoyage.
Il existe un danger pour les enfants et les personnes aux capacités physiques, sensorielles ou mentales limitées (par exemple, les personnes surmenées, les personnes partiellement handicapées, les personnes âgées aux capacités physiques et mentales diminuées) ou qui manquent d'expérience et de connaissances (par exemple, les enfants plus âgés). Lors du montage de l'abri, on utilise de petites pièces telles que des écrous et des boulons qui présentent un risque de suffocation en cas d'ingestion.
L'abri ne doit être monté que par des personnes compétentes, et non par des enfants ou des personnes ayant des capacités mentales ou motrices limitées ou manquant d'expérience.
Une mauvaise manipulation e l'abri peut entraîner des blessures ou des dégâts matériels.
Soyez prudents lors du déballage des différentes pièces. **Il y a un risque de blessure sur les bords tranchants.**
Certains éléments sont en métal, donc lourds. Si vous ouvrez l'emballage sans précautions, par exemple avec un couteau pointu ou un autre objet pointu/affûté, vous risquez d'endommager des éléments. Après avoir déballé les pièces, vérifiez que toutes les pièces individuelles sont disponibles dans les quantités indiquées.
Disposez les différents éléments sur une couverture ou un objet similaire pour éviter de rayer le revêtement.
Vérifiez que les différentes pièces sont en parfait état ou si elles présentent des signes de détérioration, auquel cas n'utilisez pas les éléments endommagés et déformés.
Portez toujours des vêtements de sécurité lors du montage et de l'installation. L'équipement de base comprend des chaussures de sécurité, des gants de protection, des lunettes de sécurité et un casque.
N'installez pas l'abri les jours de grand vent ou de pluie.
Assurez-vous que les éléments ne touchent aucun câble d'alimentation électrique.
Éliminez l'emballage, les sachets en plastique ou les films de protection de manière conforme et tenez-les hors de portée des enfants. Risque de suffocation !
Placez l'abri sur une surface plane.
Assurez-vous qu'aucun enfant n'est présent dans la zone de danger pendant le montage.
Ne placez pas l'abri dans des zones exposées à des vents forts ou continus.
Pour votre propre sécurité, vous ne devez pas installer le hangar si vous êtes fatigué, ivre ou intoxiqué, ou si vous vous sentez étourdi ou malade.
Si vous utilisez des échelles ou des équipements électroniques, assurez-vous de suivre les instructions d'utilisation du fabricant respectif. Les appareils chauds tels que les grils, les chauffages, les brûleurs, etc. ne doivent pas être utilisés ou stockés dans l'abri, il y a risque d'incendie ! Ne restez jamais dans l'abri ou à côté de celui-ci pendant un orage ou une tempête. Il existe un risque de foudroiement.

ENTRETIEN ET MAINTENANCE

Nettoyez régulièrement la surface. Si vous remarquez des rayures sur la surface, enlevez-les rapidement avec une peinture appropriée. N'utilisez pas de produits de nettoyage agressifs, de brosses avec des pinceaux en métal ou en nylon ou d'outils pointus ou métalliques tels que des couteaux ou des spatules. Utilisez des brosses à poils souples pour le nettoyage. Utilisez de l'eau froide et propre.

OUTILS ET ÉQUIPEMENTS

Vêtements de sécurité (chaussures de sécurité, gants de protection, lunettes de sécurité, casque, etc.)
Niveau à bulle
Mesure de longueur et rapporteur (au moins 5 m)
Escabeau ou échelle double (env. 1,5 m. de hauteur)
Clé simple ou clé à cliquet 10 mm et 14 mm
Vis pour visseuse et perceuse avec divers. extensions
Tournevis
Stylos de marquage (lavables / amovibles)
Matériel d'étanchéité
(non inclus dans la livraison)

FR

ÉLIMINATION DES EMBALLAGES

Éliminez les emballages en les triant.
Les cartons sont éliminés comme des déchets de papier et les films d'emballage doivent être affectés à la collecte appropriée des matériaux recyclables.

MISE AU REBUT DE L'ABRI

Lors de l'élimination de l'abri, respectez les directives, les lois et les règlements applicables dans votre pays ou état fédéral en matière d'élimination des déchets.

DIMENSIONS

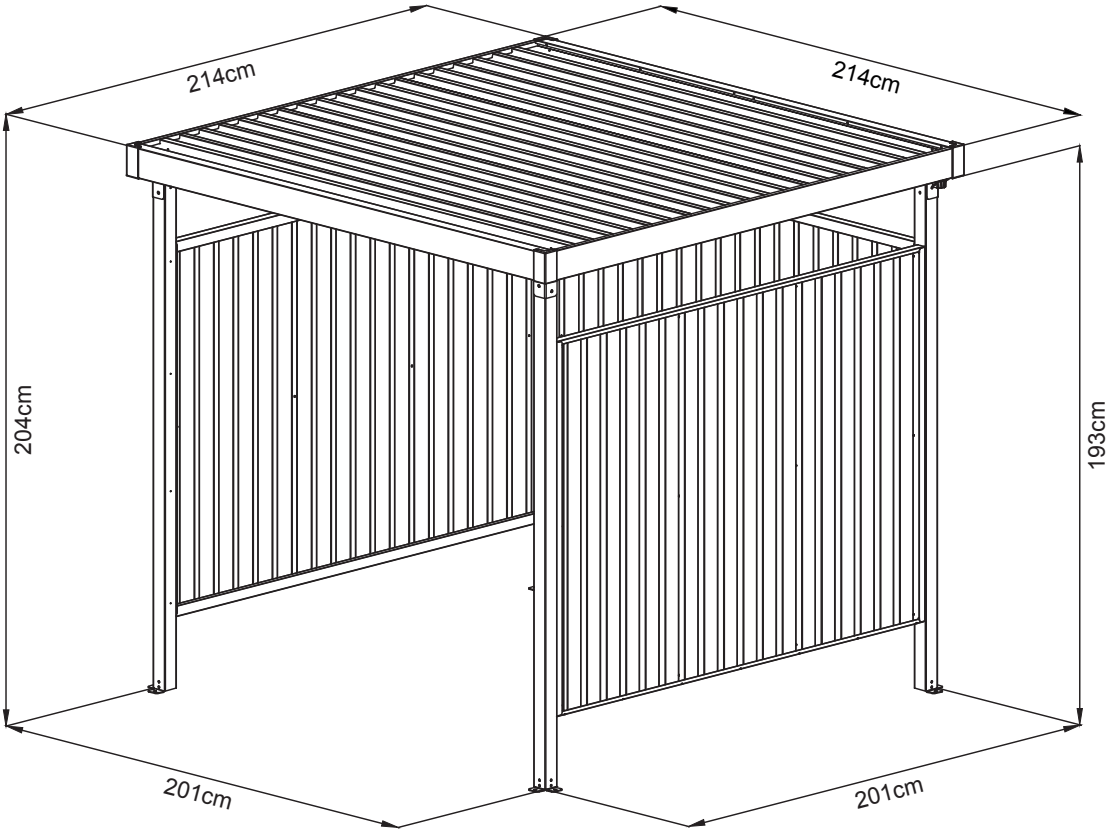

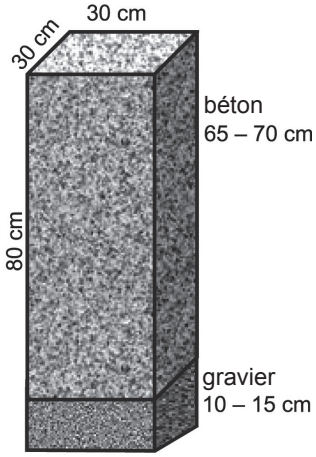

FONDATION

EXPLICATION DES SYMBOLES

vue de détail/
vue de côté

veiller au bon alignement

côté arrière

LISTE DES PIÈCES

N° DE PIÈCE	PIÈCE	QUANTITÉ
K2		4
K7	1980mm	4
K4		4
K8	2000mm	4
13	2002mm	1
K16		4
20	2136mm	2
17L	2140mm	1
17R	2140mm	1
GC	120mm	4
2	1881mm	3
2-1	1881mm	3
22	2049mm	2

N° DE PIÈCE	PIÈCE	QUANTITÉ
7	1400mm	6
P1	1400mm	9
P11	2112mm	3
P6	2112mm	2
GS		2
S3		72
S4		75
F1		180
F2		16
F4		4
F5		28
F6		18

FR

VUE D'ENSEMBLE DU MONTAGE

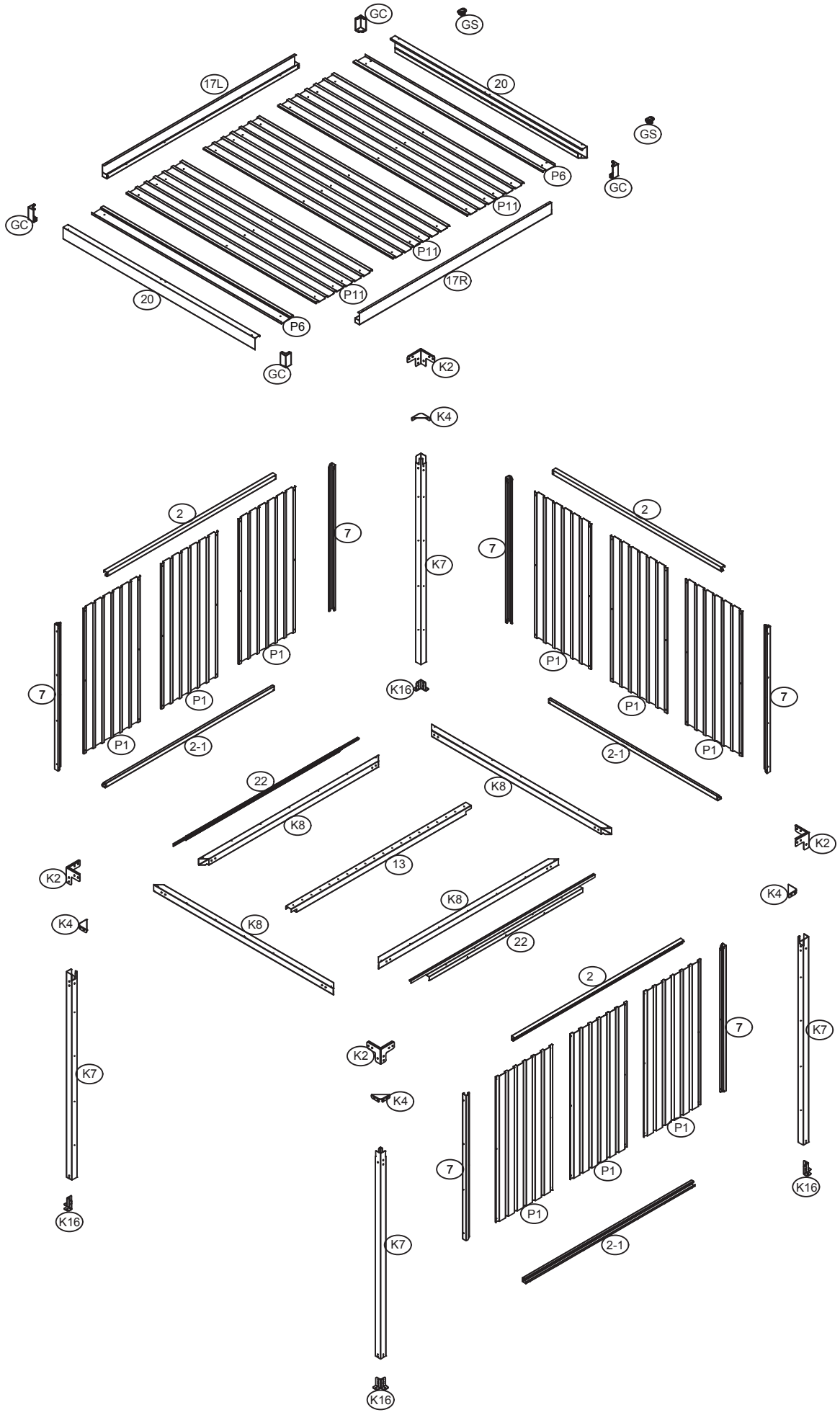

FR

floraworld®
LEBEN IM GARTEN

Art.nr. 012861

Elmar Jung GmbH & Co. KG
Am Blücherflöz 1
D-66538 Neunkirchen, Germany

MULTIFUNCTIONELE BERGING BOUWINSTRUCTIES

NL

Afmetingen: L x B x H 214 x 214 x 204 cm

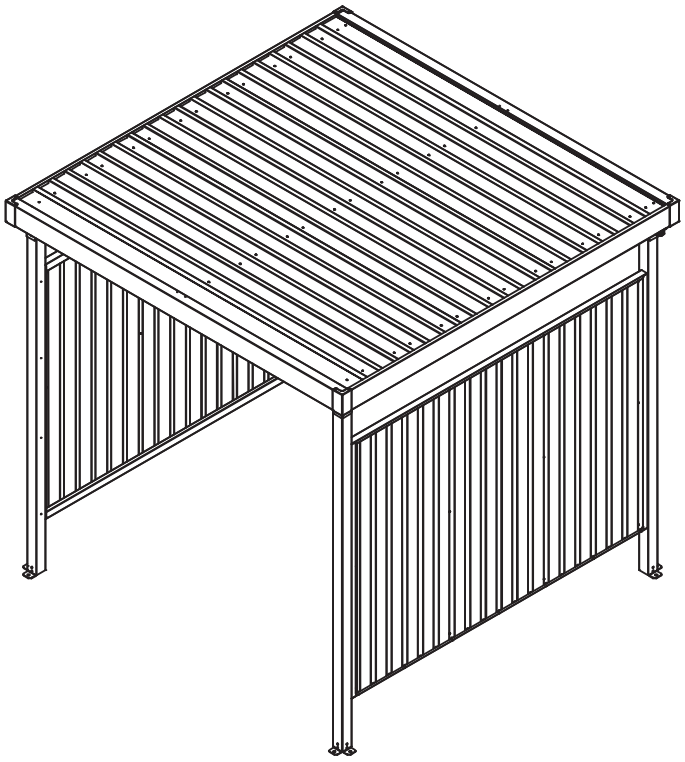

BEOOGD GEBRUIK

De multifunctionele berging is bedoeld voor gebruik in de open lucht. Hij is niet geschikt voor het onderbrengen van personen of dieren of de opslag van gevaarlijke stoffen. De multifunctionele berging is niet bedoeld voor zakelijk gebruik. Elk afwijkend gebruik of elke verandering aan de multifunctionele berging wordt beschouwd als niet-beoogd gebruik en kan aanzienlijke risico's met zich meebrengen.

OPMERKING

Lees de bouwinstructies zorgvuldig door voordat u de berging gaat bouwen.
Dit geldt in het bijzonder voor de veiligheidsinstructies.
Doet u dit niet, dan kunt u letsel oplopen of de berging beschadigen.
De berging is geen klimtoestel voor kinderen en geen klimhulp. Er is een risico op overbelasting.
Zorg dat alle benodigde onderdelen aanwezig zijn in de aangegeven aantallen.
Voer de stappen na elkaar uit, in de volgorde die in deze handleiding staat.
Sla geen stappen of onderdelen van stappen over.
Bewaar de bouwinstructies op een veilige plek zodat u ze er later weer bij kunt pakken.

ALGEMENE INFORMATIE

Zorg voordat u met de montage begint dat er wordt voldaan aan alle geldende richtlijnen en wetten.
Maak voor de montage minimaal 330 tot 360 minuten tijd vrij.
Voor de montage zijn minimaal 4 personen nodig. Controleer voordat u begint of alle onderdelen in de juiste aantallen aanwezig zijn. Gebruik voor het bouwen een vrije, zonnige plek zonder overhangende takken.
Controleer voor de montage of alle onderdelen volledig intact zijn en leg ze zo neer dat ze tijdens het werk goed bereikbaar zijn.
U kunt kleine onderdelen zoals schroeven en moeren het beste in een bakje leggen zodat u ze niet kwijtraakt.
Gebruik de berging nooit als klimhulp voor peulvruchten, klim- en slingerplanten, groente of fruit of als steunpunt voor uw waslijn.
Hou de berging vrij van sneeuw en bladeren. **De maximale draaglast is 100 kg/m².**
Gebruik de berging alleen zoals in deze montagehandleiding omschreven staat.
De fabrikant of verkoper is niet aansprakelijk voor schade die voortvloeit uit abnormaal of onjuist gebruik.
Zet de berging niet rechtstreeks op gras of ongelijke ondergronden.
Zorg voor een geschikte, sterke, vlakke en stabiele ondergrond.
We raden aan om de berging stevig te verankeren in de bodem. Zorg dat alle schroeven stevig zijn aangehaald en dat het frame correct en waterpas staat. Controleer regelmatig of alle schroeven stevig vastzitten en draai ze waar nodig weer vast.
Een aantal metalen onderdelen is voorzien van beschermfolie. Deze folie moet voor het begin van de montage zorgvuldig worden verwijderd.

NL

VEILIGHEIDSINSTRUCTIES

Ga nooit rechtstreeks op het dak staan, er bestaat risico op overbelasting. Doe dit ook niet tijdens de montage of om schoon te maken.
Er is een risico voor kinderen en personen met beperkte lichamelijke, zintuiglijke of geestelijke vaardigheden (bijvoorbeeld oververmoeide personen, mensen met een gedeeltelijke beperking of oudere personen met verminderde lichamelijke en geestelijke vaardigheden) of met beperkte ervaring en kennis (bijvoorbeeld oudere kinderen).
Bij de montage van de berging worden kleine onderdelen gebruikt, zoals schroeven en moeren.
Deze brengen bij inslikken een verstikkingsgevaar met zich mee.
De berging mag alleen worden gebouwd door deskundige personen, en niet door kinderen of door personen met beperkte geestelijke of motorische vaardigheden of met een gebrek aan ervaring.
Onjuist gebruik van de berging kan letsel of schade veroorzaken.
Wees voorzichtig bij het uitpakken van de afzonderlijke onderdelen uit de verpakking. **Er is een risico op letsel door scherpe randen.** Sommige onderdelen zijn van metaal en zijn daardoor zwaar. Als u de verpakking niet voorzichtig opent, bijvoorbeeld door een scherp mes of een ander scherp of spits voorwerp te gebruiken, is er een risico dat u onderdelen beschadigt. Controleer na het uitpakken of alle onderdelen aanwezig zijn in de juiste aantallen.
Leg de losse onderdelen op een deken of een soortgelijke ondergrond om krassen in de coating te voorkomen.
Controleer of alle onderdelen volledig intact zijn en niet beschadigd zijn. In dat laatste geval dient u de beschadigde, vervormde onderdelen niet te gebruiken.
Draag altijd veiligheidskleding tijdens de bouw en de montage. De basisuitrusting bestaat uit veiligheidsschoenen, veiligheidshandschoenen, een veiligheidsbril en een helm.
Installeer de berging niet op dagen met veel regen of wind.
Zorg dat de onderdelen niet in contact komen met stroomkabels.
Verpakking, kunststof zakje of beschermfolie correct verwijderen en deze buiten het bereik van kinderen houden, verstikkingsgevaar!
Zet de berging op een vlakke ondergrond.
Zorg dat er tijdens de montage geen kinderen aanwezig zijn in de gevarenzone.
Zet de berging niet op plekken die worden blootgesteld aan harde of continue wind.
Voor uw eigen veiligheid wordt afgeraden om de berging te bouwen als u moe, beschonken of onder invloed bent of als u zich duizelig of niet goed voelt.
Als u ladders of elektronische apparaten gebruikt, zorg dan dat u zich houdt aan de gebruiksinstructies van de betreffende fabrikant. Gebruik en bewaar geen hete apparatuur in de berging, zoals barbecues, verwarmingstoestellen en branders. Hierbij bestaat brandgevaar! Ga bij onweer niet in of naast de berging staan. Er is een risico op blikseminslag.

VERZORGING EN ONDERHOUD

Maak de oppervlakken regelmatig schoon. Ziet u krassen in het oppervlak, repareer deze dan onmiddellijk met geschikte lak. Gebruik geen agressieve schoonmaakmiddelen, borstels met metalen of nylon haren, of scherpe of metalen hulpmiddelen zoals messen of spatels. Gebruik bij het schoonmaken zachte borstels.
Gebruik koud en schoon water.

GEREEDSCHAPPEN EN UITRUSTING

Veiligheidskleding (veiligheidsschoenen, veiligheidshandschoenen, veiligheidsbril, helm et)
Waterpas
Liniaal en hoekmeter (min. 5 m)
Trapladder (hoogte ca. 1,5 m)
Schroef- of ratelsleutel 10 mm en 14 mm
Accuschroef- en boormachine met verschillende hulpstukken
Schroevendraaier
Markeerstiften (uitwasbaar / verwijderbaar)
Afdichtmateriaal
(niet inbegrepen)

NL

AFVOER VAN DE VERPAKKING

Voer de verpakkingsonderdelen gescheiden af.
Doe papier en karton bij het oud papier en doe folie
in de betreffende recyclingbak.

AFVOER VAN DE MULTIFUNCTIONELE BERGING

Let bij het afvoeren van de berging op de afvoerrichtlijnen, -wetten en -bepalingen voor uw land
of regio.

NL

AFMETINGEN

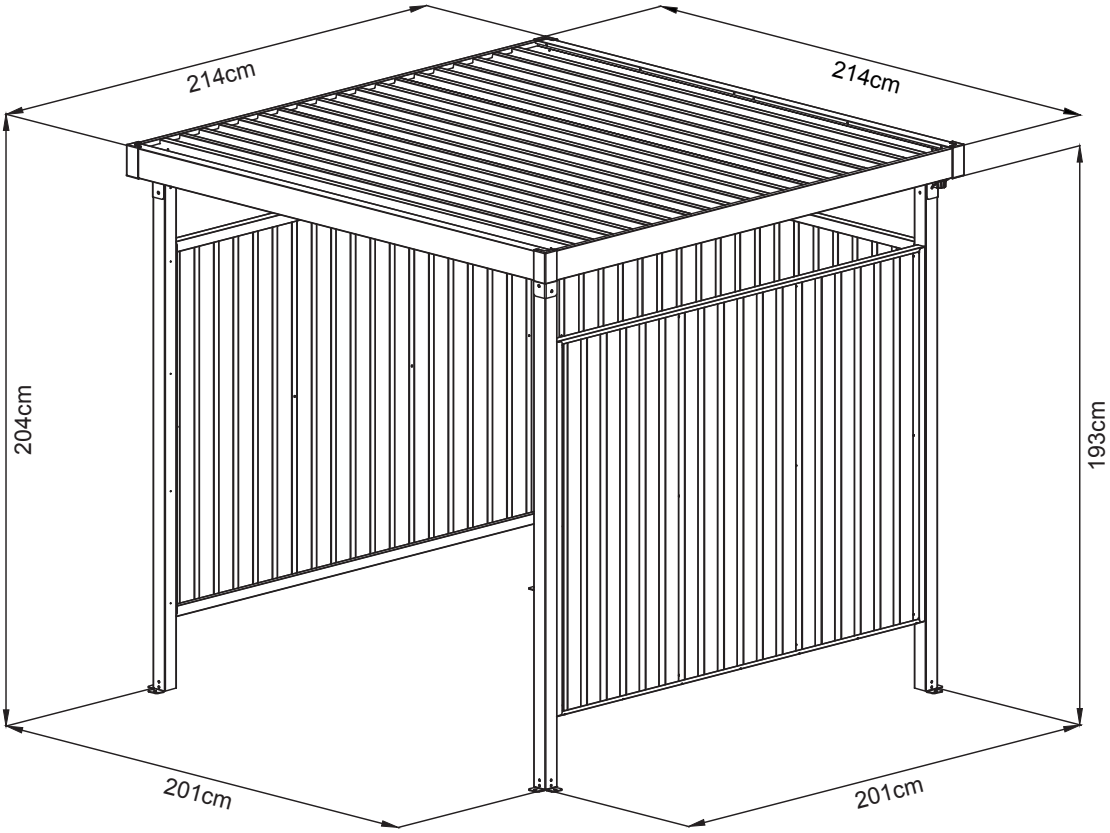

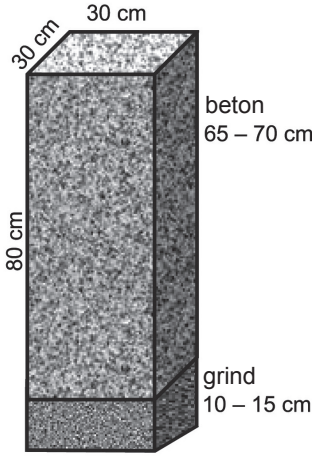

FUNDERING

TOELICHTING BIJ DE SYMBOLEN

Detailaanzicht/ zijaanzicht

Let op de richting

Achterzijde

ONDERDELENLIJST

NR.	ONDERDEEL	HOEVEELHEID
K2		4
K7	1980mm	4
K4		4
K8	2000mm	4
13	2002mm	1
K16		4
20	2136mm	2
17L	2140mm	1
17R	2140mm	1
GC	120mm	4
2	1881mm	3
2-1	1881mm	3
22	2049mm	2

NR.	ONDERDEEL	HOEVEELHEID
7	1400mm	6
P1	1400mm	9
P11	2112mm	3
P6	2112mm	2
GS		2
S3		72
S4		75
F1		180
F2		16
F4		4
F5		28
F6		18

NL

MONTAGEOVERZICHT

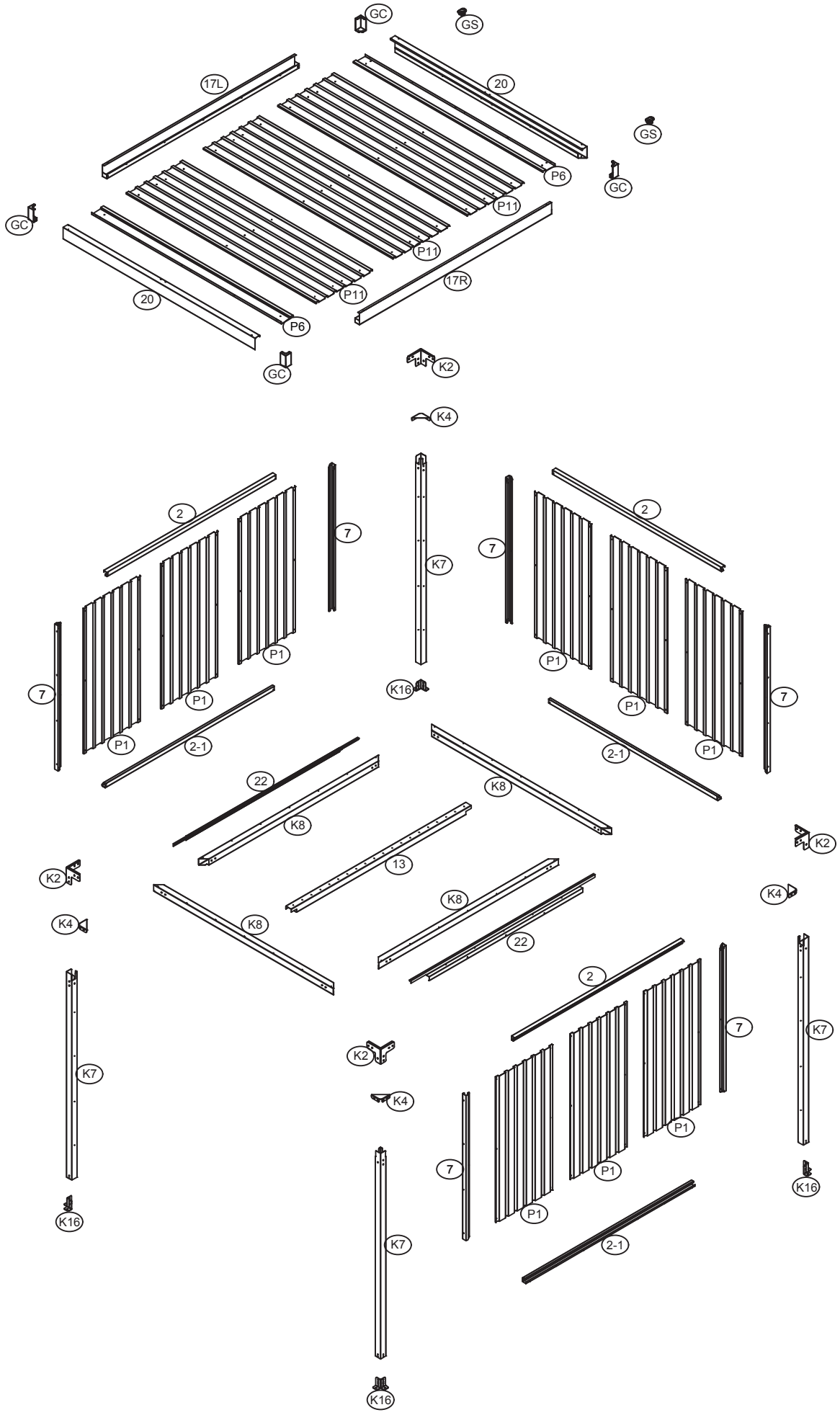

NL

floraworld®
LEBEN IM GARTEN

cikkszám. 012861

Elmar Jung GmbH & Co. KG
Am Blücherflöz 1
D-66538 Neunkirchen, Germany

MULTIFUNKCIÓS BEÁLLÓ SZERELÉSI ÚTMUTATÓ

Méret: H x Szé x Ma 214 x 214 x 204 cm

HU

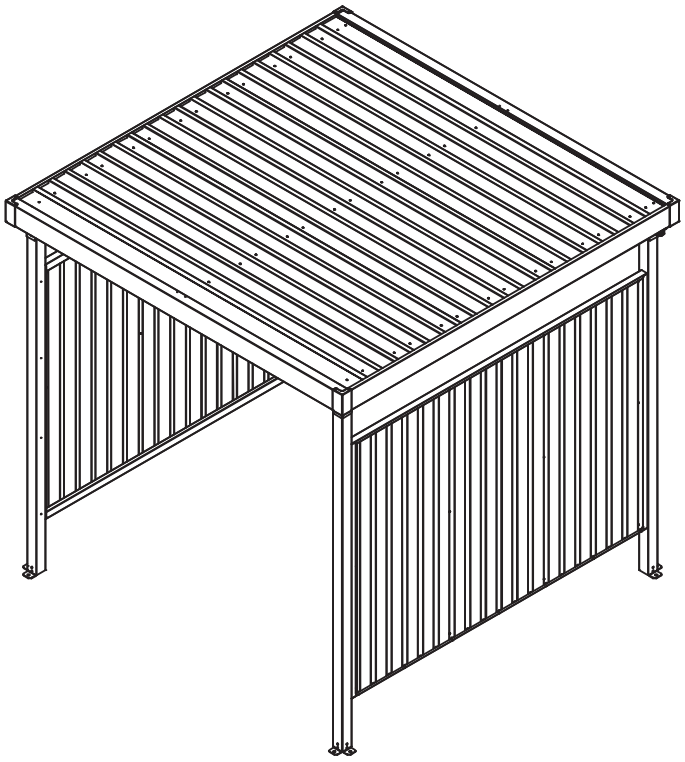

RENDELTETÉSSZERŰ HASZNÁLAT:

Ez a multifunkciós beálló ház kültéri használatra készült. Nem alkalmas emberek vagy állatok elhelyezésére, illetve veszélyes anyagok tárolására. A multifunkciós beálló ház nem alkalmas kereskedelmi célú használatra. A multifunkciós beálló ház bármilyen ettől eltérő alkalmazása vagy módosítása szakszerűtlen használatnak minősül és jelentős károkat okozhat.

ÉRTESÍTÉS:

Olvassa el figyelmesen a szerelési útmutatót, mielőtt hozzákezd a fedett tárolóé összeszereléséhez.
Ez különösen érvényes a biztonsági utasításokra.
Ellenkező esetben megsérülhet vagy megrongálhatja a fedett tároló.
A fedett tároló nem gyerekek részére szánt mászóka és nem kúszórács. Fennáll a túlterhelés veszélye.
Győződjön meg arról, hogy minden szükséges szerkezeti elem a megadott mennyiségben áll rendelkezésre.
Az összeszerelés lépéseit egymás után és a megadott sorrendben hajtsa végre a jelen útmutatóban megadottak szerint.
A megadott lépések egyikét se ugorja át vagy rövidítse le.
Ahhoz, hogy későbbi időpontban elővehesse, őrizze meg biztonságos helyen a szerelési útmutatót.

ÁLTALÁNOS INFORMÁCIÓK:

Az összeszerelés megkezdése előtt győződjön meg arról, hogy betartja a megfelelő irányelveket/törvényeket.
Az összeszereléshez legalább 330 - 360 perccel számoljon.
Az összeszereléshez legalább 4 személy szükséges. A munkavégzés megkezdése előtt ellenőrizze, hogy minden alkatrész megfelelő mennyiségben áll-e rendelkezésre. Az összeszerelést szabad, napos felületen végezze, ahol nem állnak ki ágak.
Az összeszerelés megkezdése előtt ellenőrizze az egyes szerkezeti elemek épségét, és úgy helyezze el azokat, hogy a szerkezeti elemeket könnyen elérje a munkavégzés során.
A legjobb, ha az apró alkatrészeket, például a csavart, anyát stb. egy tálban tárolja, hogy ne vesszenek el.
A fedett tároló semmi esetre se használja kúszórácsként hüvelyesek, futó- és kúszónövények, gyümölcs, zöldség esetén vagy ruhaszárító kötél tartójaként.
Szabadítsa meg a fedett tároló a hótól és a lombtól. **A legnagyobb teherbírás 100 kg/m².**
A fedett tároló kizárólag a jelen szerelési útmutatóban leírtak szerint használja.
A gyártó vagy a kereskedő nem vállal felelősséget olyan károkért, amelyek a rendeltetésellenes vagy hibás használat miatt következnek be. Ne állítsa a fedett tároló közvetlenül a fűre vagy egyenetlen talajra, gondoskodjon a megfelelő teherbíró képességgel rendelkező vízszintes és stabil aljzatról. Javasoljuk, hogy rögzítse a fedett tároló szilárdan a talajhoz. Győződjön meg arról, hogy minden csavart szilárdan meghúzott és helyes irányban és vízszintesen áll a keret. Ellenőrizze rendszeresen, hogy szilárdan meghúzott minden csavart és szükség esetén húzza után azokat.
Némely fém alkatrészt védőfóliával láttunk el. Ezt a fóliát a szerelés megkezdése előtt el kell távolítani.

HU

BIZTONSÁGI UTASÍTÁSOK:

Soha ne álljon közvetlenül a tetőfelületre, mert fennáll a túlterhelés veszélye. Még összeszerelés és tisztítás közben sem.
Gyerekek és korlátozott fizikai, érzékszervi vagy mentális képességekkel rendelkező személyek (pl. túlságosan fáradt személyek, részben fogyatékos személyek, csökkent fizikai és szellemi képességgel rendelkező idősebb személyek) esetén vagy tapasztalat és tudás hiányában (pl. idősebb gyerekek) veszély áll fenn. A fedett tárolóé szereléséhez apró alkatrészek, például csavarok és anyák használatosak, amelyek lenyeléskor fulladásveszélyt okozhatnak.
A fedett tároló kizárólag szakavatott személy építheti fel, gyerekek vagy korlátozott szellemi és motorikus képességű vagy kévés tapasztalattal rendelkező személyek nem.
A fedett tároló nem szakszerű használata sérüléshez vagy anyagi kárhoz vezethet.
Vigyázzon az egyes szerkezeti elemek csomagolásból való kicsomagolásakor. **Az éles élek mentén balesetveszély áll fenn.** Az egyes szerkezeti elemek fémből vannak, ezért nehezek. Ha nem óvatosan nyitja ki a csomagolást, például éles késsel vagy egyéb éles/hegyes tárggyal fennáll a veszélye, hogy megsérti a szerkezeti elemet. A részegységek kicsomagolását követően ellenőrizze, hogy minden szerkezeti elem megfelelő mennyiségben áll-e rendelkezésre.
A bevonat karcolásának megakadályozása érdekében helyezze az egyes alkatrészeket egy takaróra vagy hasonlóra.
Ellenőrizze, hogy az egyes szerkezeti elemek kifogástalan állapotúak vagy sérültek-e. Ha igen, ne használja a sérült, deformált szerkezeti elemeket.
Az összeszerelés és a szerelés során mindig viseljen biztonsági ruházatot. Az alapfelszereléshez tartozik a biztonsági lábbeli, védőkesztyű, védőszemüveg és a sisak.
Ne erősen szeles vagy esős napon állítsa fel a fedett tároló.
Győződjön meg arról, hogy a szerkezeti elemek nem érintkeznek elektromos vezetékkel.
A csomagolást, műanyag tasakot vagy a védőfóliát szakszerűen ártalmatlanítsa és tartsa azokat gyerekektől távol, fulladásveszély!
A fedett tároló egyenes felületre állítsa.
Győződjön meg arról, hogy az összeszerelés során ne tartózkodjanak gyerekek a veszélyzónában.
Ne helyezze a fedett tároló olyan területekre, ahol azt erős vagy folyamatos szél éri.
Személyes biztonsága érdekében ne szerelje össze a fedett tároló, ha fáradt, alkoholt fogyasztott vagy kábítószer hatása alatt áll stb., illetve ha úgy érzi, szédül vagy rosszul érzi magát.
Ha létrát vagy elektromos készüléket használ, győződjön meg arról, hogy betartja a felhasználásra vonatkozó gyártói adatokat. A tűzveszély miatt forró készülékek, például grillsütő, fűtőkészülékek stb. nem használhatók vagy tárolhatók a fedett tároló! Rossz idő vagy zivatar esetén soha ne álljon a fedett tároló vagy a fedett tároló mellé.
Fennáll a villámcsapás veszélye.

ÁPOLÁS ÉS ÁLLAGMEGÓVÁS:

Tisztítsa meg rendszeresen a felületet. Amennyiben a felületen karcolást észlel, megfelelő lakk segítségével azonnal távolítsa el azt.
Ne használjon maró tisztítószert, fém- vagy nejlonsörtéjű kefét, valamint éles vagy fém segédeszközt, például kést vagy spatulát. Tisztításhoz puha sörtét használjon. Használjon hideg, tiszta vizet.

SZERSZÁM ÉS FELSZERELÉS:

Biztonsági ruházat (biztonsági lábbeli, védőkesztyű, védőszemüveg, sisak stb.)
Vízmérték
Hosszmérő és szögmérő (legalább 5 m)
Kétágú létra (kb. 1,5 m magas)
Csavar- vagy racsnis kulcsot (10 mm és 14 mm)
Akkumulátoros csavarhúzó és fúrógép különböző rátétel
Csavarhúzó
Tollak a jelöléshez (lemosható/eltávolítható)
Tömítőanyag
(nem tartozik a készülékhez mellékelt tartozékok közé)

HU

A CSOMAGOLÁS ÁRTALMATLANÍTÁSA:

A csomagolást fajtánként szétválogatva ártalmatlanítsa.
A hullámpapír és a kartonpapír ártalmatlanítása papírhulladékként, és a fóliát vigye a megfelelő gyűjtőhelyre

A MULTIFUNKCIÓS BEÁLLÓ ÁRTALMATLANÍTÁSA:

A fedett tároló ártalmatlanításánál ügyeljen az Ön országában vagy tartományában az ártalmatlanításra vonatkozóan érvényes irányelvekre, törvényekre és rendelkezésekre.

HU

MÉRETEK

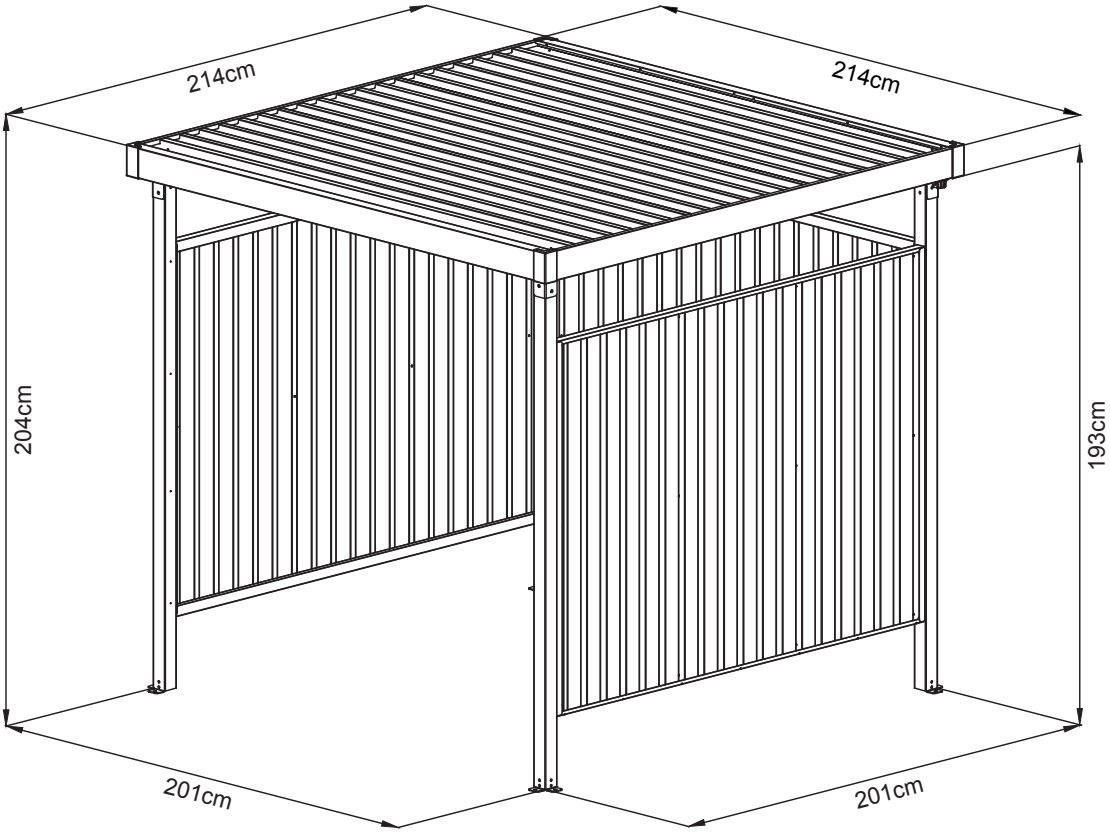

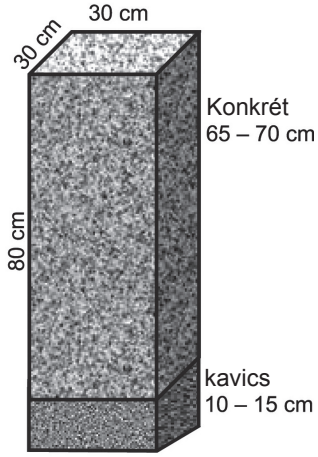

ALAP

SZIMBÓLUMOK MAGYARÁZATA

részletes nézet/ oldalnézet

ügyeljen a tájolásra

hátoldal

ALKATRÉSZLISTA

SZ.	ALKATRÉSZ	MENNYISÉG
K2		4
K7	1980mm	4
K4		4
K8	2000mm	4
13	2002mm	1
K16		4
20	2136mm	2
17L	2140mm	1
17R	2140mm	1
GC	120mm	4
2	1881mm	3
2-1	1881mm	3
22	2049mm	2

SZ.	ALKATRÉSZ	MENNYISÉG
7	1400mm	6
P1	1400mm	9
P11	2112mm	3
P6	2112mm	2
GS		2
S3		72
S4		75
F1		180
F2		16
F4		4
F5		28
F6		18

HU

SZERELÉS ÁTTEKINTÉSE

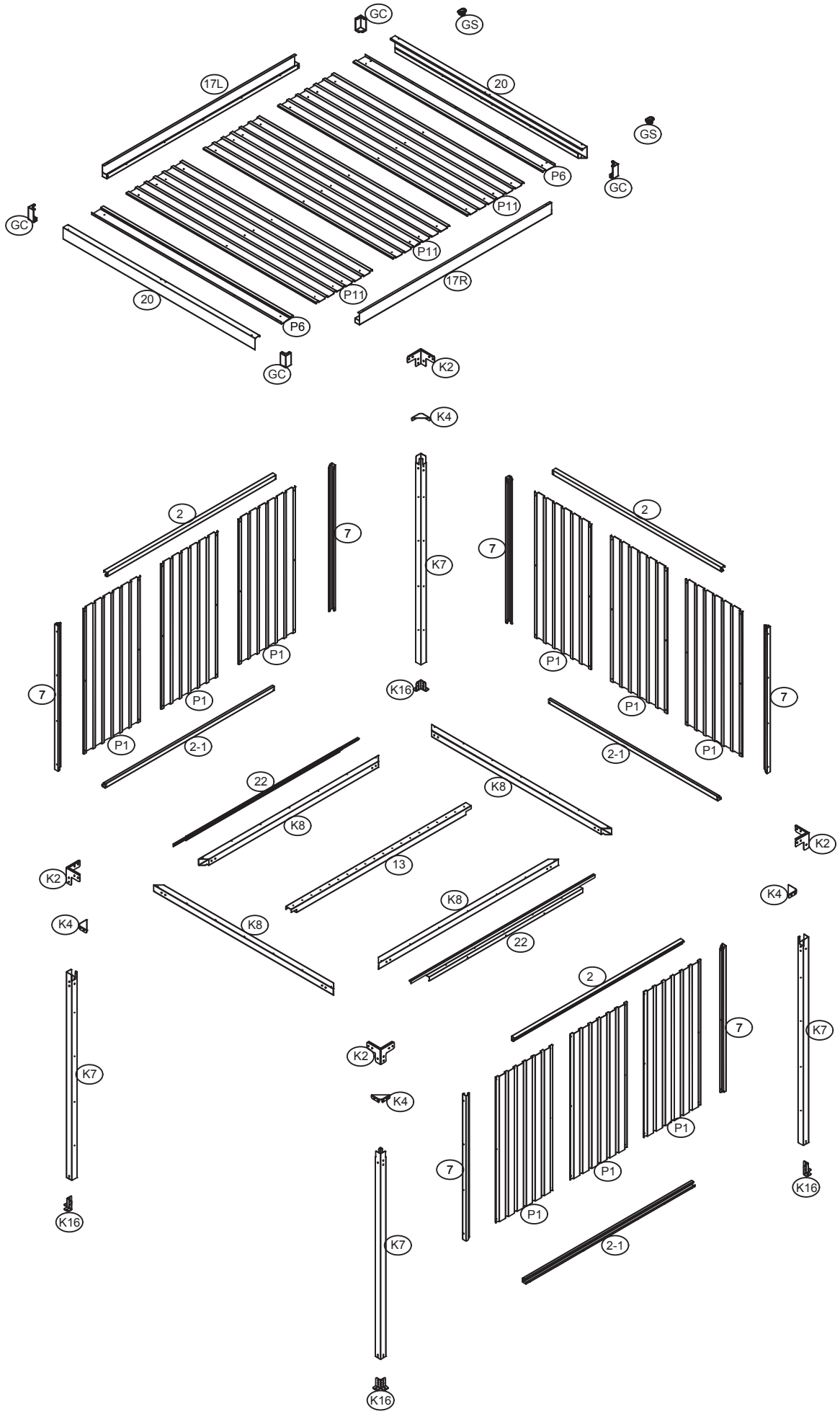

HU

floraworld®
LEBEN IM GARTEN

Nr. art. 012861

Elmar Jung GmbH & Co. KG
Am Blücherflöz 1
D-66538 Neunkirchen, Germany

ADĂPOST MULTIFUNCȚIONAL
INSTRUCȚIUNI DE ASAMBLARE

Dimensiuni: L x l x H 214 x 214 x 204 cm

RO

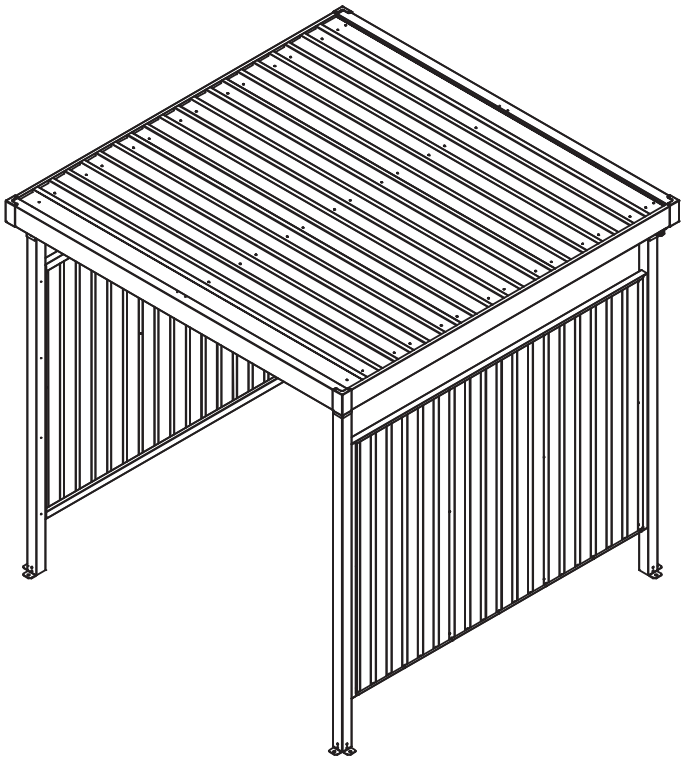

UTILIZARE CONFORM DESTINAȚIEI PREVĂZUTE

Adăpost multifuncțional este concepută pentru utilizare în exterior. Nu este destinată adăpostirii oamenilor sau animalelor și nici depozitării de substanțe periculoase. Adăpost multifuncțional nu este adecvată pentru uz comercial. Orice altă utilizare sau modificare a adăpost multifuncțional este considerată utilizare necorespunzătoare și poate cauza pericole semnificative.

INDICAȚIE

Citiți cu atenție instrucțiunile de asamblare înainte de a începe asamblarea al adăpost.
Se aplică în special instrucțiunilor de siguranță.
Altfel, vă puteți răni sau puteți deteriora dispozitivul.
Adăpost nu este un obiect pe care se pot cățăra copiii și nici scară. Există riscul de răsturnare.
Asigurați-vă că toate piesele componente sunt disponibile în cantitatea prevăzută.
Urmați pașii de asamblare individuali și în ordinea corectă, așa cum sunt precizate în aceste instrucțiuni.
Vă rugăm să nu omiteți niciun pas și să nu scurtați succesiunea lor.
Păstrați instrucțiunile de asamblare într-un loc sigur, pentru a le putea recupera cu ușurință mai târziu.

INFORMAȚII GENERALE

Înainte de a începe montajul, asigurați-vă că sunt respectate directivele/legile aplicabile pentru dumneavoastră.
Planificați între 330 și 360 de minute pentru montaj.
Sunt necesare minim 4 persoane. Înainte de începerea lucrului, verificați dacă toate piesele sunt disponibile în cantitatea corectă. Folosiți o suprafață liberă, însorită, fără crengi deasupra, pentru montaj.
Verificați piesele individuale înainte de începerea montajului, pentru integritate, și așezați-le astfel încât să fie ușor de luat în timpul lucrului.
Se recomandă păstrarea pieselor mici, precum șuruburile, piulițele etc. într-o cutie, pentru a evita pierderea acestora.
Nu folosiți în niciun caz adăpost ca suport pentru legume, plante agățătoare sau în ghiveci și fructe, și nici ca uscător pentru haine.
Nu permiteți adăpost să fie acoperită de zăpadă și frunze. **Capacitatea portantă max. este de 100 kg/m².**
Utilizați adăpost exclusiv conform descrierii din aceste instrucțiuni pentru montaj.
Producătorul sau comerciantul nu își asumă răspunderea pentru daune survenite în urma utilizării neconforme sau greșite. Nu așezați adăpost direct pe iarbă sau pe un teren denivelat.
Asigurați-vă că solul este adecvat, portant, orizontal și stabil. Recomandăm ancorarea sigură a adăpost în pământ.
Asigurați-vă că toate șuruburile sunt strânse și că rama este corect orientată și orizontală. Verificați regulat că toate șuruburile sunt strânse bine și ajustați-le dacă este necesar.
Unele componente metalice sunt prevăzute cu o folie de protecție. Această folie trebuie să fie îndepărtată cu grijă înainte de începerea montajului.

RO

INDICAȚII DE SIGURANȚĂ

Nu vă așezați niciodată direct pe acoperiș, există pericolul de a-l suprasolicita. Valabil și în timpul montajului sau curățării.
Există un pericol pentru copii și persoanele cu capacități fizice, senzoriale sau mentale reduse (de ex. persoane extenuate, cu dizabilități parțiale, cu vârste înaintate și capacități fizice și mentale reduse) sau cu experiență și cunoștințe reduse (de ex. copii mai mari). La montajul adăpost se folosesc piese mici, cum ar fi șuruburile și piulițele, care prezintă risc de înghițire și sufocare.
Adăpost se poate construi doar de către persoane cu expertiză suficientă, nu de către copii sau persoane cu capacități spirituale sau motrice reduse, sau cu o experiență redusă.
Manevrarea inadecvată a adăpost poate provoca răniri sau deteriorări ale obiectelor.
Când despachetați piesele componente individuale, atenție la ambalaj. **Există un pericol de rănire generat de muchiile ascuțite.** Piesele individuale sunt confecționate din metal și sunt grele. În cazul deschiderii neglijente a ambalajului, de exemplu folosind un cuțit ascuțit sau un alt obiect ascuțit/tăios prezintă pericolul de a deteriora piesele componente. După despachetare, verificați dacă toate piesele individuale sunt în cantitatea corespunzătoare.
Așezați piesele individuale pe o suprafață plană, pentru a evita zgârierea.
Verificați dacă piesele individuale sunt în stare bună sau dacă prezintă deteriorări, caz în care vă rugăm să nu folosiți piesele deteriorate sau deformate.
În timpul asamblării și montajului, vă rugăm să purtați permanent îmbrăcăminte de protecție. Echipamentul de bază include încălțăminte de siguranță, mănuși, ochelari de protecție și cască.
Nu instalați adăpost în zile cu mult vânt sau ploioase.
Asigurați-vă că piesele componente nu ating niciun cablu sub tensiune.
Eliminați corespunzător ambalajul, punga de plastic sau foliile de protecție, și păstrați-le în locuri în care nu au acces copiii. Prezintă risc de sufocare!
Așezați adăpost pe o suprafață plată.
Asigurați-vă că, în timpul montajului, nu sunt prezenți copii în zona de pericol.
Nu amplasați adăpost în zone care sunt expuse vântului puternic sau de durată.
Pentru siguranța personală, nu construiți adăpost când sunteți obosit, ați consumat alcool sau sunteți în stare de ebrietate, resp. dacă vă simțiți amețit sau vă este rău.
Dacă utilizați cabluri sau dispozitive electronice, asigurați-vă că respectați indicațiile producătorului.
Dispozitivele fierbinți, cum ar fi grătarele, dispozitivele de încălzir, arzătoarele etc. nu se vor folosi în adăpost și nici nu vor fi depozitate acolo - pericol de incendiu! Pe vreme rea sau în condiții meteorologie nefavorabile, nu stați în interiorul sau în proximitatea adăpost. Există riscul să fiți lovit de fulger.

ÎNTREȚINERE ȘI ÎNGRIJIRE

Curățați regulat suprafețele. Dacă remarcați zgârieturi pe suprafețe, înlăturați-le imediat folosind un lac corespunzător.
Nu utilizați agenți de curățare agresivi, perii cu fire metalice sau de nailon, nici ustensile ascuțite sau metalice, cum ar fi lame ori spatule. Pentru curățare, folosiți perii moi. Folosiți apă rece, curată.

UNELTE ȘI ECHIPAMENT

Îmbrăcăminte de protecție (mănuși, încălțăminte, ochelari, cască etc.)
Nivelă
Aparat pentru măsurarea lungimii și a unghiurilor (minim 5 m)
Scară (cca. 1,5 m înălțime)
Șurub sau cheie cu clichet 10 mm și 14 mm
Șurubelniță electrică și bormașină cu diferite atașamente
Șurubelniță
Creioane pentru marcare (lavabile/nepermanente)
Material pentru etanșare
(nu sunt incluse în pachet)

RO

ELIMINAREA AMBALAJULUI

Eliminați corespunzător ambalajul.
Cartonul și hârtia se elimină ca hârtie veche, iar pentru folii puteți apela la centrele de reciclare.

ELIMINAREA ADĂPOST MULTIFUNCȚIONAL

La eliminarea adăpost, vă rugăm să respectați directivele, legile și reglementările aplicabile în țara sau în regiunea dumneavoastră.

DIMENSIUNI

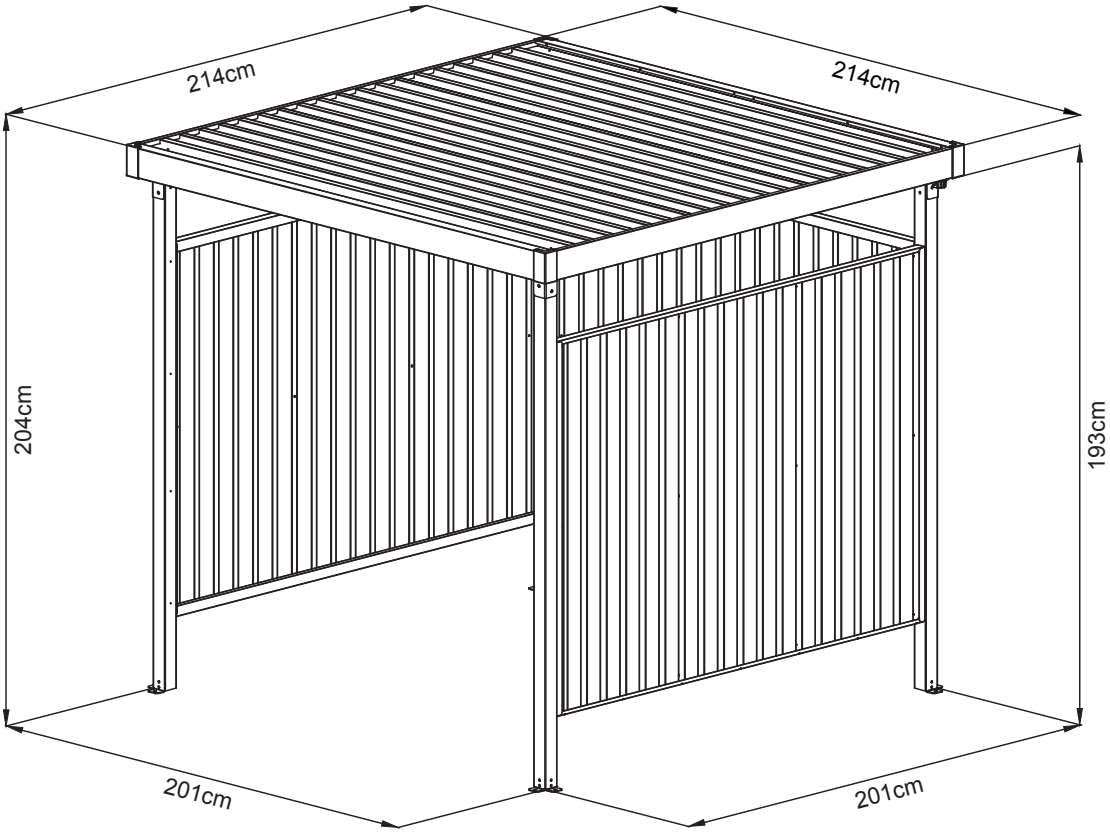

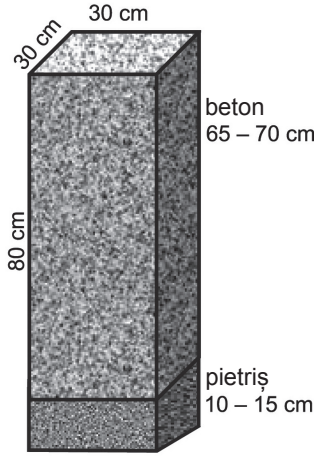

FUNDAȚIE

RO

EXPLICAREA SIMBOLURILOR

vedere în detaliu/ din lateral

atenție la orientare

partea din spate

LISTĂ DE PIESE

NR.	PIESĂ	CANTITATE
K2		4
K7	1980mm	4
K4		4
K8	2000mm	4
13	2002mm	1
K16		4
20	2136mm	2
17L	2140mm	1
17R	2140mm	1
GC	120mm	4
2	1881mm	3
2-1	1881mm	3
22	2049mm	2

NR.	PIESĂ	CANTITATE
7	1400mm	6
P1	1400mm	9
P11	2112mm	3
P6	2112mm	2
GS		2
S3		72
S4		75
F1		180
F2		16
F4		4
F5		28
F6		18

RO

PRIVIRE DE ANSAMBLU MONTAJ

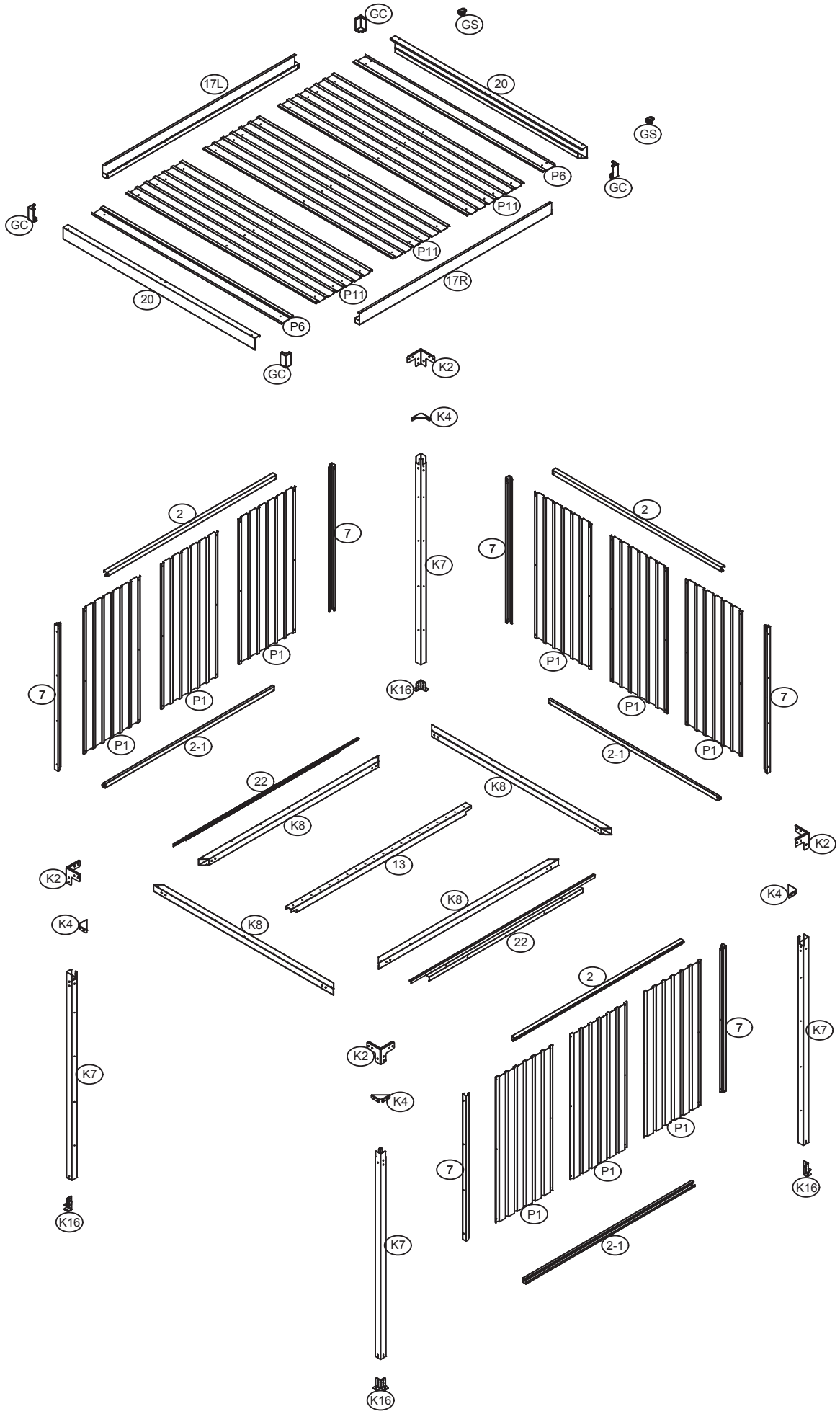

RO

floraworld®
LEBEN IM GARTEN

izdelek št. 012861

Elmar Jung GmbH & Co. KG
Am Blücherflöz 1
D-66538 Neunkirchen, Germany

VEČNAMENSKI NADSTREŠEK
NAVODILA ZA SESTAVLJANJE

Mere: D × Š × V: 214 x 214 x 204 cm

SL

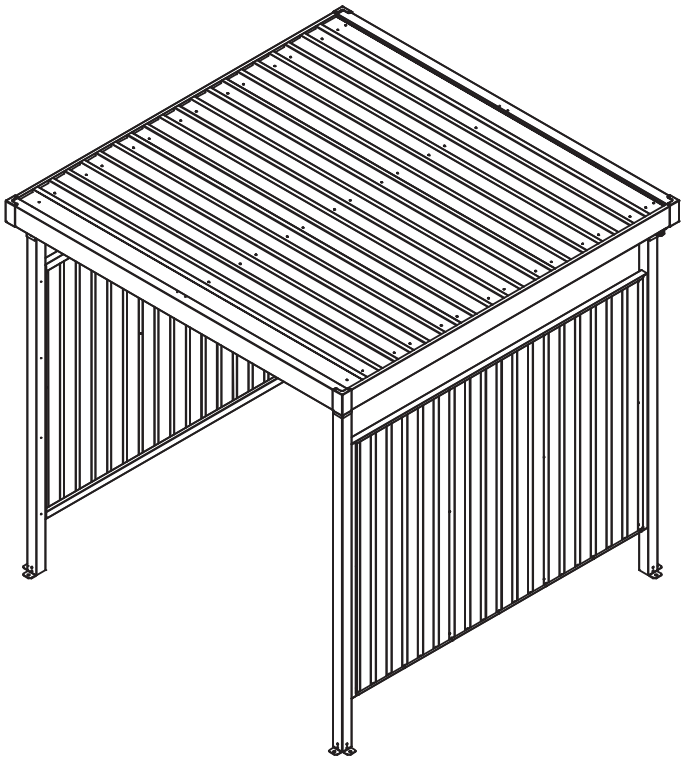

PRAVILNA UPORABA:

Večnamenski nadstrešek je zasnovana za zunanjo uporabo. Ni primerna za bivanje ljudi ali živali ali za shranjevanje nevarnih snovi. Večnamenski nadstrešek ni primerna za komercialno uporabo. Kakršna koli druga raba ali spreminjanje večnamenski nadstrešek se šteje za nepravilno uporabo in lahko povzroči veliko nevarnost.

NAPOTEK:

Skrbno preberite navodila za sestavljanje, preden začnete s sestavljanjem večnamenski nadstrešek.
To še zlasti velja za varnostne napotke.
V nasprotnem primeru lahko poškodujete sebe ali večnamenski nadstrešek.
Večnamenski nadstrešek ni plezalno ogrodje za otroke in ogrodje za rast rastlin.
Obstaja nevarnost preobremenitve.
Prepričajte se, da so vsi potrebni sestavni deli na voljo v navedenih količinah.
Posamezne korake sestavljanja izvajajte zaporedoma in v navedenem vrstnem redu, kot je navedeno v teh navodilih.
Nobenega od navedenih korakov ne izpustite ali ga skrajšajte.
Navodila za sestavljanje hranite na varnem mestu, da lahko do njih znova dostopate v prihodnosti.

SPLOŠNE INFORMACIJE:

Preden začnete izvajati montažo, se prepričajte, da so upoštevane zadevne smernice/zakoni, in preverite, ali je treba pridobiti dovoljenja. Za montažo načrtujte najmanj 330–360 minut.
Za montažo so potrebne vsaj 4 osebe. Pred začetkom dela se prepričajte, da so prisotni vsi deli, in sicer v pravilnih količinah. Za sestavljanje uporabite sončno površino na prostem, nad katero ni vej. Večnamenski nadstrešek je treba sestaviti na trdnem temelju.
Pred začetkom montaže preglejte posamezne sestavne dele glede nepoškodovanosti in jih odložite tako, da je med delom do sestavnih delov mogoče dostopati brez težav. Najbolje je, če majhne dele, kot so vijaki, matice itd., hranite v posodi, tako da jih ne izgubite. Večnamenski nadstrešek nikakor ne uporabljajte kot oporo za stročnice, plezalke in ovijalke, sadje, zelenjavo ali kot držalo za vrv za perilo.
Poskrbite, da na večnamenski nadstrešek ni snega in listja. **Najv. nosilnost je 100 kg/m².**
Nikoli ne stojte na večnamenski nadstrešek. Večnamenski nadstrešek uporabljajte izključno tako, kot je opisano v teh navodilih za montažo. Proizvajalec ali trgovec ne prevzema nobene odgovornosti za škodo, ki nastane zaradi nenamenske ali nepravilne uporabe. Poskrbite za ustrezno, vzdržljivo in stabilno podlago. Preverite, ali so priloženi vijaki in mozniki za talno montažo primerni za vaše lokalne pogoje; če niso, jih ne uporabljajte. V tem primeru kupite primerne vijake in moznike. **Nekateri kovinski deli so opremljeni z zaščitno folijo. To folijo je treba pred začetkom vgradnje previdno odstraniti.**

SL

VARNOSTNI NAPOTKI:

Nikoli ga ne postavljajte neposredno na strešno površino, obstaja nevarnost preobremenitve. Tudi ne v času montaže ali za čiščenje.
Obstaja nevarnost za otroke in osebe z zmanjšanimi fizičnimi, zaznavnimi ali duševnimi sposobnostmi (npr. osebe, ki so preutrujene, delno invalidne osebe, starejše osebe z zmanjšanimi fizičnimi in duševnimi sposobnostmi) ali pomanjkanjem znanja in izkušenj (npr. starejši otroci).
Pri montaži večnamenski nadstrešek se uporabljajo majhni deli, kot so vijaki in matice, na podlagi česar obstaja nevarnost zadušitve, če se jih zaužije.
Večnamenski nadstrešek smejo sestavljati le strokovnjaki in ne otroci ali osebe z zmanjšanimi duševnimi ali motoričnimi sposobnostmi ali osebe s pomanjkanjem izkušenj.
Zaradi nepravilnega ravnanja z večnamenski nadstrešek lahko pride do telesnih poškodb ali materialne škode.
Pri jemanju posameznih sestavnih delov iz embalaže bodite previdni. **Obstaja nevarnost telesnih poškodb zaradi ostrih robov.** Posamezni sestavni deli so izdelani iz kovine in so zaradi tega težki.
Pri neprevidnem odpiranju embalaže, npr. z ostrim nožem ali drugim ostrim/koničastim predmetom, obstaja nevarnost poškodb sestavnih delov.
Po jemanju sestavnih delov iz embalaže preverite, ali so vsi sestavni deli na voljo v pravilnih količinah. Posamezne dele odložite na odejo ali podobno podlago, da preprečite raze na premazu. Preverite, ali so posamezni sestavni deli v brezhibnem stanju, oz. preverite, ali so na njih poškodbe, v primeru česar poškodovanih, deformiranih delov ne uporabljajte. Med sestavljanjem in montažo nosite vedno varnostna oblačila. Med osnovno opremo sodijo zaščitna obutev, zaščitne rokavice, zaščitna očala in čelada.
Večnamenski nadstrešek ne nameščajte ob dneh, ko piha močan veter ali pada dež. Ne plezajte po večnamenski nadstrešek in ne stojte na njej, saj lahko padete in se poškodujete.
Poskrbite, da se sestavni deli ne dotikajo nobenih električnih kablov. Pri pritrjevanju nosilcev pazite, da po tleh niso speljane nobene cevi ali kabli, ki bi lahko bili pri vrtanju poškodovani.
Na večnamenski nadstrešek se ne naslanjajte, dokler je ne montirate pravilno in zasidrate v tla.
Embalažo, plastične vrečke ali zaščitne folije pravilno zavrzite in jih hranite zunaj dosega otrok, saj obstaja nevarnost zadušitve.
Večnamenski nadstrešek postavite na ravno površino.
Prepričajte se, da med montažo na območju nevarnosti ni otrok.
Večnamenski nadstrešek ne postavljajte na območjih, ki so izpostavljena močnim ali stalnim vetrovom.
Zaradi osebne varnosti ne sestavljajte večnamenski nadstrešek, če ste utrujeni, pod vplivom alkohola ali mamil oz. če imate vrtoglavico ali se ne počutite dobro.
Če uporabljate lestve ali elektronske naprave, se prepričajte, da upoštevate navedbe posameznih proizvajalcev glede uporabe. Vročih naprav, kot so žari, grelne naprave, gorilniki itd., ni dovoljeno uporabljati ali skladiščiti v večnamenski nadstrešek, saj obstaja nevarnost požara.

NEGA IN VZDRŽEVANJE:

Površine redno čistite. Če na površinah opazite raze, jih takoj odstranite s primernim lakom.
Ne uporabljajte nobenih agresivnih čistilnih sredstev, krtač s kovinskimi ali najlonskimi ščetinami ter ostrih ali kovinskih predmetov, kot so noži ali lopatice. Za čiščenje uporabljajte krtače z mehkimi ščetinami.
Uporabljajte hladno, čisto vodo.

ORODJA IN OPREMA:

Varnostna oblačila (zaščitna obutev, zaščitne rokavice, zaščitna očala, čelada itd.)
Vodna tehtnica
Merilnik dolžine in protractor (vsaj 5 m)
Lestev (visoka pribl. 1,5 m)
Vijačni ključ ali raglja (10 mm in 14 mm)
Akumulatorski izvijač in vrtalnik z razl. nastavki
Izvijač
Svinčniki za označevanje (pralni/možnost odstranjevanja)
Tesnilni material
(ni priloženo kompletu)

SL

ODLAGANJE EMBALAŽE MED ODPADKE:

Embalažo odložite med odpadke ločeno po vrstah materialov.
Lepenko in karton zavrzite kot odpadni papir, folije pa oddajte na ustreznem zbirnem mestu.

ODLAGANJE VEČNAMENSKI NADSTREŠEK MED ODPADKE:

Pri odlaganju večnamenski nadstrešek med odpadke upoštevajte veljavne smernice, zakone in druge določbe v zvezi z odlaganjem opreme med odpadke v svoji državi ali zvezni državi.

DIMENZIJE

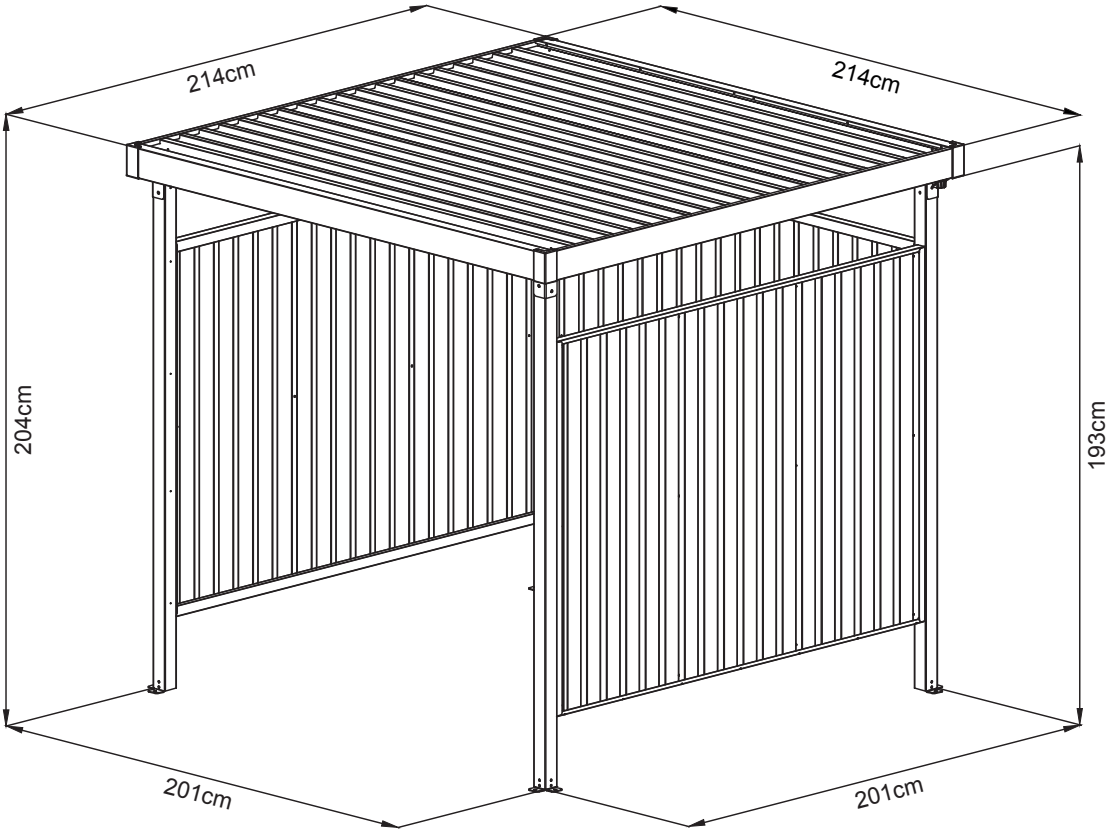

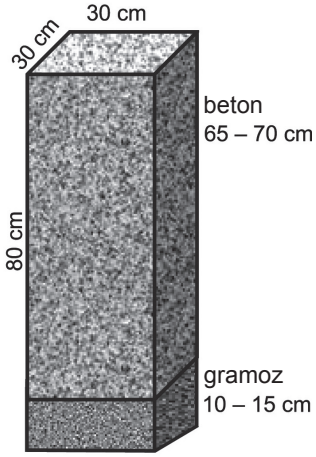

TEMELJ

SL

RAZLAGA SIMBOLOV

Podrobni pogled/ pogled s strani

Pazite na izravnavo

Hrbtna stran

SEZNAM DELOV

ŠT.	DEL	KOLIČINA
K2		4
K7	1980mm	4
K4		4
K8	2000mm	4
13	2002mm	1
K16		4
20	2136mm	2
17L	2140mm	1
17R	2140mm	1
GC	120mm	4
2	1881mm	3
2-1	1881mm	3
22	2049mm	2

ŠT.	DEL	KOLIČINA
7	1400mm	6
P1	1400mm	9
P11	2112mm	3
P6	2112mm	2
GS		2
S3		72
S4		75
F1		180
F2		16
F4		4
F5		28
F6		18

SL

PREGLED ZA MONTAŽO

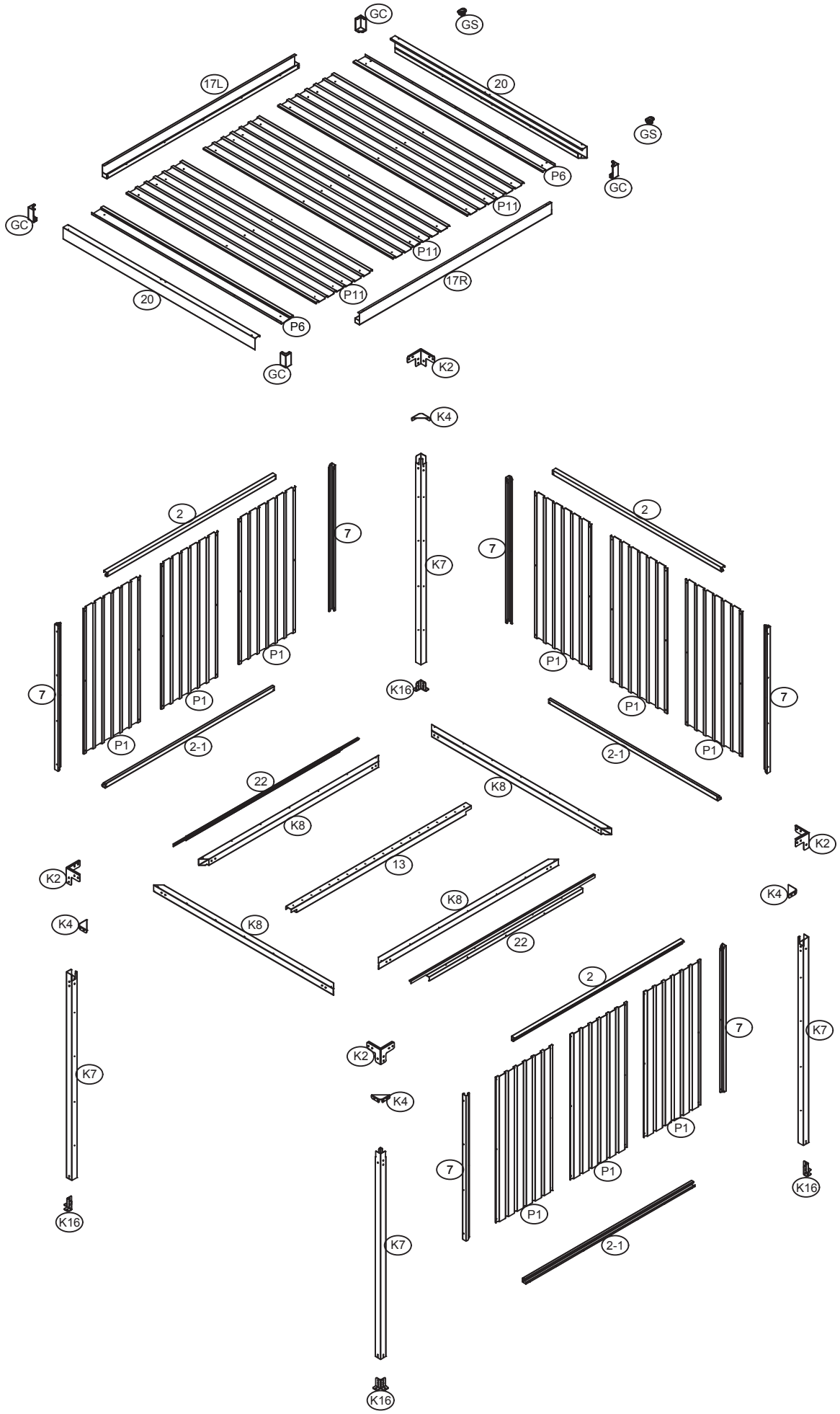

SL

floraworld®
LEBEN IM GARTEN

Č. 012861

Elmar Jung GmbH & Co. KG
Am Blücherflöz 1
D-66538 Neunkirchen, Germany

MULTIFUNKČNÍ PŘÍSTŘEŠEK
NÁVOD PRO MONTÁŽ

Rozměry: D x Š x V 214 x 214 x 204 cm

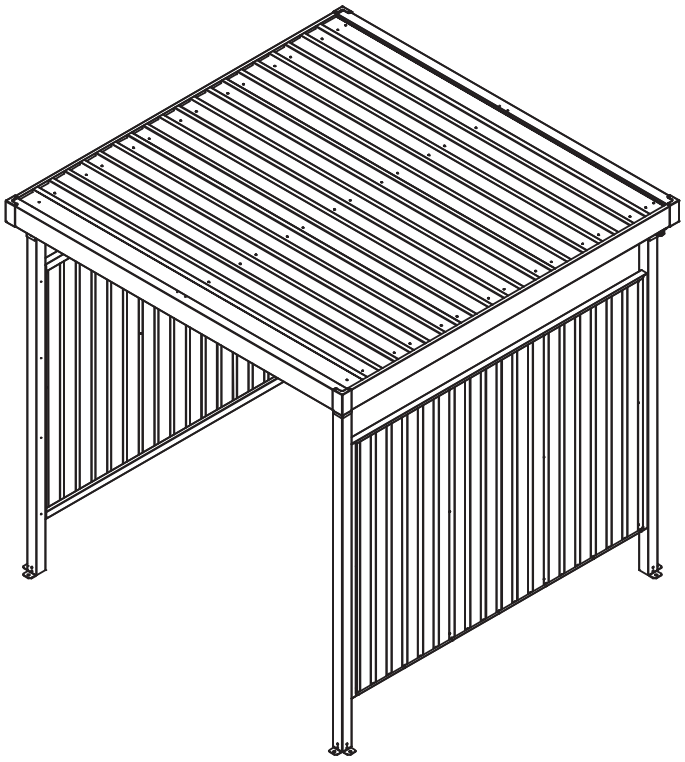

CZ

POUŽITÍ V SOULADU S URČENÍM:

Multifunkční přístřešek je určen pro venkovní použití. Není vhodný pro ubytování osob nebo zvířat ani pro skladování nebezpečných látek. Multifunkční přístřešek není vhodný pro komerční využití. Jakékoli jiné použití nebo úpravy multifunkční přístřešek se považuje za použití v rozporu s určením a může způsobit značné nebezpečí.

UPOZORNĚNÍ:

Před zahájením montáže multifunkční přístřešek si pečlivě přečtěte montážní pokyny.
To se týká především bezpečnostních pokynů.
V opačném případě byste se mohli zranit nebo poškodit multifunkční přístřešek.
Multifunkční přístřešek není lezeckým rámem pro děti a není lezeckou pomůckou.
Hrozí nebezpečí přetížení.
Ujistěte se, že všechny požadované komponenty jsou k dispozici v určeném množství.
Jednotlivé montážní kroky provádějte jeden po druhém a v pořadí uvedeném v tomto návodu.
Nevynechte žádný z uvedených kroků ani je nezkracujte.
Návod pro montáž uschovejte na bezpečném místě, abyste jej v budoucnu mohli využít.

VŠEOBECNÉ INFORMACE:

Než začnete s montáží, ujistěte se, že jsou dodržovány platné směrnice/ zákony nebo zda jsou vyžadována povolení.
Pro montáž si naplánujte minimálně 330–360 minut.
Pro montáž je zapotřebí minimálně 4 osob.
Před zahájením práce zkontrolujte, zda jsou všechny díly k dispozici ve správném množství.
K montáži zvolte volnou, slunnou plochu bez přečnívajících větví. Multifunkční přístřešek musí být postaven na pevném z ákladu. Před zahájením montáže zkontrolujte, zda jsou jednotlivé konstrukční díly neporušené, a položte je tak, aby byly během práce snadno dostupné.
Nejlepší je uchovávat malé části, jako jsou šrouby, matice atd., v misce tak, aby nedošlo k jejich ztrátě.
Multifunkční přístřešek v žádném případě nepoužívejte jako pomůcku pro popínání luštěnin, popínavých rostlin, ovoce, zeleniny nebo jako držák na prádelní šňůru.
Z multifunkční přístřešek odstraňujte sníh a spadané listí. **Max. nosnost 100 kg/m².**
Na multifunkční přístřešek nikdy nevystupujte. Multifunkční přístřešek používejte pouze tak, jak je to popsáno v tomto montážním návodu. Výrobce nebo prodejce nepřebírá žádnou odpovědnost za škody způsobené nesprávným použitím nebo použitím v rozporu s určeným účelem. Zajistěte vhodný, nosný a stabilní podklad.
Zkontrolujte šrouby a hmoždinky dodané pro montáž do podkladu, zda jsou vhodné pro místní podmínky, pokud ne, nepoužívejte je!
V takovémto případě kupte vhodné šrouby a hmoždinky. **Některé kovové díly jsou opatřeny ochrannou fólií. Tuto fólii je nutno před zahájením montáže opatrně odstranit.**

CZ

BEZPEČNOSTNÍ POKYNY:

Nikdy nestoupejte přímo na plochu střechy, hrozí nebezpečí přetížení. To platí i během montáže a čištění.
Hrozí nebezpečí pro děti a osoby s omezenými fyzickými, smyslovými nebo mentálními schopnostmi (např. unavení lidé, částečně zdravotně postižení lidé, starší lidé se sníženou fyzickou a duševní schopností) nebo nedostatkem zkušeností a znalostí (např. starší děti).
Při montáži multifunkční přístřešek se používají malé části, jako jsou šrouby a matice, které při spolknutí představují nebezpečí udušení.
Multifunkční přístřešek mohou postavit pouze kvalifikované osoby, nikoli děti nebo osoby s omezenými intelektuálními nebo motorickými dovednostmi nebo nedostatkem zkušeností.
Nesprávné zacházení s multifunkční přístřešek může způsobit zranění nebo materiální škody.
Při vybalování jednotlivých konstrukčních dílů z obalu buďte opatrní. **Hrozí nebezpečí poranění o ostré hrany**.
Jednotlivé komponenty jsou vyrobeny z kovu a jsou proto těžké.
Pokud je obal otevřen neopatrně, například ostrým nožem nebo jiným ostrým/špičatým předmětem, může dojít k poškození jednotlivých součástí.
Po vybalení součástí zkontrolujte, zda jsou všechny jednotlivé díly k dispozici ve správném množství. Jednotlivé díly položte na deku a podobně, abyste zabránili poškrábání horních vrstev.
Zkontrolujte, zda jsou jednotlivé konstrukční díly v perfektním stavu nebo zda nevykazují známky poškození, v takovém případě poškozené a deformované součásti nepoužívejte.
Během výstavby a montáže vždy noste ochranný oděv. K základnímu vybavení patří bezpečnostní obuv, ochranné rukavice, ochranné brýle a helma.
Výstavbu multifunkční přístřešek neprovádějte ve velmi větrných nebo deštivých dnech. Po multifunkční přístřešek nešplhejte a nevystupujte na něj. Mohli byste spadnout a zranit se.
Ujistěte se, že se komponenty nedotýkají žádných napájecích kabelů. Při připevňování podstavců se ujistěte, že na podlaze nejsou trubky nebo kabely, které by se mohly během vrtání poškodit.
O multifunkční přístřešek se neopírejte, dokud není správně nainstalován a ukotven k podlaze.
Obaly, plastové sáčky nebo ochranný fólie řádně zlikvidujte a uchovávejte je mimo dosah dětí, nebezpečí udušení!
Multifunkční přístřešek postavte na rovnou plochu.
Během montáže se ujistěte, že se v nebezpečné oblasti nenacházejí žádné děti.
Přístřešek neumisťujte na místa vystavená silnému nebo trvalému větru.
Pro vaši osobní bezpečnost byste multifunkční přístřešek neměli stavět, pokud jste unavení, opilí nebo intoxikovaní, nebo máte-li závratě nebo není-li vám dobře. Používáte-li žebříky nebo elektronická zařízení, ujistěte se, že dodržujete pokyny výrobce k jejich používání. Horká zařízení, jako jsou grily, ohřívače, hořáky atd., nesmíte pod multifunkční přístřešek provozovat ani skladovat, nebezpečí požáru!

PÉČE A ÚDRŽBA:

Povrch pravidelně čistěte. Pokud si všimnete škrábanců na povrchu, okamžitě je odstraňte pomocí vhodného laku.
Nepoužívejte agresivní čisticí prostředky, kovové nebo nylonové kartáče ani ostré nebo kovové pomůcky, jako jsou nože nebo špachtle. K čištění používejte měkké štětiny.
Použijte studenou, čistou vodu.

NÁŘADÍ A VYBAVENÍ:

Ochranné oděvy (bezpečnostní obuv, ochranné rukavice, ochranné brýle, helma atd.)
Vodováha
Měření délky a úhloměr (nejméně 5 m)
Štafl e (přibližně 1,5 m vysoké)
Šroubový nebo řehtačkový klíč 10 mm a 14 mm
Akumulátorový šroubovák a vrtačka s růz. nástavci
Šroubovák
Tužky pro značení (omyvatelné/ odstranitelné)
Těsnicí materiál
(Není součástí dodávky)

CZ

LIKVIDACE OBALU:

Obaly zlikvidujte do tříděného dopadu.
Karton a lepenka se likvidují jako odpadní papír a fólie
odevzdejte k vhodné recyklaci.

LIKVIDACE MULTIFUNKČNÍ PŘÍSTŘEŠEK:

Při likvidaci zahradního multifunkční přístřešek věnujte pozornost pokynům, zákonům a předpisům týkajícím se likvidace ve vaší zemi nebo státě.

ROZMĚRY

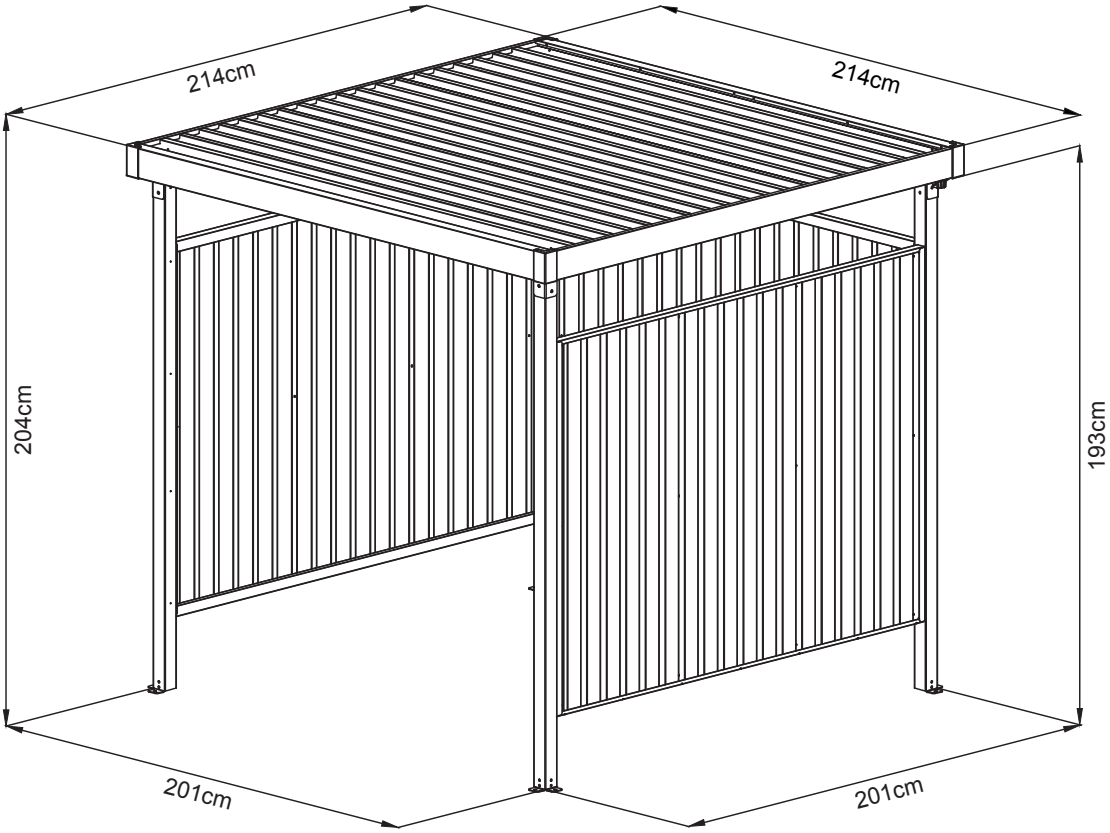

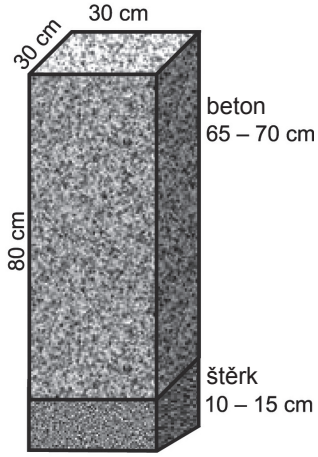

ZÁKLADY

CZ

VYSVĚTLENÍ SYMBOLŮ

etailní pohled/
boční pohled

dbejte na vyrovnání

zadní strana

SEZNAM DÍLŮ

Č.	SOUČÁST	MNOŽSTVÍ
K2		4
K7	1980mm	4
K4		4
K8	2000mm	4
13	2002mm	1
K16		4
20	2136mm	2
17L	2140mm	1
17R	2140mm	1
GC	120mm	4
2	1881mm	3
2-1	1881mm	3
22	2049mm	2

Č.	SOUČÁST	MNOŽSTVÍ
7	1400mm	6
P1	1400mm	9
P11	2112mm	3
P6	2112mm	2
GS		2
S3		72
S4		75
F1		180
F2		16
F4		4
F5		28
F6		18

CZ

MONTÁŽNÍ PŘEHLED

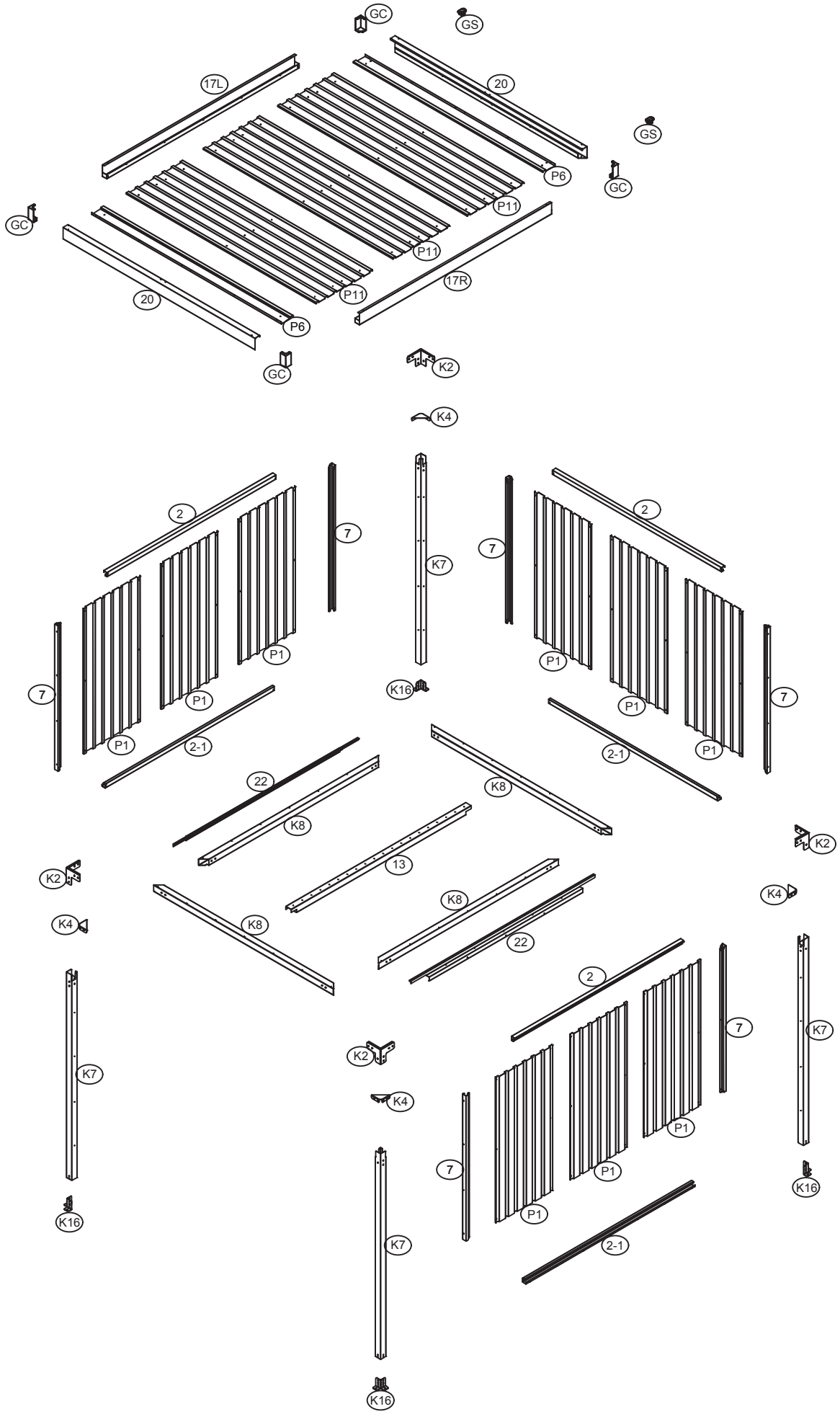

CZ

číslo 012861

Elmar Jung GmbH & Co. KG
Am Blücherflöz 1
D-66538 Neunkirchen, Germany

MULTIFUNKČNÝ PRÍSTREŠOK
NÁVOD NA MONTÁŽ

Rozmery: D x Š x V 214 x 214 x 204 cm

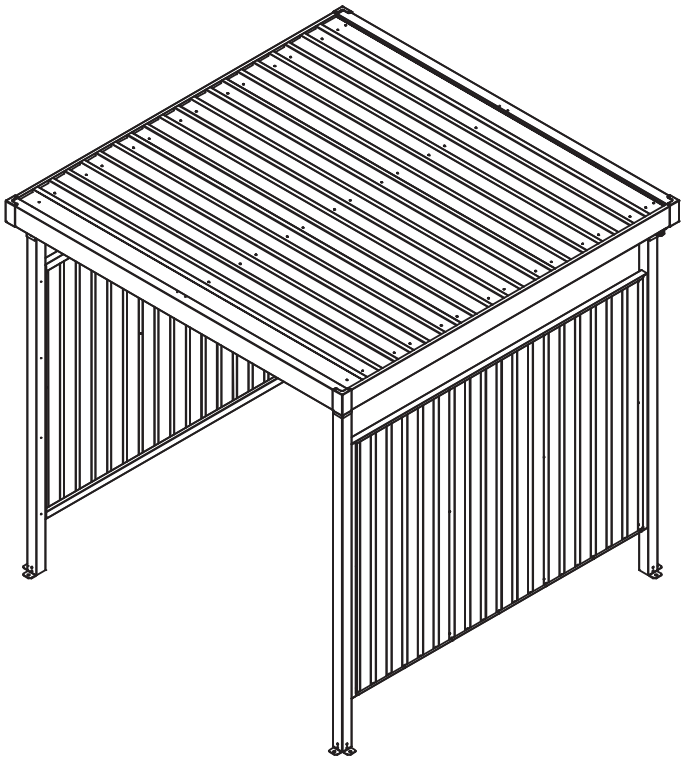

SK

ÚČEL POUŽITIA:

Multifunkčný prístrešok určený na použitie vonku. Nie je vhodný na ubytovanie osôb alebo zvierat ani na skladovanie nebezpečných látok. Multifunkčný prístrešok nie je vhodný na komerčné použitie. Akékoľvek iné použitie alebo zmeny na multifunkčný prístrešok sa považuje za použitie v rozpore s účelom a môže spôsobiť vážne nebezpečenstvá.

UPOZORNENIE:

Pred začatím montáže si pozorne prečítajte návod na montáž.
Dbajte o bezpečnosť a venujte pozornosť najmä bezpečnostným pokynom.
V opačnom prípade by ste sa mohli poraniť alebo poškodiť multifunkčný prístrešok.
Multifunkčný prístrešok nie je preliezka pre deti ani pomôcka na lezenie.
Pozor na riziko preťaženia.
Uistite sa, že všetky požadované diely máte k dispozícii v špecifikovanom množstve.
Jednotlivé kroky montáže vykonávajte jeden po druhom a v špecifikovanom poradí, ako je uvedené v tomto návode.
Nevynechávajte ani neskracujte žiadny z uvedených krokov.
Návod na montáž uschovajte na bezpečnom mieste, aby ste k nemu mali prístup aj neskôr.

VŠEOBECNÉ INFORMÁCIE:

Skôr ako začnete s montážou, uistite sa, že sú pri montáži dodržané príslušné smernice / zákony alebo či sa vyžadujú povolenia. Naplánujte si na montáž minimálne 330 až 360 minút.
K montáži sú potrebné najmenej 4 osoby.
Pred začatím práce skontrolujte, či máte všetky diely v správnom množstve.
Na postavenie použite slnečnú plochu bez vyčnievajúcich vetiev. Multifunkčný prístrešok musí byť postavený na pevnom základe. Pred začatím montáže skontrolujte, či sú jednotlivé diely nedotknuté a položte ich tak, aby boli počas práce ľahko prístupné. Najlepšie je uchovávať malé časti, ako sú skrutky, matice atď. v miske, aby sa nestratili.
Za žiadnych okolností nepoužívajte multifunkčný prístrešok ako opornú konštrukciu na pestovanie strukovín a popínavých rastlín, ovocia, zeleniny alebo ako držiak na šnúru na bielizeň.
Udržujte multifunkčný prístrešok bez snehu a lístia. **Maximálna nosnosť je 100 kg/m².**
Nikdy nevystupujte na multifunkčný prístrešok. Multifunkčný prístrešok používajte iba podľa pokynov v tomto návode na montáž. Výrobca alebo predajca nenesie žiadnu zodpovednosť za škody spôsobené nevhodným alebo nesprávnym použitím. Zabezpečte vhodný, stabilný a stabilný povrch.
Skontrolujte dodané skrutky a hmoždinky, či nie sú vhodné pre vaše miestne podmienky, a v prípade že nie sú, nepoužívajte ich! V takomto prípade zakúpte vhodné skrutky a hmoždinky. **Niektoré kovové časti sú pokryté ochrannou fóliou. Táto fólia musí byť pred zahájením montáže opatrne odstránená.**

BEZPEČNOSTNÉ POKYNY:

Nikdy sa nestavajte priamo na plochu strechy, hrozí nebezpečenstvo preťaženia. Ani počas montáže alebo pri čistení.
Multifunkčný prístrešok predstavuje riziko pre deti a ľudí s obmedzenými fyzickými, zmyslovými alebo mentálnymi schopnosťami (napr. unavení ľudia, čiastočne postihnutí ľudia, starší ľudia so zníženými fyzickými a duševnými schopnosťami) alebo nedostatkom skúseností a znalostí (napr. staršie deti).
Pri montáži multifunkčný prístrešok sa používajú malé diely, ako sú skrutky a matice, ktoré pri prehltnutí predstavujú nebezpečenstvo zadusenia.
Multifunkčný prístrešok môžu montovať iba kompetentné osoby, nie deti alebo osoby s obmedzenými mentálnymi alebo motorickými schopnosťami alebo nedostatkom skúseností.
Nesprávna manipulácia s multifunkčný prístrešok môže viesť k zraneniam alebo poškodeniu majetku.
Venujte zvýšenú opatrnosť vybaľovaniu jednotlivých dielov z obalu. **Ostré hrany predstavujú riziko poranenia.**
Jednotlivé komponenty sú vyrobené z kovu, a preto sú ťažké.
Pri neopatrnom otváraní obalu, napríklad ostrým nožom alebo iným ostrým/špicatým predmetom, môže dôjsť k poškodeniu dielov.
Po vybalení komponentov skontrolujte, či sú všetky jednotlivé diely dostupné v správnom množstve.
Jednotlivé diely položte na prikrývku alebo niečo podobné, aby ste zabránili poškriabaniu laku.
Skontrolujte, či sú jednotlivé diely v bezchybnom stave, či nevykazujú známky poškodenia, v takom prípade nepoužívajte poškodené a zdeformované časti.
Počas stavby a montáže vždy noste ochranný odev. Medzi jeho základné vybavenie patrí bezpečnostná obuv, ochranné rukavice, bezpečnostné okuliare a prilba.
Nemontujte multifunkčný prístrešok vo veľmi veterných alebo daždivých dňoch. Nelezte hore na multifunkčný prístrešok a nestojte na multifunkčný prístrešok, môžete spadnúť a poraniť sa.
Skontrolujte, či sa diely nedotýkajú žiadnych napájacích káblov. Pri pripevňovaní stojana sa uistite, že na podlahe nie sú rúrky ani káble, ktoré by sa mohli počas vŕtania poškodiť.
Neopierajte sa o multifunkčný prístrešok, kým nie je správne nainštalovaný a ukotvený k podlahe.
Obal, plastové vrecúška alebo ochrannú fóliu zlikvidujte správnym spôsobom a uchovávajte mimo dosahu detí, nebezpečenstvo udusenia!
Multifunkčný prístrešok umiestnite na rovný povrch.
Počas montáže skontrolujte, či sa v nebezpečnej zóne nenachádzajú žiadne deti.
Neumiestňujte prístrešok na miesta vystavené silnému alebo trvalému vetru.
Z dôvodu osobnej bezpečnosti by ste nemali multifunkčný prístrešok montovať vtedy, keď ste unavení, opití alebo intoxikovaní, alebo ak máte závraty alebo nepríjemné pocity.
Ak používate rebríky alebo elektronické zariadenia, uistite sa, že dodržiavate pokyny na použitie, odporúčané ich výrobcom. Horúce zariadenia ako grily, ohrievače, horáky atď. sa nesmú prevádzkovať ani skladovať pod multifunkčný prístrešok, nebezpečenstvo požiaru!

STAROSTLIVOSŤ A ÚDRŽBA:

Pravidelne čistite povrch. Ak si všimnete škrabance na povrchu, okamžite ich odstráňte vhodným lakom.
Nepoužívajte agresívne čistiace prostriedky, kefy s kovovými alebo nylonovými štetinami ani ostré alebo kovové nástroje, ako sú nože alebo špachtle. Na čistenie používajte kefy s mäkkými štetinami.
Používajte studenú, čistú vodu.

NÁRADIE A VYBAVENIE:

Ochranné odevy (bezpečnostná obuv, ochranné rukavice, bezpečnostné okuliare, prilba atď.)
Vodováha
Meracie pásmo a Uhlomer (najmenej 5 m)
Rebrík (vysoký približne 1,5 m)
Kľúč alebo račňový kľúč (10 mm a 14 mm)
Akumulátorové skrutky a vŕtačky s príslušenstvom
Skrutkovač
Kolíky na značenie (umývateľné/odnímateľné)
Tesniaci materiál
(nie je súčasťou dodávky)

SK

LIKVIDÁCIA OBALU:

Balenie zlikvidujte podľa jeho typu.
Kartón a lepenku likvidujte ako odpadový papier a fólie odneste do príslušného recyklačného strediska.

LIKVIDÁCIA MULTIFUNKČNÝ PRÍSTREŠOK:

Pri likvidácii multifunkčný prístrešok dbajte o pokyny, zákony a nariadenia týkajúce sa likvidácie vo vašej krajine alebo štáte.

ROZMERY

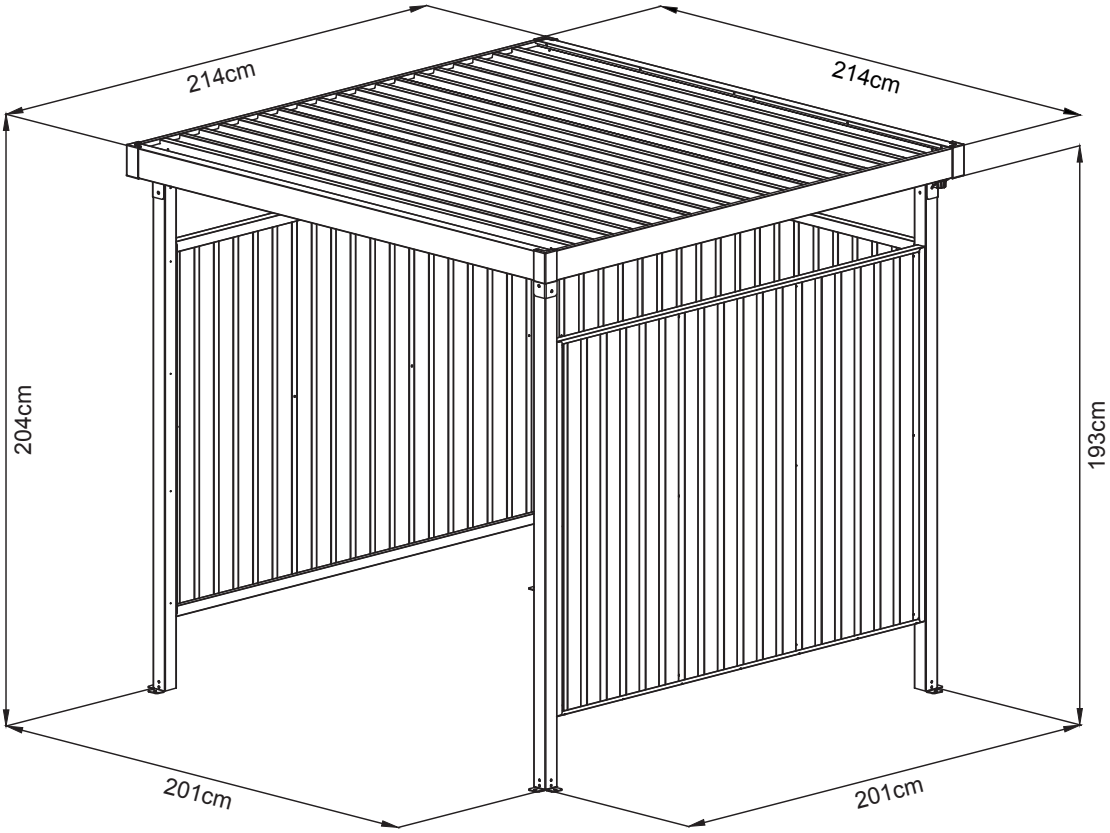

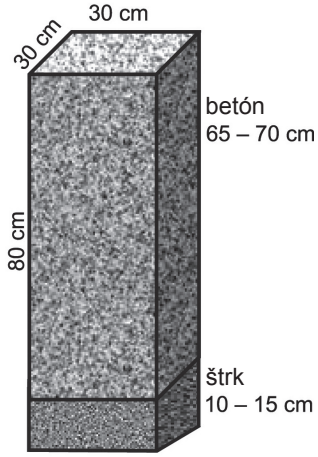

ZÁKLADŇA

SK

VYSVETLENIE SYMBOLOV

Detailný pohľad/ pohľad zboku

Dbajte na vycentrovanie

Zadná strana

ZOZNAM ČASTÍ

ČÍSLO	ČASTÍ	MNOŽSTVO
K2		4
K7	1980mm	4
K4		4
K8	2000mm	4
13	2002mm	1
K16		4
20	2136mm	2
17L	2140mm	1
17R	2140mm	1
GC	120mm	4
2	1881mm	3
2-1	1881mm	3
22	2049mm	2

ČÍSLO	ČASTÍ	MNOŽSTVO
7	1400mm	6
P1	1400mm	9
P11	2112mm	3
P6	2112mm	2
GS		2
S3		72
S4		75
F1		180
F2		16
F4		4
F5		28
F6		18

SK

PREHĽAD MONTÁŽE

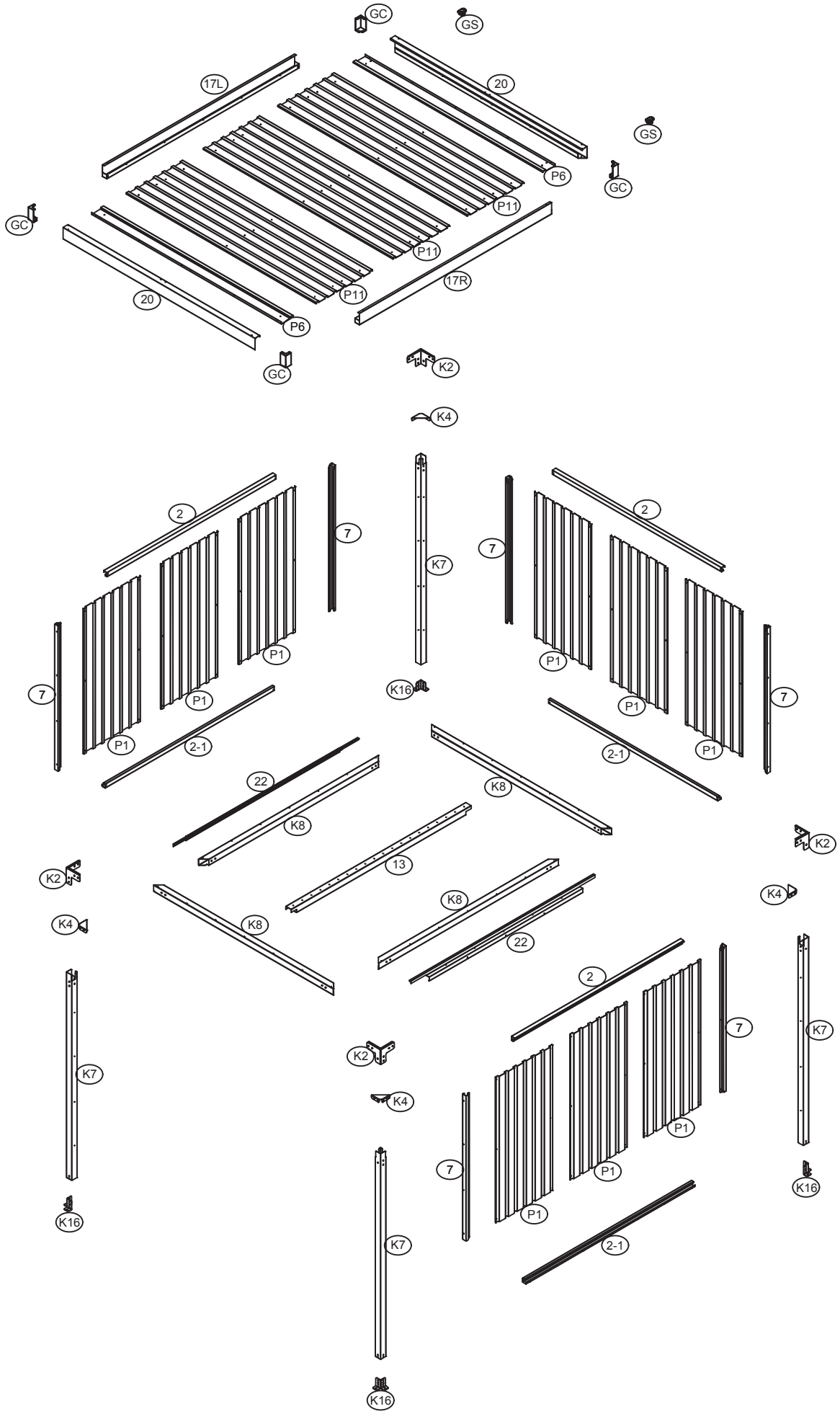

floraworld®
LEBEN IM GARTEN

Art.nr 012861

Elmar Jung GmbH & Co. KG
Am Blücherflöz 1
D-66538 Neunkirchen, Germany

MULTIFUNKTIONSSKYDD
MONTERINGSANVISNING

Mått: L x B x H 214 x 214 x 204 cm

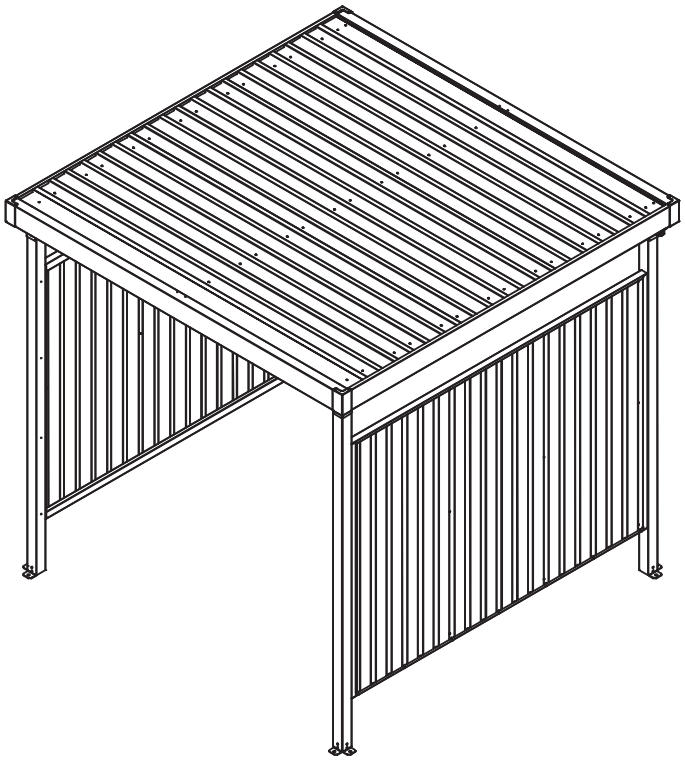

SE

AVSEDD ANVÄNDNING

Multifunktionsskydd är avsedd för utomhusbruk. Den är inte lämplig för att låta människor eller djur bo där eller för att förvara farliga substanser. Multifunktionsskydd är inte lämplig för kommersiellt bruk. All annan användning eller modifiering av multifunktionsskydd anses vara felaktig användning och kan orsaka stor fara.

INFORMATION

Läs igenom monteringsanvisningen noga innan du börjar montera multifunktionsskydd.
Detta gäller i synnerhet säkerhetsanvisningarna.
Annars kan det leda till personskador eller skador på multifunktionsskydd.
Multifunktionsskydd är ingen klätterställning för barn och ingen spaljé – risk för överbelastning!
Säkerställ att alla nödvändiga delar finns i angiven mängd.
Sätt ihop delarna i angiven ordningsföljd enligt instruktionerna i den medföljande monteringsanvisningen noga.
Hoppa inte över eller förenkla angivna steg.
Förvara monteringsanvisningen på en säker plats för senare användning.

ALLMÄN INFORMATION

Innan du påbörjar monteringen ska du säkerställa att du följer gällande riktlinjer/bestämmelser.
Räkna med minst 330–360 minuter för monteringen.
Det krävs minst fyra personer för att montera produkten.
Kontrollera innan arbetet påbörjas att alla delar finns i angiven mängd.
Montera produkten på en öppen, solig plats utan överskjutande grenar.
Multifunktionsskydd måste byggas på en solid grund.
Lägg gärna smådelar såsom skruvar, muttrar osv. i en skål så att de inte försvinner.
Håll multifunktionsskydd fritt från snö och löv. **Max. bärförmåga: 100 kg/m².**
Stå aldrig på multifunktionsskydd. Använd multifunktionsskydd uteslutande så som beskrivet i monteringsanvisningen.
Tillverkaren eller återförsäljaren ansvarar inte för skador som kan uppstå på grund av olämplig eller felaktig användning.
Säkerställ ett lämpligt hållbart och stabilt underlag.
Kontrollera om de medföljande skruvarna och pluggarna för golvmontering är lämpliga för dina lokala förutsättningar och använd dem inte om detta inte är fallet!
Köp i så fall lämpliga skruvar och pluggar. **Vissa metalldelar har försetts med en skyddsfolie.**
Avlägsna denna folie försiktigt innan du påbörjar monteringen.

SÄKERHETSANVISNINGAR

Stå aldrig direkt på takytan, det finns risk för överbelastning. Inte heller vid montering eller vid rengöring.
Det finns risk för skada på barn och personer med nedsatt känsel, fysisk eller psykisk kapacitet (t.ex. uttröttade personer, personer med funktionsnedsättning, äldre personer med nedsatt fysisk och psykisk kapacitet) eller bristande erfarenhet och kunskap (t.ex. äldre barn).
Små delar såsom skruvar och muttrar för montering av multifunktionsskydd medföljer och kan orsaka kvävning om de sväljs.
Multifunktionsskydd ska enbart monteras av yrkeskunniga personer, inte av barn eller personer med nedsatt känsel eller motorik eller bristande erfarenhet.
Felaktig hantering/användning av multifunktionsskydd kan leda till personskador eller materiella skador.
Var försiktig när du packar upp de enskilda delarna ur förpackningen.
Det finns en skaderisk på grund av vassa kanter.
Vissa delar består av metall och är därför tunga. Vid oförsiktigt öppnande av förpackningen, t.ex. med en vass sax eller ett annat vasst eller spetsigt föremål, riskerar du att skada delarna.
Efter uppackning, kontrollera att alla delar finns i angiven mängd. Lägg de enskilda delarna på en filt eller liknande för att undvika repor i beläggningen.
Kontrollera att de olika delarna är i gott skick och oskadda – skadade eller deformerade delar ska inte användas.
Använd alltid personlig skyddsutrustning under monteringen.
Till grundutrustningen hör skyddsskor, skyddshandskar, skyddsglasögon och hjälm.
Installera inte multifunktionsskydd om det blåser eller regnar kraftigt.
Klättra inte på multifunktionsskydd eller stå på multifunktionsskydd. Du kan falla och skada dig själv.
Säkerställ att delarna inte nuddar någon strömkabel.
När du monterar multifunktionsskydd, se till att inga rör eller kablar går i golvet eller väggen, vilket Borrarbeten kan skadas.
Luta dig inte mot multifunktionsskydd förrän det är ordentligt installerat och förankrat i marken.
Kassera förpackning, plastpåse eller skyddsfolie på lämpligt sätt och förvara dessa utom räckhåll för barn – kvävningsrisk!
Placera multifunktionsskydd på ett jämnt underlag.
Säkerställ att inga barn befinner sig i riskområdet under monteringen.
Placera inte multifunktionsskydd i områden som utsätts för stark eller ihållande vind.
För din egen säkerhet ska du inte montera multifunktionsskydd om du är trött, berusad eller påverkad, eller när du känner dig yr eller illamående.
Vid användning av stegar eller elektroniska apparater ska tillverkarens anvisningar alltid följas. Varma apparater, som grillar, element, brännare osv., ska inte användas eller förvaras i närheten av multifunktionsskydd – brandrisk!

SKÖTSEL OCH UNDERHÅLL

Rengör ytan regelbundet. Upptäcker du repor i beläggningen ska du genast åtgärda dessa med lämpligt lack.
Använd inga aggressiva rengöringsmedel, metall- eller nylonborstar, vassa hjälpmedel eller hjälpmedel av metall såsom kniv eller spatel.
Använd en mjuk borste och kallt, rent vatten för att rengöra ytan.

VERKTYG OCH UTRUSTNING

Skyddskläder (skyddsskor, skyddshandskar, skyddsglasögon, hjälm osv.)
Vattenpass
Längdmätare och gradskiva (minst 5 m)
Stege (ca 1,5 m hög)
Skruv- eller blocknyckel 10 mm och 14 mm
Skruvdragare och borrmaskin med olika tillbehör
Skruvmejsel
Pennor för märkning (kan tvättas bort/tas bort)
Tätningsmaterial
(medföljer ej)

SE

AVFALLSHANTERING AV FÖRPACKNINGEN

Kassera förpackningen som sorterat avfall.
Papper och kartong ska sorteras som returpapper och folie som motsvarande återvinningsbart avfall.

AVFALLSHANTERING AV MULTIFUNKTIONSSKYDD

Ta hänsyn till gällande nationella riktlinjer, lagar och bestämmelser för avfallshantering.

MÅTT

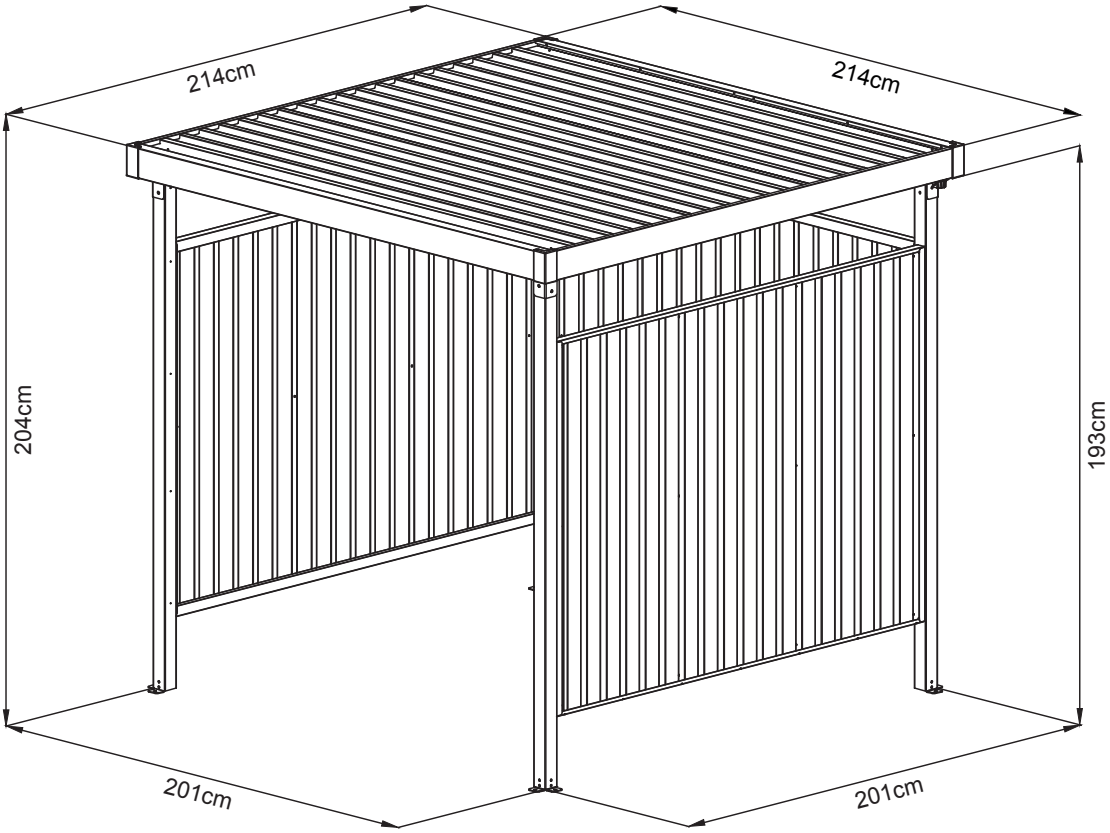

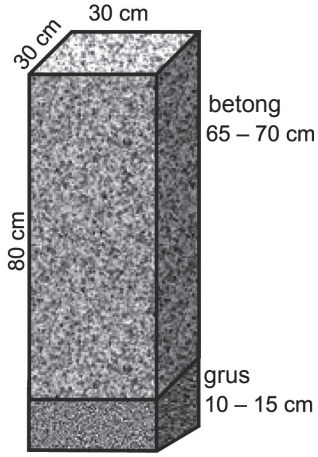

FUNDAMENT

SE

SYMBOLFÖRKLARING

detaljerad vy/
vy från sidan

var uppmärksam
på anpassningen

baksida

KOMPONENTLISTA

NR.	DEL	MÄNGD
K2		4
K7	1980mm	4
K4		4
K8	2000mm	4
13	2002mm	1
K16		4
20	2136mm	2
17L	2140mm	1
17R	2140mm	1
GC	120mm	4
2	1881mm	3
2-1	1881mm	3
22	2049mm	2

NR.	DEL	MÄNGD
7	1400mm	6
P1	1400mm	9
P11	2112mm	3
P6	2112mm	2
GS		2
S3		72
S4		75
F1		180
F2		16
F4		4
F5		28
F6		18

SE

MONTERINGSÖVERSIKT

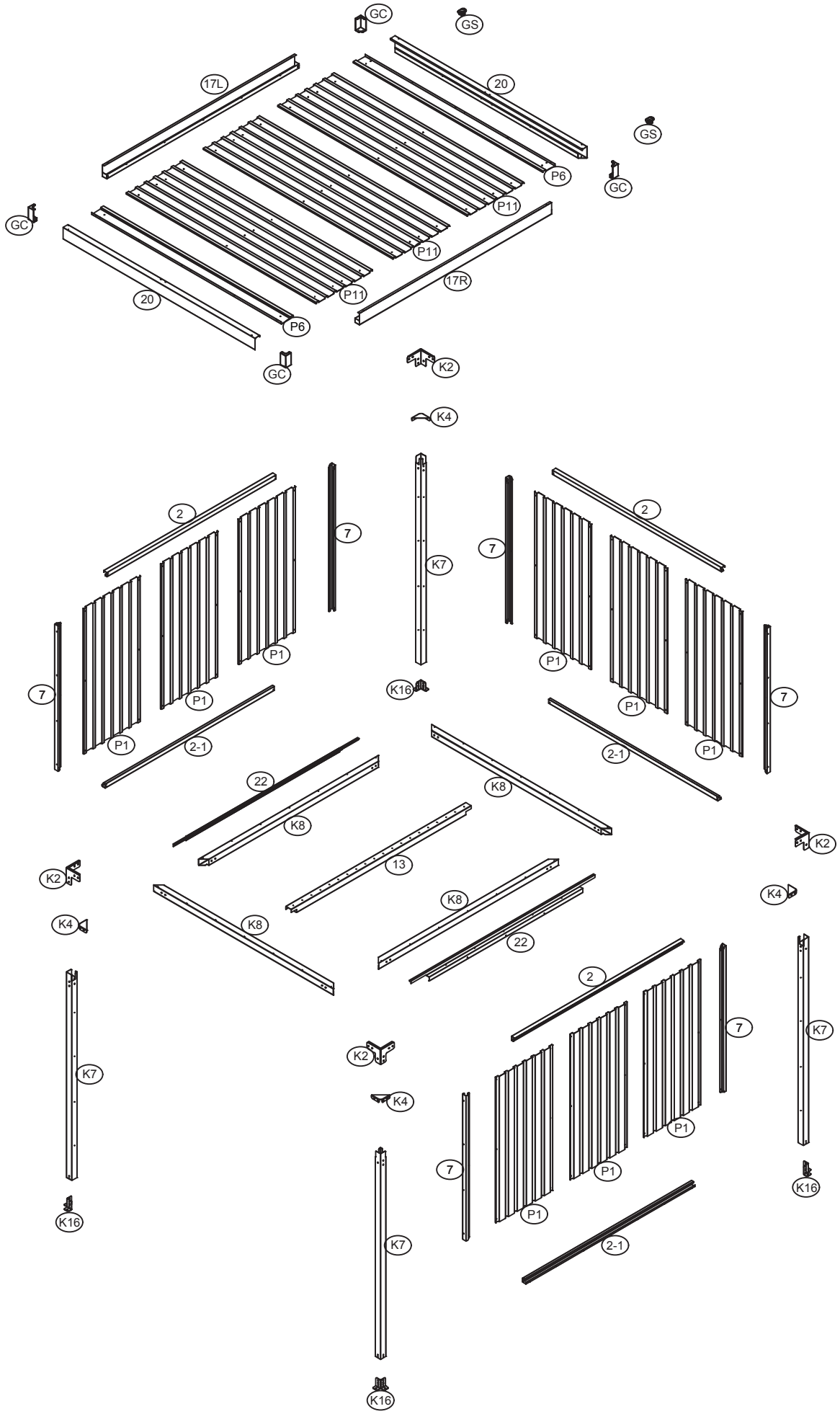

SE

3x

2-1		3x
2		3x
7		6x
P1		9x

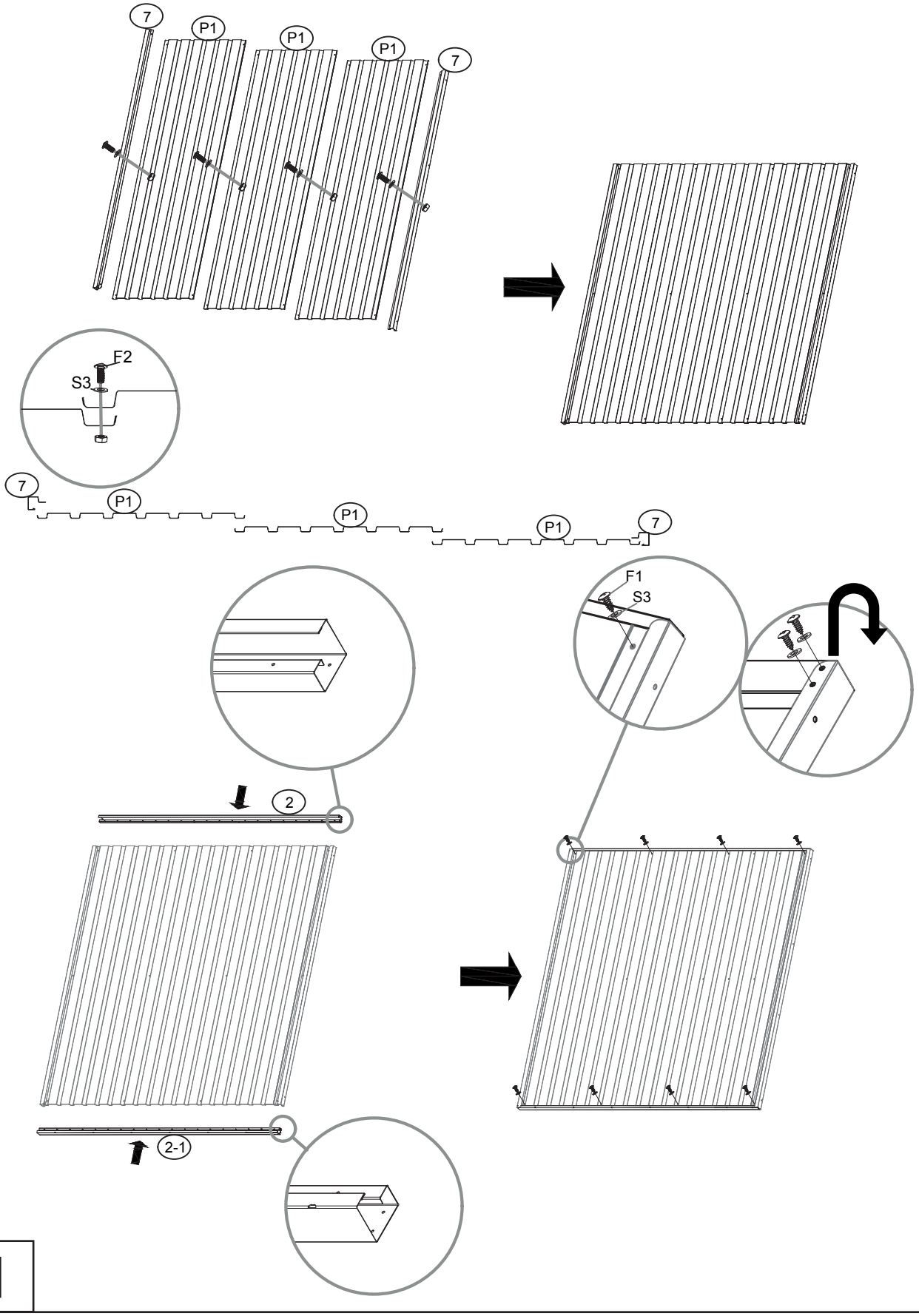

1

K2		4x
K4		4x
K8		4x

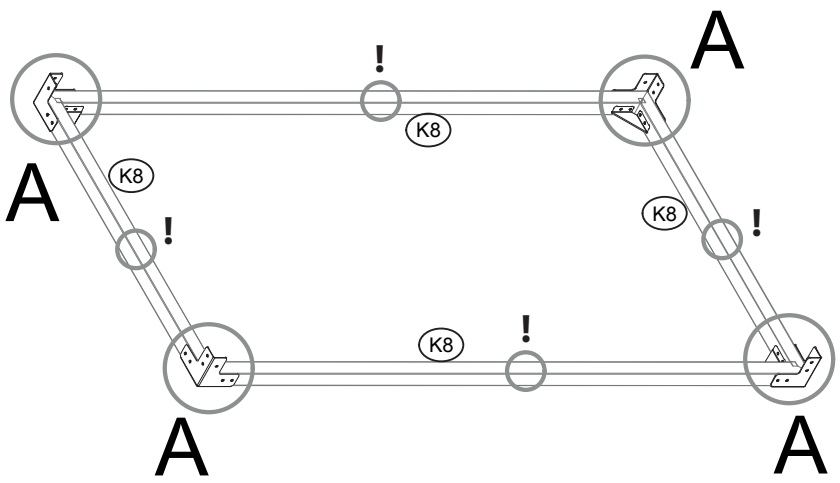

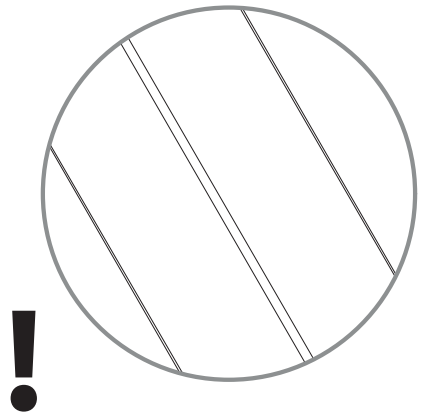

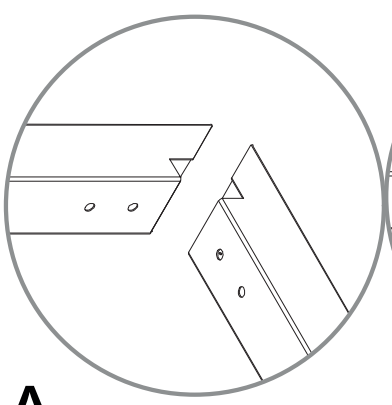

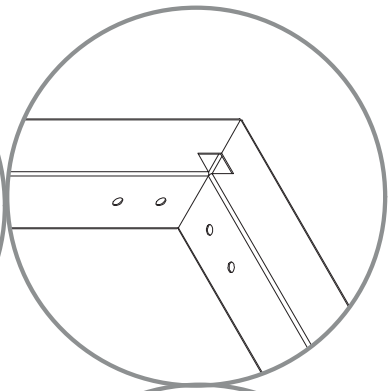

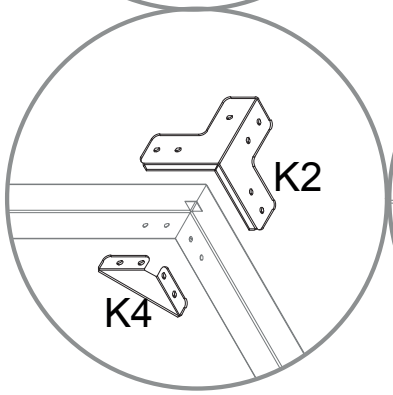

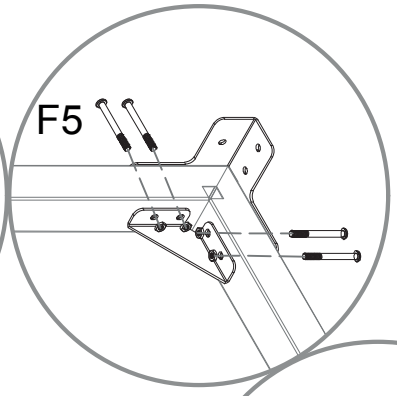

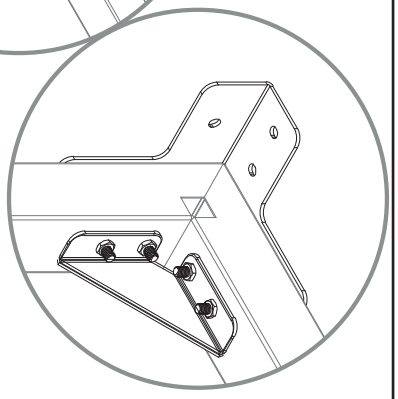

K7		4x
K16		4x

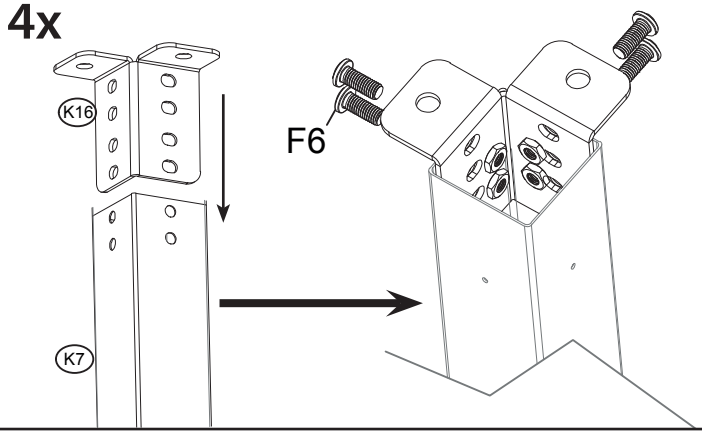

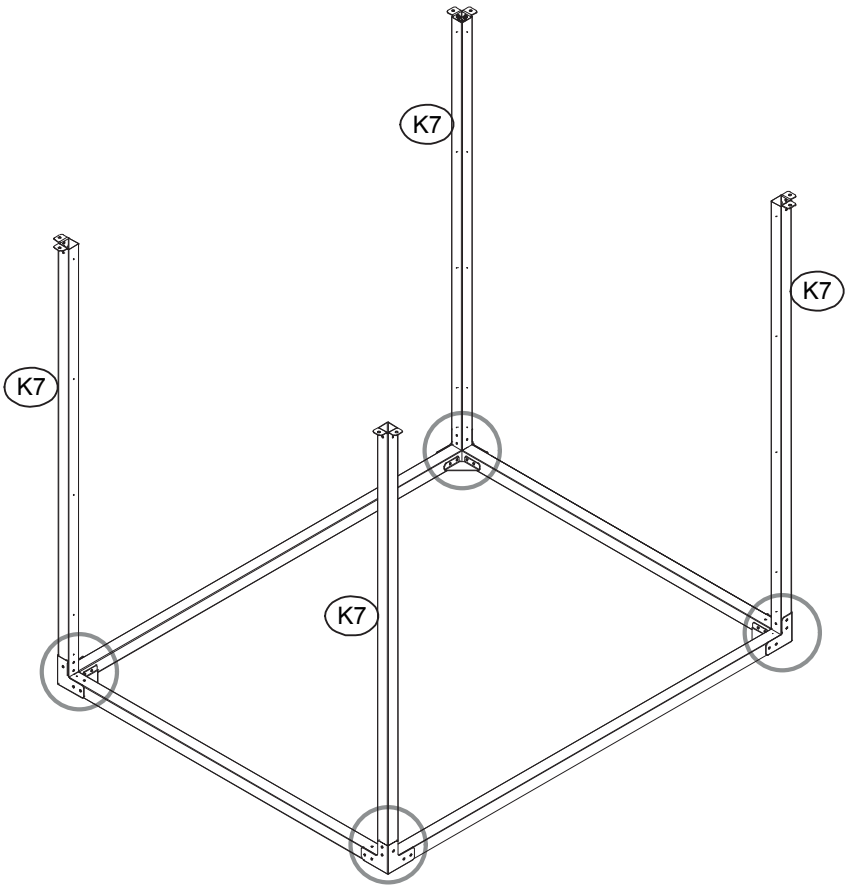

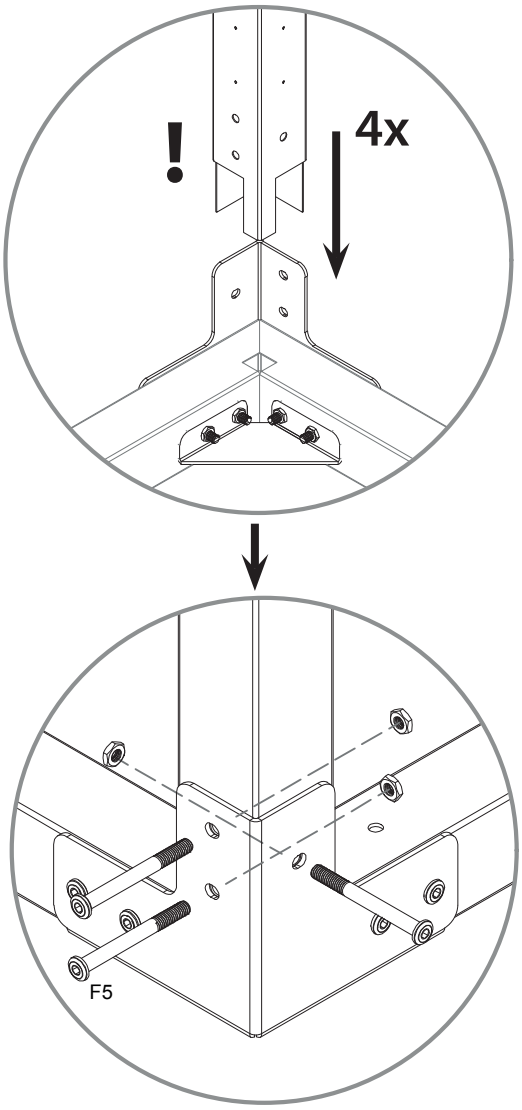

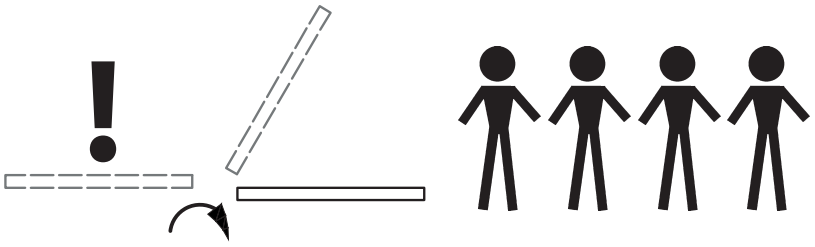

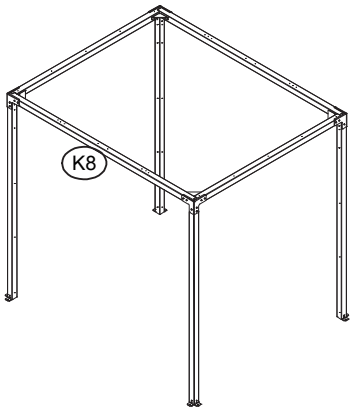

3

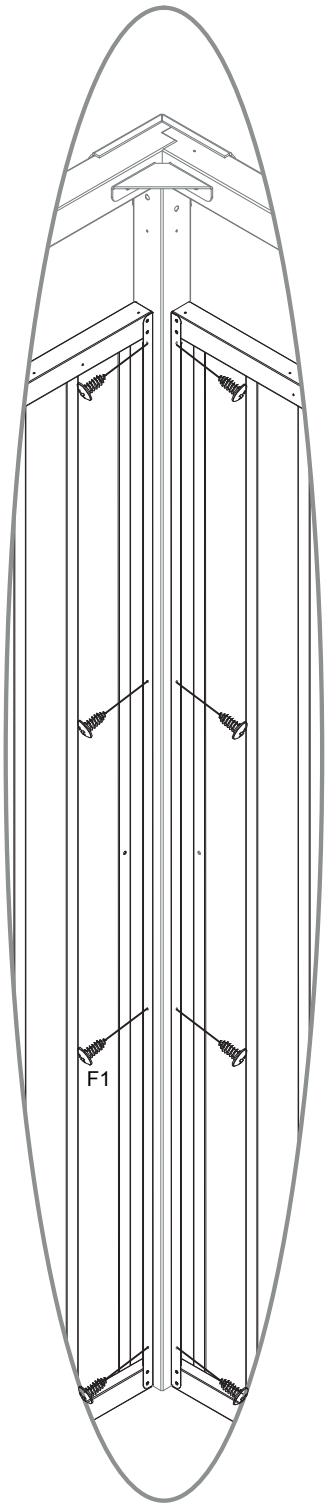
F1

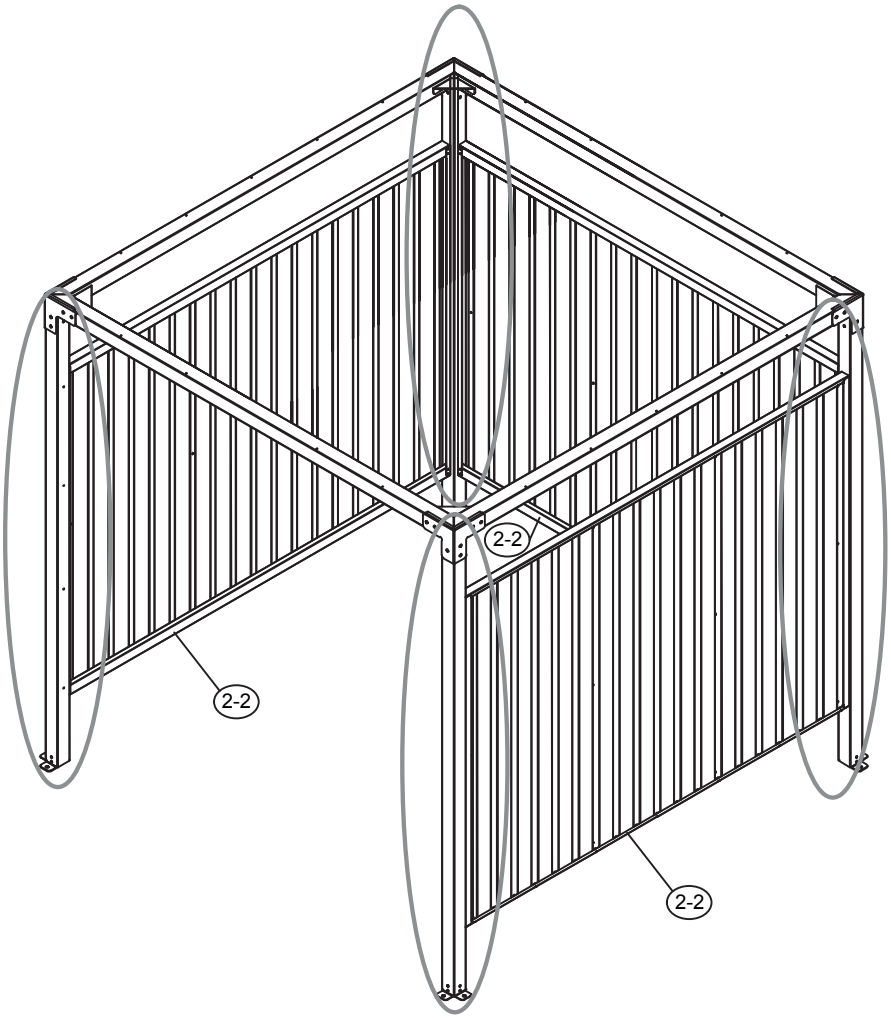
2-2
2-2
2-2

17L		1x
17R		1x
22		2x
GS		2x

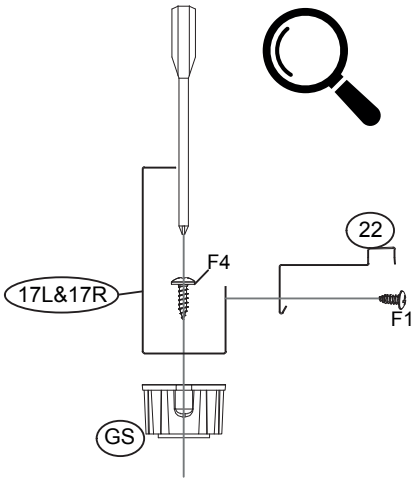

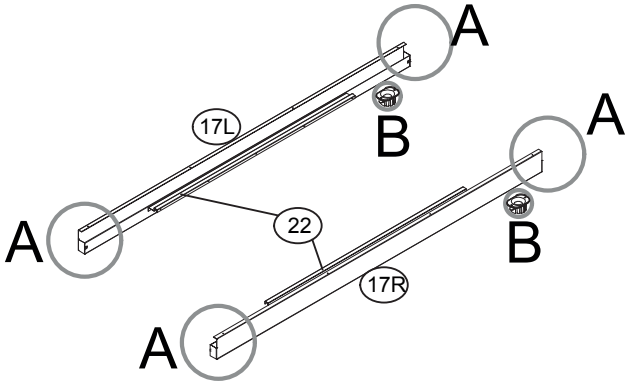

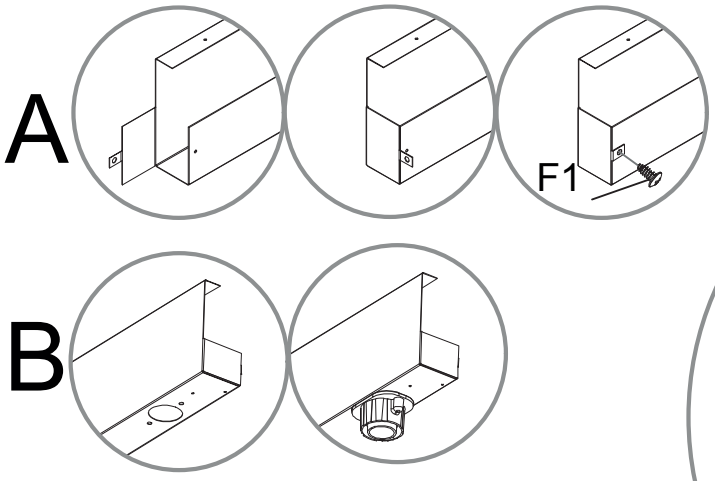

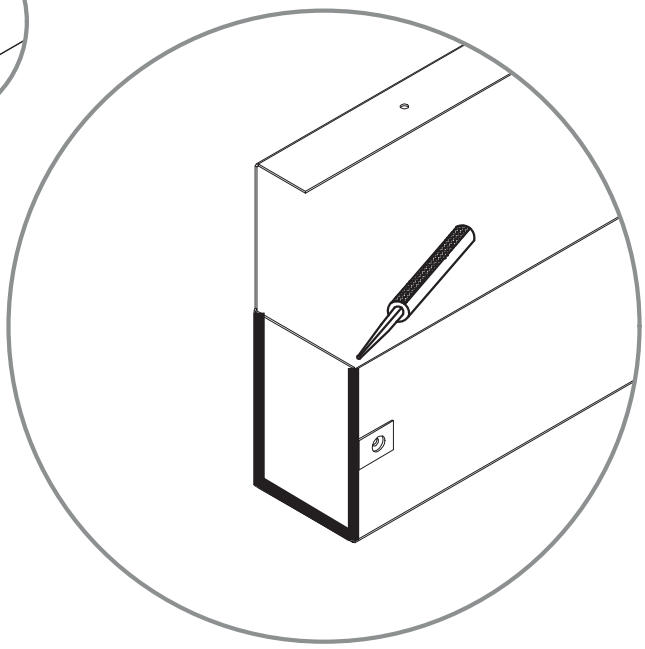

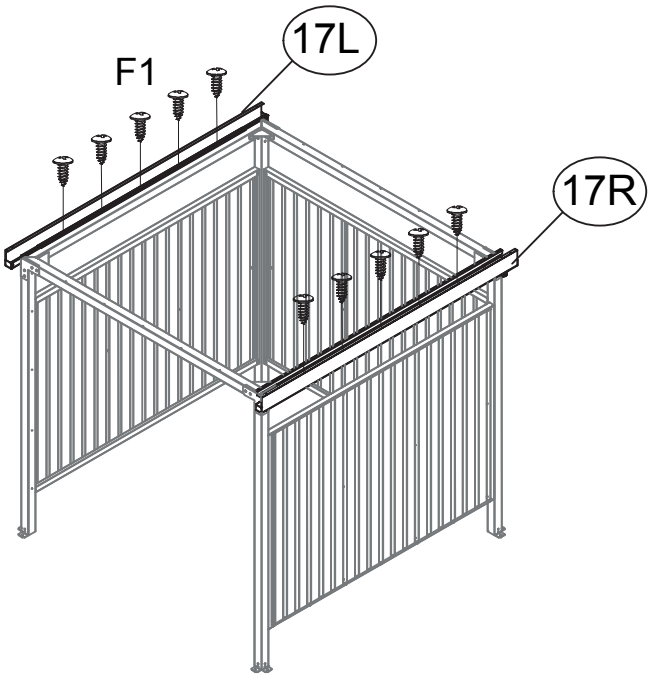

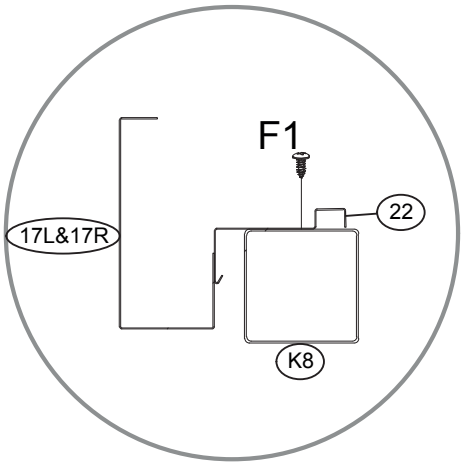

P11		3x
P6		2x
13		1x

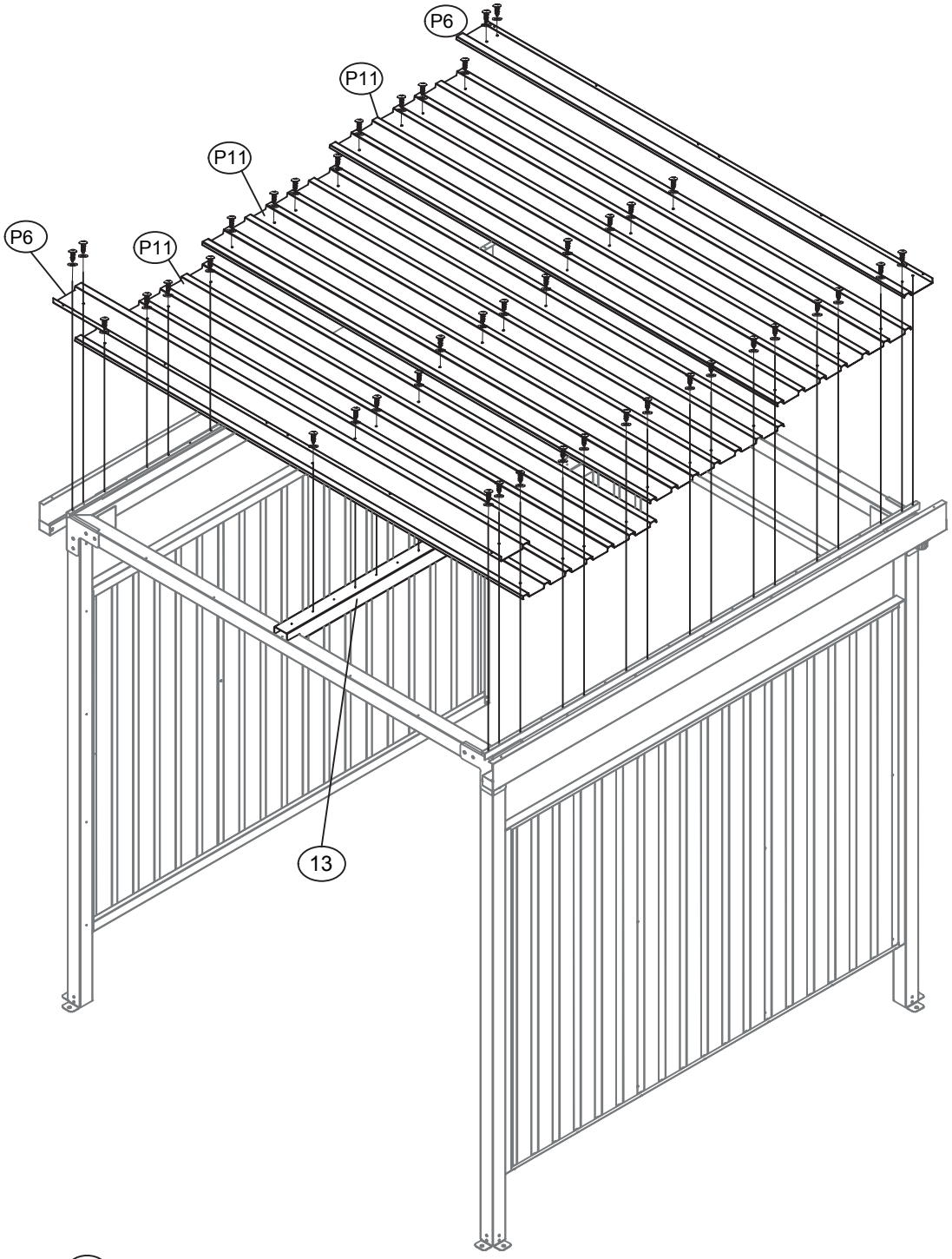

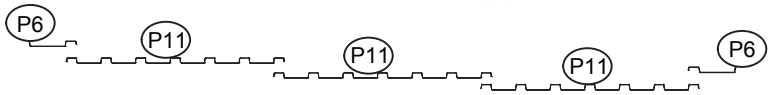

20		2x

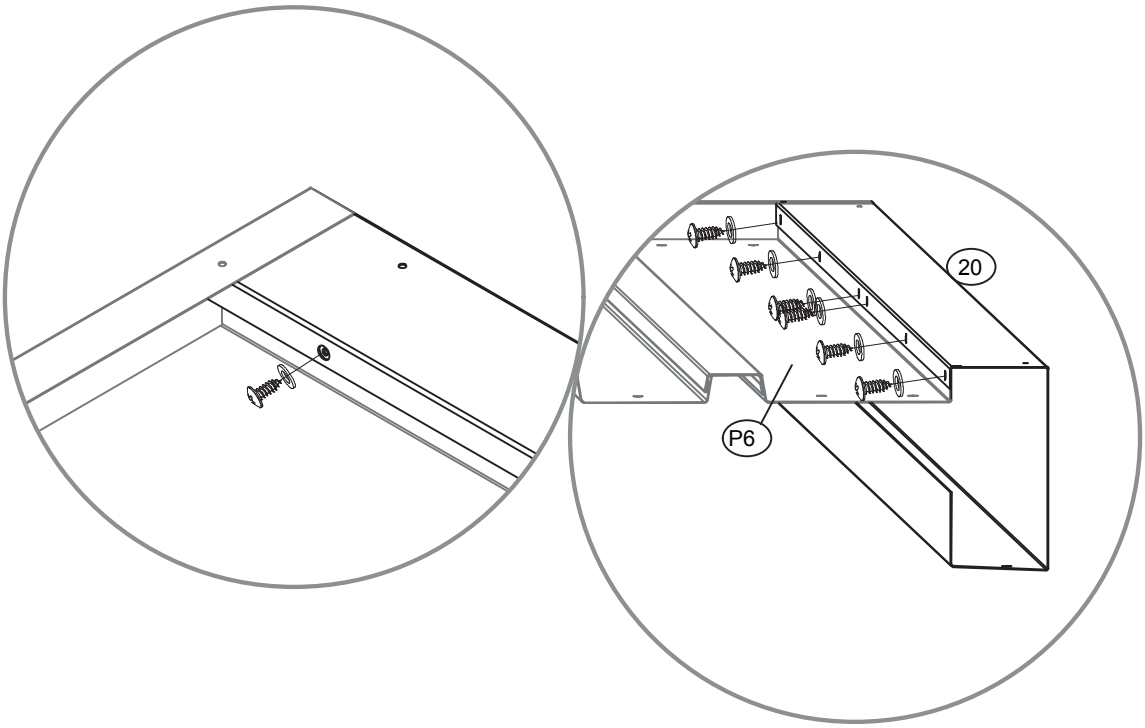

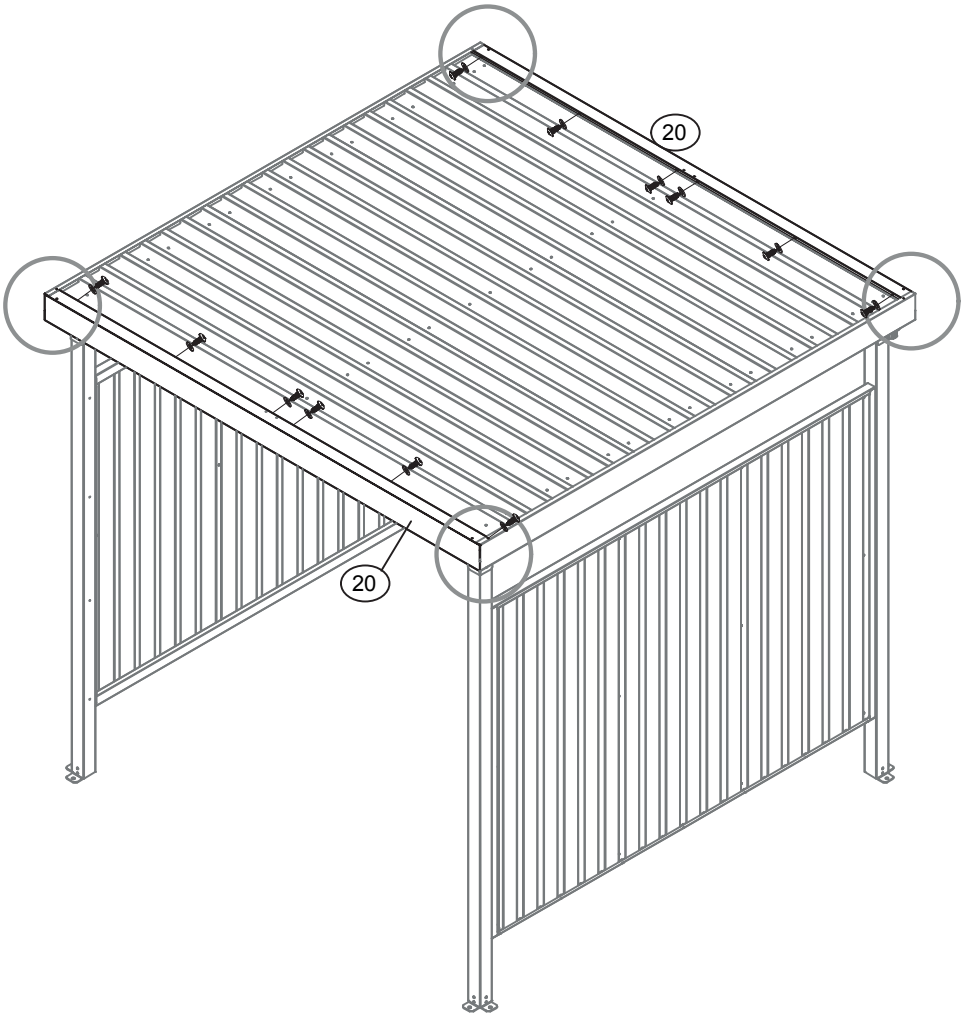
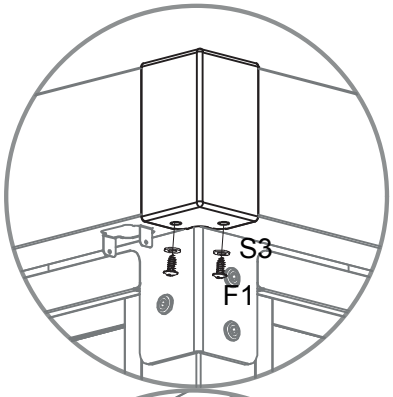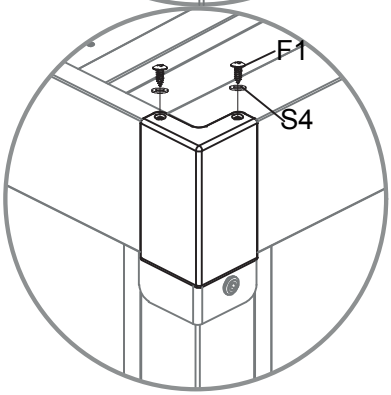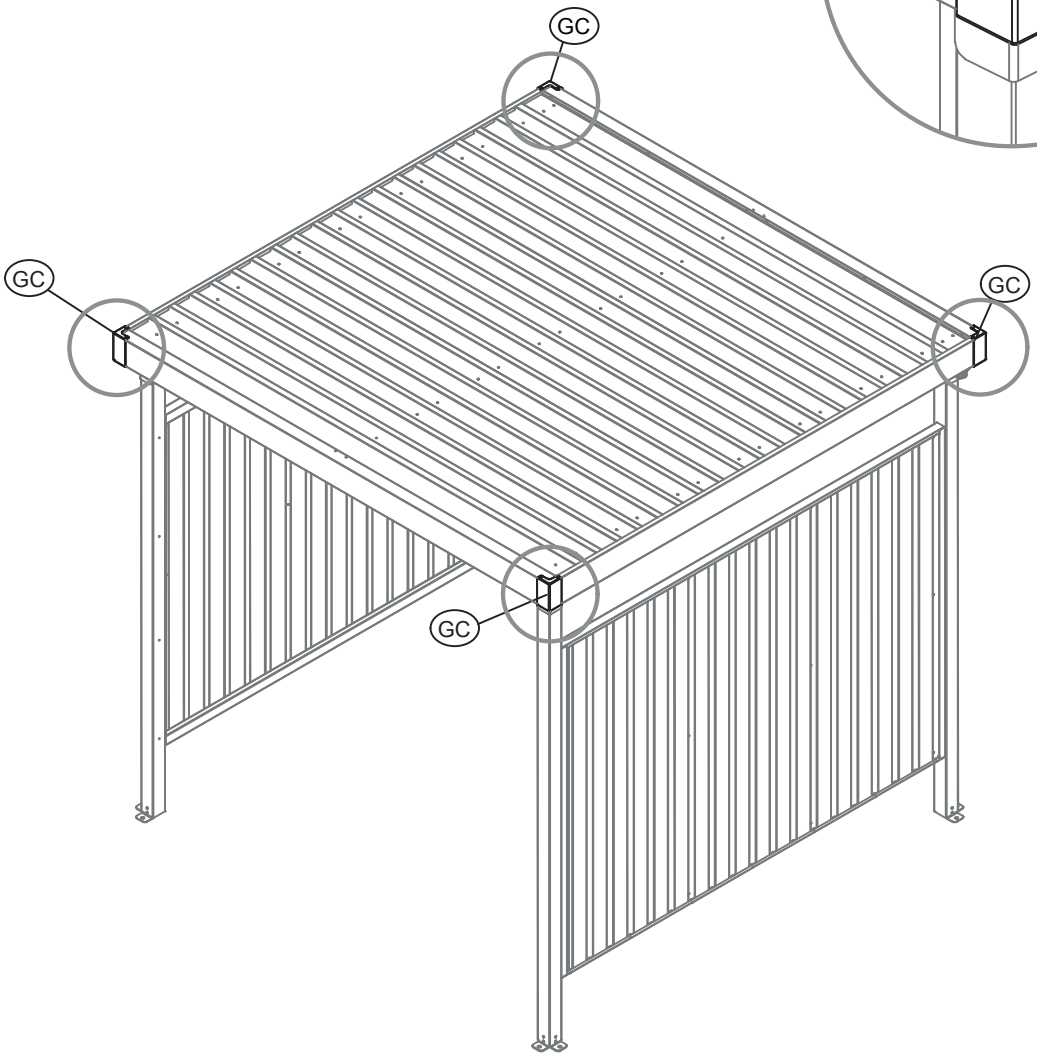
GC		4x