www.burg-waechter.de

WinSafe WX4 — Montageanleitung/Instructions de montage/Montagehandleiding/Installation instructions/Instrucciones de montaje/Istruzioni per il montaggio

BURG WÄCHTER

Übersicht/Synoptique/Overzicht/Overview/Vista general/Sommario

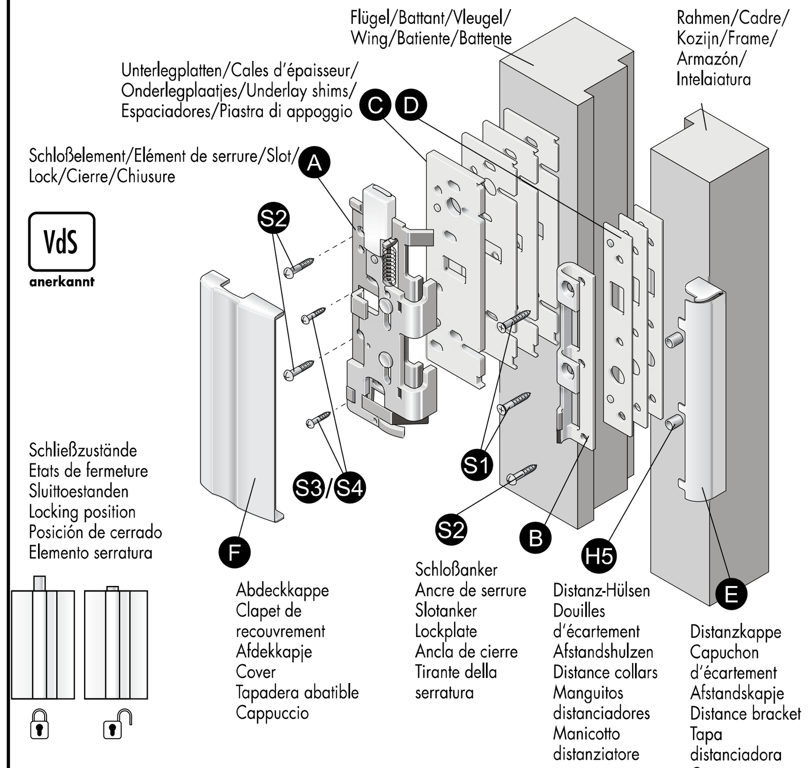

Montageposition/Position de montage/Montagepositie/Installation position/Posición de montaje/Posizione di montaggio

(D) Für nach innen öffnende Fenster aus Holz, Aluminium, Stahl oder Kunststoff. Einsetzbar an allen 4 Fensterseiten!

(F) Pour fenêtres en bois, aluminium, acier ou matière plastique ouvrant vers l'intérieur. Utilisable sur tous les côtés de la fenêtre.

(NL) Voor naar binnen openslaande ramen van hout, aluminium, staal of kunststof. Te gebruiken aan alle 4 raamzijden!

(GB) For inward-opening windows of wood, aluminium, steel or plastic. Can be used on all 4 sides of the window.

(E) Para las ventanas que abren hacia dentro en madera, aluminio, acero o plástico. Aplicable en las 4 partes de las ventanas.

(I) Per finestre in legno, alluminio,acciaio o plastica che si aprono verso l'interno. Si può impiegare su tutti e quattro i lati della finestra!

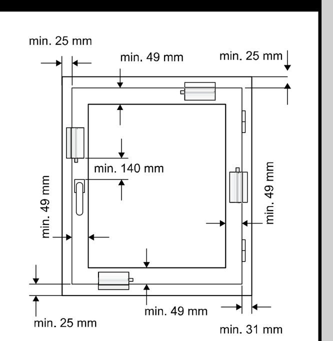

Montageset / Kit de montage / Montageset / Installation set / Set de montaje / Set di montaggio

2x S1 5,5 x 60 · 3x S2 5,5 x 50 · 2x S3 4,8 x 16 · 2x S4 4,8 x 13 · 2x H5

Bohrertabelle/Tableau de mèches/ Boortabel/ Drilling table/ Tabla de taladro/ Tabella del trapano

Schrauben / Vis / Schroeven / Screws / Tornillos / Viti	Holz / Bois / Hout / Wood / Madera / Legno	Kunststoff, Alu, Stahl / Matière plastique, alu, acier / Kunststof, aluminium, staal / Plastic, aluminium, steel / Plástico, aluminio, acero / Plastica, alluminio, acciaio
S1/S2 - 5,5 mm	Ø 4 mm	Ø 4,5 mm
S3/S4 - 4,8 mm	Ø 3,5 mm	Ø 4 mm

Werkzeug/Outillage/Gereedschap/Tools/Herramienta/Utensile

Kreuzschlitz-Dreher/Tournevis cruciforme/Kruiskopschroevendraaier/Cross-head screwdriver/Destornillador ranura en cruz/Cacciavite per viti con intaglio a croce

Bohrer/Mèche/Boren/Drill/Taladro/Trapano:

(D) Holz: Ø 3,5 mm/Ø 4 mm. Alu, Stahl, Kunststoff: Ø 4 mm/Ø 4,5 mm. Für MA99 DUO: Ø 13 mm/Ø 10 mm HSS + Steinbohrer

(F) Bois: Ø 3,5 mm/Ø 4 mm. Alu, acier, mattière plastique: Ø 4 mm/Ø 4,5 mm. Pour MA99 DUO: Ø 13 mm/Ø 10 mm mèche pour acier + mèche à pierre

(NL) Hout: Ø 3,5 mm/Ø 4 mm. aluminium, staal, kunststof: Ø 4 mm/Ø 4,5 mm. Voor MA99 DUO: Ø 13 mm/Ø 10 mm boormachine + steenboor

(GB) Wood: Ø 3,5 mm/Ø 4 mm. Aluminium, steel, plastic: Ø 4 mm/Ø 4,5 mm. For MA99 DUO: Ø 13 mm/Ø 10 mm HSS + masonry drill

(E) Madera: Ø 3,5 mm/Ø 4 mm. Alu, acero, plástico: Ø 4 mm/Ø 4,5 mm. Para MA99 DUO: Ø 13 mm/Ø 10 mm (Alto rendimineto) + brocas piedra

(I) Legno: Ø 3,5 mm/Ø 4 mm. alluminio, acciaio, plastica: Ø 4 mm/Ø 4,5 mm. Per MA99 DUO: Ø 13 mm/Ø 10 mm trapano per acciaio superrapido e punta da roccia

Tipps/Astuces/Tips/Tips/Consejos/Consigli

(D)
1. Bei größeren Elementen mehrere Win Safe WX4 montieren, ggf. an allen 4 Seiten.
2. Als zusätzliche Sicherungsmaßnahme bei Kunststoff-Elementen und ggf. bei Alu- und Holzelementen empfiehlt sich die Verwendung des Burg-Wächter Montageankers MA99DUO.
3. Fenster/Türen nicht durchbohren; ggf. Schrauben kürzen.
4. Beschlagteile, Dichtungen oder Scheiben nicht beschädigen.

(F)
1. Pour les éléments plus grands, monter plusieurs Win Safe WX4, évent. sur les 4 côtés.
2. En tant que mesure de protection supplémentaire pour les éléments en matière plastique et évent. les éléments en alu et en bois, il est recommandé d'utiliser l'ancre de montage Burg-Wächter MA99DUO.
3. Ne pas percer au travers des fenêtres/portes, raccourcir les vis si nécessaire.
4. Ne pas endommager les éléments de ferrure, les joints ou les rondelles.

(NL)
1. Bij grotere elementen meerdere Win Safe WX4's monteren, evt. aan alle 4 zijden.
2. Als extra veiligheidsmaatregel is het raadzaam om Burg-Wächter montageankers MA99DUO te gebruiken bij kunststofelementen en evt. bij aluminium- en houtelementen.
3. Ramen/deuren niet geheel doorboren; indien nodig schroeven inkorten.
4. Zorg ervoor dat u beslagen, afdichtingen of ruiten niet beschadigt.

(GB)
1. For larger elements, install several Win Safe WX4, if necessary on all 4 sides.
2. For plastic elements, and in some cases also for aluminium and wooden elements, the use of the Burg-Wächter installation anchor MA99DUO is recommended as an additional security measure.
3. Do not drill into windows/doors: use shorter screws if necessary.
4. Take care not to damage fittings, seals or spacers.

(E)
1. Montar varios Win Safe VX4 con varios elementos grandes, eventualmente en las 4 partes.
2. Se recomienda utilizar el ancla de montaje del vigilante Burg – MA99DUO como medida de seguridad adicional con elementos de plástico y en su caso con elementos de madera y aluminio.
3. No taladrar las ventanas / puertas; acortar los tornillos si necesario.
4. No dañar las partes de herraje, empaquetaduras o discos.

(I)
1. Con elementi di grandi dimensioni montare più Win Safe WX4, in caso su tutti e 4 i . lati.
2. Come misura di sicurezza supplementare, per gli elementi in plastica e in caso con elementi in alluminio e legno, si consiglia l'impiego del tirante di montaggio «Burg-Wächter» MA99DUO.
3. Non perforare(trapassare) finestre/porte; se necessario, accorciare le viti
4. Non danneggiare guarniture metalliche, guarnizioni di tenuta o rondelle.

Montage auf der Bandseite/Montage sur le côte penture/Montage aan de bandzijde/Installation on cord side/Montaje en la parte lateral/Montaggio sul lato del nastro

1.

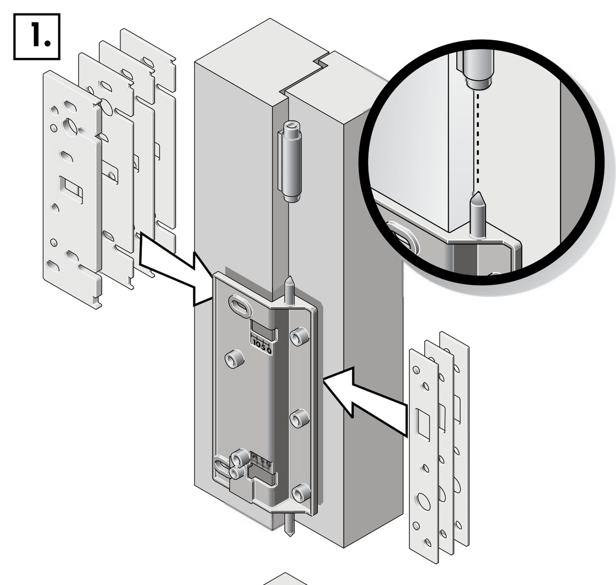

(D) Bohrschablone mit Hilfe der Justierspitze auf Achsenmitte des Fensterscharnieres ausrichten: Dazu Bohrschablone passend mit (C) bzw. (D) unterlegen und seitlich verschieben. Hiermit wird gleichzeitig die benötigte Anzahl der Unterleg-Platten, die im späteren Montageverlauf montiert werden, ermittelt. Anzahl merken!

(F) Orienter le gabarit de perçage vers le centre d'axe de la charnière de fenêtre en utilisant la pointe d'ajustage. Pour ce faire, mettre (C) resp. (D) sous le gabarit de perçage et le déplacer latéralement. Ainsi, le nombre requis de cales d'épaisseur montées pendant le montage ultérieur est simultanément déterminé. Noter le nombre !

(NL) Boorsjabloon met behulp van instelpunt op het midden van de as van het raamscharnier plaatsen: hiertoe bijbehorend boorsjabloon onder (C) resp. (D) leggen en zijdelings verschuiven. Hiermee wordt gelijktijdig duidelijk hoeveel onderlegplaatjes er bij het verdere montageverloop gemonteerd moeten worden. Onthoud dit aantal!

(GB) Position the drilling template along the central axis of the window hinge using the adjustment pin: insert underlay shims (C) or (D) beneath the template as required and carry out lateral adjustment. This simultaneously gives the number of underlay shims that will be required later. Make a note of the number!

(E) Ajustar la plantilla de taladro con la ayuda de la punta de ajuste en la mitad del eje de la bisagra de la ventana: para ello colocar debajo la plantilla de taladro acoplada a (C) o a (D) y desplazarla lateralmente. Así se sabe también el número de espaciadores necesarios que posteriormente se usan en el transcurso del montaje. ¡No olvide nicho número!

(I) Allineare la sagoma per foratura con l'aiuto della punto di aggiustamento sul centro dell'asse della cerniera della finestra: allo scopo, mettere sotto la sagoma di foratura adeguatamente (C) e/o (D) e spostare lateralmente. Con ciò si accerta allo stesso il numero di piastre di appoggio necessario, che dovranno essere montate nel corso del montaggio. Annotar eil numero!

2.

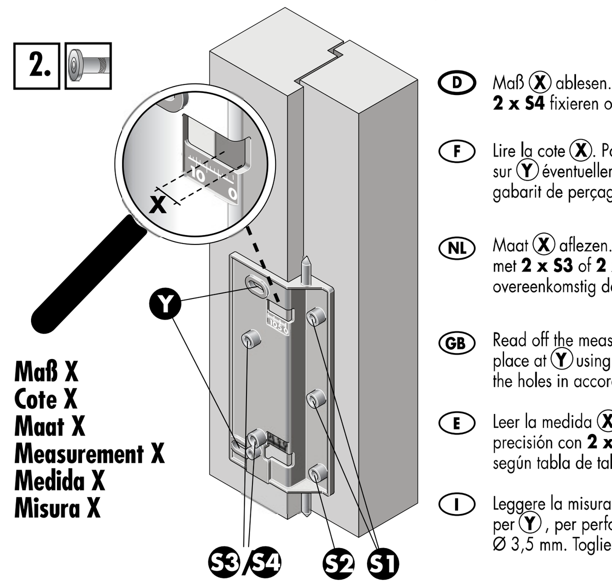

(D) Maß (X) ablesen. Bohrschablone an Montagestelle schieben und auf Maß (X) zur Flügelkante ausrichten. Ggf. Bohrschablone bei (Y) zur präzisen Bohrvorlage mit **2x S3** oder **2 x S4** fixieren oder mit Tesafilm, etc. ankleben. Anschraublöcher **S2, S3/S4** und **S1** mit Ø 3,5 mm vorbohren. Bohrschablone entfernen. Nachbohren gemäß Bohrtabelle.

(F) Lire la cote (X). Pousser le gabarit de perçage vers l'endroit de montage et orienter la cote (X) vers l'arête de battant. Fixer ou coller par bande adhésive le gabarit de perçage sur (Y) éventuellement pour le modèle de perçage précis en utilisant **2 x S3** ou **2 x S4**. Prépercer les trous de vissage **S2, S3/S4** et **S1** d'un diamètre de 3,5 mm. Retirer le gabarit de perçage. Percer conformément au tableau de perçage.

(NL) Maat (X) aflezen. Boorsjabloon op de montageplek schuiven en op maat (X) van vleugelzijde uitlijnen. Indien nodig boorsjabloon bij (Y) voor uiterst nauwkeurige boorpatroon met **2 x S3** of **2 x S4** fixeren of met plakband of iets dergelijks vastplakken. Schroefgaten **S2, S3/S4 en S1** met Ø 3,5 mm voorboren. Boorsjabloon verwijderen. Naboren overeenkomstig de boortabel.

(GB) Read off the measurement (X). Push the drilling template to the installation position and set to measurement (X) from the wing edge. If necessary, attach or fix the template in place at (Y) using cellotape for the exact positioning for **2x S3** or **2x S4**. Pre-drill the screwholes **S2, S3/S4** and **S1** to diam. 3.5 mm. Remove the drilling template, and enlarge the holes in accordance with the drilling table.

(E) Leer la medida (X). Empujar la plantilla de taladro y alinearla a la medida (X) con el borde del batiente. Si es necesario fijar la plantilla de taladro en (Y) para taladrar con precisión con **2 x S3** o **2 x S4** o bien pegarla con adhesivo tesafilm. Pretaladrar los orificios roscables **S2, S3 / S4** y **S1** con Ø 3,5 mm. Quitar la plantilla. Taladrar ahora según tabla de taladro.

(I) Leggere la misura (X). Spingere la sagoma di foratura sul punto di montaggio e allineare su misura (X) verso lo spigolo del battente. In caso, fissare la sagoma di foratura per (Y), per perforare precisamente con **2x S3** o **2x S4** oppure incollare con nastro adesivo, ecc. Trapanare anticipatamente i fori di avvitamento **S2, S3/S4** e **S1** con Ø 3,5 mm. Togliere la sagoma di foratura. Trapanare conf. tabella.

3.

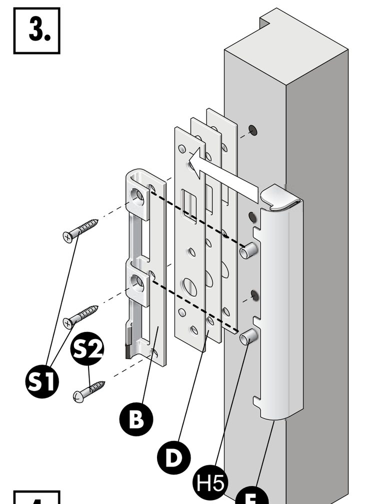

(D) (E) ggf. mit der ermittelten Anzahl (D) unterlegen und mit (B) und (H5) anschrauben.

Empfehlung: Bei Kunststoff-Elementen oder ggf. bei Alu- und Weichholzelementen den Burg-Wächter Montageanker MA99DUO verwenden.

(F) Placer le cas échéant le nombre de (D) déterminé en dessous de (E) et visser avec (B) et (H5).

Recommandation : Utiliser l'ancre de montage Burg-Wächter MA99DUO pour les éléments en matière en plastique ou les éléments en alu et en bois tendre.

(NL) Het aantal berekende onderlegplaatjes (D) indien nodig onder (E) leggen en met (B) en (H5) vastschroeven.

NB: bij kunststofelementen of evt. bij elementen van aluminium of zacht hout de Burg-Wächter montageankers MA99DUO gebruiken.

(GB) Fit the required number of (D) under (E) if necessary and screw into place with (B) and (H5).

Recommendation: For plastic elements, and in some cases also for aluminium and softwood elements, the use of the Burg-Wächter installation anchor MA99DUO is recommended.

(E) Si es necesario rellenar (E) debajo con el número sabido de (D) y atornillar con (B) y (H5)

Recomendación: con elementos de plástico o en su caso de aluminio o de madera blanda, utilizar el ancla de montaje del Vigilante Burg MA99DUO.

(I) Se necessario mettere sotto (E) numero accertato di (D) e avvitare con (B) e (H5)

Consiglio: con elementi in plastica o in caso con elementi in alluminio ed ion legno dolce, usare il tirante di montaggio «Burg-Wächter» MA99DUO.

4.

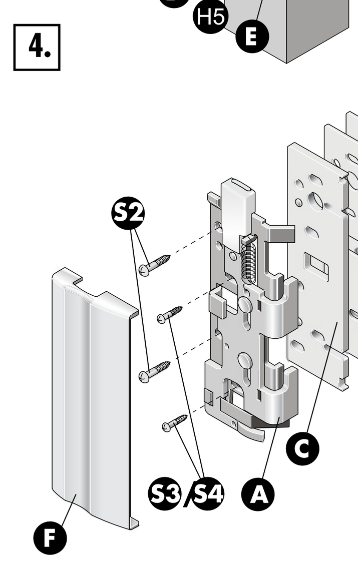

(D) (A) mit der ermittelten Anzahl **C** unterlegen und anschrauben. Je nach Falzmaß **2x S3** oder **2x S4** verwenden. Funktion testen: Fenster öffnen + Verriegelungsautomatik testen; ggf. **A** seitlich justieren oder Höhe durch Unterlegplatten justieren. Anschraublöcher für **S2** gem. Bohrertabelle bohren. **A** mit **S2** verschrauben. **F** aufklipsen.

(F) Placer le nombre de **C** déterminé en dessous de **A** et visser. Utiliser **2x S3** ou **2x S4** en fonction de la cote de feuillure. Contrôler le fonctionnement : ouvrir la fenêtre + tester le verrouillage automatique ; ajuster (A) latéralement si nécessaire ou ajuster la hauteur par des cales d'épaisseur. Percer les trous de perçage pour **S2** conf. au tableau de mèches. Visser **A** avec **S2**. Encliqueter **F**.

(NL) Het berekende aantal **C** onder **A** leggen en vastschroeven. Afhankelijk van de sponningmaat 2 x S3 of 2 x S4 gebruiken. Werking testen: raam openen en automatische vergrendeling testen; indien nodig **A** zijdelings bijstellen of hoogte d.m.v. onderlaagplaatjes wijzigen. Schroefgaten voor S2 overeenkomstig boortabel boren. **A** met S2 verschroeven. **F** opklikken.

(GB) Fit the required number of **C** under **A** and screw into place, using 2x S3 or 2x S4 as required. Test the proper operation of the window: open the window and test the automatic lock; adjust **A** laterally if necessary or adjust the height using underlay shims. Drill the screw-holes for S2 in accordance with the drilling table. Screw **A** into place using S2. Clip **F** into place.

(E) Conjuntar y atornillar **A** con el número conocido **C**. Según la medida de ensamblaje utilizar **2 x S3** o **2 x S4**. Comprobar el funcionamiento: abrir las ventanas + cotejar la automatización del cierre; ajustar **A** lateralmente si fuere necesario o la altura con rellenos. Taladrar orificios para la medida de **S2**. Atornillar **A** con S2. Ensamblar **F**

(I) Mettere sotto **A** il numero accertato di **C**. A seconda della misura di incastro, usare **2 x S3** o **2 x S4**. Provare il funzionamento: aprire la finestra e testare il meccanismo automatico di bloccaggio; se necessario regolare lateralmente **A** o regolare l'altezza con supporti. Perforare i fori di avvitamento per **S2** secondo tabella. Avvitare **A** con **S2**. Attaccare **F** a clip.

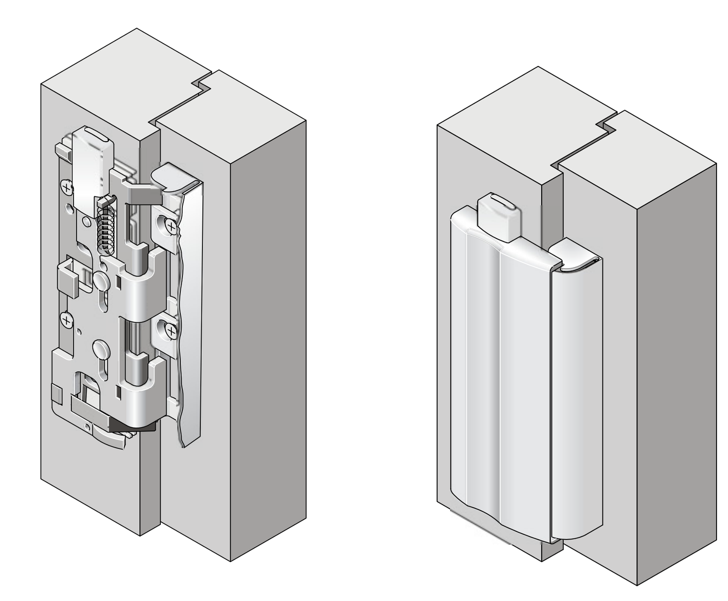

WX4 fertig montiert/WX4 monté/WX4 in gemonteerde toestand/ WX4 installation complete/El WX4 ya montado/WX4 montato

Montage auf der Griffseite/Ober- bzw. Unterseite; Montage côté poignée; Montage aan de greepzijde/ boven- resp. onderzijde; Installation on the handle side or lower side; Montaje sobre la empuñadura/ parte superior o inferior; Montaggio sul lato della maniglia/sul lato superiore ovvero inferiore

1.

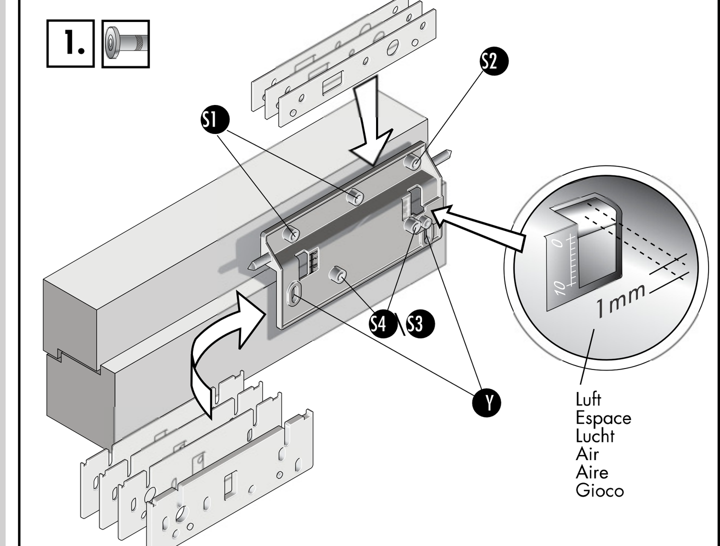

(D) Bohrschablone mit 1mm Luft zur Flügelkante ausrichten. Ggf. Bohrschablone mit Unterlagen (C) oder (D) unterfüttern (nur auf einer Seite erforderlich). Bohrschablone bei **Y** mit **2 x S3** oder **2 x S4** fixieren oder mit Tesafilm etc. ankleben. Anschraublöcher **S2, S3/S4** und **S1** mit Ø 3,5 mm vorbohren. Bohrschablone entfernen. Anzahl der Unterleg-Elemente merken. Nachbohren gemäß Bohrtabelle.

(F) Orienter le gabarit de perçage en laissant 1 mm d'air par rapport à l'arête du battant. Placer le cas échéant les cales **C** ou **D** sous le gabarit de perçage (uniquement nécessaire sur un côté). Fixer le gabarit de perçage **Y** au moyen de **2 x S3** ou **2 x S4** ou le coller par de la bande adhésive. Prépercer les trous de perçage **S2, S3/S4** et **S1** avec 3,5 mm. Enlever le gabarit de perçage. Noter le nombre de cales d'épaisseur. Percer selon le tableau de perçage.

(NL) Boorsjabloon met 1 mm speling t. o. v. vleugelkant uitlijnen. Indien nodig onderlegplaatjes **C** of **D** onder boorsjabloon plaatsen (slechts aan één kant nodig). Boorsjabloon bij **Y** met **2 x S3** of **2 x S4** fixeren of met plakband of iets dergelijks vastplakken. Schroefgaten **S2, S3/S4** en **S1** met Ø 3,5 mm voorboren. Boorsjabloon verwijderen. Aantal onderlegplaatjes onthouden. Naboren overeenkomstig de boortabel.

(GB) Place the drilling template into place, leaving 1 mm of play between the wing edge, using underlay shims **C** or **D** as required (on one side only). Attach or fix the template in place at **Y** using **2 x S3** or **2 x S4** or cellotape. Pre-drill the screw-holes **S2, S3/S4** and **S1** to diam. 3.5 mm. Remove the drilling template, and enlarge the holes in accordance with the drilling table. Make a note of the number of underlay shims used.

(E) Alinear la plantilla de taladro con 1 mm de vacío respecto al borde extremo. Si es necesario rellenar la plantilla de taladro con placas distanciadoras **C** o **D** (solo necesario en una parte). Fijar la plantilla de taladro en **Y** con **2 x S3** o **2 x S4** o pegar bien con tesafilm, etc. Pretaladrar los orificios de atornillado **S2, S3 /S4** y **S1** con Ø 3,5 mm. Quitar la plantilla de taladro. No olvidar el número de elementos de relleno. Taladrar ahora según tabla de taladros.

(I) Allineare la sagoma di foratura con 1mm di spazio verso lo spigolo del battente. Se necessario supportare con strato **C** o **D** (necessario solo su un lato). Per **Y** fissare la sagoma di foratura con **2 x S3** o **2 x S4** o incollare con nastro adesivo, ecc. Trapanare anticipatamente i fori di avvitamento **S2, S3/S4** e **S1** con Ø 3,5 mm. Togliere la sagoma di foratura. Annotare il numero dei supporti necessari. Trapanare conf. tabella.

2.

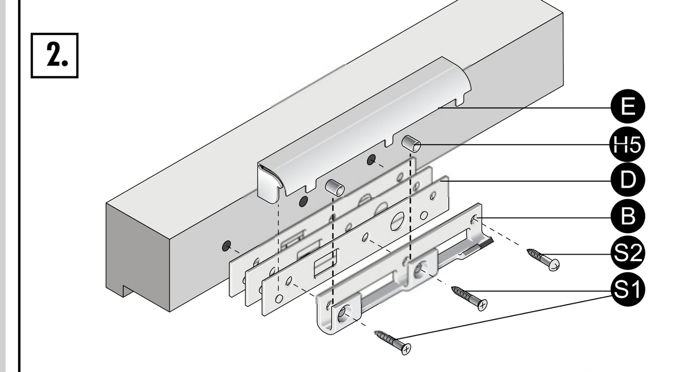

(D) (E) ggf. mit der ermittelten Anzahl (D) unterlegen und mit (B) und (H5) anschrauben.

Empfehlung: Bei Kunststoff- Elementen oder ggf. bei Alu- und Weichholzelementen den Burg-Wächter Montageanker MA99DUO verwenden.

(F) Placer le cas échéant le nombre de cales déterminé (D) sous (E) et visser avec (B) et (H5).

Recommandation : Utiliser l'ancre de montage Burg-Wächter MA99DUO pour les éléments en matière en plastique ou les éléments en alu et en bois tendre.

(NL) Het aantal berekende onderlegplaatjes (D) indien nodig onder (E) leggen en met (B) en (H5) vastschroeven.

NB: bij kunststofelementen of evt. bij elementen van aluminium of zacht hout de Burg-Wächter montageankers MA99DUO gebruiken.

(GB) Fit the required number of (D) under (E) if necessary and screw into place with (B) and (H5).

Recommendation: For plastic elements, and in some cases also for aluminium and softwood elements, the use of the Burg-Wächter installation anchor MA99DUO is recommended.

(E) Si es necesario rellenar (E) debajo con el número sabido de (D) y atornillar con (B) y (H5).

Recomendación: con elementos de plástico o en su caso de aluminio o de madera blanda, utilizar el ancla de montaje del Vigilante Burg MA99DUO.

(I) Se necessario mettere sotto (E) numero accertato di (D) e avvitare con (B) e (H5).

Consiglio: con elementi in plastica o in caso con elementi in alluminio ed ion legno dolce, usare il tirante di montaggio «Burg-Wächter» MA99DUO.

(D) (A) ggf. mit der ermittelten Anzahl (C) unterlegen und anschrauben. Je nach Falzmaß **2 x S3** oder **2 x S4** verwenden. Funktion testen: Fenster öffnen + Verriegelungsautomatik testen; ggf. (A) seitlich justieren oder Höhe durch Unterlegplatten justieren. Anschraublöcher für **S2** gemäß Bohrertabelle bohren. (A) mit **S2** verschrauben. (F) aufklipsen.

(F) Placer le nombre de (C) déterminé en dessous de (A) et visser. Utiliser **2 x S3** ou **2 x S4** en fonction de la cote de feuillure. Contrôler le fonctionnement : ouvrir la fenêtre + tester le verrouillage automatique; ajuster (A) latéralement si nécessaire ou ajuster la hauteur par des cales d'épaisseur. Percer les trous de perçage pour **S2** conf. au tableau de mèches. Visser (A) avec **S2**. Encliqueter (F).

(NL) Het berekende aantal (C) onder (A) leggen en vastschroeven. Afhankelijk van de sponningmaat **2 x S3** of **2 x S4** gebruiken. Werking testen: raam openen en automatische vergrendeling testen; indien nodig **A** zijdelings bijstellen of hoogte d. m. v. onderlaagplaatjes wijzigen. Schroefgaten voor **S2** overeenkomstig boortabel boren. **A** met **S2** verschroeven. **F** opklikken.

(GB) Fit the required number of (C) under (A) and screw into place, using **2 x S3** or **2 x S4** as required. Test the proper operation of the window: open the window and test the automatic lock; adjust (A) laterally if necessary or adjust the height using underlay shims. Drill the screw-holes for **S2** in accordance with the drilling table. Screw (A) into place using **S2**. Clip (F) into place.

(E) Conjuntar y atornillar (A) con el número conocido (C). Según la medida de ensamblaje utilizar **2 x S3** o **2 x S4**. Comprobar el funcionamiento: abrir las ventanas + cotejar la automatización del cierre; ajustar (A) lateralmente si fuere necesario o la altura con rellenos. Taladrar orificios para la medida de **S2**. Atornillar (A) con **S2**. Ensamblar (F)

(I) Mettere sotto (A) il numero accertato di (C). A seconda della misura di incastro, usare **2 x S3** o **2x S4**. Provare il funzionamento: aprire la finestra e testare il meccanismo automatico di bloccaggio; se necessario regolare lateralmente (A) o regolare l'altezza con supporti. Perforare i fori di avvitamento per **S2** secondo tabella. Avvitare (A) con **S2**. Attaccare (F) a clip.

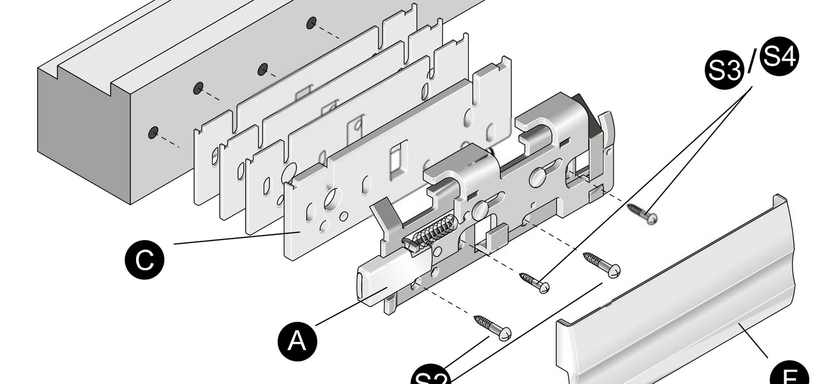

Maueranker/Tirant/Muurankers/Masonry anchor/Anclaje en muro/Tirante a muro — MA DUO 99 — Montageanleitung/Instructions de montage/Montagehandleiding/ Installation instrucions/Instrucciones de montaje/Istruzioni per il montaggio

Montage eines Mauerankers in Kombination mit einem WX4/Montage d'un tirant en combinaison avec une WX4/Montage van een muuranker in combinatie met een WX4/ Installation of masonry anchor in combination with a WX4/Montaje de un anclaje en muro en combinación con un WX4/Montaggio di un tirante a muro abbinato a WX4

1.

(D) Folgen Sie zunächst der Montageanleitung **WinSafe WX4** bis Punkt einschließlich [2.]. Nun mit Bohrer Ø 13 mm die Bohrlöcher von S1 für den Anschraubbolzen ca. 40 mm tief aufbohren (Rahmen nicht durchbohren!) Messen Sie den Abstand, bei dem der Bohrer ggf. auf ein im Rahmen liegendes Metallprofil trifft.

(F) Suivez d'abord les instructions de montage **WinSafe WX4** jusqu'au point [2.] inclus. Percer maintenant les trous de S1 pour le boulon de vissage jusqu'à une profondeur de 40 mm env. en utilisant la mèche Ø 13 mm (ne pas percer au travers du cadre !). Mesurer la distance à laquelle la mèche rencontre éventuellement un profilé métallique se trouvant dans le cadre.

(NL) Volg eerst de aanwijzingen in de montagehandleiding **WinSafe WX4** tot en met punt [2.]. Vervolgens de boorgaten van S1 voor de schroefbouten met boor Ø 13 mm ca. 40 mm diep uitboren (kozijn niet doorboren). Meet de afstand, waarbij de boor evt. op een in het kozijn liggend metaalprofiel stoot.

(GB) First follow the installation instructions for the **WinSafe WX4** up to and including Point [2.]. Now drill the bore-holes of S1 for the fixing bolts to a depth of 40 mm using a 13 mm drill bit (take care not to drill into the frame). Measure the depth at which the drill comes into contact with any metal profile within the frame.

(E) En primer lugar siga las instrucciones de montaje del **WinSafe WX4** hasta el punto [2.] inclusive. Taladre entonces con la broca de Ø 13 mm los orificios correspondientes de S1 para los pernos roscados con una profundidad aproximada de 40 mm (¡No taladre el armazón!). Mida la distancia a la que el taladro alcance un eventual perfil de metal colocado horizontalmente.

(I) Attenersi dapprima alle istruzioni di montaggio **WinSafe WX4** fino al punto [2.] incluso. Ora con punta di trapano da Ø 13 mm, trapanare i fori di S1 per i perni di avvitamento, con una profondità di circa 40 mm (non trapassare l'intelaiatura). Misurare la distanza con cui la punta del trapano arriva in caso su un profilo in metallo che si trova nell'intelaiatura.

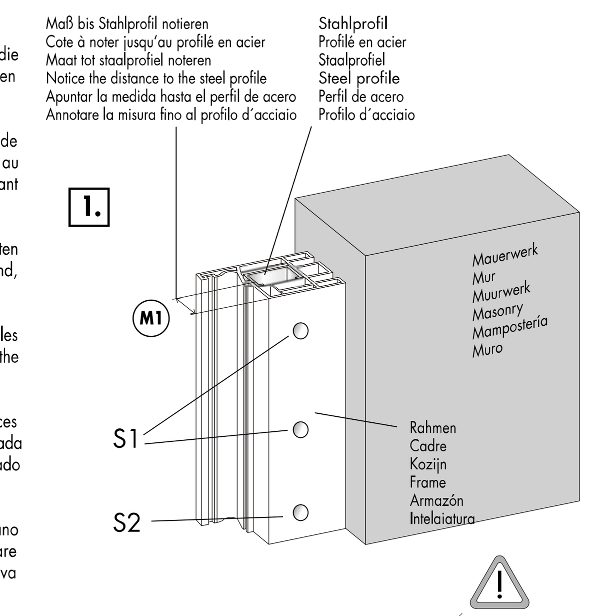

2.

(D) Bohrlochmitte mit beigefügter Pappschablone oder Anschlagwinkel auf die Innenseite des Rahmens übertragen. Anhand des ermittelten Abstandmaßes (M1) zum Metallprofil den Punkt für die Bohrung des Profilankers im Bereich des Schablonenschlitzes festlegen.

(F) Marquer le centre du trou de perçage sur la face intérieure du cadre en utilisant le gabarit en carton ou l'équerre de butée. Déterminer le point pour le perçage du tirant profilé au niveau de la fente de gabarit sur la base de la distance (M1) déterminée par rapport au profilé métallique.

(NL) Midden van het boorgat met behulp van bijgevoegd kartonnen sjabloon of aanslaghoek aan de binnenkant van het kozijn tekenen. Aan de hand van de gemeten afstandmaat (M1) tot het metalen profiel het punt voor de boring van het profielanker in de sjabloongleuf vastleggen.

(GB) Mark the centre of the bore-hole on the inner side of the frame using the template provided or a set-square. Mark the point for drilling the holes for the anchor in the slot in the template, maintaining the measured distance (M1) from the metal profile.

(E) Transferir el centro del orificio de taladro a la parte interior del armazón con la plantilla de cartón adjunta o con una escuadra. A tenor de la distancia obtenida (M1) hasta el perfil de metal, fije el punto de taladrado del ancla del perfil dentro del campo de la ranura de la plantilla.

(I) Riportare sul lato interno dell'intelaiatura il centro del foro trapanato con la sagoma di cartone allegata o con squadra di arresto. Sulla base della distanza (M1) accertata rispetto al profilo di metallo, fissare il punto per la foratura destinata al tirante del profilo nella zona della fessura della sagoma.

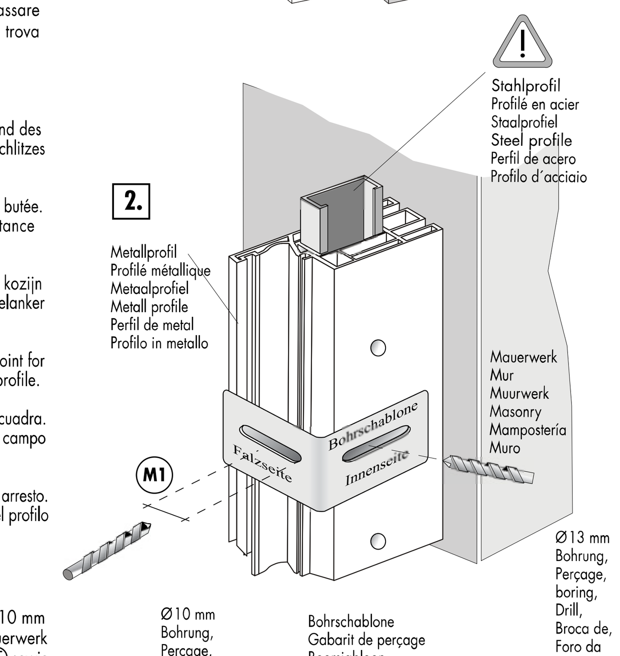

3.

(D) Nun zunächst mit HSS Bohrer Ø 10 mm quer durch den Rahmen bohren und anschließend mit dem Steinbohrer 10 mm in das Mauerwerk, bis zu einer Gesamttiefe von 120 mm, bohren, damit der Maueranker im Rahmen und im Mauerwerk verankert werden kann. Aus den beigefügten (M5) Schrauben eine mit optimaler Länge auswählen und durch (B) (D) (E) sowie (H5) des **WinSafe WX4**-Schloßteils (B) in den Einschraubbolzen eindrehen. Einschraubbolzen nun zusammen mit dem Schloßteil in den Rahmen stecken. Profilanker anschließend seitlich durch die Bohrung im Fensterprofil und durch den Einschraubbolzen führen und mit (M5) festdrehen. Mit **WinSafe WX4** Montage fortfahren.

(F) Percer ensuite au travers du cadre au moyen de la mèche pour acier 10 mm, puis percer dans le mur au moyen de la mèche à pierre 10 mm jusqu'à une profondeur totale de 120 mm afin que le tirant puisse être ancré dans le cadre et dans le mur. Sélectionner une vis d'une longueur optimale parmi les vis (M5) jointes et la visser dans le boulon de vissage en traversant (B) (D) (E) ainsi que (H5) de l'élément de serrure **WinSafe WX4** (B). Enficher maintenant le boulon de vissage avec l'élément de serrure dans le cadre. Passer ensuite l'ancre profilé latéralement à travers le perçage dans le profilé de fenêtre et le boulon de perçage et le fixer par (M5). Poursuivre le montage de **WinSafe WX4**.

(NL) Vervolgens met steenboor Ø 10 mm dwars door het kozijn boren en aansluitend met de steenboor Ø 10 mm in het muurwerk tot een totale diepte van 120 mm boren, zodat het muuranker in het kozijn en het muurwerk kan worden verankerd. Kies uit de bijgevoegde (M5) schroeven een schroef met een optimale lengte en draai deze door (B) (D) (E) alsmede (H5) van het **Win Safe WX4** slot (B) in de inschroefbout. Schroefbout nu samen met het slot in het kozijn steken. Profielanker vervolgens zijdelings door de boring in het raamprofiel en door de inschroefbout leiden en met (M5) vastdraaien. Doorgaan met de **WinSafe WX4**-montage.

(GB) Now drill through the frame using a 10 mm HSS drill bit, and then into the masonry with a 10 mm masonry bit, to a total depth of 120 mm, so that the masonry anchor can be anchored both in the frame and the masonry. Select an (M5) screw of the right length from those supplied, and screw into the fixing bolt through (B) (D) (E) and (H5) of the **WinSafe WX4** lock (B). Now insert the fixing bolt, together with the lock, into the frame. Now insert the profile anchor laterally through the borehole in the window profile and the fixing bolt, and screw into place with (M5). Continue with the installation of the **WinSafe WX4**.

(E) Con un taladro de alta precisión de Ø 10 mm taladre primero traspasando el armazón y finalmente en la mampostería con una broca de piedra de 10 mm a una profundidad total de 120 mm para que el anclaje del muro pueda enclavarse en el armazón y en el mismo muro. De los tornillos adjuntos (M5) elegir uno con la longitud óptima y atornillar la parte de cerradura (B) del **WinSafe WX4** en los pernos roscados a través de (B) (D) (E) así como (H5). Introducir ahora los pernos roscados junto con la cerradura en el armazón. Por último conducir el ancla de perfil lateralmente por el orificio taladrado en el perfil de ventana a través del perno roscado y atornillarlo firmemente con el (M5). Proseguir con el montaje del **WinSafe WX4**.

(I) Ora innanzitutto forare con la punta da trapano per acciaio superrapido Ø 10 mm trasversalmente attraverso l'intelaiatura e poi con la punta da roccia 10 mm nel muro, fino ad una profondità complessiva di 120 mm, affinché il tirante da muro possa essere ancorato nel muro. Scegliere fra le viti (M5) allegate, una con la lunghezza più adatta e avvitare attraverso (B) (D) (E) e (H5) della parte della serratura (B) **WinSafe WX4** nei perni. Ora innestare i perni con la parte di serratura nell'intelaiatura. Poi avvitare fisso con (M5) il tirante del profilo facendolo passare nella foratura, attraverso il profilo della finestra e i perni. Proseguire il montaggio con **WinSafe WX4**.

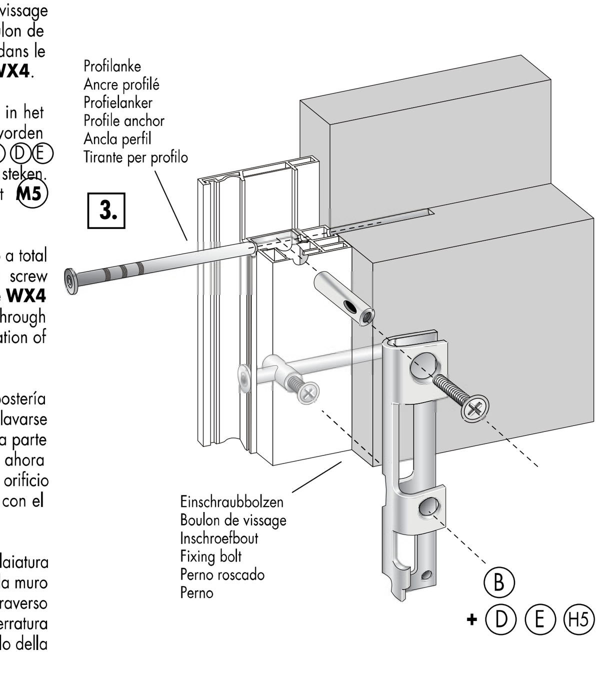

Hinweis:/Remarque:/NB:/Note:/Advertencia:/Avvertenza:

(D) Für evtl. bei der Montage auftretende Schäden bzw. Verletzungen übernimmt der Hersteller keine Haftung.

(F) Le fabricant n'assume pas la responsabilité pour les dommages ou blessures apparaissant éventuellement lors du montage.

(NL) De fabrikant is niet aansprakelijk voor mogelijke, tijdens de montage optredende schade resp. blessures.

(GB) The manufacturer assumes no liability for any damage or injury caused during the installation.

(E) Por daños que se produzcan eventualmente durante el montaje, el fabricante no asume ningún tipo de garantía.

(I) Per eventuali danni o lesioni fisiche che si verificassero durante il montaggio, il fabbricante non si assume alcuna responsabilità.

Tipp: /Astuce: /Tip: /Tip: /Consejo: /Consiglio:

(D) Am untern Rahmenprofil die verbleibenden Öffnungen z. B. mit Silicon abdichten.

(F) Etanchéifier les orifices dans le profilé de cadre inférieur par exemple à la silicone.

(NL) Dicht de resterende openingen op het onderste kozijnprofiel met bijvoorbeeld silicone.

(GB) Seal any remaining gaps in the lower frame profile using silicon sealer.

(E) Taponar los orificios que aparecen en la parte inferior del perfil del armazón, por ej. con silicona.

(I) Sul profilo della parte inferiore dell'intelaiatura, chiudere a tenuta i fori restanti, p. e. con silicone.

Werkzeug/Outillage/Gereedschap/ Tools/Herramienta/ Utensile

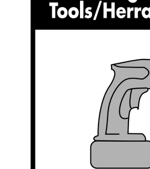

Steinbohrer 10 mm
Mèche à pierre 10 mm
Steenboor 10 mm
Masonry drill 10 mm
Taladro con broca de piedra 10 mm
Punta da roccia 10 mm

HSS Bohrer Ø 13+10 mm
Mèche pour acier Ø 13+10 mm
Boor Ø 13+10 mm
HSS drill Ø 13+10 mm
Taladro alta precisión Ø 13+10 mm
Punta per acciaio superrapido Ø 13+10 mm

Montageset/Kit de montage/Montageset/Installation set/Set de montaje/Set di montaggio

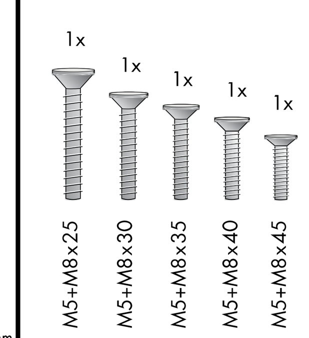

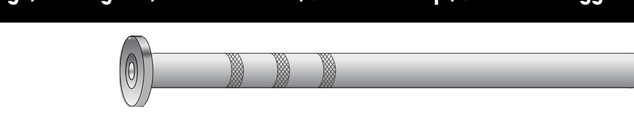

1 x Profilanker Ø 9 x 120 mm/1 x Ancre profilé Ø 9 x 120 mm/
1 x Profielanker Ø 9 x 120 mm/1 x Profile anchor Ø 9 x 120 mm/
1 x Ancla perfil Ø 9 x 120 mm/1 x Tirante per profilo Ø 9 x 120 mm

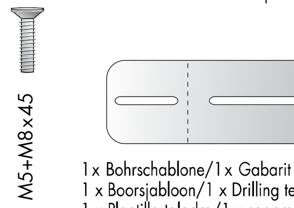

1 x Bohrschablone/1x Gabarit de perçage/
1 x Boorsjabloon/1 x Drilling template/
1 x Plantilla taladro/1 x sagoma di foratura

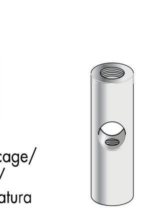

1x Einschraubbolzen Ø 13 x 28 mm
1x Boulon de vissage Ø 13 x 28 mm
1x Inschroefbout Ø 13 x 28 mm
1x Fixing bolt Ø 13 x 28 mm
1x Perno roscado Ø 13 x 28 mm
1x perno Ø 13 x 28 mm

© burg-waechter · 4/01