* Los embellecedores **ClicArt** estan diseñados bajo criterios en I+D+i, logrando así un producto de altas prestaciones y calidad. Fabricado en plástico ABS y con acabado industrial en varios colores, espuma sellante y cepillos barrera.

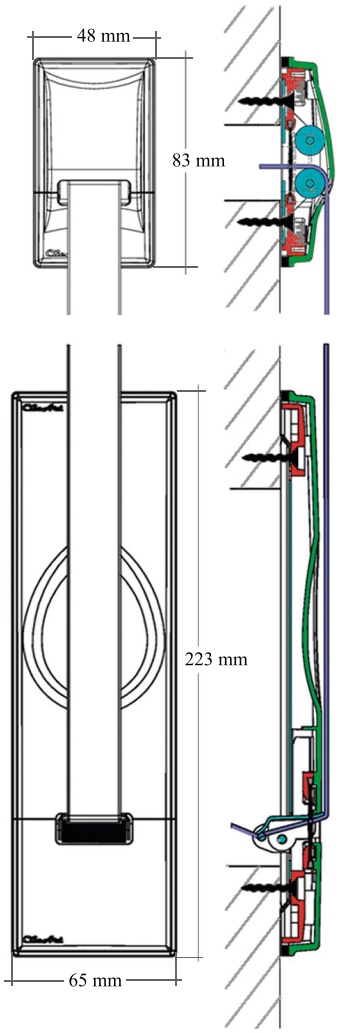

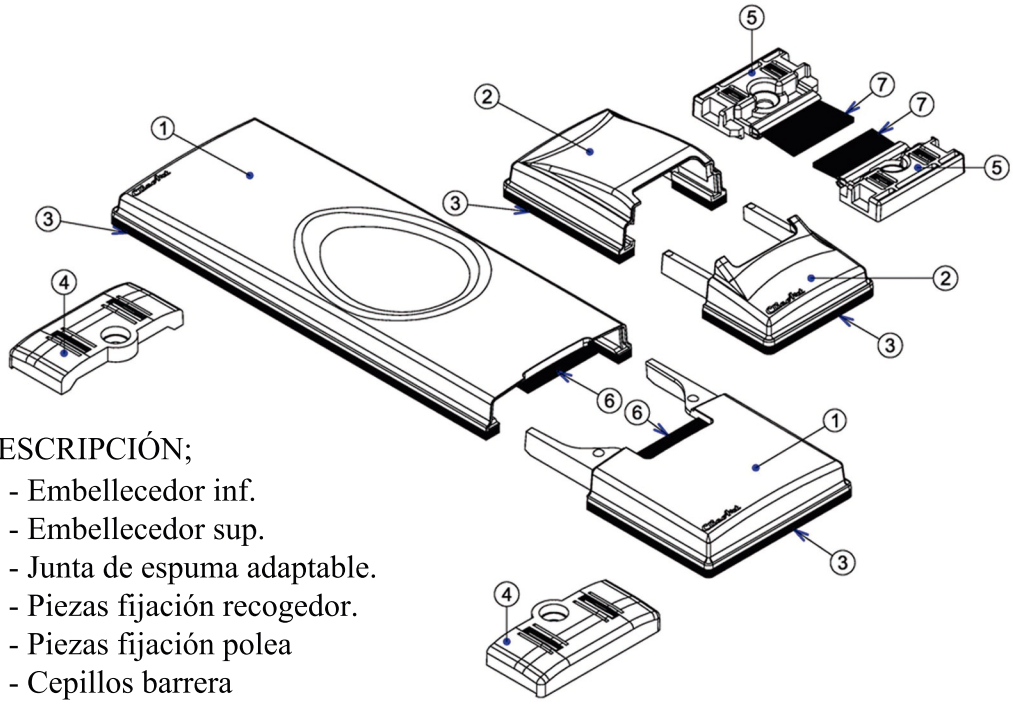

DESCRIPCIÓN;
1) - Embellecedor inf.
2) - Embellecedor sup.
3) - Junta de espuma adaptable.
4) - Piezas fijación recogedor.
5) - Piezas fijación polea
6) - Cepillos barrera
7) - Cepillos barrera

Incluye 4 tornillos 2,5x30

- Los embellecedores de **ClicArt®** estan diseñados para adaptarse a los **recojedores y poleas estandar**

- De **fácil instalación** mediante las piezas de fijación (4) y (5).

- **Se adapta** a las irregularidades de la pared con su junta de espuma (3).

- ***Sin tornillos visibles.***

-Provistos de cepillos barrera que **reducen un 95%** la entrada de aire (6) y (7).

- Extraible gracias a su abertura o **separación** del embellecedor.

- Diferentes acabados de excelente calidad.

Polea estándar ***Recogedor estándar***

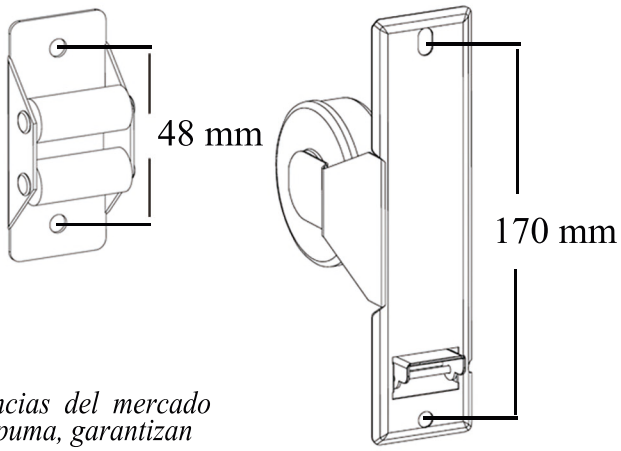

Anchos de cinta compatibles;
21-23~ mm

Mantenimiento:
Lavable, usar agua y jabón neutro.

CONTRIBUYE A LA EFICIENCIA ENERGÉTICA

*Los embellecedores **ClicArt®** contribuyen con las exijencias del mercado en eficiencia energética, sus cepillos barrera y su junta de espuma, garantizan su sellado más del 95%.*