DUBAI

Ean 13: 8019945851402
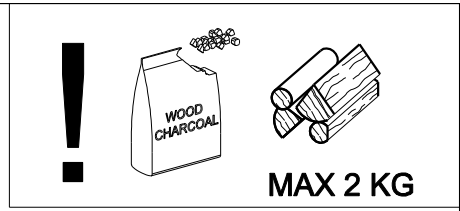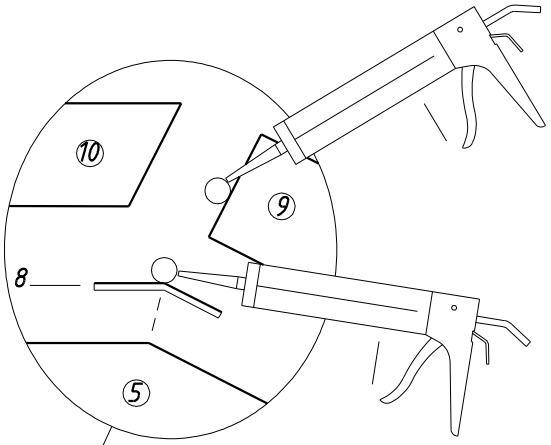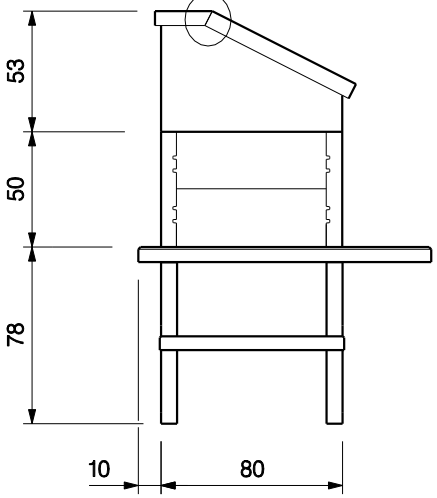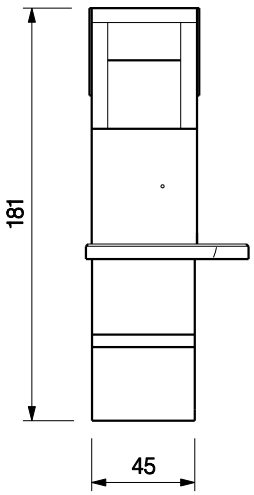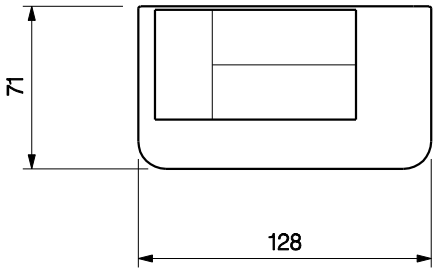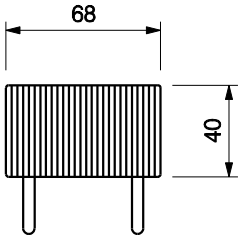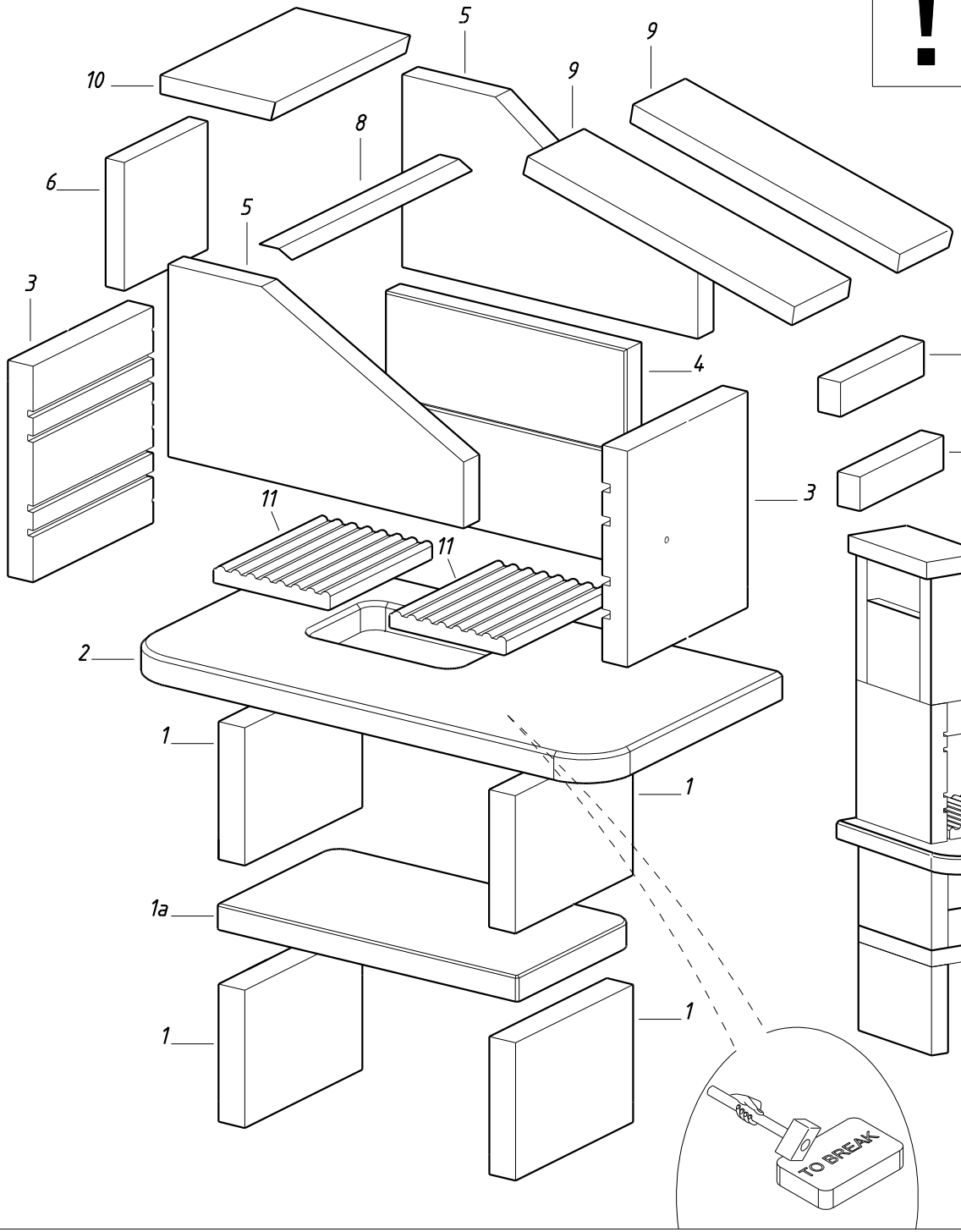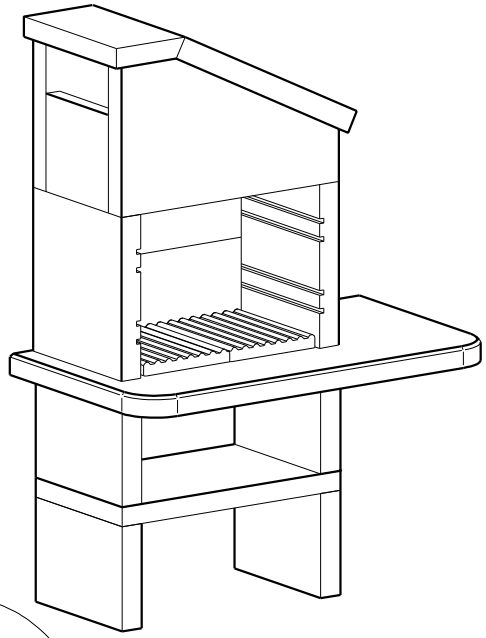
cod. 80 300 4730 - E1 1402 b