Referencia: **91834**

MICEL - 91834 - BL CILINDRO SERRETA CS03 L15 23x23mm NI, ACABADO NIQUEL, 46 x 17 x 33 mm

Material	Acabado	Familia	Presentación
LATON	NIQUEL	COMPLEMENTOS PUERTA	BLISTER

Descripción

- BLISTER DE 1 CILINDRO DE LLAVE SERRETA CS03 PERTENECIENTE A LA GAMA DE CERRAJERIA DE MICEL.
- PARA TODO TIPO DE PUERTAS, SE PUEDE UTILIZAR PARA PUERTAS DE CASA O LOCAL COMERCIAL PARA REFORZAR SU SEGURIDAD.
- DE LEVA LARGA, CENTRADO DE 23x23mm ACTIVABLE POR MEDIO DE LAS LLAVES INCLUIDAS.
- INCLUYE 3 LLAVES.
- FABRICADO EN LATON LO QUE LE OTORGA AL CUERPO DE LA PIEZA UNA ALTA CAPACIDAD PARA SOPORTAR LA OXIDACION Y LA CORROSION.
- SU ACABADO EN NIQUEL SE ADAPTA A TODO DE ESTILOS.

© MICEL-VEGA S.L. Modificaciones reservadas.

Rio Chanza, 5 - Módulo 8. 28906 Getafe (Madrid)
info@micel/ 917 953 026 / 692 984 362

Dimensiones y pesos

Largo	46,00 (mm)
Ancho	17,00 (mm)
Alto	33,00 (mm)
Peso neto	0,14600 (Kg)

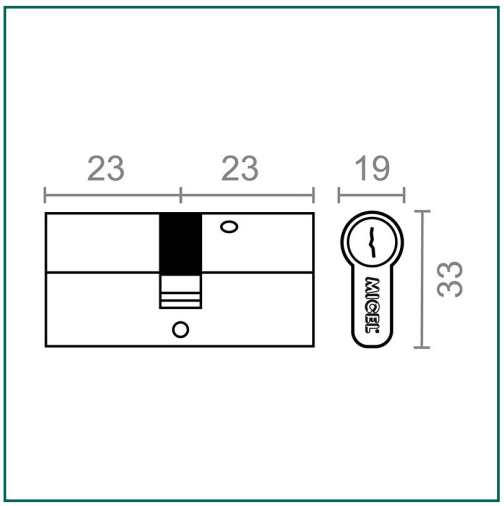

Productos relacionados

10168 MIRILLA DIGITAL MD01 PL

13068 LLAVE BRUTO CILINDRO SERRETA CS03 NI

90487 BL PLACA BOCALLAVE PERA PLP02 80x80mm IN

91690 BL ESCUDO SEGURIDAD PERA ES02 60mm NS

91833 BL CILINDRO SERRETA CS03 L15 23x23mm LT

91881 BL MIRILLA 16mm 180º MR02 35/60mm NS

Embalajes habituales

Cantidad embalaje	EAN	Largo (mm)	Ancho (mm)	Alto (mm)	Peso neto (kg)	Peso bruto (kg)
1,00	8431488918341	160,00	90,00	0,05	0,14600	0,15800
10,00	8431488937380	250,00	200,00	0,05	1,46000	1,58200

© MICEL-VEGA S.L. Modificaciones reservadas.

Cuidados y mantenimientos

La limpieza del producto se realizará cuando sea necesario con un paño húmedo.
Los productos de limpieza abrasivos no están recomendados.
Se evitará que la humedad entre por las aberturas del producto.
Evite utilizar paños o telas abrasivas o que puedan arañarlo.

Advertencia

Desconecte siempre los apartos eléctricos de la conexión a la red eléctrica antes de la manipulación. En caso de duda, consulte con un profesional.

Exclusiones de la garantía

Los defectos causados por una incorrecta manipulación no están cubiertos por la garantía.

Cuidado del Medio Ambiente

En Micel nos preocupamos y esforzamos día a día por minimizar el impacto en el Medio Ambiente lo máximo posible.
A la hora de desechar los embalajes, séparelos previamente en papel, plástico u otros materiales y tírelos según el tipo de residuo a los contenedores adecuados o al Punto Limpio.

© MICEL-VEGA S.L. Modificaciones reservadas.

Rio Chanza, 5 - Módulo 8. 28906 Getafe (Madrid)
info@micel/ 917 953 026 / 692 984 362