rikta

(D) Montageanleitung
Werkbank mit Rollen

(BG) Инструкции за монтаж
Работна маса с колелца

(CZ) Montážní návod ř
Pracovní stůl s kolečky

(DK) Monteringsvejledning
Arbejdsbord med hjul

(ES) Instrucciones para el montaje
Banco de trabajo con ruedas

(FI) Asennusohjeet
Pyörillä varustettu työpöytä

(FR) Notice d'assemblage
Établi avec roulettes

(GB) Assembly Guide
Workbench with wheels

(HR) Upute za montažu
Radni stol s kotačima

(HU) Összeszerelési útmutató
Munkapad kerekekkel

(IT) Istruzioni di montaggio
Banco da lavoro con ruote

(NL) Montagehandleiding
Werkbank met wielen

(NO) Monteringsanvisning
Arbeidsbenk med hjul

(S) Montageanvisning
Arbetsbänk med hjuln

(SI) Navodila za montažo
Delovna miza s koleščki

(SK) Montážny návod
Pracovný stôl s kolieskami

DE 3

BG 4

CZ 5

DK 6

ES 7

FI 8

FR 9

GB 10

HR 11

HU 12

I 13

NL 14

NO 15

SE 16

SI 17

SK 18

Einführung:

Schön, dass Du Dich für unsere hochwertige rikta Werkbank entschieden hast. Wir hoffen, sie erfüllt Deine Erwartungen und unterstützt Dich optimal bei Deinen Projekten.

Diese Anleitung hilft Dir dabei, die Werkbank korrekt und sicher aufzubauen und zu nutzen. Bitte lies sie aufmerksam durch, bevor Du mit dem Aufbau oder der Nutzung beginnst. Bewahre die Anleitung gut auf, damit Du sie bei Bedarf jederzeit zur Hand hast. Wenn Du die Werkbank weitergibst, gib bitte auch die Anleitung mit. Eine falsche oder unachtsame Verwendung kann zu Verletzungen oder Schäden führen. Für Schäden durch unsachgemäßen Gebrauch übernehmen wir keine Haftung. Damit alles reibungslos funktioniert und Deine Sicherheit jederzeit gewährleistet ist, befolge bitte jeden Schritt dieser Anleitung sorgfältig.

Bestimmungsgemäße Verwendung/ Sicherheit:

Die rikta Werkbank mit Rollen ist ausschließlich für den Einsatz in privaten Haushalten oder Hobbywerkstätten vorgesehen. Sie dient als stabile Arbeitsfläche für handwerkliche Tätigkeiten. Baue die Werkbank auf einer ebenen Fläche auf. Überprüfe vor Benutzung alle Schrauben auf festen Sitz.
Tipp: Lass Dir beim Aufbau helfen – die Teile sind schwer!

Nicht erlaubt / nicht vorgesehen:
Nutzung als Steh- oder Sitzfläche.
Nutzung als Lagerplattform für schwere Maschinen über 200 kg.
Nutzung im Außenbereich ohne geeigneten Schutz vor Witterung.
Verwendung auf unebenem oder weichem Untergrund.
Die Nichtbeachtung dieser Hinweise kann zu Schäden an der Werkbank oder zu Verletzungen führen.

Lieferumfang:

1 x Arbeitsplatte
1 x Querstrebe
2 x Tischbeingestelle, 4 x Winkel
4 x Rollen (mit Feststellbremse)
Schraubenset inkl. Muttern und Unterlegscheiben

Technische Daten:

Maße:	140 x 60 x 84 cm
Rollen:	360° drehbar, 4 x mit Feststellbremse
Material:	Stahlrahmen, Holzarbeitsplatte
Belastbarkeit:	200 kg

Pflege und Wartung:

- Kontrolliere regelmäßig alle Schraubverbindungen.
- Reinige die Rollen gelegentlich mit milder Seifenlauge und Wasser.
- Öle die Lager der Rollen bei Bedarf leicht, um die Beweglichkeit zu erhalten.
- Behandle die Holzplatte bei Bedarf mit geeignetem Holzpflegemittel.
- Nutze die Werkbank nicht im Regen und schütze sie vor Feuchtigkeit.

Entsorgung:

Entsorge Verpackungsmaterial sortenrein über die örtlichen Wertstoff- oder Altpapiersammlungen.
Achte dabei auf die lokalen Recyclinghinweise.
Bitte entsorge die Werkbank umweltgerecht und entsprechend den örtlichen Vorschriften.
Trenne die Materialien (Metall, Holz, Kunststoff) und führe sie dem Recycling zu.

Montage:

ab Seite 19

Въведение:

Благодарим Ви, че избрахте нашия висококачествен rikta работен плот. Надяваме се, че ще отговори на очакванията Ви и ще Ви подкрепи оптимално при Вашите проекти.

Това ръководство ще Ви помогне да сглобите и използвате работния плот правилно и безопасно. Моля, прочетете го внимателно, преди да започнете сглобяването или използването. Съхранявайте ръководството на сигурно място, за да го имате под ръка при нужда. Ако предадете работния плот на друг човек, не забравяйте да предадете и ръководството. Неправилната или небрежна употреба може да доведе до наранявания или повреди. Ние не носим отговорност за щети, причинени от неправилна употреба. За да функционира всичко безпроблемно и да гарантирате своята безопасност, следвайте внимателно всяка стъпка от това ръководство.

Предназначение / Безопасност:

Работният плот rikta с колела е предназначен единствено за употреба в частни домакинства или любителски работилници. Той служи като стабилна работна повърхност за занаятчийски дейности. Монтирайте работния плот върху равна и твърда повърхност. Преди употреба проверете дали всички винтове са добре затегнати.
Съвет: Помолете някого за помощ при сглобяването – частите са тежки.

Не е позволено / не е предназначено за:
Използване като повърхност за стоене или сядане.
Използване като платформа за съхранение на машини над 200 кг.
Употреба на открито без подходяща защита от атмосферни влияния.
Използване върху неравна или мека повърхност.
Неспазването на тези указания може да доведе до повреди или наранявания.

Комплектът съдържа:

1 x Работен плот
1 x Свързваща греда
2 x Крака на масата, 4 x Ъглов елемент
4 x Колела (със спирачка)
Комплект винтове, включително гайки и шайби

Технически данни:

Размери:	140 x 60 x 84 см
Колела:	въртящи се на 360°, 4 броя със спирачка
Материал:	Стоманена рамка, дървен плот
Максимално натоварване:	200 кг

Грижа и поддръжка:

- Проверявайте редовно всички винтови връзки.
- Почиствайте колелата периодично с мека сапунена вода.
- При необходимост леко омаслявайте лагерите на колелата, за да запазите подвижността им.
- При нужда третирайте дървения плот с подходящ препарат за дървени повърхности.
- Не използвайте работния плот под дъжд и го пазете от влага.

Изхвърляне:

Изхвърляйте опаковъчните материали разделно според местните правила за рециклиране или събиране на отпадъци.
Спазвайте указанията за рециклиране на Вашата община.
Моля, изхвърлете работния плот по екологично съобразен начин и в съответствие с местните разпоредби.
Разделете материалите (метал, дърво, пластмаса) и ги предайте за рециклиране.

Монтаж:

от страница 19

Úvod:

Děkujeme, že jste si vybrali náš kvalitní pracovní stůl rikta. Doufáme, že splní vaše očekávání a dobře vám poslouží při vašich projektech.

Tento návod vám pomůže správně a bezpečně sestavit a používat pracovní stůl. Před zahájením montáže nebo používání si jej pečlivě přečtěte. Návod si uschovejte, abyste se k němu mohli kdykoli vrátit. Pokud stůl předáte někomu dalšímu, předejte i tento návod. Nesprávné nebo neopatrné použití může vést ke zranění nebo škodám. Za škody způsobené nesprávným použitím neneseme odpovědnost. Aby vše fungovalo bez problémů a byla zajištěna vaše bezpečnost, dodržujte prosím každý krok tohoto návodu pečlivě.

Určené použití / Bezpečnost:

Pracovní stůl rikta s kolečky je určen výhradně pro použití v domácnostech nebo hobby dílnách. Slouží jako stabilní pracovní plocha pro řemeslné a kutilské činnosti. Sestavte stůl na rovném a pevném povrchu. Před použitím zkontrolujte, zda jsou všechny šrouby pevně utažené. Tip: Požádejte někoho o pomoc – díly jsou těžké.

Není dovoleno / není určeno pro:
Používání jako plošina pro stání nebo sezení
Používání jako skladovací plošina pro stroje nad 200 kg
Používání ve venkovním prostředí bez ochrany proti povětrnostním vlivům
Používání na nerovném nebo měkkém povrchu
Nedodržení těchto pokynů může vést k poškození stolu nebo ke zranění

Obsah balení:

1 x pracovní deska
1 x příčná výztuha
2 x nohy stolu, 4 x Úhelník
4 x kolečka (s brzdou)
Sada šroubů včetně matic a podložek

Technické údaje:

Rozměry: 140 x 60 x 84 cm
Kolečka: otočná o 360°, 4x s brzdou
Materiál: ocelový rám, dřevěná pracovní deska
Nosnost: 200 kg

Údržba a péče:

- Pravidelně kontrolujte všechny šroubové spoje
- Občas vyčistěte kolečka mýdlovou vodou
- V případě potřeby lehce namažte ložiska koleček
- Dřevěnou desku ošetřete vhodným prostředkem na dřevo
- Nepoužívejte stůl v dešti a chraňte jej před vlhkostí

Likvidace:

Obalový materiál likvidujte odděleně podle místních předpisů o třídění odpadu.
Řiďte se místními pokyny k recyklaci.
Stůl likvidujte ekologicky a v souladu s místními předpisy.
Oddělte jednotlivé materiály (kov, dřevo, plast) a odevzdejte je k recyklaci.

Montáž:

od strany 19

Introduktion:

Tak fordi du har valgt vores højkvalitets rikta arbejdsbord. Vi håber, det lever op til dine forventninger og giver dig optimal støtte i dine projekter.

Denne vejledning hjælper dig med at samle og bruge arbejdsbordet korrekt og sikkert. Læs den venligst grundigt, inden du går i gang med montering eller brug. Opbevar vejledningen et sikkert sted, så du altid kan finde den ved behov. Hvis du giver bordet videre til en anden, så husk også at give vejledningen med. Forkert eller uforsigtig brug kan føre til personskader eller materielle skader. Vi påtager os intet ansvar for skader forårsaget af forkert anvendelse. For at sikre problemfri funktion og din sikkerhed, skal du følge alle trin i denne vejledning nøje.

Tiltænkt brug / Sikkerhed:

rikta arbejdsbordet med hjul er udelukkende beregnet til brug i private husholdninger eller hobby-værksteder. Det fungerer som en stabil arbejdsflade til håndværksmæssige aktiviteter. Bordet skal opstilles på et plant og stabilt underlag. Kontroller inden brug, at alle skruer er korrekt fastgjort. Tip: Få hjælp til monteringen – delene er tunge.

Ikke tilladt / ikke beregnet til:
Brug som stå- eller siddeflade
Brug som opbevaringsplatform for maskiner over 200 kg
Udendørs brug uden passende beskyttelse mod vejrforhold
Brug på ujævnt eller blødt underlag
Hvis disse anvisninger ignoreres, kan det medføre skader på arbejdsbordet eller personskade

Pakkens indhold:

1 x arbejdsplade
1 x tværstang
2 x benstel, 4 x Vinkelbeslag
4 x hjul (med bremse)
Skruesæt inkl. møtrikker og skiver

Tekniske data:

Mål:	140 x 60 x 84 cm
Hjul:	360° drejelige, 4 med bremse
Materiale:	Stålramme, træarbejdsplade
Maks. belastning:	200 kg

Vedligeholdelse og pleje:

- Kontroller jævnligt alle skrueforbindelser
- Rengør hjulene med mild sæbe og vand efter behov
- Smør hjullejerne let efter behov for at bevare bevægeligheden
- Behandl træpladen med et egnet træplejeprodukt efter behov
- Brug ikke arbejdsbordet i regnvejr, og beskyt det mod fugt

Bortskaffelse:

Sortér emballagematerialer og aflever dem til genbrug via de lokale affaldsordninger.
Følg de lokale retningslinjer for genbrug.
Bortskaf arbejdsbordet miljøvenligt og i henhold til gældende regler.
Adskil materialerne (metal, træ, plast), og aflever dem til genanvendelse.

Montering:

fra side 19

Introducción:

Gracias por elegir nuestro banco de trabajo rikta de alta calidad. Esperamos que cumpla con tus expectativas y te brinde el mejor apoyo en tus proyectos.

Este manual te ayudará a montar y utilizar el banco de trabajo de forma correcta y segura. Por favor, léelo detenidamente antes de comenzar con el montaje o el uso. Guarda el manual en un lugar seguro para poder consultarlo cuando lo necesites. Si entregas el banco de trabajo a otra persona, asegúrate de incluir también el manual. El uso incorrecto o descuidado puede provocar lesiones o daños. No asumimos ninguna responsabilidad por daños causados por un uso inadecuado. Para que todo funcione sin problemas y tu seguridad esté garantizada en todo momento, sigue cuidadosamente cada paso de este manual.

Uso previsto / Seguridad:

El banco de trabajo rikta con ruedas está destinado exclusivamente a su uso en hogares particulares o talleres de aficionados. Sirve como superficie de trabajo estable para tareas manuales o de bricolaje. Monta el banco sobre una superficie plana y nivelada. Antes de usarlo, asegúrate de que todos los tornillos estén bien apretados. Consejo: pide ayuda durante el montaje – las piezas son pesadas.

No permitido / no previsto:
Usarlo como superficie para sentarse o pararse.
Usarlo como plataforma de almacenamiento para máquinas que superen los 200 kg.
Usarlo en exteriores sin protección adecuada contra las inclemencias del tiempo.
Usarlo sobre superficies irregulares o blandas.
Ignorar estas indicaciones puede provocar daños en el banco o causar lesiones.

Contenido del paquete:

1 x tablero de trabajo
1 x travesaño
2 x estructuras para patas, 4 x Escuadra
4 x ruedas (con freno)
Juego de tornillos, incluyendo tuercas y arandelas

Datos técnicos:

Dimensiones:	140 x 60 x 84 cm
Ruedas:	giratorias 360°, 4 con freno
Material:	estructura de acero, tablero de madera
Capacidad de carga:	200 kg

Mantenimiento y cuidados:

- Revisa regularmente todas las uniones de tornillos.
- Limpia las ruedas ocasionalmente con agua y jabón suave.
- Lubrica ligeramente los rodamientos de las ruedas si es necesario para mantener la movilidad.
- Trata el tablero de madera con un producto adecuado para el cuidado de la madera cuando sea necesario.
- No utilices el banco bajo la lluvia y protégelo de la humedad.

Eliminación:

Desecha los materiales de embalaje por separado según las normas locales de reciclaje o recogida selectiva.
Sigue las recomendaciones de reciclaje de tu localidad.
Por favor, elimina el banco de trabajo de forma responsable con el medio ambiente y conforme a las normativas locales.
Separa los materiales (metal, madera, plástico) y entrégalos para su reciclaje.

Montaje:

a partir de la página 19

Johdanto:

Kiitos, että valitsit korkealaatuisen rikta-työpöytämme. Toivomme, että se täyttää odotuksesi ja tukee sinua erinomaisesti projekteissasi.

Tämä ohje auttaa sinua kokoamaan ja käyttämään työpöytää oikein ja turvallisesti. Lue ohje huolellisesti ennen kokoamisen tai käytön aloittamista. Säilytä ohje myöhempää tarvetta varten. Jos luovutat työpöydän eteenpäin, muista antaa ohje mukaan. Väärä tai huolimaton käyttö voi johtaa vammoihin tai vahinkoihin. Emme vastaa virheellisestä käytöstä aiheutuneista vahingoista. Jotta kaikki toimii sujuvasti ja turvallisuutesi säilyy, noudata jokaista ohjeen kohtaa huolellisesti.

Tarkoituksenmukainen käyttö / Turvallisuus:

rikta-työpöytä pyörillä on tarkoitettu ainoastaan kotitalous- tai harrastekäyttöön. Se toimii vakaana työskentelyalustana käsitöille ja muille kädentaitotöille. Kokoa pöytä tasaiselle ja kovalle alustalle. Tarkista ennen käyttöä, että kaikki ruuvit ovat kunnolla kiinni. Vinkki: Pyydä apua kokoamiseen – osat ovat painavia.

Ei sallittu / ei tarkoitettu:
Käyttö seisonta- tai istuma-alustana
Käyttö raskaille koneille, joiden paino ylittää 200 kg
Käyttö ulkotiloissa ilman sääsuojaa
Käyttö epätasaisella tai pehmeällä alustalla
Näiden ohjeiden laiminlyönti voi johtaa vahinkoihin tai loukkaantumisiin

Pakkauksen sisältö:

1 x työskentelytaso
1 x poikkipalkki
2 x jalkarunkoa, 4 x Kulmarauta
4 x pyörää (jarruilla)
Ruuvipaketti, sisältää mutterit ja aluslevyt

Tekniset tiedot:

Mitat: 140 x 60 x 84 cm
Pyörät: 360° kääntyvät, 4 kpl jarrulla
Materiaali: Teräsrunko, puinen työskentelytaso
Kantavuus: 200 kg

Huolto ja ylläpito:

- Tarkista ruuviliitokset säännöllisesti
- Puhdista pyörät ajoittain miedolla saippuavedellä
- Voitele pyörien laakerit kevyesti tarvittaessa, jotta liikkuvuus säilyy
- Käsittele puupinta tarvittaessa sopivalla puunhoitoaineella
- Älä käytä työpöytää sateessa ja suojaa se kosteudelta

Hävittäminen:

Lajittele pakkausmateriaalit paikallisten kierrätysohjeiden mukaisesti.
Noudata kierrätykseen liittyviä paikallisia ohjeita.
Hävitä työpöytä ympäristöystävällisesti ja paikallisten määräysten mukaisesti.
Lajittele materiaalit (metalli, puu, muovi) ja toimita ne kierrätykseen.

Kokoaminen:

alkaen sivulta 19

Introduction :

Merci d'avoir choisi notre établi rikta de haute qualité. Nous espérons qu'il répondra à vos attentes et vous accompagnera efficacement dans vos projets.

Ce manuel vous aidera à assembler et à utiliser l'établi correctement et en toute sécurité. Veuillez le lire attentivement avant de commencer le montage ou l'utilisation. Conservez-le soigneusement afin de pouvoir le consulter en cas de besoin. Si vous transmettez l'établi à quelqu'un d'autre, pensez à lui remettre également ce manuel. Une utilisation incorrecte ou négligente peut entraîner des blessures ou des dommages. Nous déclinons toute responsabilité en cas de mauvaise utilisation. Pour garantir un fonctionnement optimal et assurer votre sécurité à tout moment, suivez chaque étape de ce manuel avec précision.

Utilisation prévue / Sécurité :

L'établi rikta avec roulettes est destiné exclusivement à un usage domestique ou dans des ateliers de bricolage. Il sert de surface de travail stable pour des activités artisanales. Montez l'établi sur une surface plane et stable. Avant toute utilisation, assurez-vous que toutes les vis sont bien serrées. Conseil : faites-vous aider pour le montage – les pièces sont lourdes.

Utilisation interdite / non prévue :
Utilisation comme support pour se tenir debout ou s'asseoir
Utilisation comme plateforme de stockage pour des machines de plus de 200 kg
Utilisation en extérieur sans protection adéquate contre les intempéries
Utilisation sur un sol irrégulier ou mou
Le non-respect de ces consignes peut entraîner des dommages ou des blessures

Contenu de l'emballage :

1 x plateau de travail
1 x barre transversale
2 x piétements, 4 x Équerre
4 x roulettes (avec freins)
Kit de visserie avec écrous et rondelles

Caractéristiques techniques :

Dimensions :	140 x 60 x 84 cm
Roulettes :	pivotantes à 360°, 4 avec frein
Matériaux :	structure en acier, plateau en bois
Charge maximale :	200 kg

Entretien et maintenance :

- Vérifiez régulièrement toutes les fixations
- Nettoyez les roulettes de temps en temps avec de l'eau savonneuse douce
- Graissez légèrement les roulements des roulettes si nécessaire pour garantir une bonne mobilité
- Traitez le plateau en bois avec un produit adapté si besoin
- Ne pas utiliser l'établi sous la pluie et le protéger de l'humidité

Élimination :

Jetez les matériaux d'emballage de manière sélective selon les consignes locales de tri.
Respectez les consignes locales en matière de recyclage.
Veuillez éliminer l'établi de manière écologique et conformément aux réglementations locales.
Séparez les matériaux (métal, bois, plastique) et orientez-les vers une filière de recyclage.

Montage :

à partir de la page 19

Introduction:

Thank you for choosing our high-quality rikta workbench. We hope it meets your expectations and provides solid support for your projects.

This manual will help you assemble and use the workbench correctly and safely. Please read it carefully before you start assembly or use. Keep the manual in a safe place so you can refer to it at any time. If you pass the workbench on to someone else, include the manual. Improper or careless use can lead to injury or damage. We do not accept liability for damage resulting from incorrect use. To ensure everything runs smoothly and your safety is always guaranteed, follow each step of this manual carefully.

Intended Use / Safety:

The rikta workbench with castors is designed solely for use in private households or hobby workshops. It serves as a stable work surface for manual and craft-related activities. Assemble the workbench on a flat, even surface. Check that all screws are securely tightened before use. Tip: Get someone to help you during assembly – the parts are heavy.

Not allowed / Not intended:
Use as a standing or sitting surface.
Use as a storage platform for heavy machines over 200 kg.
Use outdoors without proper protection against weather.
Use on uneven or soft ground.
Ignoring these instructions may result in damage to the workbench or injury.

Scope of Delivery:

1 x Worktop
1 x Crossbar
2 x Leg frames, 4 x Angle Bracket
4 x Castors (with locking brakes)
Screw set incl. nuts and washers

Technical Data:

Dimensions:	140 x 60 x 84 cm
Castors:	360° swivel, 4 with locking brakes
Material:	Steel frame, wooden worktop
Load capacity:	200 kg

Care and Maintenance:

- Regularly check all screw connections.
- Clean the castors occasionally using mild soapy water.
- Lightly oil the castor bearings when needed to maintain mobility.
- Treat the wooden surface with a suitable wood care product as required.
- Do not use the workbench in the rain and protect it from moisture.

Disposal:

Dispose of packaging materials separately according to local recycling or waste collection rules.
Observe your local recycling guidelines.
Please dispose of the workbench in an environmentally responsible way and according to local regulations.
Separate the materials (metal, wood, plastic) and send them for recycling.

Assembly:

Starting on page 19

Uvod:

Hvala što ste odabrali naš visokokvalitetni rikta radni stol. Nadamo se da će ispuniti vaša očekivanja i pružiti vam pouzdanu podršku u vašim projektima.

Ovaj priručnik pomoći će vam da pravilno i sigurno sastavite i koristite radni stol. Molimo vas da ga pažljivo pročitate prije nego što započnete s montažom ili korištenjem. Sačuvajte priručnik na sigurnom mjestu za buduću upotrebu. Ako radni stol proslijedite drugoj osobi, obavezno priložite i ovaj priručnik. Neispravna ili nepažljiva upoaba može dovesti do ozljeda ili oštećenja. Ne preuzimamo odgovornost za štete nastale nepravilnim korištenjem. Kako bi sve funkcioniralo bez problema i kako bi vaša sigurnost uvijek bila zajamčena, slijedite sve korake iz ovog priručnika pažljivo.

Namjena / Sigurnost:

Radni stol rikta s kotačićima namijenjen je isključivo za uporabu u privatnim kućanstvima ili hobističkim radionicama. Služi kao stabilna radna površina za ručne i tehničke radove. Postavite stol na ravnu i čvrstu površinu. Prije uporabe provjerite jesu li svi vijci čvrsto zategnuti. Savjet: Zatražite pomoć pri montaži – dijelovi su teški.

Nije dopušteno / nije predviđeno:
Korištenje kao podloga za stajanje ili sjedenje
Korištenje kao skladišna platforma za strojeve teže od 200 kg
Korištenje na otvorenom bez odgovarajuće zaštite od vremenskih uvjeta
Korištenje na neravnim ili mekanim površinama
Nepoštivanje ovih uputa može dovesti do oštećenja stola ili ozljeda

Sadržaj pakiranja:

1 x radna ploča
1 x poprečna greda
2 x noge stola, 4 x Kutnik
4 x kotačića (s kočnicom)
Set vijaka s maticama i podloškama

Tehnički podaci:

Dimenzije: 140 x 60 x 84 cm
Kotačići: okretni 360°, 4 s kočnicom
Materijal: čelični okvir, drvena radna ploča
Nosivost: 200 kg

Održavanje i njega:

- Redovito provjeravajte sve vijke i spojeve
- Povremeno očistite kotačiće blagom sapunicom i vodom
- Po potrebi lagano podmažite ležajeve kotačića radi očuvanja pokretljivosti
- Drvenu ploču prema potrebi tretirajte odgovarajućim sredstvom za njegu drva
- Ne koristite radni stol na kiši i zaštitite ga od vlage

Zbrinjavanje:

Ambalažni materijal zbrinite odvojeno, u skladu s lokalnim propisima o recikliranju.
Pridržavajte se lokalnih uputa za recikliranje.
Radni stol zbrinite na ekološki prihvatljiv način, u skladu s važećim propisima.
Odvojite materijale (metal, drvo, plastika) i predajte ih na reciklažu.

Montaža:

od stranice 19

Bevezetés:

Köszönjük, hogy a kiváló minőségű rikta munkapadunkat választottad. Reméljük, hogy megfelel az elvárásaidnak, és hatékonyan támogat a projektjeid során.

Ez a kézikönyv segítséget nyújt a munkapad szakszerű és biztonságos összeszereléséhez és használatához. Kérjük, olvasd el figyelmesen, mielőtt nekilátsz az összeszerelésnek vagy a használatnak. Őrizd meg a használati útmutatót, hogy bármikor kéznél legyen. Ha továbbadod a munkapadot, add vele együtt az útmutatót is. A helytelen vagy figyelmetlen használat sérülésekhez vagy károkhoz vezethet. A nem rendeltetésszerű használatból eredő károkért nem vállalunk felelősséget. Az akadálymentes működés és a biztonságod érdekében kérjük, kövesd pontosan az útmutató minden egyes lépését.

Rendeltetésszerű használat / Biztonság:

A rikta gurulós munkapad kizárólag otthoni vagy hobbi műhelyi használatra készült. Stabil munkafelületet biztosít barkácsolási és kézműves munkákhoz. A padot sík és szilárd felületen állítsd össze. Használat előtt ellenőrizd, hogy minden csavar megfelelően meg van húzva. Tipp: kérj segítséget az összeszereléshez – az alkatrészek nehezek.

Nem megengedett / nem rendeltetésszerű használat:
Álló- vagy ülőfelületként való használat
Nehézgépek (200 kg felett) tárolására szolgáló platformként való használat
Kültéri használat időjárás elleni megfelelő védelem nélkül
Egyenetlen vagy puha talajon való használat
Ezen utasítások figyelmen kívül hagyása sérülést vagy a munkapad károsodását okozhatja

Csomag tartalma:

1 x munkalap
1 x keresztmerevítő
2 x lábszerkezet, 4 x Szögvas
4 x kerék (fékes)
Csavarkészlet anyákkal és alátétekkel

Műszaki adatok:

Méretek: 140 x 60 x 84 cm
Kerekek: 360°-ban forgatható, 4 db fékkel
Anyag: acélváz, fa munkalap
Teherbírás: 200 kg

Karbantartás és ápolás:

- Rendszeresen ellenőrizd a csavarkötéseket
- A kerekeket időnként tisztítsd meg enyhe szappanos vízzel
- Szükség esetén enyhén olajozd meg a kerekek csapágyait a könnyebb mozgás érdekében
- A fa munkalapot szükség szerint kezeld megfelelő faápoló szerrel
- Ne használd a munkapadot esőben, és védd a nedvességtől

Hulladékkezelés:

A csomagolóanyagokat válaszd szét és azokat a helyi szelektív hulladékgyűjtő rendszeren keresztül dobd ki.
Kövesd a helyi újrahasznosítási előírásokat.
A munkapadot környezetbarát módon, a helyi szabályozásoknak megfelelően selejtezd le.
Válaszd szét az anyagokat (fém, fa, műanyag), és add le újrahasznosításra.

Összeszerelés:

a 19. oldaltól

Introduzione:

Grazie per aver scelto il nostro banco da lavoro rikta di alta qualità. Speriamo che soddisfi le tue aspettative e ti supporti al meglio nei tuoi progetti.

Questo manuale ti aiuterà a montare e utilizzare il banco da lavoro in modo corretto e sicuro. Ti invitiamo a leggerlo attentamente prima di iniziare il montaggio o l'uso. Conserva il manuale in un luogo sicuro, così potrai consultarlo in qualsiasi momento. Se decidi di cedere il banco a qualcun altro, ricordati di includere anche questo manuale. Un uso scorretto o negligente può causare danni o lesioni. Non ci assumiamo alcuna responsabilità per danni derivanti da un uso improprio. Per garantire un funzionamento senza problemi e la tua sicurezza, segui attentamente ogni passaggio di questo manuale.

Uso previsto / Sicurezza:

Il banco da lavoro rikta con ruote è destinato esclusivamente all'uso in ambienti domestici o officine hobbistiche. Serve come superficie stabile per lavori manuali e di bricolage. Montalo su una superficie piana e stabile. Prima dell'uso, assicurati che tutte le viti siano ben serrate. Consiglio: fatti aiutare nel montaggio – i componenti sono pesanti.

Non consentito / non previsto:
Utilizzo come piano per stare in piedi o sedersi
Utilizzo come base di stoccaggio per macchinari superiori a 200 kg
Uso all'aperto senza adeguata protezione dagli agenti atmosferici
Utilizzo su superfici irregolari o morbide
Il mancato rispetto di queste indicazioni può causare danni al banco o provocare infortuni

Contenuto della confezione:

1 x piano di lavoro
1 x traversa
2 x telai per le gambe, 4 x Staffa Angolare
4 x ruote (con freno)
Kit di viti incluse rondelle e dadi

Dati tecnici:

Dimensioni:	140 x 60 x 84 cm
Ruote:	girevoli a 360°, 4 con freno
Materiale:	struttura in acciaio, piano in legno
Portata massima:	200 kg

Cura e manutenzione:

- Controlla regolarmente tutti i collegamenti a vite
- Pulisci occasionalmente le ruote con acqua e sapone neutro
- Lubrifica leggermente i cuscinetti delle ruote, se necessario, per mantenere la scorrevolezza
- Tratta il piano in legno con un prodotto idoneo per la cura del legno, se necessario
- Non utilizzare il banco sotto la pioggia e proteggilo dall'umidità

Smaltimento:

Smaltisci i materiali di imballaggio separatamente secondo le normative locali sulla raccolta differenziata.
Segui le indicazioni locali per il riciclaggio.
Smaltisci il banco in modo ecologico e secondo le normative vigenti.
Separa i materiali (metallo, legno, plastica) e avviali al riciclo.

Montaggio:

a partire da pagina 19

Inleiding:

Bedankt dat je hebt gekozen voor onze hoogwaardige rikta werkbank. We hopen dat deze aan je verwachtingen voldoet en je optimaal ondersteunt bij je projecten.

Deze handleiding helpt je om de werkbank op de juiste en veilige manier te monteren en te gebruiken. Lees deze zorgvuldig door voordat je begint met de montage of het gebruik. Bewaar de handleiding goed, zodat je die altijd kunt raadplegen wanneer nodig. Als je de werkbank doorgeeft aan iemand anders, geef dan ook de handleiding mee. Onjuist of onzorgvuldig gebruik kan leiden tot letsel of schade. Wij aanvaarden geen aansprakelijkheid voor schade als gevolg van verkeerd gebruik. Volg elke stap van deze handleiding nauwkeurig om ervoor te zorgen dat alles soepel verloopt en je veiligheid te allen tijde gewaarborgd is.

Correct gebruik / Veiligheid:

De rikta werkbank met wielen is uitsluitend bedoeld voor gebruik in particuliere huishoudens of hobbywerkplaatsen. De werkbank dient als stabiel werkoppervlak voor handmatige werkzaamheden. Zorg dat je de werkbank op een vlakke, stevige ondergrond monteert. Controleer vóór gebruik of alle schroeven goed zijn vastgedraaid. Tip: vraag hulp bij de montage – de onderdelen zijn zwaar.

Niet toegestaan / niet bedoeld voor:
Gebruik als zit- of staplaats
Opslag van zware machines boven de 200 kg
Gebruik buitenshuis zonder geschikte bescherming tegen weersinvloeden
Gebruik op oneffen of zachte ondergronden
Het negeren van deze aanwijzingen kan leiden tot schade aan de werkbank of letsel

Inhoud van de verpakking:

1 x werkblad
1 x dwarsbalk
2 x onderstellen, 4 x Hoekijzer
4 x wielen (met rem)
Schroevenset inclusief moeren en ringen

Technische gegevens:

Afmetingen:	140 x 60 x 84 cm
Wielen:	360° draaibaar, 4 met rem
Materiaal:	stalen frame, houten werkblad
Draagvermogen:	200 kg

Onderhoud en verzorging:

- Controleer regelmatig alle schroefverbindingen
- Reinig de wielen af en toe met een mild sopje
- Smeer indien nodig de lagers van de wielen licht in voor soepele beweging
- Behandel het houten werkblad indien nodig met een geschikt houtverzorgingsproduct
- Gebruik de werkbank niet in de regen en bescherm hem tegen vocht

Afvoer:

Voer het verpakkingsmateriaal gescheiden af via de lokale afval- of recyclekanalen.
Houd je aan de plaatselijke richtlijnen voor recycling.
Voer de werkbank op milieuvriendelijke wijze af, volgens de geldende voorschriften.
Scheid de materialen (metaal, hout, kunststof) en bied ze aan voor recycling.

Montage:

vanaf pagina 19

Innledning:

Takk for at du valgte vår høykvalitets rikta arbeidsbenk. Vi håper den lever opp til forventningene dine og gir deg god støtte i prosjektene dine.

Denne bruksanvisningen hjelper deg med å montere og bruke arbeidsbenken på en trygg og korrekt måte. Les nøye gjennom hele veiledningen før du begynner med montering eller bruk. Oppbevar manualen et trygt sted slik at du har den tilgjengelig ved behov. Hvis du gir arbeidsbenken videre til noen andre, må du også gi med bruksanvisningen. Feilaktig eller uforsiktig bruk kan føre til personskade eller materielle skader. Vi tar ikke ansvar for skader som skyldes feil bruk. Følg hvert steg i denne veiledningen nøye for å sikre problemfri bruk og for å ivareta sikkerheten din til enhver tid.

Tiltenkt bruk / Sikkerhet:

rikta arbeidsbenk med hjul er kun ment for bruk i private hjem eller hobbyverksteder. Den fungerer som en stabil arbeidsflate for håndverksmessige oppgaver. Benken skal monteres på et jevnt og fast underlag. Sjekk at alle skruer er godt tilstrammet før bruk. Tips: Få hjelp til monteringen – delene er tunge.

Ikke tillatt / ikke ment for:
Å brukes som stå- eller sitteflate
Å brukes som lagringsflate for maskiner over 200 kg
Å brukes utendørs uten tilstrekkelig beskyttelse mot vær og vind
Å brukes på ujevnt eller mykt underlag
Å ignorere disse instruksjonene kan føre til skade på benken eller personskade

Pakkens innhold:

1 x arbeidsplate
1 x tverrstang
2 x benstativ, 4 x Vinkelbeslag
4 x hjul (med brems)
Skruesett med mutre og skiver

Tekniske spesifikasjoner:

Mål:	140 x 60 x 84 cm
Hjul:	360° roterbare, 4 med brems
Materiale:	Stålramme, arbeidsplate i tre
Maks belastning:	200 kg

Vedlikehold og pleie:

- Sjekk jevnlig alle skrueforbindelser
- Rengjør hjulene av og til med mildt såpevann
- Smør hjullagre lett ved behov for å opprettholde bevegeligheten
- Behandle treplaten med egnet trepleieprodukt ved behov
- Ikke bruk arbeidsbenken i regn og beskytt den mot fuktighet

Avfallshåndtering:

Sorter emballasjematerialer i henhold til lokale gjenvinningsordninger.
Følg lokale retningslinjer for avfall og resirkulering.
Kast arbeidsbenken på en miljøvennlig måte og i henhold til gjeldende forskrifter.
Sorter materialene (metall, tre, plast) og lever dem til gjenvinning.

Montering:

fra side 19

Introduktion:

Tack för att du har valt vår högkvalitativa rikta arbetsbänk. Vi hoppas att den motsvarar dina förväntningar och ger dig bra stöd i dina projekt.

Den här bruksanvisningen hjälper dig att montera och använda arbetsbänken på ett korrekt och säkert sätt. Läs den noggrant innan du börjar med montering eller användning. Spara manualen så att du har den tillgänglig vid behov. Om du ger bort arbetsbänken, kom ihåg att skicka med bruksanvisningen. Felaktig eller vårdslös användning kan leda till personskador eller skador på utrustningen. Vi tar inget ansvar för skador som uppstår på grund av felaktig användning. Följ varje steg i den här anvisningen noggrant för att säkerställa smidig funktion och din egen säkerhet.

Avsedd användning / Säkerhet:

rikta arbetsbänk med hjul är endast avsedd för användning i privata hushåll eller hobbyverkstäder. Den fungerar som en stabil arbetsyta för hantverks- och gör-det-själv-arbeten. Montera bänken på en plan och fast yta. Kontrollera att alla skruvar är ordentligt åtdragna innan användning. Tips: Be om hjälp vid montering – delarna är tunga.

Ej tillåtet / Ej avsett för:
Användning som sitt- eller ståyta
Användning som plattform för maskiner över 200 kg
Användning utomhus utan väderskydd
Användning på ojämnt eller mjukt underlag
Underlåtenhet att följa dessa instruktioner kan leda till skador eller personskador

Förpackningens innehåll:

1 x arbetsyta
1 x tvärstag
2 x benställningar, 4 x Vinkelbeslag
4 x hjul (med broms)
Skruvsats inklusive muttrar och brickor

Teknisk data:

Mått:	140 x 60 x 84 cm
Hjul:	360° svängbara, 4 med broms
Material:	stålram, träskiva
Maxbelastning:	200 kg

Skötsel och underhåll:

- Kontrollera regelbundet alla skruvförband
- Rengör hjulen då och då med mild tvållösning
- Smörj hjullagren lätt vid behov för att bibehålla rörligheten
- Behandla träytan vid behov med lämplig trävård
- Använd inte arbetsbänken i regn och skydda den mot fukt

Avfallshantering:

Sortera emballagematerial enligt lokala återvinningsföreskrifter.
Följ lokala riktlinjer för återvinning.
Kassera arbetsbänken på ett miljövänligt sätt enligt gällande lokala regler.
Sortera material (metall, trä, plast) och lämna dem till återvinning.

Montering:

från sidan 19

Uvod:

Hvala, ker ste izbrali naš visoko kakovostni rikta delovni pult. Upamo, da bo izpolnil vaša pričakovanja in vam učinkovito pomagal pri vaših projektih.

Ta priročnik vam bo pomagal pravilno in varno sestaviti ter uporabljati delovno mizo. Prosimo, natančno ga preberite, preden začnete z montažo ali uporabo. Priročnik shranite na varno mesto, da ga boste lahko kadarkoli ponovno prebrali. Če delovno mizo podarite ali prodate, priložite tudi ta priročnik. Nepravilna ali malomarna uporaba lahko povzroči poškodbe ali materialno škodo. Za škodo, nastalo zaradi nepravilne uporabe, ne prevzemamo odgovornosti. Za nemoteno delovanje in vašo varnost dosledno upoštevajte vsak korak tega priročnika.

Namenska uporaba / Varnost:

Delovna miza rikta s kolesi je namenjena izključno za uporabo v gospodinjstvih ali ljubiteljskih delavnicah. Uporablja se kot stabilna delovna površina za ročna opravila in obrt. Sestavite jo na ravni in trdni površini. Pred uporabo preverite, ali so vsi vijaki dobro priviti. Nasvet: pri sestavljanju si priskrbite pomoč – deli so težki.

Ni dovoljeno / ni predvideno za:
Uporaba kot površina za sedenje ali stojenje
Uporaba kot skladiščna površina za stroje, težje od 200 kg
Zunanja uporaba brez ustrezne zaščite pred vremenskimi vplivi
Uporaba na neravnih ali mehkih tleh
Neupoštevanje teh navodil lahko povzroči poškodbe ali nesreče

Vsebina paketa:

1 x delovna površina
1 x prečka
2 x ogrodje za noge, 4 x Kotnik
4 x kolesa (z zavoro)
Komplet vijakov z maticami in podložkami

Tehnični podatki:

Dimenzije: 140 x 60 x 84 cm
Kolesa: vrtljiva za 360°, 4 z zavoro
Material: jeklen okvir, lesena delovna plošča
Nosilnost: 200 kg

Vzdrževanje in oskrba:

- Redno preverjajte vse vijake in spoje
- Občasno očistite kolesa z blagim milom in vodo
- Po potrebi rahlo namastite ležaje koles, da ohranite gibljivost
- Leseno površino po potrebi obdelajte s primernim sredstvom za nego lesa
- Ne uporabljajte delovne mize v dežju in jo zaščitite pred vlago

Odstranjevanje:

Embalažo odložite ločeno v skladu z lokalnimi predpisi o ločevanju odpadkov.
Upoštevajte lokalne smernice za recikliranje.
Delovno mizo odstranite okolju prijazno in v skladu z veljavnimi predpisi.
Ločite materiale (kovina, les, plastika) in jih oddajte v reciklažo.

Montaža:

od strani 19

Úvod:

Ďakujeme, že ste si vybrali náš vysokokvalitný rikta pracovný stôl. Veríme, že splní vaše očakávania a spoľahlivo vás podporí pri vašich projektoch.

Tento návod vám pomôže správne a bezpečne zostaviť a používať pracovný stôl. Pred montážou alebo použitím si ho prosím dôkladne prečítajte. Návod si uschovajte, aby ste ho mali k dispozícii, keď ho budete potrebovať. Ak stôl odovzdáte inej osobe, nezabudnite priložiť aj tento návod. Nesprávne alebo neopatrné používanie môže viesť k zraneniam alebo poškodeniu. Za škody spôsobené nesprávnym použitím nenesieme zodpovednosť. Aby všetko fungovalo hladko a vaša bezpečnosť bola vždy zaistená, dôsledne dodržiavajte každý krok tohto návodu.

Určené použitie / Bezpečnosť:

Pracovný stôl rikta s kolieskami je určený výhradne na použitie v domácnostiach alebo hobby dielňach. Slúži ako stabilná pracovná plocha na manuálne a remeselné činnosti. Montujte ho na rovnom a pevnom povrchu. Pred použitím sa uistite, že všetky skrutky sú pevne dotiahnuté. Tip: Požiadajte o pomoc pri montáži – jednotlivé diely sú ťažké.

Nepovolené / nežiaduce použitie:
Použitie ako plocha na státie alebo sedenie
Použitie ako úložná plošina pre stroje s hmotnosťou nad 200 kg
Použitie vo vonkajšom prostredí bez primeranej ochrany pred počasím
Použitie na nerovnom alebo mäkkom podklade
Nedodržanie týchto pokynov môže viesť k poškodeniu stola alebo k zraneniam

Obsah balenia:

1 x pracovná doska
1 x priečna výstuha
2 x konštrukcie nôh, 4 x Uholník
4 x kolieska (s brzdou)
Sada skrutiek vrátane matíc a podložiek

Technické údaje:

Rozmery: 140 x 60 x 84 cm
Kolieska: otočné o 360°, 4 s brzdou
Materiál: oceľový rám, drevená pracovná doska
Nosnosť: 200 kg

Údržba a starostlivosť:

- Pravidelne kontrolujte všetky skrutkové spoje
- Kolieska občas vyčistite jemným mydlovým roztokom
- V prípade potreby jemne premažte ložiská kolies pre zachovanie pohyblivosti
- Drevenú dosku podľa potreby ošetrite vhodným prípravkom na starostlivosť o drevo
- Nepoužívajte stôl v daždi a chráňte ho pred vlhkosťou

Likvidácia:

Obalový materiál likvidujte oddelene podľa miestnych predpisov na triedenie odpadu.
Rešpektujte miestne pokyny pre recykláciu.
Stôl likvidujte ekologicky a v súlade s platnými predpismi.
Materiály (kov, drevo, plast) rozdeľte a odovzdajte na recykláciu.

Montáž:

od strany 19

A

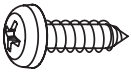

14 x (ST6x25)

B

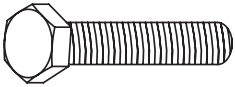

2 x (M8x40)

C

6 x Ø 6

D

2 x Ø 8

F

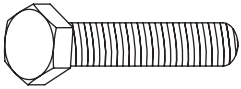

4 x (M8x45)

E

4 x Ø 10

G

4 x M8

1

1 x

2

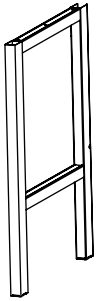

2 x

4

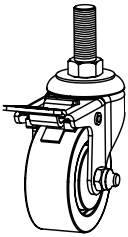

4 x

3

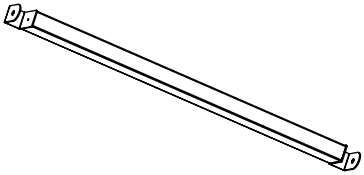

1 x

5

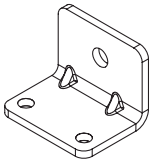

4 x

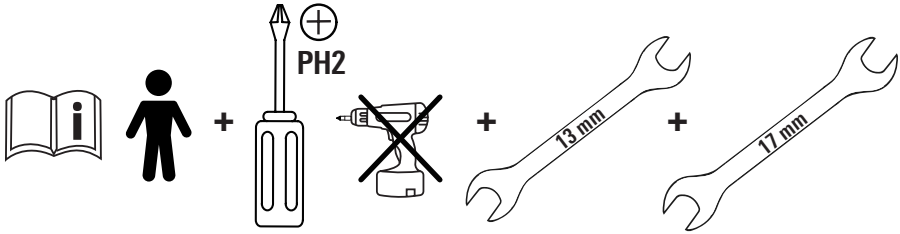
PH2
13 mm
17 mm

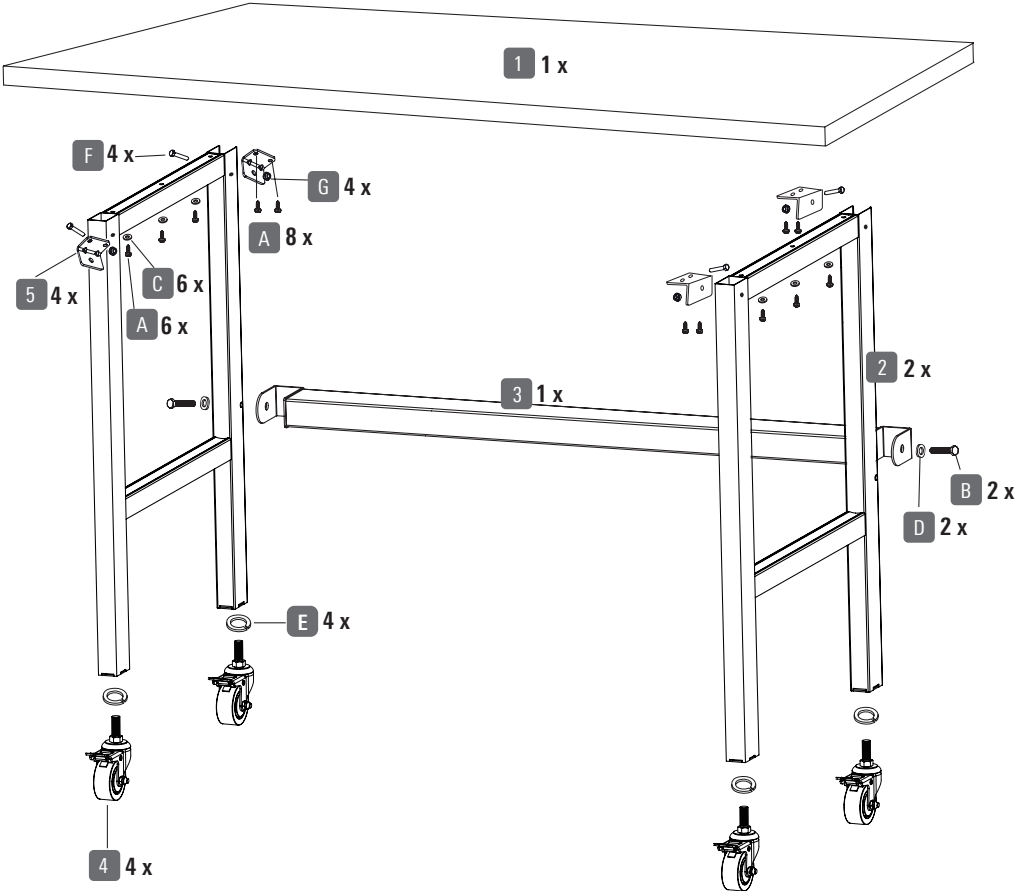
1 1 x
F 4 x
G 4 x
A 8 x
5 4 x
C 6 x
A 6 x
3 1 x
2 2 x
B 2 x
D 2 x
E 4 x
4 4 x

1

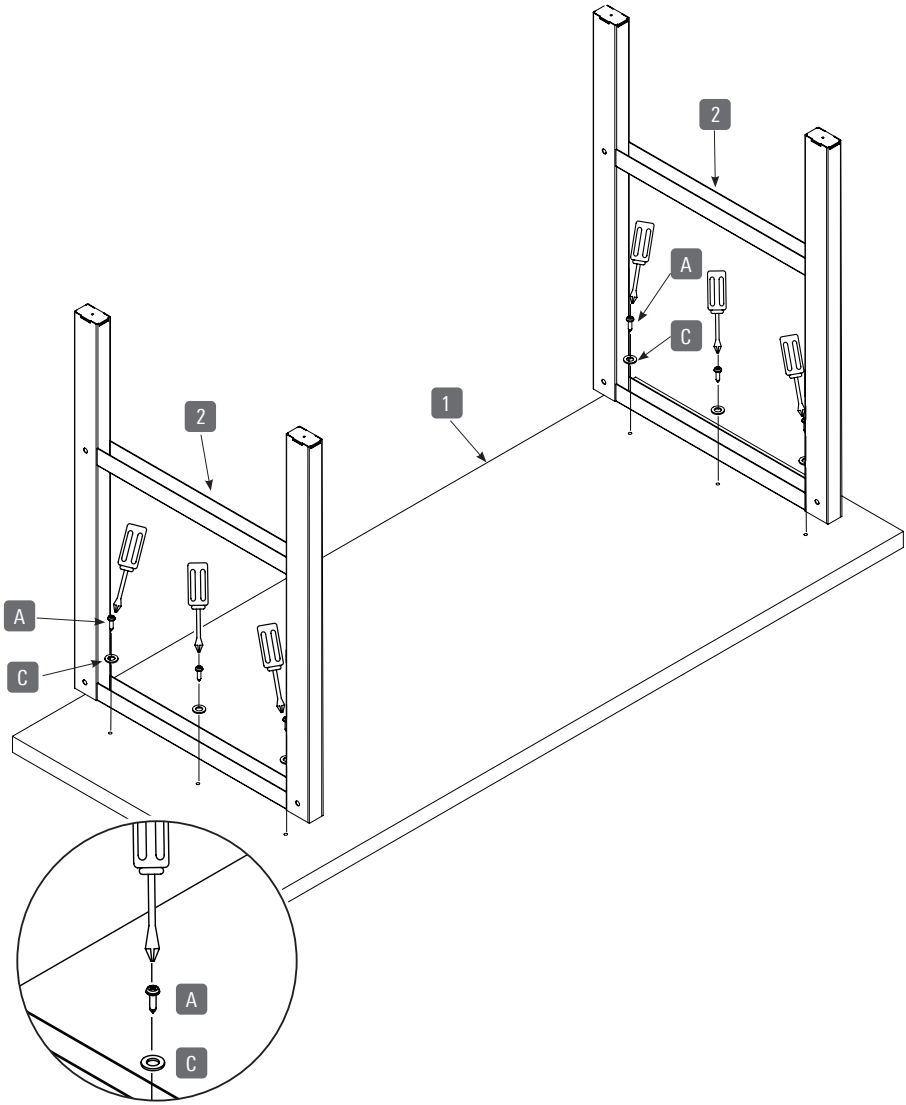

2

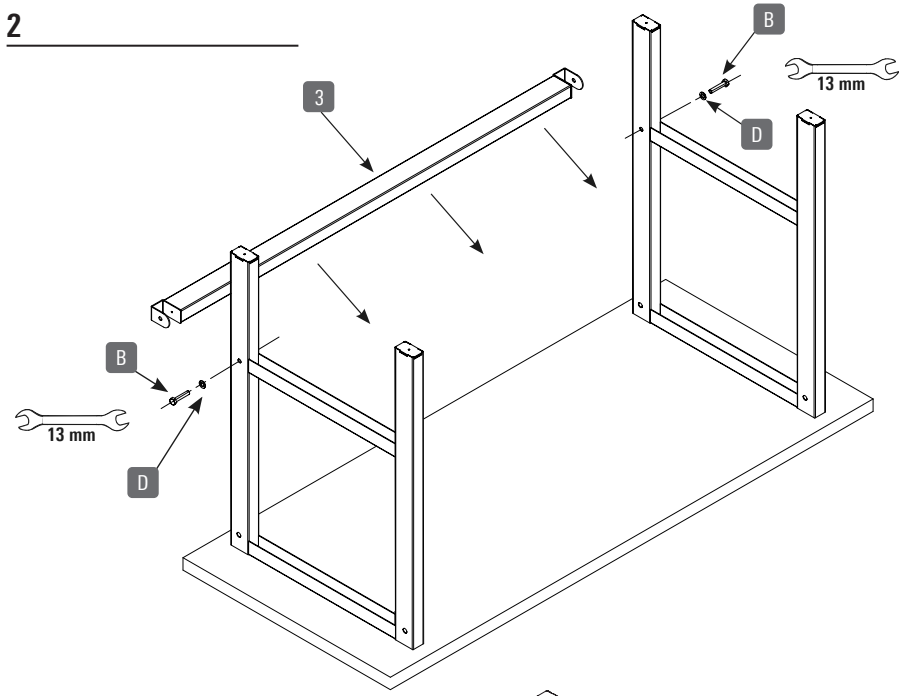
B
13 mm
3
D
B
13 mm
D

3

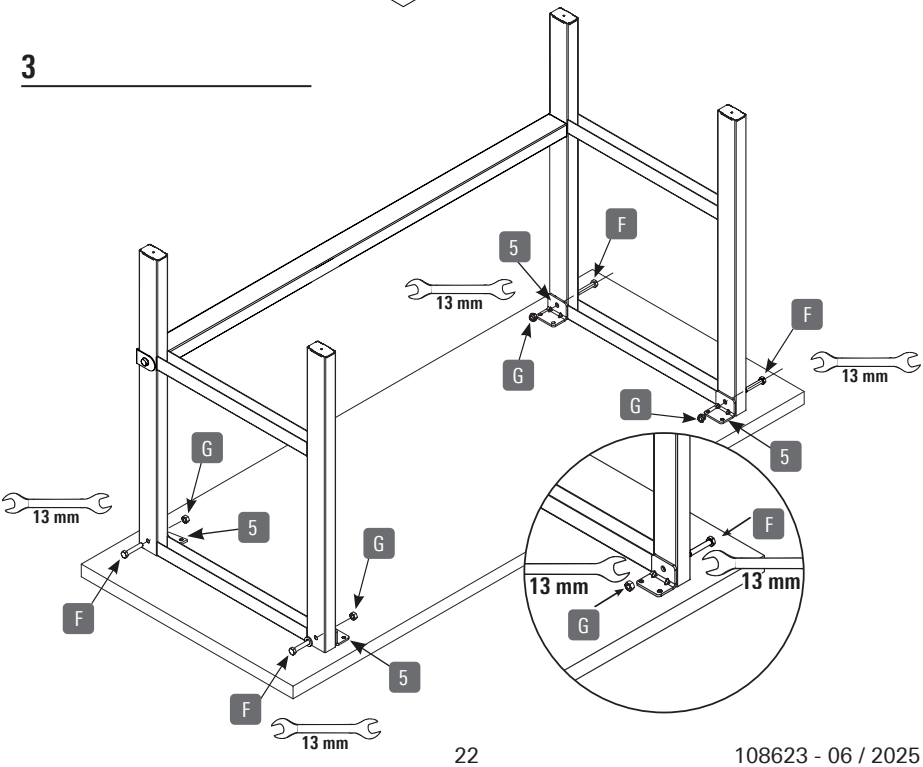
F
5
13 mm
F
G
13 mm
G
5
G
13 mm
5
G
F
13 mm
13 mm
G
F
5
F
13 mm

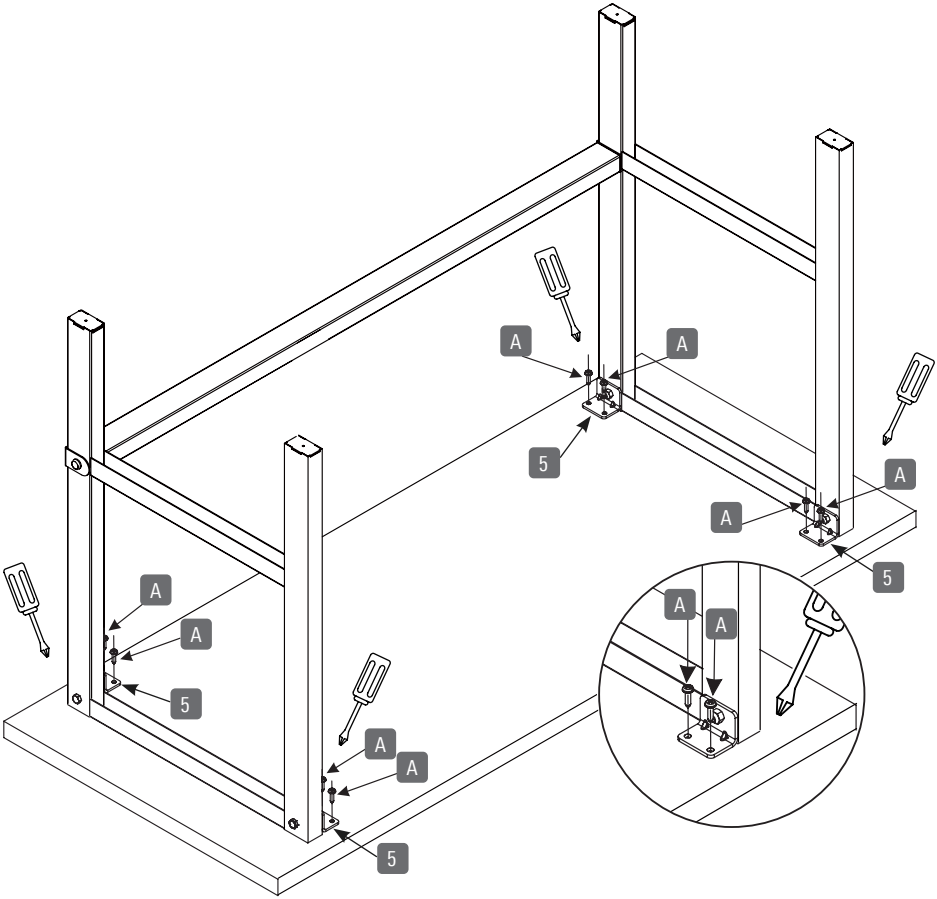
A
A
5
A
A
5
A
A
5
A
A
5
A
A

5

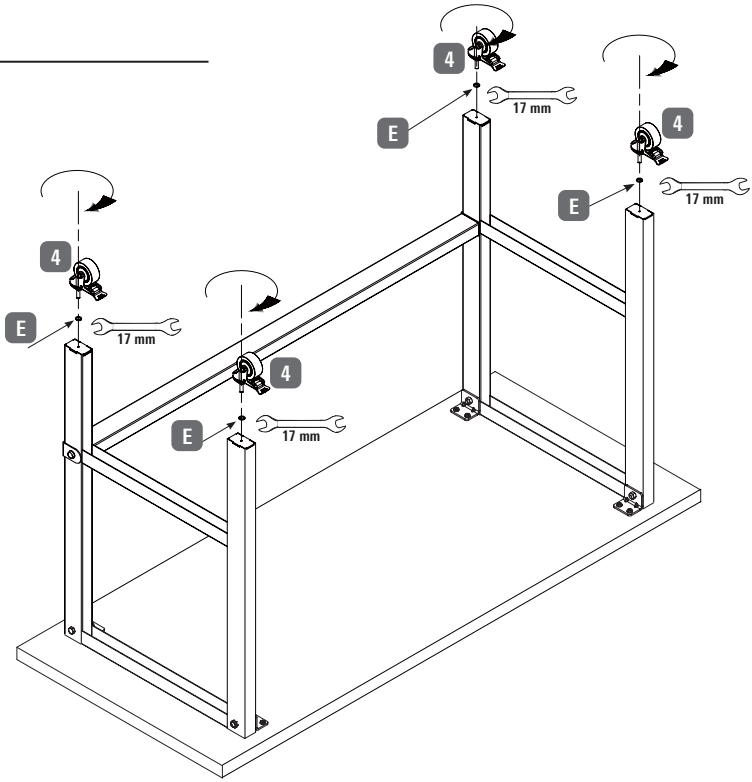

6

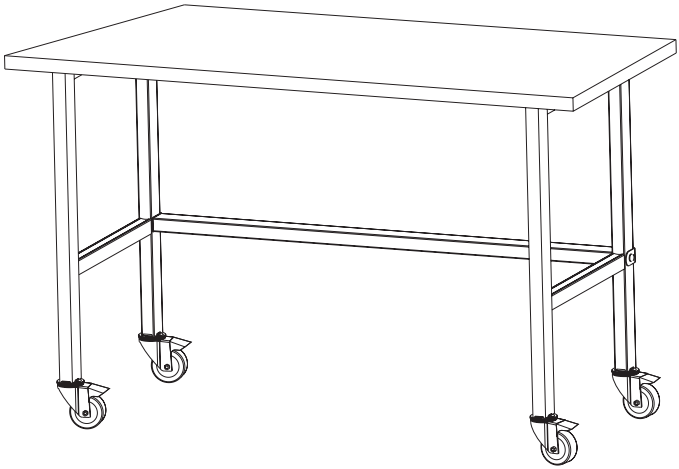

Hergestellt für: Alltrade TOPO GmbH, Eiffestraße 76, 20537 Hamburg/Germany
info@alltrade-topo.de
www.alltrade-topo.de
www.rikta.de

Art. Nr. 108623

06 / 2025