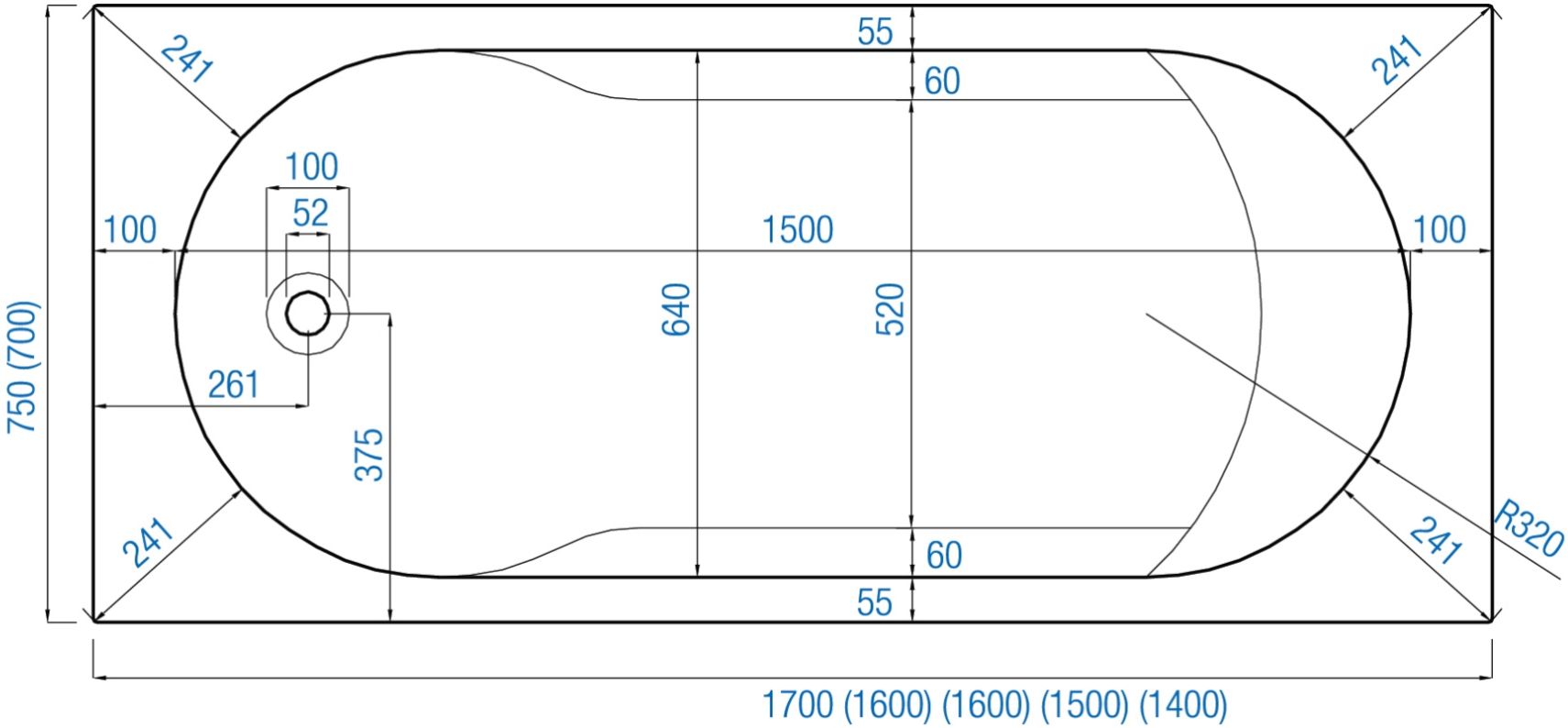
55
60
241
241
100
52
100
1500
100
640
520
750 (700)
261
375
241
241
R320
60
55
1700 (1600) (1600) (1500) (1400)