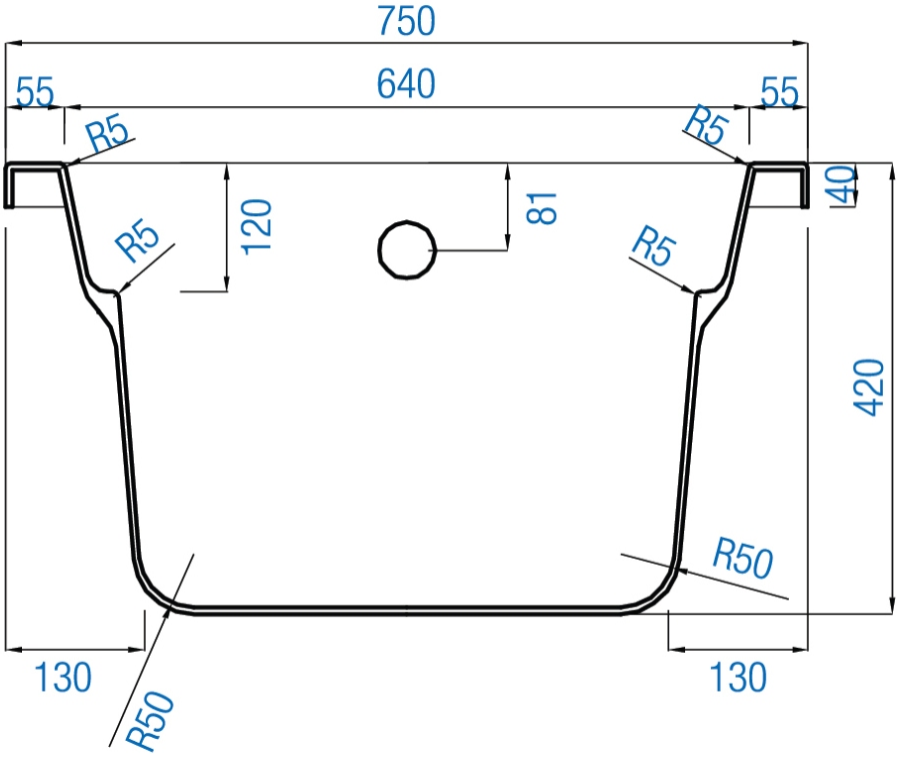
750
55
640
55
R5
R5
R5
R5
120
81
40
420
R50
R50
130
130