TÜRSPRECHANLAGE

Typ: AD-201

- **GB** DOOR INTERCOM SYSTEM Type: AD-201
- **BG** ДОМОФОННА УРЕДБА Typ: AD-201
- **CZ** DOMOVNÍ TELEFON Typ: AD-201
- **DK** DØRTELEFON Type: AD-201
- **ES** INTERCOMUNICADOR DE PUERTA Tipo: AD-201
- **FR** SYSTEME D'INTERPHONE Type : AD-201
- **FI** OVIPUHELINLAITTEISTO Tyyppi: AD-201
- **GR** ΘΥΡΟΤΗΛΕΦΩΝΟ Τύπος: AD-201
- **HR** PORTAFON Tip: AD-201
- **HU** KAPUTELEFON Típus: AD-201
- **IT** CITOFONO Modello: AD-201
- **IS** DYRASÍMAKERFI Gerð: AD-201
- **NL** DEURINTERCOM Type: AD-201
- **NO** DØRINTERKOM Type: AD-201
- **PT** ÁUDIO PORTEIRO Tipo: AD-201
- **RO** INSTALAȚIE DE INTERFON Tipul: AD-201
- **SE** PORTTELEFON Typ: AD-201
- **SI** DOMOFON Tip: AD-201
- **SK** DVEROVÝ TELEFÓN Typ: AD-201
- **TR** KAPI DİYAFONU Model: AD-201

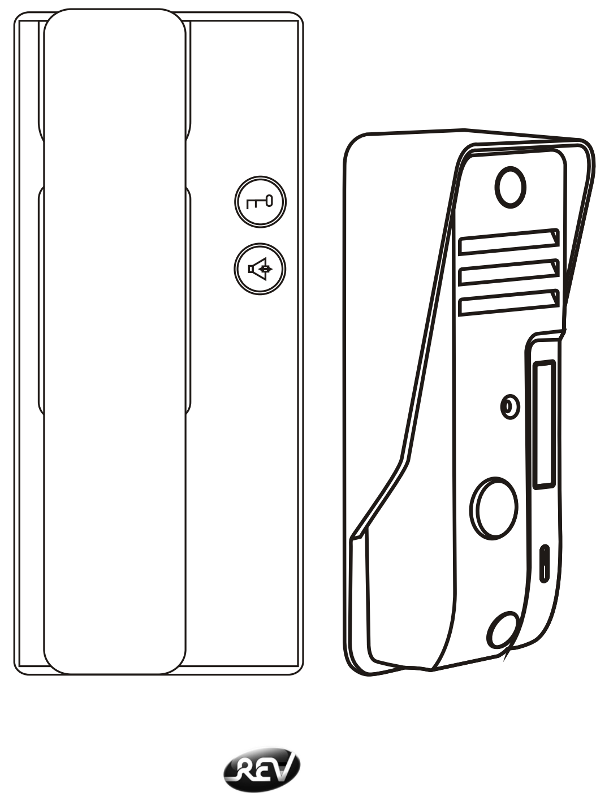

REV Ritter GmbH
Frankenstr. 1-4 • D-63776 Mömbris • www.rev.biz

A

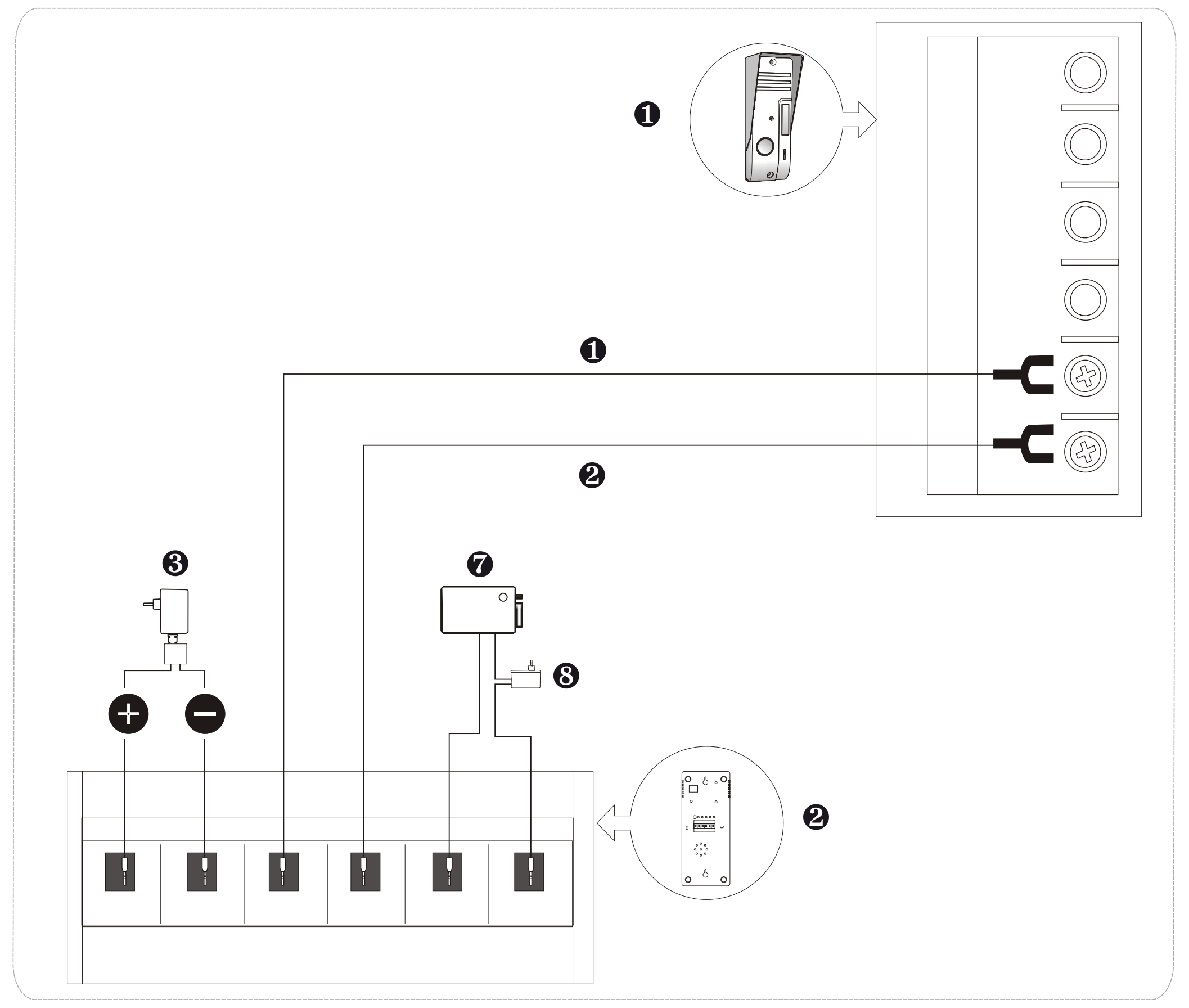

B

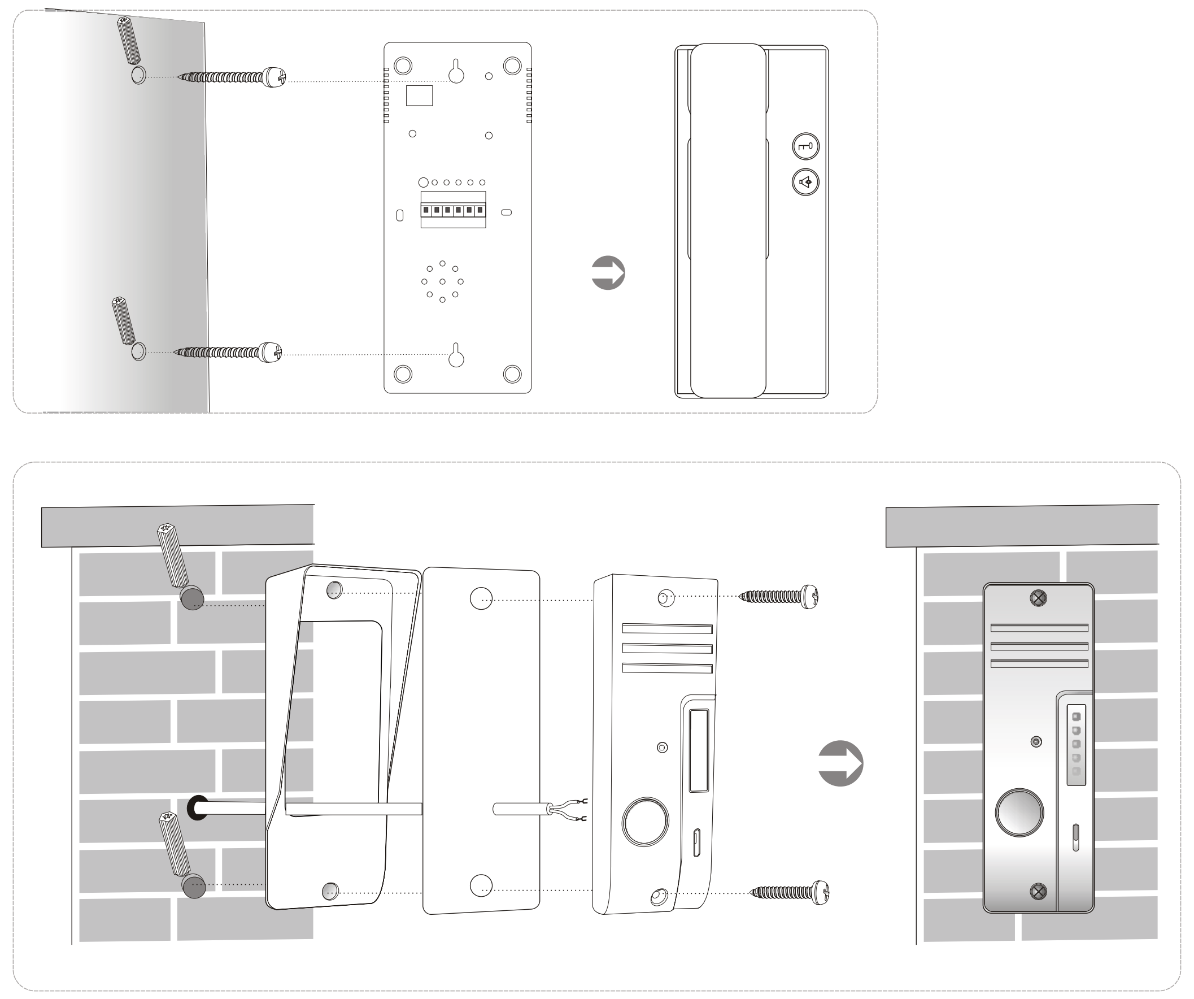

C

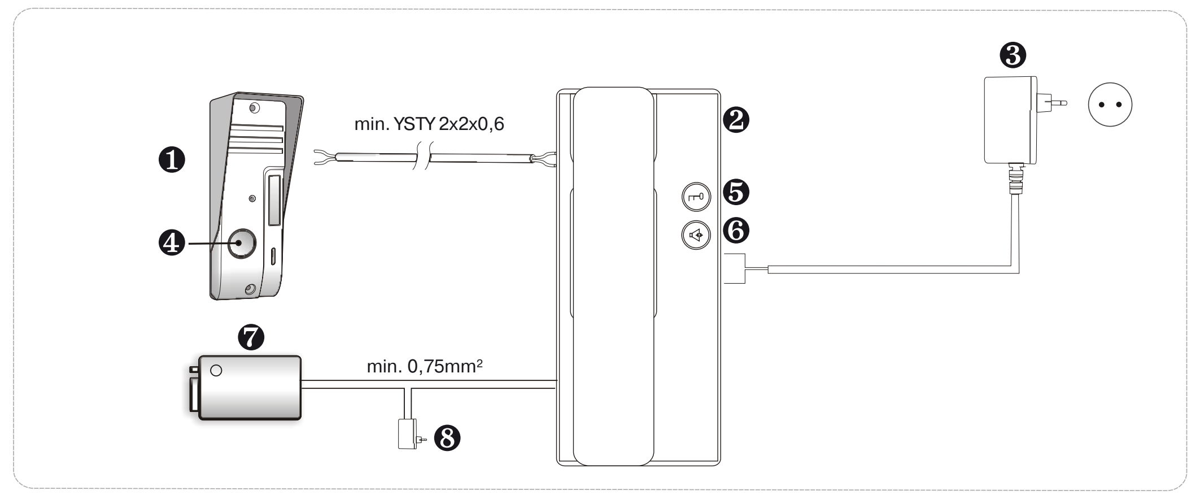

DE

Wir danken Ihnen für den Kauf der REV Audio-Türsprechanlage AD-201. Diese Anlage zeichnet sich durch einfache Montage und Bedienung aus. Die Türsprechstelle ist im Außenbereich einsetzbar und für die Aufputzmontage geeignet. Die Montagestelle muss spritz- und regenwassergeschützt sein. Die Verbindung zwischen Türsprechstelle und Innenstation erfolgt mit einer 2-Draht-Leitung.
Bei der Verwendung eines handelsüblichen elektrischen Türöffners, kann die Eingangstür über eine zusätzliche 2-Draht-Leitung an der Innensprechstelle geöffnet werden. Zusätzlich wird ein Netzteil für den Türöffner benötigt.

1. VORBEREITUNG ZUR MONTAGE VON TÜRSPRECHSTELLE (1) UND INNENSTATION (2) (ABB. A)

Bevor Sie die Türsprechstelle und Innenstation befestigen, sollte eine geeignete Stelle ausgesucht werden (Abb. A). Dann ermitteln Sie die Leitungslänge, welche ca. 50 Meter nicht überschreiten darf.
Achtung: Die Leitung darf nicht direkt neben Netzleitungen verlegt werden. Um Störungen zu vermeiden, bitte einen Abstand von ca. 10cm einhalten. Eine Netzsteckdose für das Netzteil der Innenstation (3) sollte in der Nähe der Innenstation vorhanden sein.

2. MONTAGE DER TÜRSPRECHSTELLE (1) (ABB. A+B)

Sollten Sie bereits eine 2-Draht-Türklingelanlage verwenden, so können Sie ohne weitere Leitungsinstallation die vorhandene Klingeldrahtleitung für den Anschluss einer Türsprechstelle verwenden. (Siehe Abb. B)

Die Türsprechstelle ist für eine Aufputzmontage vorgesehen.
Die Befestigung muss in einem regen- und spritzwassergeschützten Bereich erfolgen oder es muss eine entsprechende Abdeckung bzw. Überdachung angebracht werden.

Die Anschlussleitungen sollten an der Türsprechstelle im Außenbereich nicht Aufputz verlegt werden. Dadurch sind sie gegen Beschädigungen geschützt.

3. MONTAGE DER INNENSTATION (2) (ABB. A)

Die Innenstation an gewünschter Stelle befestigen. Achten Sie auf die Nähe einer Steckdose für den Netzadapter (3). Das Anschlusskabel der Türsprechstelle und des Netzadapters entsprechend der Farbangabe bzw. der Zahlenangabe an die Klemmen anschließen (Abb. A).

4. ANSCHLUSS AN VORHANDENEN TÜRÖFFNER

Bei der Verwendung eines elektrischen Türöffners muss von der Innenstelle zum Türöffner eine zusätzliche 2-Draht-Leitung verlegt werden. Es muss ein zusätzlicher Netzadapter (Trafo) angeschlossen werden. Die Innenstelle stellt einen potentialfreien Schaltkontakt zur Verfügung.

5. BEDIENUNG

Wenn der Besucher den Rufknopf (4) der Türsprechstelle drückt, ertönt der Klingelton an der Innenstation. Sie können jetzt den Hörer abnehmen, um mit dem Besucher zu sprechen.

Ist ein Türöffner angeschlossen, kann durch Drücken der Taste »Türöffner« (6) geöffnet werden. Dieses ist auch bei nicht abgenommenem Hörer möglich. Beim Drücken der Taste „Alarm“ (7) ertönt an der Türsprechstelle ein Alarmsignal.

ABBILDUNGEN

1= Türsprechstelle
2= Innenstation
3= Netzadapter
4= Rufknopf/Klingeltaster
5= Taste „Türöffner“
6= Taste „Alarm“
7= Türöffner (nicht beiliegend)
8= Netzteil für Türöffner (nicht beiliegend)

HINWEISE

Reinigung und Pflege
Netzbetriebene Geräte vor dem Reinigen vom Netz trennen (Netzstecker aus der Steckdose ziehen). Die Oberfläche des Gehäuses kann mit einem mit Seifenlauge angefeuchtetem weichen Tuch gereinigt werden. Verwenden Sie keine Scheuermittel oder Chemikalien. Staubablagerungen an Lüftungsschlitzen nur mit einem Pinsel lösen und gegebenenfalls mit einem Staubsauger absaugen. Die Saugdüse nicht direkt an das Gerät halten.
Sicherheitshinweise
Bei Beschädigung von Gehäusen, Steckern, Netzkabel oder bei Isolationsschäden, Geräte sofort außer Betrieb nehmen und Netz-leitungen abziehen. STROMSCHLAG - LEBENSGEFAHR. (Netzstecker aus der Steckdose ziehen) Schäden sofort durch einen Fachmann beheben lassen.
Keine eigenen Reparaturversuche durchführen!

TECHNISCHE DATEN

Netzadapter:	PRI.: 100-240V~, 50Hz, 0,2A SEC.: 12V= / 500mA Standby: <0,3W
Betriebstemperatur:	Innenstation: -10°C bis +50°C Türsprechstelle: -20°C bis +50°C

Änderungen ohne Ankündigung vorbehalten. Im Rahmen unserer Produktpflege und Geräteoptimierung, kann der Inhalt von den Verpackungsangaben abweichen.

WEEE-ENTSORGUNGSHINWEIS

Gebrauchte Elektro- und Elektronikgeräte dürfen gemäß europäischer Vorgaben nicht mehr zum unsortierten Abfall gegeben werden. Das Symbol der Abfalltonne auf Rädern weist auf die Notwendigkeit der getrennten Sammlung hin.
Helfen auch Sie mit beim Umweltschutz und sorgen dafür, dieses Gerät, wenn Sie es nicht mehr nutzen, in die hierfür vorgesehenen Systeme der Getrenntsammlung zu geben.
RICHTLINIE 2012/19/EU DES EUROPÄISCHEN PARLAMENTS UND DES RATES vom 04. Juli 2012 über Elektro- und Elektronik-Altgeräte.

GARANTIE

Dieses Produkt durchläuft während der Fertigung mehrere, nach Neuesten Techniken aufgebaute Prüfstationen. Sollte dennoch ein Mangel auftreten, leisten wir im nachfolgenden Umfang Gewähr:

1. Die Dauer der Garantie beträgt 2 Jahre ab dem Kaufdatum.
2. Das Gerät wird entweder unentgeltlich nachgebessert oder ausgetauscht, wenn es innerhalb der Gewährleistungspflicht nachweisbar wegen eines Fertigungs- und Materialfehlers unbrauchbar wird.
3. Die Haftung erstreckt sich nicht auf Transportschäden sowie auf Schäden, die durch fehlerhafte Installation entstehen.
4. Wird innerhalb von 6 Monaten nach Nichtanerkennung des Haftungsfalles durch uns kein Widerspruch eingelegt, verjährt das Recht auf Nachbesserung.
5. Im Gewährleistungsfall ist das Gerät zusammen mit dem Kaufbeleg und einer kurzen Mängelbeschreibung an den Händler oder uns zu senden.
6. Ohne Garantienachweis erfolgt Nachbesserung ausschließlich gegen Berechnung.

GB

Thank you for purchasing a REV Audio Door Intercom AD-201.
The system is characterized by ease of installation and operation.
The door station can be used outdoors and is suitable for wall-mounting. The mounting location must be protected against spray and rain. The door station is connected to the indoor station by a 2-wire line.
When using a standard electric door opener, the front door can be opened via an additional 2-wire line to the indoor station. A power supply is additionally required for the door opener.

1. PREPARATION FOR MOUNTING THE DOOR STATION (1) AND INTERIOR STATION (2) (FIG. A)

First, choose a suitable place for mounting the door station and interior station (Fig. A). Next, determine the cable length, which may not exceed 50 meters.
Caution: The line must not be routed directly next to power lines. To avoid interferences, please ensure a distance of approx. 10cm. A power outlet for the power supply of the interior station (3) should be available near the interior station.

2. MOUNTING THE DOOR STATION (1) (FIG. A+B)

If you already have a 2-wire doorbell system, you can use the available wire line for connecting the door station, without having to install further lines. (See Fig. B)

The door station is designed for wall-mounting.
The place where it is mounted must be rain and splash-proof or have a corresponding cover or canopy.

The connecting cables to the door station should not be wall-mounted in the outdoor area, to ensure they are protected against damage.

3. MOUNTING THE INTERIOR STATION (2) (FIG. A)

Attach the interior station at the desired place. Make sure an electrical outlet for the AC adapter (3) is near. Connect the cable of the door station and AC adapter according to the colour or number codes of the terminals (Fig. A).

4. CONNECTION TO EXISTING DOOR OPENER

When using an electric door opener, an additional 2-wire line must be installed from the interior station to the door opener. An additional AC Adapter (transformer) must be connected. The interior station provides a potential-free switch contact.

5. OPERATION

If the visitor presses the doorbell (4) of the door station, a ring tone is heard on the interior station. You can now lift the handset to speak to the visitor.

If a door opener is connected, you can open the door by pressing the button „door opener“ (6). This is also possible if the handset is in the cradle.
When you press the „Alarm“ button (7), an alarm will sound at the door station.

FIGURES

1= Door station
2= Interior station
3= AC Adapter
4= Doorbell/bell push
5= „Door Opener“ button
6= „Alarm“ button
7= Door opener (not included)
8= Power supply for door opener (not included)

INSTRUCTIONS

Cleaning and Care
Disconnect mains-powered devices before cleaning (unplug the power plug from the socket). The surface of the housing can be cleaned with a soft cloth dampened with soapy water. Do not use abrasive cleaning agents or chemicals. Remove dust from the vent slots only with a brush or vacuum cleaner, if necessary. Do not place the nozzle directly on the unit.
Safety instructions
In the event of damage to housings, connectors, power cords or insulation damage, stop using the device immediately and remove power supply. ELECTRIC SHOCK - RISK OF DEATH. (Unplug the power plug from the socket) Have a specialist repair the damage immediately.
Do not attempt to repair yourself!

TECHNICAL DATA

Netzadapter:	PRI.: 100-240V~, 50Hz, 0.2A SEC.: 12V= / 500mA Standby: <0.3W
Operating temperature:	Interior station: -10°C to +50°C Door station: -20°C to +50°C

Subject to change without notice. The contents of the packaging specifications may vary as part of our product update and device optimization.

WEEE-REFERENCE OF DISPOSAL

In accordance with European defaults used electrical and electronics devices may no more be given to the unsorted waste. The symbol of the waste bin on wheels refers to the necessity of separate collection. Please help with environmental protection and see to it that this device is given to the for this purpose designated systems of waste sorting if you do not use it any longer.
GUIDELINE 2012/19/EU of the EUROPEAN PARLIAMENT AND the COUNCIL of July 04th 2012 about electrical and electronics old devices.

WARRANTY

During manufacturing this REV product is passed through several quality testing stations which are set up with newest technology. Should nevertheless a defect arise, REV offers a warranty to the following extent:

1. The duration of the warranty is 24 months after the date of purchase.
2. The unit is either repaired or replaced by REV free of charge or if it can be shown that it has become unusable during the warranty period due to a manufacturing or material defect.
3. The liability does not cover transport damages or damaged incurred through defective installation.
4. If REV repudiates the warranty claim and no objection is made within 6 months, the right to repair becomes time-barred.
5. In a warranty case the unit must be sent to the dealer or REV together with the sales slip and a short description of the defect.
6. If there is no proof for a warranty liability being in place, any repair carried out will be invoiced.

BG

Благодарим Ви за покупката на домофонна уредба REV AD-201.
Основно достойнство на уредбата е нейната простота за монтиране и обслужване.
Домофонната уредба е за външен монтаж и се поставя върху завършена външна мазилка. Мястото на поставяне трябва да е защитено от дъжд и водни пръски. Връзката между домофона (външно табло) на входа и абонатното табло се осъществява с двужилен проводник.
Ако искате да използвате обикновен електрически автомат за отваряне на вратата (от търговската мрежа), входната врата може да бъде отваряна от абонатното табло посредством включването на допълнителен двужилен проводник. В такъв случай автоматът за отваряне на вратата трябва да притежава допълнителен захранващ адаптер.

1. ПОДГОТОВКА ЗА МОНТАЖ НА ВЪНШНОТО ТАБЛО (1) И АБОНАТНОТО ТАБЛО (2) (Фиг. А)

Преди монтирането на външното табло (домофон) и абонатното табло - изберете подходящо място (фиг. А). Определете дължината на необходимите проводници - тя не трябва да надвишава 50м.
Внимание: Проводникът не трябва да се полага / преминава непосредствено до силови проводници. За да се избегнат електромагнитни смущения - спазвайте отстояние от около 10cm. Монтирайте захранващ контакт за захранващия адаптер в близост до абонатното табло (3).

2. МОНТАЖ НА ВЪНШНОТО ТАБЛО (1) (Фиг. А+В)

Ако вече ползвате звънчева инсталация с две жила, то спокойно можете да използвате наличните проводници за свързването им към домофонната уредба. (Вж. фиг. В)

Външното табло се поставя върху завършена мазилка (външен монтаж). Закрепването да става на място, защитено от дъжд и водни пръски, респ. трябва да се предвиди подходящ навес или покритие.

Проводниците от външното табло трябва да се положат в мазилката (скрит монтаж). Това предпазва проводниците от увреждания.

3. МОНТАЖ НА АБОНАТНОТО ТАБЛО (2) (Фиг. А)

Закрепете абонатното табло на подходящо място. В близост предвидете да има контакт за захранване на захранващия адаптер (3). Захранващите кабели от домофонната уредба и от адаптера да се свържат към клемите (обърнете внимание на цветовете на кабелите) - вж. фиг. А

4. СВЪРЗВАНЕ КЪМ НАЛИЧЕН АВТОМАТ ЗА ОТВАРЯНЕ НА ВРАТА

При наличен електрически автомат за отваряне на врата - откъм абонатното табло до автомата е наложително полагането на допълнителен двужилен проводник. Наложително е и поставянето на допълнителен трансформатор (захранващ адаптер). Обърнете внимание на зануляването на превключвателя откъм абонатното табло.

5. ОБСЛУЖВАНЕ

Когато посетител натисне копчето за повикване (4) от външното табло, на абонатното табло прозвучава сигнал. Можете да вдигнете слушалката и да разговаряте с посетителя.

При свързан автомат за отваряне на външна врата - натискане на бутон „Автомат за отваряне на външна врата“ (6) я отваря. Това става и при невдигната слушалка.
При натискане на бутон „Аларма“ (7) - на домофона (входното табло) звучи сигнал.

ИЛЮСТРАЦИИ

1= Входящо табло (домофон)
2= Абонатно табло
3= Захранващ адаптер
4= Бутон повикване / позвъняване
5= Бутон „Отваряне на вратата“
6= Бутон „Аларма“
7= Автомат за отваряне на врата (не е включен в доставката)
8= Трансформатор за автомата за отваряне на врата (не е включен в доставката)

УПЪТВАНИЯ

Почистване и поддържане
Преди почистване да се изключат всички уреди от захранващата мрежа. Извадете щекера от контакта! Почиствайте повърхността на корпуса с мека кърпа, навлажнена в сапунен разтвор. Да не се употребяват никакви химикали или промишлени почистители. Прах по вентилационните отвори да се отстранява само с четка, а при необходимост - използвайте прахосмукачка. Не опирайте накрайника на прахосмукачката директно върху уредбата.
Упътвания за безопасна работа
Ако забележите увреждания по корпус, щекери, кабели или изолации веднага изключете уредбата и разкачете проводниците. ОПАСНОСТ ОТ ТОКОВ УДАР - ОПАСНОСТ ЗА ЖИВОТА. Извадете щекера от контакта! Извикайте специалист за незабавно отстраняване на повредите.
Не проявявайте самоинициатива за ремонт!

ТЕХНИЧЕСКИ ДАННИ

Адаптер захранващ:	PRI: 100-240V~, 50Hz, 0,2A SEC.: 12V= / 500mA Режим готовност: <0,3W
Работен температурен обхват:	
Абонатно табло:	от -10°C до +50°C
Входящо табло (домофон):	от -20°C до +50°C

Запазваме си правото на промени без предварителното им оповестяване. В рамката на програмата за грижите относно продукта и неговото оптимизиране - съдържанието в опаковката може да се отличава от посочените данни върху опаковката.

Указание за рециклиране на WEEE

Използваните електрически и електронни уреди не трябва да се изхвърлят несортирани при отпадъците съгласно европейските предписания.
Символът на кофа за боклук на колела указва необходимостта от разделно събиране. Помогнете също за опазването на околната среда и се погрижете да предадете този уред в предвидените системи за разделно събиране, когато не го ползвате повече.
ДИРЕКТИВА 2012/19/EU НА ЕВРОПЕЙСКИЯ ПАРЛАМЕНТ И НА СЪВЕТА от 04 юли 2012 г. за електрически и електронни стари уреди.

CZ

Děkujeme Vám, že jste si zakoupili domovní audiotelefon AD-201 od společnosti REV.
Toto zařízení se vyznačuje snadnou montáží a obsluhou.
Dveřní audiostanice je použitelná ve venkovních prostorách a vhodná pro montáž na omítku. Místo montáže musí být chráněné proti stříkající a dešťové vodě. Spojení mezi dveřní audiostanicí a interní stanicí je realizováno pomocí dvoužilového kabelu.
Při použití běžného elektrického otvírače dveří lze vstupní dveře otvírat na interní stanici přes další dvoužilový kabel. Navíc je zapotřebí síťový zdroj pro otvírač dveří.

1. PŘÍPRAVA K MONTÁŽI DVEŘNÍ AUDIOSTANICE (1) A INTERNÍ STANICE (2) (OBR. A)

Před montáží dveřní audiostanice a interní stanice byste měli vybrat vhodné místo (Obr. A). Potom zjistěte délku kabelu, která nesmí překročit cca 50 metrů.
Upozornění: Kabel nesmí být položen přímo vedle síťových kabelů. Aby se zamezilo rušení, je třeba dodržet vzdálenost cca 10cm. V blízkosti interní stanice by měla být k dispozici síťová zásuvka pro síťový zdroj této stanice (3).

2. MONTÁŽ DVEŘNÍ AUDIOSTANICE (1) (OBR. A+B)

Pokud již používáte dveřní zvonek s dvoužilovým vedením, můžete bez instalace dalšího kabelu využít stávající vedení ke zvonku pro připojení dveřní audiostanice. (Viz Obr. B)

Dveřní audiostanice je určena pro montáž na omítku.
Musí být nainstalována v oblasti zajištěné proti dešťové a stříkající vodě nebo chráněna vhodným krytem, resp. stříškou.

Připojovací kabely by ve venkovní oblasti u dveřní audiostanice neměly být pokládány na omítku. Tak jsou chráněny před poškozením.

3. MONTÁŽ INTERNÍ STANICE (2) (OBR. A)

Připevněte interní stanici na vybraném místě. Mějte na zřeteli dostatečnou blízkost zásuvky pro síťový adaptér (3). Připojovací kabel dveřní audiostanice a síťového adaptéru připojte podle údajů o barvách, resp. podle číselných údajů ke svorkám (Obr. A).

4. PŘIPOJENÍ KE STÁVAJÍCÍMU OTVÍRAČI DVEŘÍ

Při použití elektrického otvírače dveří je třeba položit od interní stanice k otvírači dveří další dvoužilový kabel. Je nutné připojit přídavný síťový adaptér (trafo). Interní stanice disponuje bezpotenciálovým spínacím kontaktem.

5. OBSLUHA

Když návštěvník stiskne volací tlačítko (4) dveřní audiostanice, rozezní se zvonek u interní stanice. Nyní můžete zvednout sluchátko, abyste mohli s návštěvníkem hovořit.

Je-li připojen otvírač dveří, lze je otevřít stisknutím tlačítka »Otvírač dveří« (6). To je možné, i když sluchátko nezvednete.
Při stisknutí tlačítka „Alarm“ (7) zazní u dveřní audiostanice poplašný signál.

OBRÁZKY

1= dveřní audiostanice
2= interní stanice
3= síťový adaptér
4= volací/vyzváněcí tlačítko
5= tlačítko „Otvírač dveří“
6= tlačítko „Alarm“
7= otvírač dveří (není součástí dodávky)
8= síťový zdroj pro otvírač dveří (není součástí dodávky)

POKYNY

Čištění a péče
Přístroje napájené ze sítě odpojte před čištěním od sítě (vytáhněte síťovou zástrčku ze zásuvky). Povrch krytu lze čistit pomocí měkkého hadříku, navlhčeného mýdlovým louhem. Nepoužívejte žádné abrazivní prostředky ani chemikálie. Prach usazený ve větracích průduších uvolněte pouze štětcem a případně odsajte vysavačem. Sací hubici nedržte přímo u přístroje.
Bezpečnostní pokyny
Při poškození krytů, zástrček, síťových kabelů nebo izolace přestaňte přístroje ihned provozovat a odpojte síťové kabely. NEBEZPEČÍ ÚRAZU ELEKTRICKÝM PROUDEM - OHROŽENÍ ŽIVOTA. (Vytáhněte síťovou zástrčku ze zásuvky.) Poškození nechte ihned odstranit odborníkem.
Neprovádějte žádné vlastní pokusy o opravu!

TECHNICKÉ ÚDAJE

Síťový adaptér:	PRI.: 100 - 240V~, 50Hz, 0,2A SEC.: 12V= / 500mA Pohotovostní režim: < 0,3W
Provozní teplota:	Interní stanice: -10°C až +50°C Dveřní audiostanice: -20°C až +50°C

Změny bez předchozího uvědomění vyhrazeny. V rámci naší péče o produkty a optimalizace přístrojů se obsah může lišit od údajů na obalu.

WEEE – POKYNY PRO LIKVIDACI ODPADU

Podle evropských směrnic již nesmějí být použité elektrické a elektronické přístroje odevzdávány do netříděného odpadu. Symbol popelnice na kolečkách upozorňuje na nezbytnost odděleného sběru. Pomáhejte i Vy při ochraně životního prostředí a postarejte se o to, aby byly tyto přístroje, pokud je již nepoužíváte, odevzdány do systémů odděleného sběru určených pro tyto účely.
SMĚRNICE 2012/19/EU EVROPSKÉHO PARLAMENTU A RADY ze dne 04. červenec 2012 o odpadních elektrických a elektronických zařízeních.

DK

Mange tak fordi De har valgt REV Audio-Dørtelefonen AD-201.
Dette anlæg udmærker sig ved nem montage og betjening.
Dørtelefonen er egnet til montering udendørs og til overflademontage.
Montagestedet skal være beskyttet mod regn og fugt. Forbindelsen mellem dørstationen og hustelefonen sker med et 2-leds kabel. Ved brug af en almindelig elektrisk døråbner kan indgangsdøren åbnes via et ekstra 2-leds kabel til hustelefonen. Deruden kræves strømforsyning til døråbneren.

1. FORBEREDELSER TIL MONTAGE AF DØRSTATION (1) OG HUSTELEFON (2) Ill. A)

Inden du monterer dørstationen og hustelefonen skal du udvælge et egnet sted (ill. A). Derefter beregnes ledningslængden, der ikke må overskride ca. 50m.
Bemærk: Ledningen må ikke lægges lige ved siden af det almindelige ledningsnet. For at undgå støj kræves en afstand på ca. 10cm. Der bør være en stikkontakt til strømforsyning i nærheden af hustelefonen.

2. MONTAGE AF DØRSTATION (1) (ILL. A + B)

Hvis du allerede bruger et 2-leds dørklokkeanlæg, kan du uden videre bruge de forhåndenværende ledninger fra dørklokken til at tilslutte dørstationen (se ill. B).

Dørtelefonen er beregnet til montering direkte på væggen.
Opsættelsen skal ske på et sted, der er beskyttet mod regn- og vandsprøjt, eller der skal opsættes en afskærmning eller overdækning.

Tilslutningsledningernerne til dørstationen må ikke lægges direkte på væggen, men skal afskærmes. Dermed er de beskyttet mod beskadigelse.

3. MONTAGE AF HUSTELEFON (2) (ILL. A)

Hustelefonen sættes op på det ønskede sted. Husk at tage højde for afstanden til en stikkontakt (3). Tilslutningskablet fra dørtelefonen og netadapteren forbindes i overensstemmelse med farveangiverne hhv. talangivelserne på klemmerne. (ill. A)

4. TILSLUTNING TIL BESTÅENDE DØRÅBNER

Ved anvendelse af en elektrisk døråbner skal der deruden anlægges et ekstra 2-leds kabel til døråbneren. Der skal tilsluttes en ekstra netadapter (Trafo). Hustelefonen har en potentialfri omskifterkontakt.

5. BETJENING

Når gæsten trykker på opkaldsknappen (4) på dørstationen, lyder en ringetone på hustelefonen.

Hvis der er tilknyttet en døråbner, kan døren åbnes ved et tryk på tasten ”Døråbner” (6). Dette er også muligt selv om telefonrøret ikke er løftet.
Ved at trykke på ”Alarm” tasten (7) lyder et alarmsignal ved dørstationen.

ILLUSTRATIONER

1= Dørstation
2= Hustelefon
3= Netadapter
4= Opkaldsknap/ringetast
5= ”Døråbner” tast
6= ”Alarm” tast
7= Døråbner (ikke inkluderet)
8= Strømforsyning til døråbner (ikke inkluderet)

BEMÆRK

Rengøring og pleje
Inden rengøring skal strømmen tages fra apparater, der er tilsluttet strømnettet (stikket tages ud af stikkontakten). Overfladen på coveret kan rengøres med en blød klud, der er let fugtet med sæbevand. Brug aldrig skuremidler eller kemikalier. Støvsamlinger i luftrillerne må kun rengøres med en pensel og om nødvendigt med en støvsuger. Mundstykket må ikke holdes helt tæt til apparatet.

Sikkerhedsanvisninger
Ved beskadigelse af cover, stik, ledninger eller af isoleringen skal apparatet straks tages ud af brug og netledninger skal fjernes. FARE FOR STØD – LIVSFARE. (Tag stikket ud af stikkontakten). Skaderne skal straks repareres af en fagmand.

Forsøg aldrig selv at reparere!

TEKNISKE DATA

Netadapter:	PRI: 100-240V~, 50Hz, 0,2A SEC: 12V= / 500mA Standby: <0,3W
Driftstemperatur:	Hustelefon: -10ºC til +50ºC Dørstation: -20ºC til +50ºC

Ret til ændringer uden varsel forbeholdes. Inden for rammerne af vor produktpleje og produktoptimering kan indholdet i pakningerne afvige.

WEEE-HENVISNING OM BORTSKAFFELSE

Brugte el- og elektronikapparater må i henhold til de europæiske bestemmelser ikke længere tilføres det usorterede affald. Symbolet med en skraldespand på hjul gør opmærksom på, at det er nødvendigt med en separat indsamling.
Hjælp med til at beskytte miljøet og sørg, for, at dette apparat tilføres de hertil beregnede systemer for separat indsamling, når det ikke længere skal bruges.
DIREKTIV 2012/19/EU FRA DET EUROPÆISKE PARLAMENT OG RÅD fra 04. juli 2012 om brugte el- og elektronikapparater.

ES

Le agradecemos su compra del intercomunicador de puerta audio AD-201 REV.
Este dispositivo destaca por su sencillo montaje y su manejo fácil.
El interfono de la puerta se puede utilizar en el exterior y es idóneo para el anclaje. El lugar de la instalación debe estar protegido de la lluvia y de posibles salpicaduras. La conexión entre el interfono exterior y el interior se realiza con un cable con acceso a 2 hilos.
Cuando se utiliza un portero automático disponible en el mercado, la puerta principal se puede abrir con un cable con acceso a dos hilos en el interfono interior. Se precisa una fuente de alimentación para la apertura de la puerta.

1. PREPARACIÓN PARA EL MONTAJE DEL INTERFONO EXTERIOR (1) Y DEL INTERIOR (2) (imagen A)

Antes de fijar el interfono exterior e interior, debe seleccionarse una ubicación adecuada (imagen A). A continuación, determine la longitud del circuito, que no debe superar los 50 metros.
Atención: El circuito no debe colocarse cerca del cable de red. Para evitar interferencias, mantenga una distancia de 10cm aproximadamente. Debe haber una caja de enchufe cerca del interfono interior (3) que le sirva como fuente de alimentación.

2. MONTAJE DEL INTERFONO (1) (imagen A+B)

Si tiene un sistema de timbre con acceso a 2 hilos puede realizar la instalación del interfono sin necesidad de instalar la línea del timbre. (Véase imagen B)

El interfono de la puerta está pensado para su anclaje.
Debe fijarse en un lugar protegido de la lluvia y de las salpicaduras o montarse en un lugar cubierto o bajo techo.

La fuente de alimentación no debe colocarse en la parte exterior del interfono de la puerta. De este modo, se evita el deterioro.

3. MONTAJE DEL INTERFONO INTERIOR (2) (imagen A)

Ajuste el interfono interior en el lugar deseado. Asegúrese de tener cerca una caja de enchufe para poder instalar el adaptador de corriente (3). Una el cable de conexión del interfono de la puerta y del adaptador de corriente según la especificación del color y número (Imagen A).

4. CONEXIÓN A UNA PUERTA EXISTENTE

Cuando se utiliza un portero automático, debe colocarse un cable con acceso a dos hilos en el interfono interior. Debe conectarse a un adaptador de corriente adicional (transformador). El interfono interior es un terminal de control sin alimentación.

5. MANEJO

Cuando las visitas aprietan el botón de llamada del interfono de la puerta (4), suena el timbre en el interfono interior. En este momento, puede usar el auricular y hablar con las visitas.

En caso de haber un portero conectado, se podrá abrir la puerta con el botón del portero (6). Es posible abrir la puerta incluso sin descolgar el auricular.
Si pulsa el botón „alarma“ (7), el interfono de la puerta emite una señal de alarma.

ILUSTRACIONES

1= Interfono de la puerta
2= Interfono interior
3= Adaptador de corriente
4= Botón de llamada / botón de timbre
5= Botón del „portero“
6= Botón del „alarma“
7= Portero (no incluido)
8= Fuente de alimentación para el portero (no incluida)

INDICACIONES

Mantenimiento y cuidado
Antes de limpiar, se deben desconectar los dispositivos alimentados por red (desconectar el enchufe de la toma de alimentación). La superficie de la carcasa puede limpiarse con un paño húmedo con una solución jabonosa suave. No use productos de limpieza o productos químicos. El polvo de los respiradores debe limpiarse únicamente con un pincel y, si es necesario, con una aspiradora. No coloque el tubo de aspiración directamente en el dispositivo.
Indicaciones de seguridad
En caso de deterioros en la carcasa, enchufes, cables de corriente o daños de aislamiento y desconexión de cables, no use el dispositivo. PELIGRO DE MUERTE - DESCARGA ELÉCTRICA (desconecte el enchufe de la toma de alimentación) Los daños deben ser reparados inmediatamente por un especialista.
¡No intente realizar reparaciones por su cuenta!

DATOS TÉCNICOS

Adaptador de corriente:	PRI.: 100-240V~, 50Hz, 0,2A SEC.: 12V= / 500mA Standby: <0,3W
Temperatura de funcionamiento:	Interfono interior: de -10°C a +50°C Interfono de la puerta: de -20°C a +50°C

Se reserva el derecho a modificaciones sin previo aviso. Como parte de nuestro esfuerzo por el cuidado de los productos y la optimización del dispositivo, el contenido del paquete puede variar.

WEEE-INDICACIONES PARA LA EVACUACIÓN

De acuerdo con las normas europeas los residuos de aparatos eléctricos y electrónicos ya no pueden evacuarse junto con los residuos no clasificados. El símbolo del recipiente de basura con ruedas indica la necesidad de una evacuación selectiva.
Colabore usted también en la protección del medio ambiente entregando este aparato a la recogida selectiva de residuos cuando no vaya a utilizarlo más.
DIRECTIVA 2012/19/EU DEL PARLAMENTO Y CONSEJO EUROPEOS del 04 de julio de 2012 sobre residuos de aparatos eléctricos y electrónicos.

TÜRSPRECHANLAGE

Typ: AD-201

GB	DOOR INTERCOM SYSTEM Type: AD-201
BG	ДОМОФОННА УРЕДБА Typ: AD-201
CZ	DOMOVNÍ TELEFON Typ: AD-201
DK	DØRTELEFON Type: AD-201
ES	INTERCOMUNICADOR DE PUERTA Tipo: AD-201
FR	SYSTEME D'INTERPHONE Type : AD-201
FI	OVIPUHELINLAITTEISTO Tyyppi: AD-201
GR	ΘΥΡΟΤΗΛΕΦΩΝΟ Τύπος: AD-201
HR	PORTAFON Tip: AD-201
HU	KAPUTELEFON Típus: AD-201
IT	CITOFONO Modello: AD-201
IS	DYRASÍMAKERFI Gerð: AD-201
NL	DEURINTERCOM Type: AD-201
NO	DØRINTERKOM Type: AD-201
PT	ÁUDIO PORTEIRO Tipo: AD-201
RO	INSTALAȚIE DE INTERFON Tipul: AD-201
SE	PORTTELEFON Typ: AD-201
SI	DOMOFON Tip: AD-201
SK	DVEROVÝ TELEFÓN Typ: AD-201
TR	KAPI DİYAFONU Model: AD-201

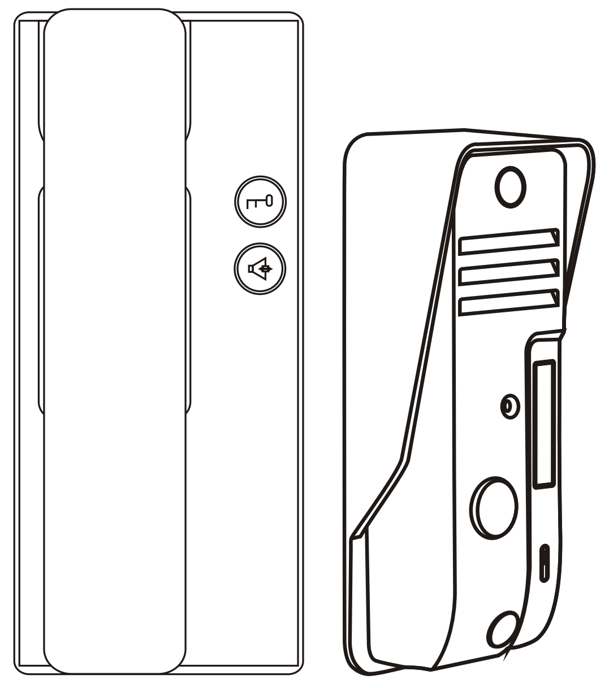

REV Ritter GmbH
Frankenstr. 1-4 • D-63776 Mömbris • www.rev.biz

A

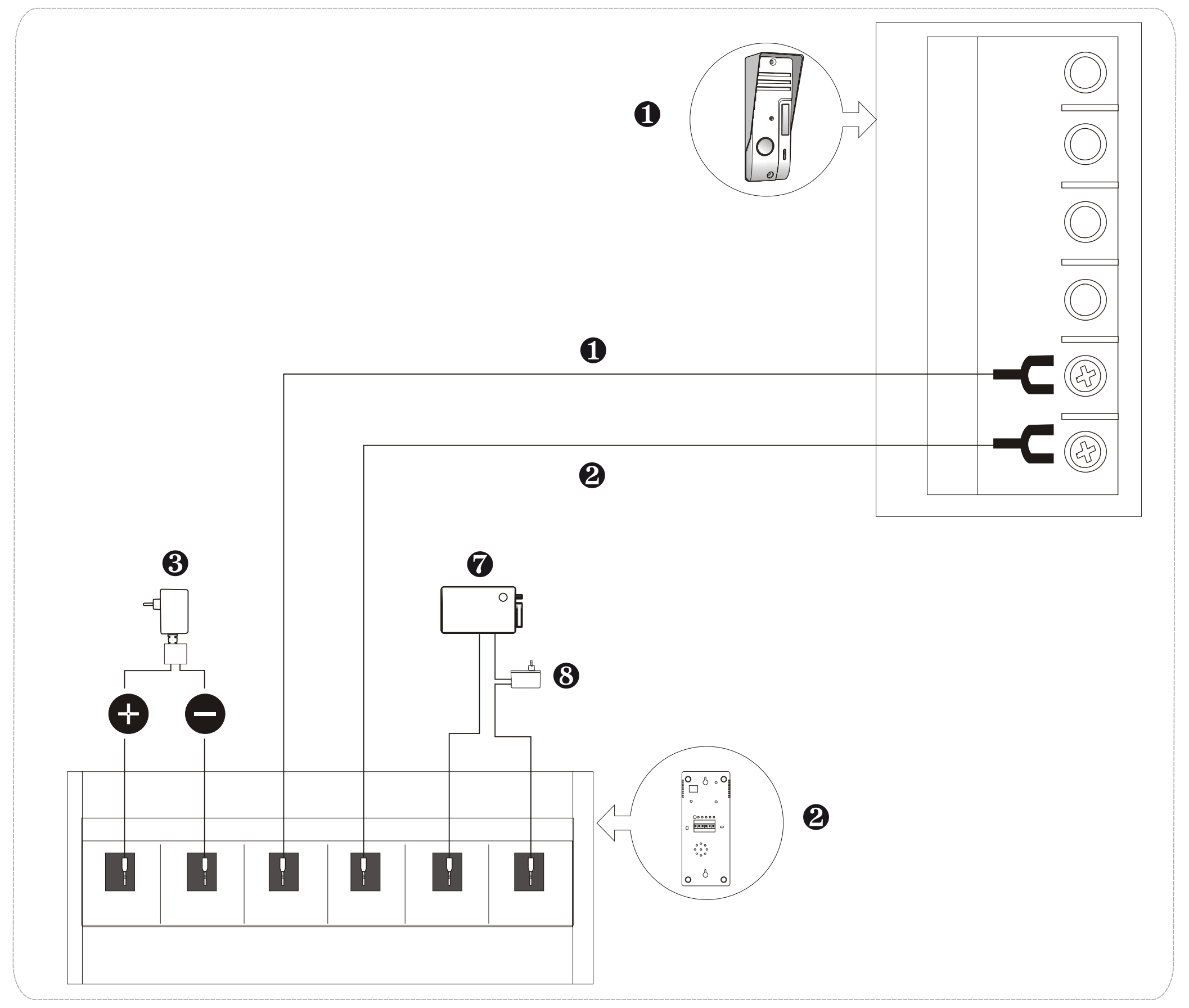

B

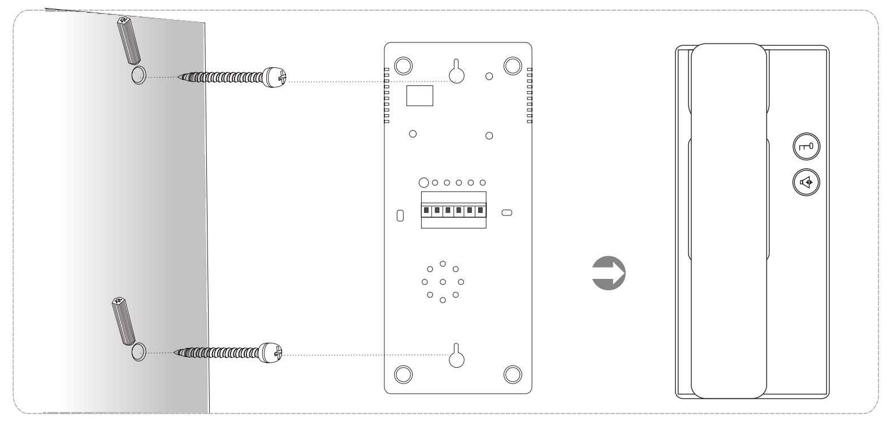

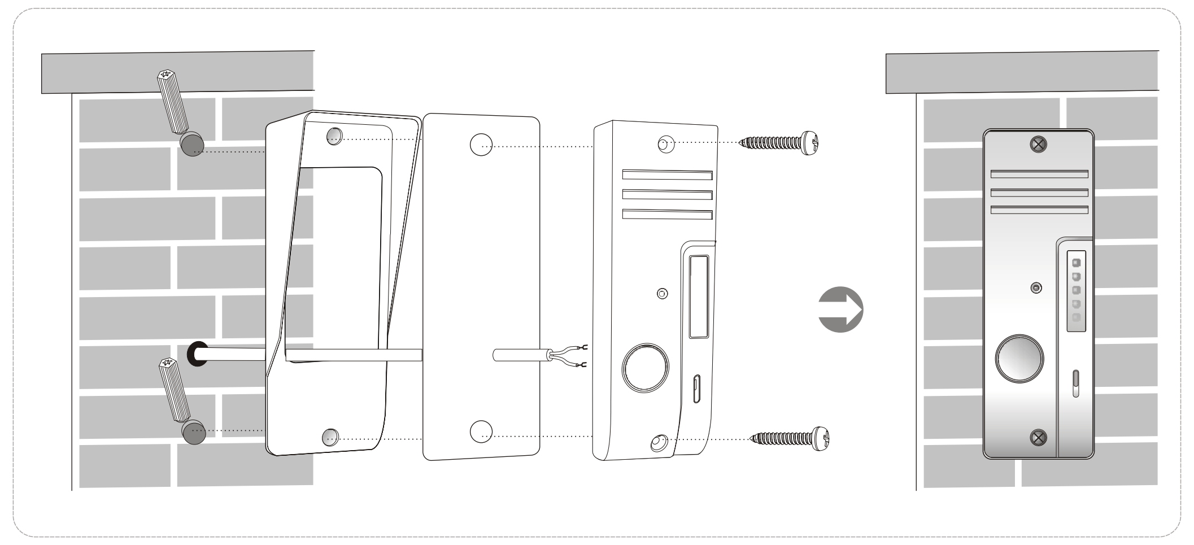

C

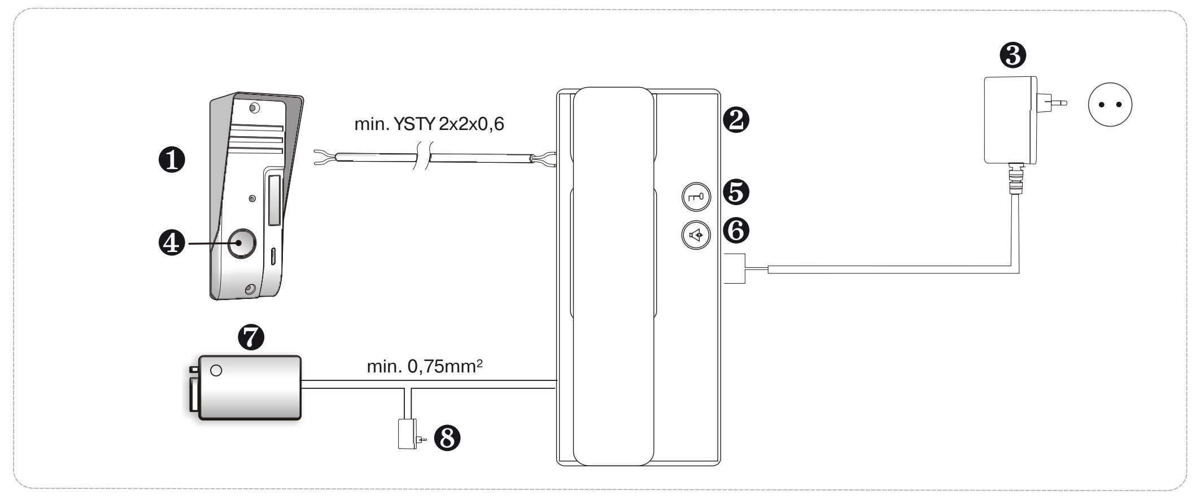

FR

Nous vous remercions d'avoir fait l'acquisition du système d'interphone AD-201.
Ce système se distingue par sa facilité de montage et de manipulation.
L'interphone convient à un usage en extérieur et une pose en saillie.
L'emplacement de montage doit être protégé de la pluie et des projections d'eau. La connexion entre le système d'interphone et le poste intérieur est assurée par un câble à deux fils.
Dans le cas d'un portier électrique du commerce, la porte d'entrée peut être ouverte depuis l'interphone intérieur par un câble supplémentaire à deux fils.
Un bloc d'alimentation supplémentaire pour le portier est nécessaire.

1. PREPARATION DU MONTAGE DE L'INTERPHONE (1) ET DU POSTE INTÉRIEUR (2) (FIG. A)

Il convient de choisir un emplacement approprié avant de fixer l'interphone et le poste intérieur (fig. A) Déterminez ainsi la longueur
du câble qui ne doit pas dépasser environ 50m.
Attention : Le câble ne doit pas être posé juste à côté de conduites électriques. Pour éviter des perturbations, veuillez respecter une distance d'env. 10cm. Une prise de courant pour le bloc d'alimentation du poste intérieur (3) doit se trouver à proximité de ce dernier.

2. MONTAGE DE L'INTERPHONE (1) (FIG : A+B)

Si vous disposez déjà d'une sonnette filaire (2 fils), vous pouvez utiliser sans autre installation, le fil de la sonnette pour le raccordement d'un interphone. (voir fig. B)

L'interphone est prévu pour un montage en saillie.
La fixation doit être effectuée dans une zone protégée de la pluie et des éclaboussures ou bien il faut prévoir une protection resp. un auvent.

Les lignes de raccordement ne doivent pas être posées en saillie sur l'interphone extérieur. Elles sont ainsi protégées contre des détériorations éventuelles.

3. MONTAGE DU POSTE INTERIEUR (2) (FIG. A)

Fixer le poste intérieur à l'endroit souhaité. Veillez à ce qu'une prise de courant pour le bloc d'alimentation (3) soit à proximité. Raccordez le câble de raccordement de l'interphone et du bloc d'alimentation aux bornes selon l'indication par couleur respectivement par chiffres (fig. A)

4. RACCORDEMENT DU PORTIER EXISTANT

Dans le cas d'un portier électrique, un câble supplémentaire à deux fils doit être posé entre le poste interne et le portier. Il faut raccorder un adaptateur secteur supplémentaire (transfo). Le poste intérieur dispose d'un contact commutateur sans potentiel.

5. MANIPULATION

Quand le visiteur presse le bouton (4) de l'interphone, une sonnerie retentit sur le poste intérieur. Vous pouvez alors décrocher le combiné pour parler au visiteur.

Si un portier est raccordé, la porte d'entrée peut être ouverte en pressant la touche „Portier" (6). Ceci est possible également le combiné raccroché.
A la pression de la touche „Alarme" (7), un signal d'alarme retentit à l'interphone.

FIGURES

1= Interphone
2= Poste intérieur
3= Adaptateur secteur
4= Bouton d'appel/Touche de sonnerie
5= Touche „Portier"
6= Touche „Alarme"
7= Portier (non fourni)
8= Bloc d'alimentation pour portier (non fourni)

REMARQUE

Nettoyage et soin
Débrancher les appareils alimentés par secteur avant le nettoyage (débrancher la fiche de la prise de courant). La surface du coffret peut être nettoyée à l'aide d'un chiffon doux humecté d'une solution savonneuse. N'utilisez aucun abrasif ou produit chimique. Eliminer les dépôts de poussière des fentes d'aération uniquement à l'aide d'un pinceau et aspirer éventuellement à l'aide d'un aspirateur. Ne pas maintenir la buse d'aspiration contre l'appareil.
Consignes de sécurité
En cas de détériorations de boîtiers, de fiches mâles, de cordons électriques ou de l'isolation, éteindre immédiatement l'appareil et débrancher les fils électriques. DECHARGE ÉLECTRIQUE – DANGER DE MORT (Débrancher le cordon électrique de la prise) faire intervenir immédiatement un spécialiste pour la réparation.
Ne pas tenter de réparation en propre régie !

CARACTERISTIQUES TECHNIQUES

Adaptateur secteur : PRI. : 100-240V~, 50Hz, 0,2A
SEC . : 12V= / 500mA
Veille : <0,3W
Température de service: Poste intérieur : -10°C à +50°C
Interphone : -20°C à +50°C

Sous réserve de modifications. Le contenu peut diverger des indications figurant sur l'emballage dans le cadre de notre entretien et optimisation des produits.

WEEE - INDICATION DES TRAITEMENTS DES DÉCHETS

Suite aux indications européennes, les déchets électriques et électroniques ne doivent plus être jeter avec les déchets non tirés. Le symbole de la poubelle avec les roues indique l'importance du tri sélectif.
Participez vous aussi au respect de l'environnement et faites en sorte que, lorsque vous n'utiliserez plus votre appareil, vous suiviez les indications du traitement des déchets.
Directive : 2012/19/EU DU PARLEMENT ET CONSEIL EUROPÉENS DU 04 juillet 2012 au sujet d'anciens appareils électroniques et électriques.

FI

Kiitos päätöksestäsi ostaa REV Audio -ovipuhelinlaitteisto AD-201.
Laitteisto on vaivaton asentaa ja helppo käyttää.
Oviyksikköä voidaan käyttää ulkotiloissa ja se soveltuu pinta-asennettavaksi.
Asennuspaikan on oltava roiske- ja sadevedeltä suojattu. Oviyksikön ja sisäaseman välinen yhteys on toteutettu 2-johtimisella johdolla.
Käytettäessä normaalia sähköistä ovenavaajaa ulko-ovi voidaan avata sisäyksiköstä käsin ylimääräistä 2-johtimista johtoa käyttäen. Lisäksi vaaditaan myös verkkolaite ovenavaajaa varten.

1. ULKOYKSIKÖN (1) JA SISÄASEMAN (2) (KUVA A) ASENNUKSEN VALMISTELU)

Valitse soveltuva paikka ennen ulkoyksikön ja sisäaseman (kuva A) asentamista. Määritä tämän jälkeen
vaadittava johdon pituus, joka ei saa ylittää n. 50 metriä.
Huomio: Johtoa ei saa asentaa verkkojohtojen välittömään läheisyyteen. Pidä n. 10cm väli verkkojohtoihin häiriöiden välttämiseksi. Sisäaseman lähellä tulisi olla verkkopistoke sisäaseman (3) verkkolaitetta varten.

2. ULKOYKSIKÖN (1) ASENNUS (KUVA A+B)

Jos käytettävissäsi on jo 2-johtiminen ovikellojärjestelmä, voit käyttää olemassa olevaa ovikellojohdinta ulkoyksikön asennukseen ilman, että sinun on asennettava muita johtoja. (Katso kuva B)

Ulkoyksikkö on tarkoitettu pinta-asennettavaksi.
Se on kiinnitettävä roiske- ja sadevedeltä suojattuun paikkaan tai sen suojaksi on asennettava vastaava suojus/katos.

Ulkoyksikön liitäntäjohtoja ei tule asentaa pinta-asennuksena ulkotiloihin. Näin ne ovat suojatut vaurioilta.

3. SISÄASEMAN (2) ASENNUS (KUVA A)

Kiinnitä sisäasema haluamaasi paikkaan. Varmista, että asennuspaikan lähellä on verkkopistorasia verkkosovitinta (3) varten. Liitä ulkoyksikön
ja verkkosovittimen liitäntäkaapeli värien tai numeroiden mukaisesti vastaaviin liittimiin (kuva A).

4. LIITÄNTÄ OLEMASSA OLEVAAN OVENAVAAJAAN

Sähköistä ovenavaajaa käytettäessä on vedettävä erillinen 2-johtiminen johto sisäasemasta ovenavaajaan. Lisäksi asennukseen on liitettävä ylimääräinen verkkosovitin (muuntaja). Sisäasemassa on käytettävissä potentiaalivapaa kytkentäkosketin.

5. KÄYTTÖ

Kun vierailija painaa ulkoyksikön kutsupainiketta (4), sisäasemasta kuuluu soittoääni. Voit nyt nostaa kuulokkeen ja puhua vierailijan kanssa.

Jos järjestelmään on liitetty ovenavaaja, voit avata oven painamalla painiketta „Oven avaaja" (6). Tämä on mahdollista myös, vaikka et nostaisi kuuloketta.
Painettaessa painiketta „Hälytys" (7) kuuluu ulkoyksikössä hälytyssignaali.

KUVAT

1= Ulkoyksikkö
2= Sisäasema
3= Verkkosovitin
4= Kutsupainike/ovikello
5= Painike „oven avaaja"
6= Painike „Hälytys"
7= Oven avaaja (ei sisälly toimitukseen)
8= Oven avaajan verkkolaite (ei sisälly toimitukseen)

VIHJEITÄ

Puhdistus ja hoito
Erota verkkolaitteen verkkovirrasta ennen niiden puhdistamista (irrota verkkopistoke pistorasiasta). Kotelon ulkopinta voidaan puhdistaa saippualiuokseen kostutetulla pehmeällä liinalla. Älä käytä hankaavia aineita tai kemikaaleja.
Poista tuuletusaukoissa oleva pöly siveltimellä tai tarvittaessa pölynimurilla.
Älä paina imusuutinta kiinni laitteeseen.
Turvaohjeet
Koteloiden, pistokkeiden tai verkkokaapeleiden vaurioiden yhteydessä tai eristysvaurioiden yhteydessä on laitteet poistettava välittömästi käytöstä ja virtajohdot irrotettava verkkovirrasta. SÄHKÖISKU - HENGENVAARA (Irrota verkkopistoke pistorasiasta) ja anna alan ammattilaisen välittömästi korjata vika.
Älä yritä itse korjata laitteita!

TEKNISET TIEDOT

Verkkosovitin: ENSIÖ: 100 - 240V~, 50Hz, 0,2A
TOISIO: 12V = / 500mA
Valmiustila: <0,3
Käyttölämpötila: Sisäasema: -10 - +50 °C
Ulkoyksikkö: -20 - +50 °C

Pidätämme oikeuden muutoksiin ilman ennakkoilmoitusta. Pakkauksen sisältö saattaa poiketa pakkauksen tuotetiedoista tuotteiden hoitoon ja laitteiden optimointiin liittyvistä syistä.

SÄHKÖ- JA ELEKTRONIIKKALAITEROMUN HÄVITTÄMISOHJEET

Käytettyjä sähkö- ja elektroniikkalaitteita ei saa Euroopan unionin määräysten mukaan enää hävittää lajittelemattomien jätteiden mukana. Pyörissä oleva jätetynnyrin merkki osoittaa lajittelun välttämättömyyden.
Suojele ympäristöä ja huolehdi siitä, että käytöstä poistetut laitteet lajitellaan hävitettäviksi oikein.
Sähkö- ja elektroniikkalaiteromua koskeva 04. heinäkuu 2012 annettu EUROOPAN PARLAMENTIN JA EUROOPAN UNIONIN NEUVOSTON DIREKTIIVI 2012/19/EU.

GR

Ευχαριστούμε για την αγορά του θυροτηλεφώνου REV AD-201.
Αυτή η συσκευή χαρακτηρίζεται για την απλή τοποθέτηση και τον χειρισμό.
Το θυροτηλέφωνο μπορεί να τοποθετηθεί εξωτερικά στο επίχρισμα. Το σημείο τοποθέτησης πρέπει να προστατεύεται από βροχή και νερά. Η σύνδεση μεταξύ μεγαφώνου και εσωτερικού σταθμού γίνεται με σύνδεση 2 καλωδίων.
Κατά την χρήση ενός εμπορικού ηλεκτρικού θυροτηλεφώνου, η θύρα μπορεί να ανοίξει μέσω πρόσθετου διπλού καλωδίου στο εσωτερικό μέρος. Επιπλέον, απαιτείται ένας αντάπτορας ρεύματος για το άνοιγμα της θύρας.

1. ΠΡΟΕΤΟΙΜΑΣΙΑ ΓΙΑ ΤΟΠΟΘΕΤΗΣΗ ΤΟΥ ΜΕΓΑΦΩΝΟΥ ΘΥΡΑΣ (1) ΚΑΙ ΤΟΥ ΕΣΩΤΕΡΙΚΟΥ ΣΤΑΘΜΟΥ (2) (ΕΙΚ. Α)

Πριν στερεώσετε το μεγάφωνο θύρας και τον εσωτερικό σταθμό, θα πρέπει να βρείτε πρώτα
ένα κατάλληλο σημείο (εικ. Α). Μετά καθορίστε το μήκος του
καλωδίου, το οποίο δεν πρέπει να είναι μεγαλύτερο από 50 μέτρα.
Προσοχή: Το καλώδιο δεν θα πρέπει να τοποθετείται άμεσα δίπλα σε καλώδια δικτύου. Προς αποφυγή εμπλοκών, τηρείτε απόσταση περίπου 10cm. Μια πρίζα για τον εσωτερικό σταθμό (3) πρέπει να είναι κοντά στο σταθμό.

2. ΤΟΠΟΘΕΤΗΣΗ ΤΟΥ ΜΕΓΑΦΩΝΟΥ ΤΟΥ ΘΥΡΟΤΗΛΕΦΩΝΟΥ (1) (ΕΙΚ. Α+Β)

Εάν χρησιμοποιείτε ήδη μια εγκατάσταση θυροτηλεφώνου 2 καλωδίων, μπορείτε να χρησιμοποιήσετε τα παλιά καλώδια για τη σύνδεση του μεγαφώνου του νέου θυροτηλεφώνου. (βλέπε εικ. Β)

Το μεγάφωνο της συσκευής τοποθετείται στο επίχρισμα.
Η τοποθέτηση πρέπει να γίνει μακριά από νερά και βροχή ή θα πρέπει να τοποθετηθεί ανάλογο σκέπαστρο προστασίας.

Τα καλώδια σύνδεσης θα πρέπει να τοποθετούνται στο εξωτερικό μεγάφωνο και όχι στο επίχρισμα. Έτσι προστατεύονται από ζημίες.

3. ΤΟΠΟΘΕΤΗΣΗ ΤΟΥ ΕΣΩΤΕΡΙΚΟ ΣΤΑΘΜΟΥ (2) (ΕΙΚ. Α)

Στερεώνετε τον εσωτερικό σταθμό στο επιθυμητό σημείο. Προσέξετε την εγγύτητα της πρίζας για τον αντάπτορα σύνδεσης στο ρεύμα (3). Το καλώδιο σύνδεσης του
μεγαφώνου και ο αντάπτορας ρεύματος συνδέονται βάσει χρωμάτων στις δαγκάνες (εικ. Α).

4. ΣΥΝΔΕΣΗ ΣΤΟ ΥΦΙΣΤΑΜΕΝΟ ΘΥΡΟΤΗΛΕΦΩΝΟ

Κατά την χρήση ενός ηλεκτρικού θυροτηλεφώνου θα πρέπει να τοποθετηθεί εσωτερικά ένα πρόσθετο διπλό καλώδιο. Σύνδεση πρόσθετης συσκευής ρεύματος (μετασχηματιστής). Το εσωτερικό σημείο διαθέτει μια πιθανή επαφή διακόπτη.

5. ΧΕΙΡΙΣΜΟΣ

Όταν ο επισκέπτης πατήσει το κουδούνι (4) στο εξωτερικό θυροτηλέφωνο, ακούγεται στον εσωτερικό σταθμό το κουδούνι. Σηκώνετε το ακουστικό, και συνομιλείτε με τον επισκέπτη.

Εάν έχει συνδεθεί το ηλεκτρικό άνοιγμα θύρας, πατάτε το πλήκτρο «άνοιγμα θύρας» (6). Αυτό είναι εφικτό και με κατεβασμένο ακουστικό.
Πατώντας το διακόπτη «συναγερμός» (7) ακούγεται στο μεγάφωνο ο συναγερμός.

ΕΙΚΟΝΕΣ

1= μεγάφωνο θύρας
2= εσωτερικός σταθμός
3= αντάπτορας ρεύματος
4= διακόπτης κλήσης/κουδούνι
5= διακόπτης «άνοιγμα θύρας»
6= διακόπτης «συναγερμός»
7= άνοιγμα θύρας (δεν συμπεριλαμβάνεται)
8= αντάπτορας ρεύματος για άνοιγμα θύρας (δεν συμπεριλαμβάνεται)

ΥΠΟΔΕΙΞΕΙΣ

Καθαρισμός και φροντίδα
Συσκευές με ρεύμα πριν τον καθαρισμό αφαιρούνται από το ρεύμα (βγάλτε το φιρ από την πρίζα). Η επιφάνεια της συσκευής καθαρίζεται με ένα υγρό πανί με σαπούνι. Μην χρησιμοποιείτε καυστικά ή χημικά απορρυπαντικά. Καθαρίζετε τη σκόνη στις εσοχές μόνο με ένα πινέλο και ενδεχ. με ηλεκτρική σκούπα. Μην βάζετε την ηλεκτρική σκούπα άμεσα στη συσκευή.
Υποδείξεις ασφαλείας
Σε περίπτωση βλάβης περιβλημάτων, φις, καλωδίων ή μονώσεων, διακόψτε τη λειτουργία της συσκευής και αφαιρέστε τα καλώδια. ΗΛΕΚΤΡΟΠΛΗΞΙΑ-ΚΙΝΔΥΝΟΣ ΖΩΗΣ (βγάλτε το φις από την πρίζα) καλέστε έναν ειδικό για επισκευή.
Μην επιχειρήσετε οι ίδιοι την επισκευή!

ΤΕΧΝΙΚΑ ΣΤΟΙΧΕΙΑ

Αντάπτορας ρεύματος: PRI.: 100-240V~, 50Hz, 0,2A
SEC.: 12V= / 500mA
Standby: <0,3W
Θερμοκρασία λειτουργίας: Εσωτερικός σταθμός: -10°C έως +50°C
Μεγάφωνο θυροτηλεφώνου: -20°C έως +50°C

Τυχόν αλλαγές μπορούν να γίνουν χωρίς προειδοποίηση. Στα πλαίσια της μέριμνας μας και βελτιστοποίησης της συσκευής, το περιεχόμενο μπορεί να αποκλίνει από την περιγραφή του.

ΈΝΔΕΙΞΗ ΔΙΆΘΕΣΗΣ WEEE

Σύμφωνα με τις ευρωπαϊκές προδιαγραφές, απαγορεύεται η ρίψη αποβλήτων ηλεκτρολογικού και ηλεκτρονικού εξοπλισμού στα σκουπίδια. Το σύμβολο του κάδου πάνω σε ρόδες, υπογραμμίζει την ανάγκη της ξεχωριστής διάθεσης. Συνδράμετε και εσείς στη προστασία του περιβάλλοντος και διαθέστε αυτή τη συσκευή στο προορισμένο σύστημα διάθεσης απορριμμάτων . ΟΔΗΓΙΑ 2012/19/EU ΤΟΥ ΕΥΡΩΠΑΪΚΟΥ ΚΟΙΝΟΒΟΥΛΙΟΥ ΚΑΙ ΣΥΜΒΟΥΛΙΟΥ, από της 04 Ιούλιος 2012 για τα απόβλητα ηλεκτρικού και ηλεκτρονικού εξοπλισμού.

HR

Zahvaljujemo vam na kupnji audio portafona AD-201.
Ovaj se uređaj odlikuje jednostavnom montažom i rukovanjem.
Govorna se jedinica za vrata može koristiti u vanjskom području i prikladna je za nadžbuknu montažu. Mjesto montaže osigurajte od prskajuće vode i kiše.
Veza između govorne jedinice za vrata i unutarnje jedinice uspostavlja se dvožičnim vodom.
Kod uporabe komercijalnog električnog otvarača vrata ulazna se vrata mogu otvoriti preko dodatnog dvožičnog voda na unutarnjoj govornoj jedinici.
Također je potreban mrežni dio za otvarač vrata.

1. PRIPREMA ZA MONTAŽU GOVORNE JEDINICE ZA VRATA (1) I UNUTARNJE JEDINICE (2) (SLIKA A)

Prije nego što pričvrstite govornu jedinicu za vrata i unutarnju jedinicu odaberite prikladno mjesto (slika A). Nakon toga utvrdite
dužinu voda, koja ne smije biti duža od cca 50m.
Pozor: Vod se ne smije postaviti neposredno uz mrežne vodove. Za izbjegavanje smetnji zadržite razmak od cca 10cm. Mrežna utičnica za mrežni dio unutarnje jedinice (3) trebala bi se nalaziti u njezinoj blizini.

2. MONTAŽA GOVORNE JEDINICE ZA VRATA (1) (SLIKA A+B)

Ako već koristite dvožični sustav zvona na vratima, bez dodatne instalacije voda možete koristiti postojeći vod žica za zvono kako biste priključili govornu jedinicu na vratima. (Vidi slika B)

Govorna je jedinica za vrata predviđena za nadžbuknu montažu.
Pričvrstite ju na područje zaštićeno od prskajuće vode i kiše ili uz odgovarajući pokrov, odnosno natkrivanje.

Priključne vodove na govornoj jedinici za vrata ne polažite nadžbukno u vanjskom području. Na taj se način štiti od oštećenja.

3. MONTAŽA UNUTARNJE JEDINICE (2) (SLIKA A)

Pričvrstite unutarnju stanicu na željeno mjesto. Pripazite na to da se u blizini nalazi utičnica za mrežni adapter (3). Priključni kabel
govorne jedinice za vrata i mrežnog kabla priključite prema prikazu u boji, odnosno prikazu brojeva na stezaljkama (slika A).

4. PRIKLJUČAK NA POSTOJEĆE OTVARAČE VRATA

Kod uporabe električnog otvarača vrata postavite od unutarnje strane prema otvaraču vrata dodatni dvožičani vod. Potrebno je priključiti dodatni mrežni adapter (transformator). Unutarnja strana stavlja na raspolaganje bespotencijalni uklopni kontakt.

5. RUKOVANJE

Ako posjetitelj pritisne pozivni gumb (4) na govornoj jedinici za vrata, oglašava se zvuk zvona na unutarnjoj jedinici. Sad možete podići slušalicu za razgovor s posjetiteljem.

Ako je priključen otvarač za vrata, vrata možete otvoriti pritiskom na gumb »Otvarač vrata« (6). To možete napraviti čak ako slušalica nije podignuta.
Kod pritiska na gumb „Alarm" (7) oglašava se alarmni signal na govornoj jedinici na
vratima.

SLIKE

1= Govorna jedinica za vrata
2= Unutarnja jedinica
3= Mrežni adapter
4= Pozivni gumb/prekidač za zvono
5= Gumb „Otvarač vrata"
6= Gumb „Alarm"
7= Otvarač vrata (nije priložen)
8= Mrežni dio za otvarač vrata (nije priložen)

NAPOMENE

Čišćenje i održavanje
Napajane uređaje prije čišćenja isključite iz mreže (izvucite mrežni utikač iz utičnice). Gornji dio kućišta očistite mekanom krpom natopljenom sapunskom lužinom. Ne koristite abrazivna sredstva ili kemikalije. Nakupljenu prašinu na otvorima za prozračivanje obrišite kistom i, prema potrebi, usisajte usisavačem. Usisnu mlaznicu ne držite izravno na uređaju.
Sigurnosne napomene
Kod oštećenja kućišta, utikača, mrežnog kabla ili oštećene izolacije, odmah isključite uređaj i izvucite mrežne vodove. STRUJNI UDAR – OPASNOST PO ŽIVOT. (izvucite mrežni utikač iz utičnice) stručnjak treba odmah ukloniti oštećenja.
Ne radite sami popravke!

TEHNIČKI PODACI

Mrežni adapter: PRI.: 100-240V~, 50Hz, 0,2A
SEC.: 12V= / 500mA
Stanje mirovanja: <0,3W
Radna temperatura: Unutarnja jedinica: -10°C do +50°C
Govorna jedinica za vrata: -20°C do +50°C

Zadržano pravo na izmjenu bez prethodne najave. U okviru našeg održavanja proizvoda i optimizacije uređaja, sadržaj se može razlikovati od podataka na pakiranju.

WEEE-NAPUTAK O ZBRINJAVANJU

Rabljeni električni ili elektronski uređaji se u skladu s odredbama EU više ne smiju stavljati u nerazvrstani otpad. Simbol kante za otpad na kotačima ukazuje na nužnost odvojenog prikupljanja.
Pomozite i Vi u zaštiti okoliša te se pobrinite da se ovaj uređaj, kad ga više ne budete koristili, preda u za to predviđene sustave za odvojeno prikupljanje otpada.
DIREKTIVA 2012/19/EU EUROPSKOG PARLAMENTA I VIJEĆA od 04. srpanj 2012. o starim električnim i elektronskim uređajima.

HU

Köszönjük, hogy megvásárolta az AD-201 típusú REV audió kaputelefonunkat.
Termékünk egyszerű felszerelésével és kezelésével tűnik ki.
A kaputelefon kültéri állomása a vakolatra szerelhető föl. A telepítési hely legyen védett a fröccsenő és esővíztől. A kül- és beltéri állomások között kéthuzalos vezeték biztosítja a kapcsolatot.
Ha a kereskedelemben kapható ajtónyitót is használ, akkor a bejárati ajtó beltéri egységről történő kinyitásához még egy kéthuzalos vezetéket kell kiépíteni. Ezenkívül egy hálózati tápegység is szükséges az ajtónyitáshoz.

1. A KÜLTÉRI KAPUTELEFON (1) ÉS A BELTÉRI ÁLLOMÁS FELSZERELÉSE (2) (A ÁBRA)

Mielőtt rögzítené a kül- és beltéri kaputelefon egységet, ki kell választani a megfelelő telepítési helyet (A ábra). Ezután határozza meg a
vezeték hosszúságát, ami általában ne legyen 50 méternél hosszabb.
Figyelem: A vezeték ne legyen közvetlenül a hálózati elektromos vezeték mellett. A működési zavarok elkerülése érdekében kérem, tartsa be a kb. 10cm -es távolságot. A beltéri állomás hálózati tápegységéhez (3) legyen a közelben egy hálózati csatlakozó aljzat.

2. A KAPUTELEFON ÖSSZESZERELÉSE (1) (A+B ÁBRA)

Ha már most is használ kéthuzalos kapucsengőt, akkor a kültéri egység csatlakoztatásához minden további nélkül használhatja a meglévő kapucsengő vezetékeit. (Lásd a B. ábrát.)

A kaputelefon vakolatra történő felszerelésre készült.
A felszerelési helyet úgy válassza ki, hogy esőtől és fröccsenő víztől védett helyen legyen, és ehhez megfelelő burkolatot vagy fedelet kell elhelyezni.

A csatlakozóvezetékeket a kültéri részen ne a vakolaton kívül helyezze el. Ezzel elkerülhető a vezeték megrongálása.

3. A BELTÉRI ÁLLOMÁS ÖSSZESZERELÉSE (A ÁBRA)

Rögzítse a kívánt helyen a beltéri állomást. Figyeljen oda, hogy a közelben legyen egy hálózati csatlakozó aljzat a tápegység számára (3). A kaputelefon és a hálózati adapter csatakozó kábelét a színjelölésnek, vagy a számadatoknak megfelelően csatlakoztassa a kapcsokra (A ábra).

4. CSATLAKOZÁS A MEGLÉVŐ AJTÓNYITÓRA

Ha elektromos ajtónyitót is használ, akkor a beltéri állomástól az ajtónyitóig még egy kéthuzalos vezetéket kell kihúzni. Ehhez kiegészítésként egy hálózati adapterre (trafó) is szükség van. A beltéri állomás potenciálmentes kapcsoló érintkezőt biztosít.

5. KEZELÉS

Ha a látogató megnyomja a kültéri kaputelefon csengőgombját (4), akkor megszólal a beltéri egység csengője. Ilyenkor vegye fel a hallgatót, hogy beszélhessen a látogatóval.

Ha csatlakoztatta az ajtónyitót, akkor az »Ajtónyitás« (6) gomb megnyomásával ki lehet nyitni az ajtót. Ezt akkor is megteheti, ha nem veszi fel kagylót.
Ha megnyomja a „Riasztás" gombot (7), akkor a kültéri egységen megszólal egy riasztás jel.

Ábrák

1= Kültéri egység
2= Beltéri állomás
3= Hálózati adapter
4= Hívógomb / Csengőgomb
5= „Ajtónyitó" gomb
6= „Riasztás" gomb
7= Ajtónyitó (nincs a csomagban)
8= Ajtónyitó hálózati tápegysége (nincs a csomagban)

TUDNIVALÓK

Tisztítás, karbantartás
A hálózatról működő készülékeket a tisztítás megkezdése előtt le kell választani a hálózatról (a csatlakozót ki kell húzni a csatlakozó aljzatból). A készülékház felületét szappanlúgos nedves puha törlőkendővel kell megtisztítani. Ne használjon súrolószert, vagy vegyszert. A szellőzőnyílásokban lerakodó port ecsettel lehet kiseperni, de porszívóval is kiszívathatja. A szívófejet ne tegye közvetlenül a készülékre.
Biztonsági utasítások
Ha megrongálódnak a készülékházak, csatlakozók, hálózati kábelek vagy a szigetelések, azonnal helyezze üzemen kívül a készüléket és húzza ki a hálózati vezetékeket. ÁRAMÜTÉS - ÉLETVESZÉLY (Húzza ki a csatlakozóaljzatból a hálózati csatlakozót) A károkat azonnal javíttassa meg egy szakemberrel.
Ne próbálkozzon saját maga a javítással!

MŰSZAKI ADATOK

Hálózati adapter: PRI.: 100-240V~, 50Hz, 0,2A
SEC.: 12V / 500mA
Készenlét: <0,3W
Üzemi hőmérséklet: Betéri állomás: -10°C - +50°C
Kültéri egység: -20°C és +50°C között

A bejelentés nélküli változtatás jogát fenntartjuk. A készülék programok ápolás és a készülékoptimalizálás miatt eltérő lehet a csomagoláson lévő adatok tartalma.

WEEE MEGSEMMISÍTÉSI ÚTMUTATÁS

Az elhasznált elektromos és elektronikus készülékeket az európai előírások szerint már nem szabad az osztályozatlan hulladékhoz tenni. A kerekeken elhelyezett hulladéktartály szimbóluma a szelektív gyűjtés szükségességére utal.
Ön is segítse a környezetvédelmet és gondoskodjon arról, hogy ezeket a készülékeket, ha többé már nem használja, a szelektív gyűjtés erre tervezett rendszereibe teszi.
AZ EUROPAI PARLAMENT ÉS A TANÁCS 2012 július 04-én kelt 2012/19/EU IRÁNYELVE a használt elektromos és elektronikus készülékekről.

IT

Grazie per l'acquisto del citofono REV AD-201.
Questi impianti sono caratterizzati dalla semplicità delle loro modalità di montaggio e di utilizzo.
Il citofono è stato concepito per l'installazione esterna e per il montaggio non incassato. Il punto di montaggio deve essere protetto da schizzi e pioggia. Il collegamento tra il citofono e la stazione interna viene effettuato attraverso una linea a 2 fili.
Nel caso in cui venga utilizzato un comune apriporta elettrico, anche la porta di ingresso può essere aperta attraverso una linea a 2 fili per la stazione interna. Inoltre è necessario un adattatore per la serratura.

1. PREPARAZIONE DEL MONTAGGIO DEL CITOFONO (1) E DELLA STAZIONE INTERNA (2) (FIG. A)

Prima di fissare il citofono e la stazione interna, è necessario trovare
un punto appropriato (Fig. A). Successivamente, si deve
rilevare la lunghezza della linea, la quale non può essere superiore a ca.
50 metri.
Attenzione: La linea non deve essere disposta accanto alle linee di alimentazione di rete. Al fine di evitare anomalie e disturbi, si raccomanda di mantenere una distanza di ca. 10cm. Una presa di rete per l'alimentatore della stazione interna (3) deve essere presente nei pressi del sistema di fissaggio della stazione interna.

2. MONTAGGIO DEL CITOFONO (1) (FIG. A+B)

Nel caso si faccia già uso di un citofono a 2 fili, è possibile utilizzare queste due linee a fili disponibili, senza procedere dapprima ad alcuna installazione di linee, ai fini del collegamento a un citofono. (Vedi Fig. B).

Il citofono è progettato per un montaggio a parete.
Il fissaggio deve essere effettuato in corrispondenza di un'area protetta contro la pioggia e gli spruzzi oppure è necessario applicare una copertura o approntare un tettoia.

Le linee di collegamento devono trovarsi, laddove possibile, direttamente dietro il citofono. In questo modo, risulteranno protette in modo migliore contro possibili casi di danneggiamento.

3. MONTAGGIO DELLA STAZIONE INTERNA (2) (FIG. A)

Montare la stazione interna al punto desiderato. Accertarsi che nelle immediate vicinanze sia presenta una presa per l'adattatore di rete (3). Collegare il cavo di collegamento del
citofono e dell'adattatore di rete conformemente alle indicazioni cromatiche e ai dati numerici (Fig. A).

4. COLLEGAMENTO ALL'APRIPORTA PRESENTE

Nel caso in cui venga utilizzato un apriporta elettrico, la porta di ingresso può essere aperta attraverso una linea a 2 fili. Questo deve essere collegato ad un altro adattatore di rete (Trafo). La stazione interna mette a disposizione un contatto di attivazione a potenziale zero.

5. MODALITÀ DI UTILIZZO

Quando l'ospite preme il tasto (4) del citofono, risuona un segnale acustico a livello della stazione interna. A questo punto è necessario prendere la cornetta per poter parlare con l'ospite.

Nel caso in cui sia collegato un apriporta, è possibile premere il tasto »Apriporta« (6) per aprire. Questo non è possibile a cornetta abbassata.
Premendo il tasto „Allarme" (7) il citofono emette un
segnale di allarme.

ILLUSTRAZIONI

1= citofono
2= stazione interna
3= adattatore di rete
4= tasto del citofono
5= Tasto „Apriporta"
6= Tasto „Allarme"
7= Apriporta (non incluso)
8= adattatore per apriporta (non incluso)

AVVERTENZA

Cura e pulizia
Gli apparecchi alimentati da corrente di rete devono essere staccati dalla rete prima di essere puliti (staccare la spina di rete dalla presa corrispondente). La superficie dell'apparecchio può essere pulita con un panno morbido inumidito con una lisciva di sapone. Non utilizzare abrasivi né prodotti chimici. I depositi di polvere accumulatisi presso le fessure di ventilazione devono essere eliminati esclusivamente con l'ausilio di un pennello e, se necessario, servirsi di un aspirapolvere. La bocchetta di aspirazione non deve essere tuttavia tenuta a diretto contatto con l'apparecchio.
Norme di sicurezza
In caso di danneggiamento dell'alloggiamento dell'apparecchio, delle spine o del cavo di alimentazione, nonché in caso di danni a livello dell'isolamento, si raccomanda di disattivare immediatamente gli apparecchi e di staccare la spina dalla rete di alimentazione. SCOSSE ELETTRICHE - PERICOLO DI MORTE. (Staccare la spina dalla presa di rete corrispondente) Gli eventuali danni devono essere fatti eliminare immediatamente da parte di personale tecnico qualificato.
Non effettuare autonomamente alcun intervento di riparazione!

DATI TECNICI

Adattatore di rete: PRI.: 100-240V~, 50Hz, 0,2A
SEC.: 12V= / 500mA
Standby: <0,3W
Temperatura di esercizio: Stazione interna: -10°C a +50°C
Citofono: -20°C a +50°C

Con riserva di modifiche senza preavviso. Nel contesto del nostro programma di cura dei prodotti e di ottimizzazione delle apparecchiature, il contenuto può differire dalle indicazioni sull'imballaggio.

AVVERTENZA IN MATERIA DI SMALTIMENTO DEGLI APPARECCHI WEEE

Conformemente a quanto previsto dalle prescrizioni europee, gli apparecchi elettrici ed elettronici dismessi non possono più essere smaltiti unitamente agli altri rifiuti. Il simbolo del contenitore dei rifiuti su ruote richiama l'attenzione sulla necessità di una raccolta differenziata dei rifiuti stessi.
Offrite anche Voi il Vostro contributo alla tutela ambientale, consegnando gli apparecchi dismessi ai sistemi appositamente previsti ai fini della raccolta differenziata dei rifiuti.
DIRETTIVA 2012/19/EU DEL PARLAMENTO E DEL CONSIGLIO EUROPEI del 04 luglio 2012 in materia di apparecchiature elettriche ed elettroniche.

TÜRSPRECHANLAGE

Typ: AD-201

GB **DOOR INTERCOM SYSTEM** **Type: AD-201**
BG **ДОМОФОННА УРЕДБА** **Typ: AD-201**
CZ **DOMOVNÍ TELEFON** **Typ: AD-201**
DK **DØRTELEFON** **Type: AD-201**
ES **INTERCOMUNICADOR DE PUERTA** **Tipo: AD-201**
FR **SYSTEME D'INTERPHONE** **Type : AD-201**
FI **OVIPUHELINLAITTEISTO** **Tyyppi: AD-201**
GR **ΘΥΡΟΤΗΛΕΦΩΝΟ** **Τύπος: AD-201**
HR **PORTAFON** **Tip: AD-201**
HU **KAPUTELEFON** **Típus: AD-201**
IT **CITOFONO** **Modello: AD-201**
IS **DYRASÍMAKERFI** **Gerð: AD-201**
NL **DEURINTERCOM** **Type: AD-201**
NO **DØRINTERKOM** **Type: AD-201**
PT **ÁUDIO PORTEIRO** **Tipo: AD-201**
RO **INSTALAȚIE DE INTERFON** **Tipul: AD-201**
SE **PORTTELEFON** **Typ: AD-201**
SI **DOMOFON** **Tip: AD-201**
SK **DVEROVÝ TELEFÓN** **Typ: AD-201**
TR **KAPI DİYAFONU** **Model: AD-201**

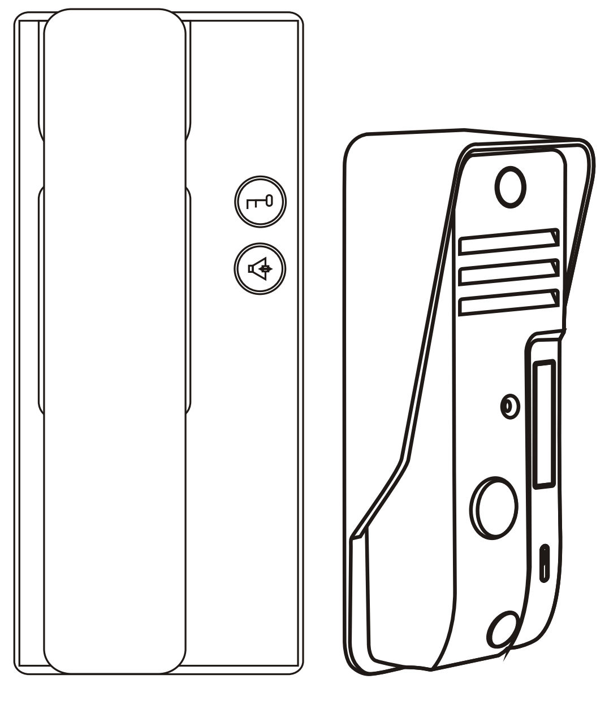

REV Ritter GmbH
Frankenstr. 1-4 • D-63776 Mömbris • www.rev.biz

A

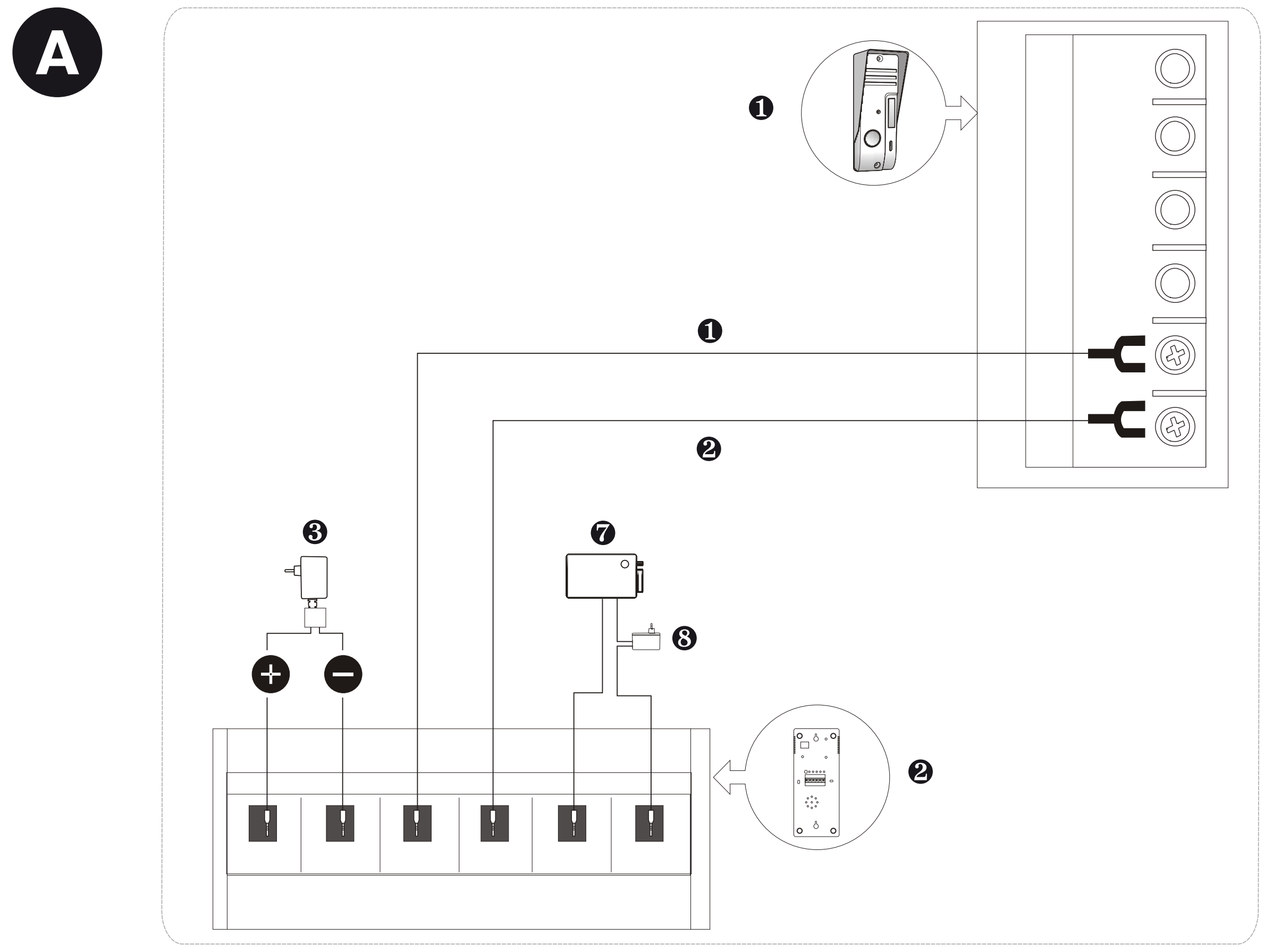

B

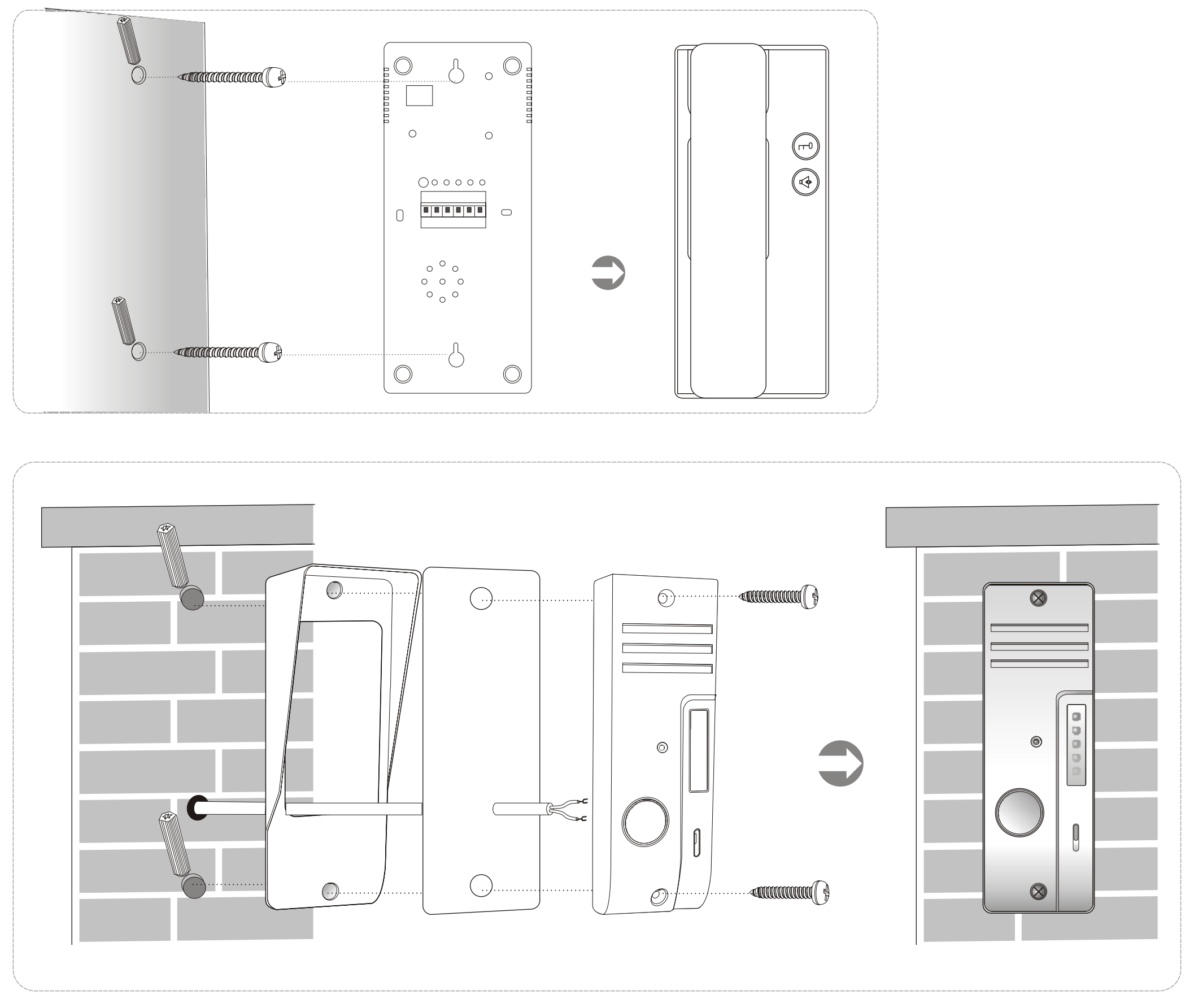

C

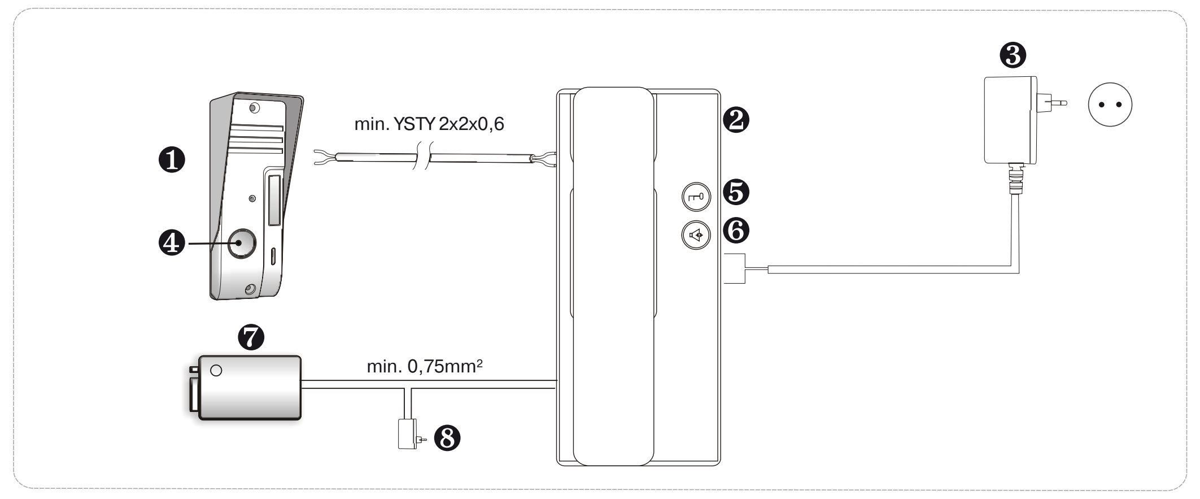

IS

Við þökkum þér fyrir að kaupa dyrasímakerfi REV Audio-Türsprechanlage AD-201.
Það einkennir þetta kerfi að það er auðvelt að setja upp og nota.
Dyratalstöð má hafa utanhúss og hana er auðvelt að setja upp á múr. Uppsetningarstaður verður að vera í skjóli fyrir skvettum og regni. Tveggja-þátta-lögn tengir saman dyratalstöð og innistöð.
Með aukalegri tveggja-þátta-lögn og venjulegum rafdrifnum dyraopnara má opna útidyr frá innitalstöð. Auk þess þarf að tengja dyraopnara við veitutengi.

1. UPPSETNING DYRATALSTÖÐVAR (1) OG INNISTÖÐVAR (2) UNDIRBÚIN (MYND A)

Áður en dyratalstöð og innistöð eru festar skal finna hentugan stað (mynd A). Mælið síðan lengd lagnar, en hún má ekki vera lengri en u.þ.b. 50 metrar.
Athugið: Lögnina má ekki leggja alveg upp við rafmagnslagnir veitukerfis. Gætið þess endilega að hafa þar svo sem 10cm bil til að koma í veg fyrir truflanir. Innstunga fyrir veitutengi innistöðvar (3) ætti helst að vera nálægt innistöð.

2. UPPSETNING DYRATALSTÖÐVAR (1) (MYND A+B)

Ef þegar er fyrir hendi tveggja-þátta-dyrabjöllukerfi er án nokkurrar frekari lagnavinnu hægt að nota þá dyrabjöllulögn til að tengja dyratalstöð. (Sjá mynd B)

Dyratalstöð er gerð fyrir uppsetningu á múr.
Uppsetning þarf að vera á svæði sem varið er fyrir vætu frá regni og skvettum eða koma þarf upp hliðstæðri hlíf eða skyggni.

Tengivíra dyratalstöðvar utanhúss ætti ekki að leggja utan á múr. Þannig má verjast skemmdum.

3. UPPSETNING INNISTÖÐVAR (2) (MYND A)

Festið innistöð þar sem óskað er. Gætið þess að innstunga fyrir spennubreyti veitukerfis sé nálægt (3). Tengið tengikapal dyratalstöðvar eins og litir segja til um eða samkvæmt talnamerkjum við klemmur (mynd A).

4. TENGING VIÐ DYRAOPNARA SEM FYRIR HENDI ER

Leggja verður aukalega tveggja-þátta-lögn frá innistöð að dyraopnara ef nota á rafdrifinn dyraopnara. Tengja þarf aukalegan spennubreyti veitukerfis. Í innistöð er straumlaust rofatengi.

5. NOTKUN

Ef gestur styður á hringihnapp (4) dyratalstöðvar heyrist hringitónn í innistöð. Nú má taka upp tólið og tala við gestinn.

Ef dyraopnari er tengdur er hægt að opna með því að styðja á hnappinn »Dyraopnari« (6). Þetta er líka hægt án þess að taka upp tólið.
Ef stutt er á hnappinn „Viðvörun“ (7) heyrist viðvörunarmerki við dyratalstöð.

MYNDIR

1= Dyratalstöð
2= Innistöð
3= Spennubreytir veitukerfis
4= Hringihnappur/Bjölluhnappur
5= Hnappur „Dyraopnari“
6= Hnappur „Viðvörun“
7= Dyraopnari (fylgir ekki)
8= Veitutengi fyrir dyraopnara (fylgir ekki)

ÁBENDINGAR

Hreinsun og umhirða
Áður en þrifið er skal taka úr sambandi tæki sem tengd eru við veitukerfi (dragið kló úr innstungu). Þrífa má yfirborð hússins með klút sem vættur er með sápulegi. Notið hvorki skrúbbefni né kemísk efni. Rykútfellingar á rifum loftrása skal eingöngu losa með pensli og ryksuga ef þarf. Beinið sogstút ekki beint að tækinu.
Öryggisábendingar
Hættið umsvifalaust að nota tækið og takið það úr sambandi við veitukerfi ef upp koma skemmdir á húsum, klóm, rafmagnssnúrum eða einangrun. RAFLOST – LÍFSHÆTTA. (Takið kló úr innstungu), látið fagmann lagfæra allar skemmdir tafarlaus.
Reynið aldrei sjálf að gera við!

TÆKNILEGAR UPPLÝSINGAR

Straumbreytir: PRI-gildi: 100-240V~, 50Hz, 0,2A
SEC-gildi: 12V= / 500mA
Í bið: <0,3W
Notkunarhitastig: Innistöð: -10°C til +50°C
Dyratalstöð: -20°C til +50°C

Áskilinn er réttur til breytinga án tilkynninga. Í tengslum við viðleitni okkar til vöruþróunar og betrumbóta á vélum getur innhald vikið frá því sem segir á umbúðum.

WEEE-RÁÐLEGGINGAR UM FÖRGUN

Notuð rafmagns- og rafeindastýrð tæki má, samkvæmt evrópskum reglum, ekki lengur setja í óflokkaðan úrgang. Táknið fyrir ruslatunnu á hjólum vísar til mikilvægi aðskildar söfnunar.
Hjálpið til við að vernda umhverfið og sjáið til þess að þetta tæki, þegar ekki skal nota það lengur, fara í fyrirséð kerfi aðskildar söfnunar.
VIÐMIÐUNARREGLA 2012/19 EG EVRÓPSKA ÞINGSINS OG RÁÐSINS frá 04. júlí 2012 um rafmagns- og rafeindatæki og búnað.

NL

Dank u voor de aanschaf van deze REV Deurintercom type AD-201.
Deze installatie wordt gekenmerkt door zijn eenvoudige installatie en gebruik.
De intercom kan buiten worden ingezet en is geschikt voor installatie op de muur. De montageplek moet tegen regen en sproeiwater zijn afgeschermd.
De verbinding tussen de deurmicrofoon en de binnenmicrofoon vindt plaats door middel van een 2-polige kabel.
Bij het gebruik van in de handel verkrijgbare elektrische deuropeners kan de toegangsdeur door middel van een extra 2-polige kabel aan de binnenmicrofoon worden geopend. Daarnaast is een extra stroomvoedingseenheid nodig voor de deuropener.

1. VOORBEREIDING VOOR DE MONTAGE VAN DE DEURMICROFOON (1) EN DE BINNENMICROFOON (2) (AFB. A)

Voordat u de deurmicrofoon en de binnenmicrofoon bevestigt dient u een geschikte plek te vinden (afb. A). Meet daarna de benodigde lengte van de kabel die niet langer mag zijn dan ongeveer 50 meter.
Let op: De kabel mag niet direct naast de elektriciteitskabels worden gelegd. Om storingen te vermijden dient een afstand van ongeveer 10cm te worden aangehouden. Er moet een stekkerdoos beschikbaar zijn in de buurt van de stroomvoedingseenheid voor de binnenmicrofoon (3).

2. MONTAGE VAN DE DEURINTERCOM (1) (AFB. A+B)

Indien u al een deurbelinstallatie met een 2-polige kabel gebruikt dan kan de aanwezige kabel zonder meer gebruikt worden voor de installatie van de deurmicrofoon. (zie afb. B)

De deurmicrofoon moet op de muur worden geïnstalleerd.
De installatie moet plaatsvinden op een plek die beschermd is tegen regen en sproeiwater of er moet een geschikte afdekking, dan wel overkapping worden aangebracht.

De verbindingskabels mogen bij de deurmicrofoon niet op de muur worden gemonteerd. Dit is bedoeld om ze tegen beschadiging te beschermen.

3. MONTAGE VAN DE BINNENMICROFOON (2) (AFB. A)

De binnenmicrofoon op de gewenste plek bevestigen. Let op dat er een stekkerdoos in de buurt is voor de stroomadapter (3). De verbindingskabel van de deurmicrofoon en de stroomvoedingseenheid moeten in overeenstemming met de kleurcodering en/of de nummering aan de klemmen worden aangesloten (afb. A).

4. AANSLUITEN VAN AANWEZIGE DEUROPENERS

Bij gebruikmaking van een elektrische deuropener moet vanaf de binnenmicrofoon naar de deuropener een extra 2-polige kabel worden aangelegd. Hier moet een extra stroomadapter (transformator) op worden aangesloten. De binnenmicrofoon is voorzien van een extra schakelcontact.

5. BEDIENING

Wanneer de bezoeker op de oproepknop (4) van de deurmicrofoon drukt, dan klinkt het belgeluid aan de binnenmicrofoon. U kunt nu de hoorn van de haak nemen om met de bezoeker te spreken.

Wanneer een deuropener is aangesloten, kan door het indrukken van de knop „Deuropener“ (6) de deur geopend worden. Dit is ook mogelijk als de hoorn niet van de haak wordt genomen.
Bij het indrukken van de „Alarm“-knop (7) klinkt aan de deurmicrofoon een alarmsignaal.

AFBEELDINGEN

1= Deurmicrofoon
2= Binnenmicrofoon
3= Stroomadapter
4= Oproepknop/belknop
5= Knop „Deuropener“
6= Knop „Alarm“
7= Deuropener (niet meegeleverd)
8= Stroomadapter voor deuropener (niet meegeleverd)

AANWIJZINGEN

Reiniging en onderhoud
Apparaten die zijn aangesloten op het stroomnet voor reiniging afsluiten van het stroomnet (Stekker uit de stekkerdoos halen). De oppervlakken van de behuizing kunnen met een zeepoplossing en een vochtige doek worden gereinigd. Gebruik geen schuurmiddelen of chemicaliën. Stofophopingen bij ontluchtingsopeningen alleen verwijderen met een penseel en eventueel stofzuigen met een stofzuiger. De zuigslang niet direct tegen het apparaat aan houden.
Veiligheidsaanwijzingen
Bij beschadiging van behuizingen, stekkers, stroomkabels of bij beschadiging van de isolatie moeten de apparaten onmiddellijk buiten gebruik gesteld worden en worden afgesloten van het stroomnet. ELEKTRISCHE SCHOK – LEVENSGEVAAR (Stekker uit de stekkerdoos trekken) Een beschadiging moet onmiddellijk door een vakman worden gerepareerd.
Niet zelf reparaties uitvoeren!

TECHNISCHE GEGEVENS

Stroomadapter: PRI.: 100-240V~, 50Hz, 0,2A
SEC.: 12V= / 500mA
Standby: <0,3W
Bedrijfstemperatuur: Binnenmicrofoon: -10°C tot +50°C
Deurmicrofoon: -20°C tot +50°C

Wijzigingen zonder kennisgeving voorbehouden. In het kader van onze voortdurende productverbetering kan de inhoud afwijken van de verpakkingsopgave.

WEEE-AFVALRICHTLIJN

In overeenstemming met de Europese aanwijzingen mag afgedankte elektrische en elektronische apparatuur niet langer bij het ongesorteerde afval worden gedeponeerd. Het symbool van de verrijdbare afvalbak wijst op de noodzaak van een gescheiden afvalinzameling.
Help ook mee ons milieu te beschermen en zorg ervoor dat deze apparaten, als u ze niet meer gebruikt, in de correcte systemen van de gescheiden afvalinzameling terechtkomen.
RICHTLIJN 2012/19/EU VAN HET EUROPEES PARLEMENT EN DE RAAD van 04 juli 2012 betreffende afgedankte elektrische en elektronische apparatuur.

NO

Takk for at du kjøpte REV dørinterkom AD-201.
Dette anlegget utmerker seg ved sin enkle montasje og betjening.
Dørinterkomen kan brukes utendørs og kan monteres på en vegg. Montasjestedet må være beskyttet mot sprute- og regnvann. Stasjonen ved døren kobles til innendørsstasjonen med en 2-trådsledning.
Inngangsdøren kan åpnes på innendørsstasjonen med en totrådsledning ved hjelp av en vanlig elektrisk døråpner. I tillegg er en nettdel nødvendig for døråpneren.

1 FORBEREDE MONTASJE AV DØRSTASJON (1) OG INNENDØRSTASJON (2) (FIG. A)

Finn et egnet sted (fig. A) før du fester dørstasjonen og innendørstasjonen. Finn så riktig ledningslengde. Den skal ikke overstige ca. 50 meter.
Obs: Ikke legg ledningen ved siden av ledninger som tilhører strømnettet. Ha en avstand på ca. 10cm for å unngå tekniske feil. Det skal være en stikkontakt for innendørsstasjonens nettdel (3) i nærheten av den innendørsstasjonen.

2 MONTASJE AV DØRINTERKOMEN (1) (FIG. A+B)

Har du allerede et totråds dørklokkeanlegg, kan du uten videre installasjon bruke dørklokkeledningen for å koble til et dørinterkomanlegg. (se fig. B)

Dørinterkomen er laget for veggmontering.
Den må festes på et sted som er beskyttet mot regn- eller sprøytevann, eller et passende dekke eller tak må monteres.

Ikke legg koblingsledinegene på veggen ved utendørsstasjonen Slik beskyttes de mot skader.

3 MONTASJE AV INNENDØRSSTASJONEN (2) (FIG. A)

Fest innendørsstasjonen på ønsket sted. Pass på at det er en stikkontakt for adapteren (3) i nærheten. Sett dørstasjonens koblingsledning og adapteren i klemmene iht. til farge- eller tallangivelsene (fig. A).

4 TILKOBLING TIL TILGJENGELIG DØRÅPNER

Ved bruk av en elektrisk døråpner må ytterligere en 2-trådsledning legges fra innendørsstasjonen til døråpneren. Ytterligere en adapter (trafo) må kobles til. Innendørsstasjonen gjør en potensialfri bryterkontakt tilgjengelig.

5 BETJENING

Når den besøkende trykker inn taleknappen (4) på dørstasjonen, låter det en ringetone på innendørsstasjonen. Du kan du ta av røret for å snakke med den besøkende.

Hvis en døråpner er koblet til, kan døren åpnes ved å trykke tasten „Døråpner“ (6). Dette er også mulig hvis røret ikke er tatt av.
Trykks tasten „Alarm“ (7), klinger et alarmsignal på dørstasjonen.

FIGURER

1 = Dørstasjon
2 = Innendørsstasjon
3 = Adapter
4 = Taleknapp/ringeknapp
5 = Tast „Døråpner“
6 = Tast „Alarm“
7 = Døråpner (ikke levert)
8 = Nettdel for døråpner (ikke levert)

ANVISNINGER

Rengjøring og stell
Koble nettdrevne apparater fra strømnettet før de rengjøres (trekk støpselet ut av stikkontakten). Dekselets overflate kan rengjøres med en myk klut som er fuktet med såpevann. Ikke bruk skuremidler eller kjemikalier. Fjern kun støvansamlinger på ventilasjonsåpninger med en kost og sug evt. opp med en støvsuger. Ikke sett sugedysen direkte mot apparatet.
Sikkerhetsanvisninger
Ved skade på deksler, kontakter, nettledninger eller isolasjonen, skal du straks sette apparatet ut av drift og koble fra nettledninger. ELEKTRISK STØT - LIVSFARE (Trekk støpselet ut av stikkontakten) La fagpersonell reparere skader.
Ikke prøv å utføre noen av reparasjoner selv!

TEKNISK INFORMASJON

Adapter: PRI.: 100-240V~, 50Hz, 0,2A
SEC: 12V= / 500mA
Standby: <0,3W
Driftstemperatur: Innendørsstasjon: -10 °C til +50 °C
Dørstasjon -20°C til +50 °C

Vi forbeholder oss retten til å foreta endringer uten forhåndsvarsel. Innholdet kan avvike fra innpakningsangivelsene på grunn av vedlikehold og produktforbedringer.

WEEE-RÅD OM AVFALLSHÅNDTERING

I henhold til europeiske direktiver må brukte elektriske og elektroniske apparater må ikke lenger kastes sammen med usortert avfall. Symbolet avfallsbøtten på hjul betyr at apparatet må leveres til godkjent miljøstasjon.
Vi ber om at også De tar vare på miljøet ved å sørge for at slike apparater leveres til godkjent miljøstasjon når apparatet ikke brukes lenger.
EUROPAPARLAMENTETS OG RÅDETS DIREKTIV 2012/19/EU av 04. juli 2012 for utbrukte elektriske og elektroniske apparater.

PT

Obrigado por ter optado pelo áudio porteiro AD-201 REV.
Este sistema caracteriza-se por uma montagem simples e uma utilização intuitiva.
O terminal exterior pode ser instalado ao ar livre e é adequado para a montagem na parede. O local de montagem deve estar protegido contra salpicos de água e chuva. A ligação entre o terminal exterior e a estação interior é realizada com um cabo de 2 fios.
Através da utilização de um contacto elétrico de abertura de porta, é possível abrir a porta na estação interior com um cabo adicional de 2 fios. Adicionalmente é necessária uma fonte de alimentação para o dispositivo de abertura de porta.

1. PREPARATIVOS PARA A MONTAGEM DO TERMINAL EXTERIOR (1) E DA ESTAÇÃO INTERIOR (2) (FIG. A)

Antes de fixar o terminal exterior e a estação interior deve-se escolher um local adequado (Fig. A). De seguida deve-se calcular o comprimento do cabo, o qual não deve exceder aprox. 50 metros.
Atenção: o cabo não pode ser instalado ao lado das linhas de alimentação elétrica. Manter uma distância de aprox. 10cm para evitar avarias. Nas imediações da estação interior deve existir uma tomada para a fonte de alimentação da estação interior (3).

2. MONTAGEM DO TERMINAL EXTERIOR (1) (FIG. A+B)

Se já utilizar um sistema de campainha de 2 fios, é possível instalar diretamente o terminal exterior, sem ter que instalar outros fios ou cabos. (Ver Fig. B)

O terminal exterior foi concebido para uma montagem na parede.
A fixação deve ser realizada numa área protegida contra chuva e salpicos de água ou deve ser montada uma cobertura adequada.

Os cabos de ligação do terminal exterior não devem ser instalados na superfície externa da parede. Desta forma os cabos são protegidos contra danos.

3. MONTAGEM DA ESTAÇÃO INTERIOR (2) (FIG. A)

Fixar a estação interior na posição desejada. Ter atenção à proximidade de uma tomada para o adaptador de rede (3). Conectar o cabo de conexão do terminal exterior e do adaptador de rede nos terminais, segundo as cores ou números (Fig. A).

4. CONEXÃO A UM DISPOSITIVO DE ABERTURA DE PORTA EXISTENTE

Para a utilização de um dispositivo de abertura de porta elétrico é necessário um cabo de 2 fios complementar, que é instalado desde a estação interior até ao dispositivo de abertura de porta. Além disso, tem que ser conectado um adaptador de rede (transformador) complementar. A estação interior dispõe de um contacto de comutação sem voltagem.

5. COMANDO

Assim que a visita premir o botão da campainha (4) no terminal exterior, é emitido o sinal de campainha na estação interior. Agora pode retirar o auscultador do descanso e falar com a visita.

Se estiver conectado um dispositivo de abertura de porta, este pode ser acionado com o botão »Abridor da porta« (6). A porta também pode ser aberta sem retirar o auscultador do descanso.
Ao premir o botão „Alarme“ (7) é emitido um sinal de alarme no terminal exterior.

FIGURAS

1= Terminal exterior
2= Estação interior
3= Adaptador de rede
4= Botão da campainha
5= Botão „Abridor da porta“
6= Botão „Alarme“
7= Abridor da porta (não incluído no volume de fornecimento)
8= Fonte de alimentação para abridor da porta (não incluída no volume de fornecimento)

AVISO

Limpeza e conservação
Antes de limpar os aparelhos com corrente elétrica, deve-se desconectá-los da mesma (retirar a ficha da tomada). A superfície da carcaça pode ser limpa com um pano macio humedecido numa solução de sabão. Não utilizar produtos abrasivos ou químicos. Eliminar depósitos de pó nas ranhuras de ventilação apenas com um pincel e eventualmente com um aspirador. Não encostar o bico de aspiração diretamente ao aparelho.
Avisos de segurança
Desconectar o aparelho imediatamente da corrente elétrica se este apresentar danos na carcaça, conectores ou danos de isolamento. CHOQUE ELÉTRICO - PERIGO DE VIDA. (Retirar a ficha da tomada) Requerer a reparação imediata dos danos por um técnico especializado.
Não tentar reparar pessoalmente o aparelho!

DADOS TÉCNICOS

Adaptador de rede: PRI.: 100-240V~, 50Hz, 0,2A
SEC.: 12V= / 500mA
Standby: <0,3W
Temp. serviço: Estação interior: -10°C até +50°C
Terminal exterior: -20 até +50°C

Reservado o direito a alterações sem aviso prévio. Na sequência da nossa otimização dos produtos, o conteúdo pode divergir das informações constantes na embalagem.

WEEE-AVISO DE DESCARTE

Aparelhos eléctricos e electrónicos usados não podem ser mais colocados em lixo não separado conforme as determinações europeias. O símbolo do tambor de lixo sobre rodas avisa sobre a necessidade da colecta separada.
Também ajuda na protecção do meio ambiente e providencia que estes aparelhos quando não mais usados sejam entregues no sistema previsto da colecta separada.
DIRECTRIZ 2012/19/EU DO PARLAMENTO E CONSELHO EUROPEU de 04 de julho 2012 sobre aparelhos eléctricos electrónicos antigos.

RO

Vă mulțumim pentru cumpărarea instalației de interfon REV Audio-AD-201.
Această instalație excelează printr-un mod facil de montare şi de operare.
Panoul de apel poate fi utilizat în exterior şi este adecvat pentru montarea pe tencuială. Locul de montare trebuie să fie ferit de stropi de apă şi ploaie.
Legătura dintre panoul de apel şi stația interioară se realizează printr-un cablu cu două fire.
În cazul utilizării unui sistem electric uzual de deschidere a uşii, uşa de intrare poate fi deschisă de la stația interioară prin intermediul unui cablu suplimentar cu două fire. În mod suplimentar este necesar un element de rețea pentru dispozitivul de deschidere a uşii.

1. PREGĂTIRE PENTRU MONTAREA PANOULUI DE APEL (1) ŞI A STAȚIEI INTERIOARE (2) (FIG. A)

Înainte de a fixa panoul de apel şi stația interioară, trebuie selectat un loc adecvat (fig. A). După aceea determinați lungimea cablului, care nu trebuie să depăşească aprox. 50 de metri.
Atenție: Cablul nu va fi aşezat chiar lângă cablurile de rețea. Pentru a evita perturbările, vă rugăm să respectați o distanță de aprox. 10cm. În apropierea stației interioare ar trebui să se afle o priză de rețea pentru elementul de rețea al stației interioare (3).

2. MONTAREA PANOULUI DE APEL (1) (FIG. A+B)

În cazul în care utilizați deja un sistem de sonerie cu două fire, puteți utiliza cablul existent al soneriei, fără aşezarea altor cabluri pentru conectarea unui panou de apel. (A se vedea fig. B)

Panoul de apel este prevăzut pentru montarea pe tencuială.
Fixarea trebuie să se efectueze într-un loc protejat împotriva stropilor de apă şi a ploii sau trebuie să se monteze o acoperire resp. un acoperiş corespunzător.

Cablurile de racordare ale panoului de apel nu vor fi plasate în exterior pe tencuială. Astfel sunt protejate împotriva deteriorării.

3. MONTAREA STAȚIEI INTERIOARE (2) (FIG. A)

Fixați stația interioară la locul dorit. Aveți în vedere apropierea față de o priză pentru adaptorul de rețea (3). Racordați cablul de legătură al panoului de apel şi al adaptorului de rețea conform indicațiilor de culoare resp. indicațiilor numerice de la cleme (fig. A).

4. RACORDAREA LA UN DISPOZITIV EXISTENT DE DESCHIDERE A UŞII

În cazul utilizării unui dispozitiv existent de deschidere a uşii, trebuie plasat un cablu suplimentar cu două fire de la stația interioară către dispozitivul de deschidere a uşii. Trebuie racordat un adaptor de rețea suplimentar (transformator). Stația interioară pune la dispoziție un contact al comutatorului lipsit de potențial.

5. UTILIZARE

În momentul în care vizitatorul apasă butonul de apel (4) al panoului de apel, se va auzi un semnal sonor la stația interioară. Puteți ridica acum receptorul pentru a vorbi cu vizitatorul.

Dacă este racordat un dispozitiv de deschidere a uşii, uşa poate fi deschisă prin apăsarea tastei »deschiderea uşii« (6). Acest lucru este posibil şi cu receptorul neridicat.
La apăsarea tastei „alarmă“ (7) se va auzi un semnal sonor de alarmă la panoul de apel.

IMAGINI

1= Panou de apel
2= Stație interioară
3= Adaptor de rețea
4= Butonul soneriei
5= Tasta „deschiderea uşii“
6= Tasta „alarmă“
7= Dispozitiv de deschidere a uşii (neinclus)
8= Element de rețea pentru dispozitivul de deschidere a uşii (neinclus)

INDICAȚII

Curățare şi îngrijire
Aparatele acționate cu curent trebuie separate de rețea înainte de curățare (scoaterea ştecherului de rețea din priză). Suprafața carcasei poate fi curățată cu o lavetă moale umezită cu apă cu săpun. Nu utilizați substanțe abrazive sau chimicale. Depunerile de praf de la fantele de aerisire vor fi înlăturate cu o pensulă şi după caz aspirate cu un aspirator. Nu țineți duza de aspirare direct pe aparat.
Indicații de siguranță
În cazul deteriorării carcaselor, ştecherelor, cablurilor de rețea sau în cazul deteriorării izolației, scoateți aparatele imediat din funcțiune şi deconectați cablurile de rețea. PERICOL DE ELECTROCUTARE - PERICOL DE MOARTE. (Scoateți ştecherul de rețea din priză) Deteriorările trebuie remediate imediat de către un specialist.
Nu efectuați încercări proprii de reparare!

DATE TEHNICE

Adaptor de rețea: PRI.: 100-240V~, 50Hz, 0,2A
SEC.: 12V= / 500mA
Standby: <0,3W
Temperatură de funcționare: Stație interioară: -10°C până la +50°C
Panou de apel: -20°C până la +50°C

Sub rezerva modificărilor fără vreo notificare prealabilă. În cadrul îngrijirii noastre a produselor şi a optimizării aparatelor, conținutul poate fi diferit față de indicațiile de ambalare.

INDICAȚIE DE DISPENSARE WEEE

Aparatele electrice şi electronice uzate nu se mai pot dispensa cu deşeurile nesortate conform normelor europene. Simbolul containerului pe roți reprezintă necesitatea de colectare separată.
Ajutați la protecția mediului şi asigurați-vă că dacă nu mai utilizați acest aparat, îl veți introduce în sistemele de colectare separată existente.
DIRECTIVA 2012/19/EU A PARLAMENTULUI EUROPEAN ŞI A CONSILIULUI DIN 04 iulie 2012 referitoare la aparatele electrice şi electronice uzate.

SE

Vi tackar dig för ditt köp av en REV Audio-porttelefon AD-201.
Denna anläggning karakteriseras av enkel montering och betjäning.
Dörrterminalen är användningsbar utomhus och lämpar sig för väggmontering. Monteringsplatsen måste vara stänk- och regnvattenskyddad. Anslutningen mellan dörrterminal och inre station görs med en 2-tråds-ledning.
Vid användning av en kommersiellt vanlig elektrisk dörröppnare kan ingångsdörren dessutom öppnas med ytterligare en 2-trådsledning vid den inre terminalen. Dessutom behövs en strömadapter för dörröppnaren.

1. FÖRBEREDELSE FÖR MONTERING AV DÖRRTERMINAL (1) OCH INRE STATION (2) (BILD A)

Innan du fäster dörrterminalen och den inre stationen bör en lämplig plats väljas (Bild A). Sedan mäter du ledningslängden som inte får överskrida 50 meter.
Beakta: Ledningen får inte installeras direkt bredvid nätledningar. För att undvika störningar, vänligen håll ett avstånd på c:a 10cm. En nätkontakt för den inre stationens strömadapter (3) bör finnas i närheten av den inre stationen.

2. MONTERING AV DÖRRTERMINALEN (1) (BILD A+B)

Om du redan använder en 2-tråds-ringklockeanläggning, så kan du utan ytterligare ledningsinstallation använda den befintliga ringklockeledningen för anslutningen av porttelefonen. (Se bild B)

Dörrterminalen är avsedd för en väggmontering.
Monteringen måste göras i ett regn- och stänkvattenskyddat område eller så måste en motsvarande övertäckning resp. tak installeras.

Anslutningsledningarna bör installeras vid dörrterminalen i det yttre området inte på väggen. Därigenom är de skyddade mot skador.

3. MONTERING AV DEN INRE STATIONEN (2) (BILD A)

Fäst den inre stationen på önskad plats. Beakta att det finns en strömkontakt för strömadaptern i närheen (3). Anslutningskabeln för dörrterminalen och strömadaptern motsvarar färgangivelsen resp. sifferangivelsen på klamrarna (bild A).

4. ANSLUTNING VID BEFINTLIG DÖRRÖPPNARE

Vid användning av en elektrisk dörröppnare måste ytterligare en 2-trådsledning installeras från den inre stationen till dörröppnaren. Ytterligare en strömadapter (transformator) måste anslutas. Den inre stationen tillhandahåller en potentialfri växelkontakt.

5. BETJÄNING

När besökaren trycker på knappen (4) vid dörrterminalen ljuder en ringsignal vid den inre stationen. Du kan nu lyfta på luren för att tala med besökaren.

Om en dörröppnare är ansluten kan man öppna genom att trycka på knappen »Dörröppnare« (6) Detta är också möjligt utan att lyfta på luren.
Vid tryckning på knappen „Larm“ (7) ljuder en larmsignal vid dörrterminalen.

BILDER

1= Dörrterminal
2= Inre station
3= Strömadapter
4= Anropsknapp/ringklocka
5= Knapp „Dörröppnare“
6= Knapp „Larm“
7= Dörröppnare (inte bifogad)
8= Strömadapter för dörröppnare (inte bifogad)

HÄNVISNINGAR

Rengöring och skötsel
Koppla bort strömdrivande delar från nätet innan rengöring (dra ut strömadaptern ur strömkontakten). Kåpans yta kan rengöras med en mjuk trasa fuktat med tvållödder. Använd inga skurmedel eller kemikalier. Lös endast dammavlagringar vid ventilationsöppningar med en pensel och sug om nödvändigt av med en dammsugare. Håll inte dammsugarmunstycket direkt vid apparaten.
Säkerhetshänvisningar
Vid skador på kåpa, kontakter, strömkabel eller vid isoleringsskador, ta direkt apparaten ur drift och dra ut strömledningar, STRÖMSTÖTAR - LIVSFARA (Dra ut strömadaptern ur kontakten) Låt skador omedelbart åtgärdas av en expert.
Utför inga egna reparationsförsök!

TEKNISKA DATA

Strömadapter: PRI.: 100-240V~, 50Hz, 0,2A
SEC.: 12V= / 500mA
Standby: <0,3W
Drifttemperatur: Inre station: -10°C till +50°C
Dörrterminal -20°C till +50°C

Ändringar förbehålls utan tillkännagivande. Inom ramen för vår produktskötsel och apparatoptimering kan innehållet avvika från förpackningsangivelserna.

WEEE-AVFALLSHANTERINGSANVISNINGAR

Begagnad elektrisk el- och elektronikutrustning får enligt europeiska regler inte längre läggas bland osorterat avfall. Symbolen med avfallstunnan på hjul anger att produkten skall källsorteras.
Hjälp till att skydda miljön genom lämna denna apparat till rätt avfallssystem inom ramen för källsorteringen.
DET EUROPEISKA PARLAMENTETS OCH RÅDETS DIREKTIV från den 04 juli 2012 beträffande uttjänt elektrisk och elektronisk utrustning.

TÜRSPRECHANLAGE

Typ: AD-201

GB	DOOR INTERCOM SYSTEM	Type: AD-201
BG	ДОМОФОННА УРЕДБА	Typ: AD-201
CZ	DOMOVNÍ TELEFON	Typ: AD-201
DK	DØRTELEFON	Type: AD-201
ES	INTERCOMUNICADOR DE PUERTA	Tipo: AD-201
FR	SYSTEME D’INTERPHONE	Type : AD-201
FI	OVIPUHELINLAITTEISTO	Tyyppi: AD-201
GR	ΘΥΡΟΤΗΛΕΦΩΝΟ	Τύπος: AD-201
HR	PORTAFON	Tip: AD-201
HU	KAPUTELEFON	Típus: AD-201
IT	CITOFONO	Modello: AD-201
IS	DYRASÍMAKERFI	Gerð: AD-201
NL	DEURINTERCOM	Type: AD-201
NO	DØRINTERKOM	Type: AD-201
PT	ÁUDIO PORTEIRO	Tipo: AD-201
RO	INSTALAȚIE DE INTERFON	Tipul: AD-201
SE	PORTTELEFON	Typ: AD-201
SI	DOMOFON	Tip: AD-201
SK	DVEROVÝ TELEFÓN	Typ: AD-201
TR	KAPI DİYAFONU	Model: AD-201

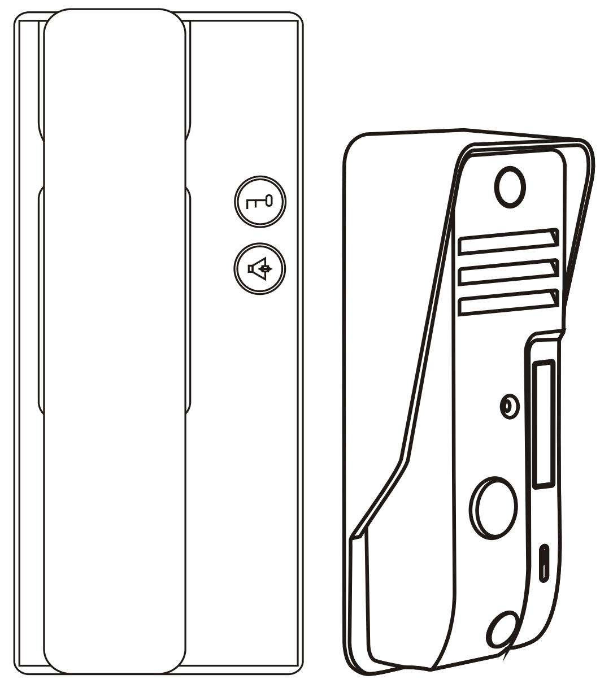

REV Ritter GmbH
Frankenstr. 1-4 • D-63776 Mömbris • www.rev.biz

A

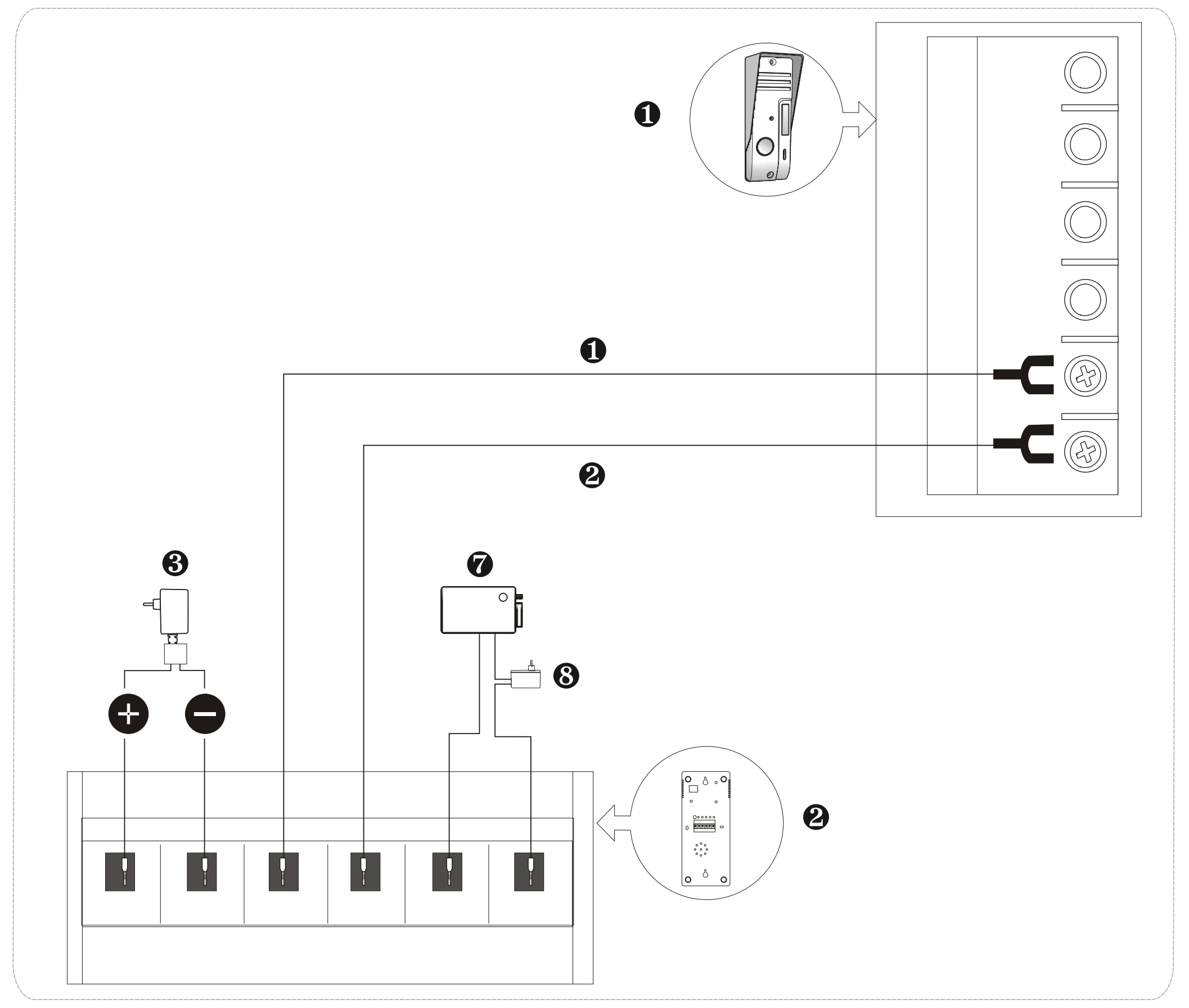

B

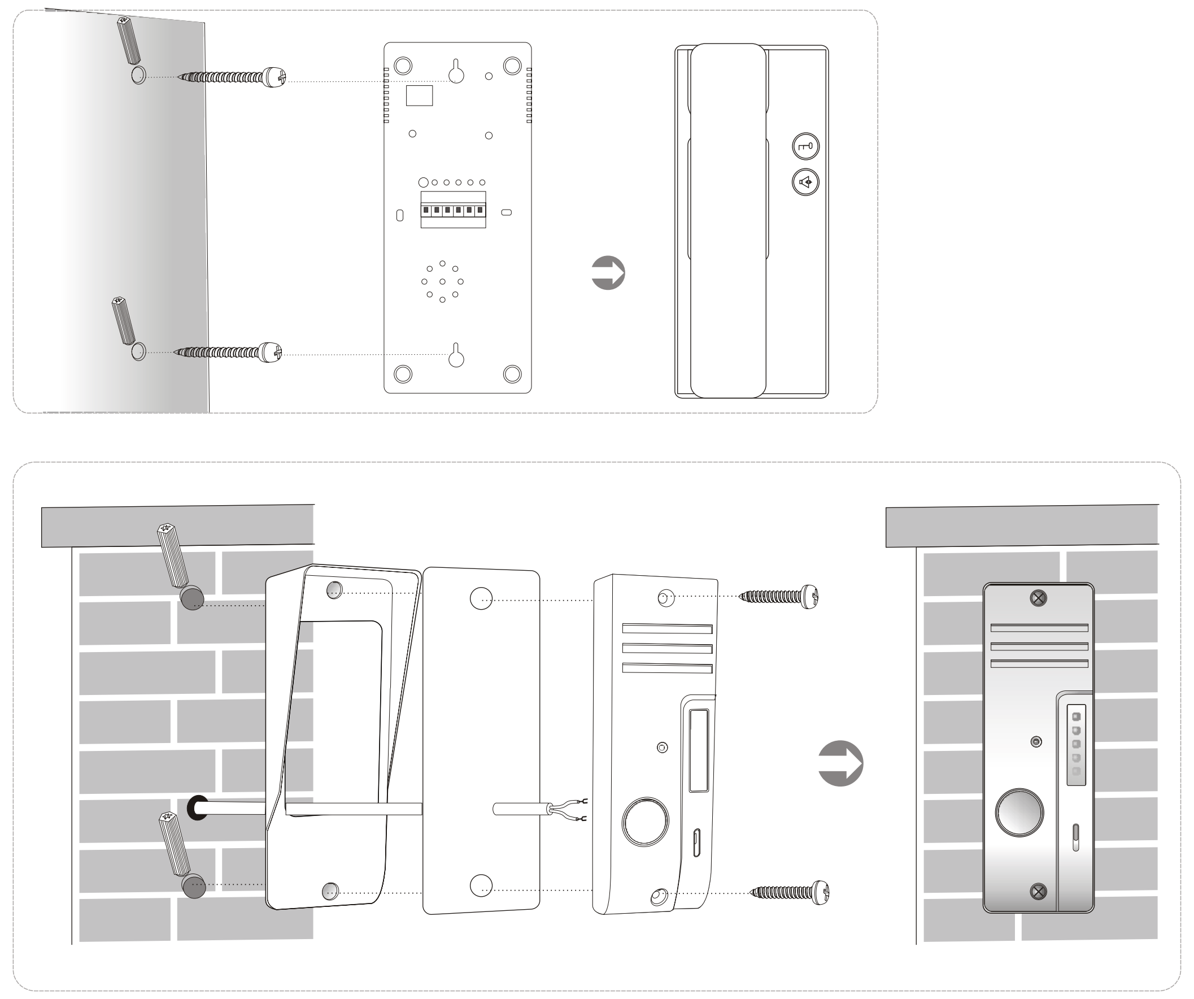

C

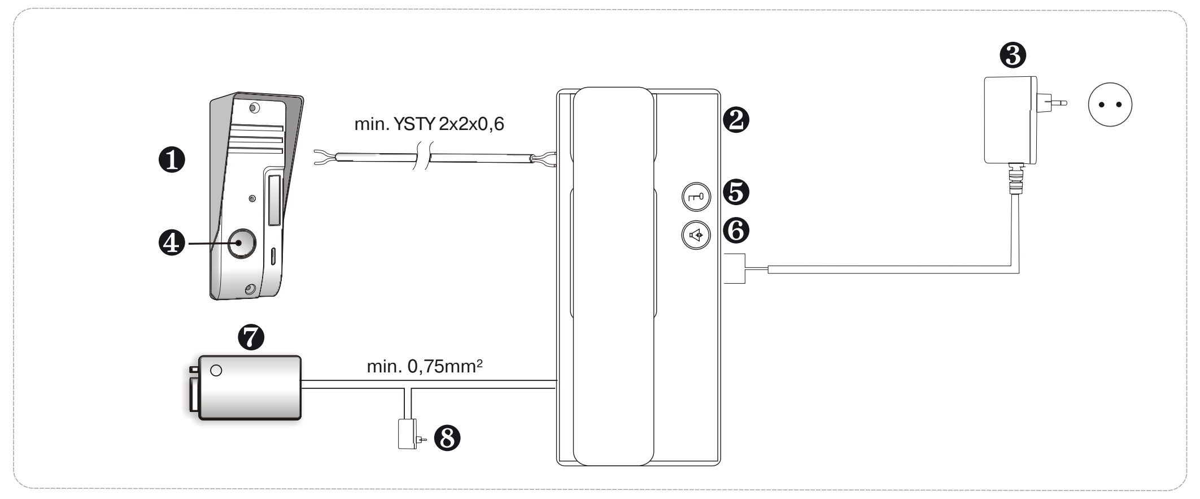

SI

Zahvaljujemo se vam za nakup avdio domofona REV AD-201.
Ta domofon odlikuje preprosta montaža in preprosto upravljanje.
Govorno mesto je namenjeno za zunanjo uporabo in je primerno za nadometno montažo. Mesto montaže mora biti zaščiteno pred brizgano vodo in pred deževnico. Povezava med domofonom in notranjo postajo poteka preko 2-žilni napeljave.
Pri uporabi običajnega električnega odpiralca vrat, je možno vhodna vrata odpreti na notranjem govornem mestu, in sicer preko dodatne 2-žilne napeljave. Dodatno je potreben omrežni del za odpiralec vrat.

1. PRIPRAVA ZA MONTAŽO DOMOFONA (1) IN NOTRANJE POSTAJE (2) (SL. A)

Preden pritrdite domofon in notranjo postajo je potrebno poiskati primerno mesto (sl. A). Nato preglejte dolžino napeljave, ki ne sme presegati 50 metrov.
Pozor: Napeljave ni dovoljeno položiti neposredno zraven električnih kablov. Da bi preprečili motnje upoštevajte razdaljo pribl. 10cm. Omrežna vtičnica, ki je potrebna za omrežni del notranje postaje (3) bi morala biti v bližini notranje postaje.

2. MONTAŽA DOMOFONA (1) (SL. A+B)

Če uporabljate 2-žilni zvonec za vrata, potem lahko brez dodatnih inštalacij uporabite obstoječo napeljavo zvonca za domofon. (glej sl. B).

Domofon je namenjen za nadometno montažo.
Pritrditev mora biti izvedena na območju, ki je zaščiteno pred brizganjem vode in pred dežjem ali pa je potrebno zagotoviti ustrezno zaščito oz. nadstrešek naprave.

Priključnih napeljav do domofona ne polagajte nad omet. S tem jih zaščitite pred poškodbami.

3. MONTAŽA NOTRANJE POSTAJE (2) (SL. A)

Notranjo postajo namestite na želeno mesto. Bodite pozorni na bližino vtičnice, ki jo potrebujete za omrežni adapter (3). Priključni kabel domofona in omrežnega adapterja je potrebno priključiti skladno z barvami oz. s številkami na sponkah (sl. A).

4. PRIKLJUČITEV NA OBSTOJEČE ODPIRALCE VRAT

Pri uporabi električnega odpiralca vrat je potrebno položiti 2-žilno napeljavo od notranjega mesta do odpiralca vrat. Priključiti je potrebno dodatni omrežni adapter (trafo). Notranje mesto zagotavlja tudi dodaten prestavni kontakt brez potenciala.

5. UPRAVLJANJE

Ko obiskovalec pritisne na klicni gumb (4) na domofonu, potem na notranji postaji zazvoni zvonec. Sedaj lahko dvignete slušalko in govorite z obiskovalcem.

Če je priključen odpiralec vrat, ga lahko s pritiskom tipke „Odpiralec vrat“ (6) odprete. To je možno tudi takrat, če slušalke ne dvignete.
Ob pritisku tipke „Alarm“ (7) se na domofonu zasliši alarmni signal.

SLIKE

1= domofon
2= notranja postaja
3= omrežni adapter
4= klicni gumb/tipka za zvonec
5= Tipka „Odpiralec vrat“
6= Tipka „Alarm“
7= Odpiralec vrat (ni priloženo)
8= Omrežni del za odpiralec vrat (ni priložen)

NAPOTKI

Čiščenje in nega
Naprave z električnim napajanjem je potrebno pred čiščenjem izklopiti iz električnega omrežja (vtič potegniti iz vtičnice). Površino ohišja je možno čistiti s krpo, navlaženo z milnim lugom. Ne uporabljajte sredstev za drgnjenje ali kemikalij. Ostanke prahu na zračnih zarezah odstranjujte samo s čopičem in po potrebi jih posesajte s sesalcem. Sesalne puše ne držite direktno na napravo.
Varnostni napotki
Če so ohišje, vtiči ali omrežni kabel poškodovani ali v primeru poškodb na izolaciji, je potrebno takoj prenehati z uporabo naprav in izvleči kable iz električnega omrežja. ELEKTRIČNI UDAR - NEVARNOST ZA ŽIVLJENJE. (Omrežni vtič potegnite iz vtičnice) Škodo mora nemudoma odpraviti strokovnjak.
Ne izvajajte lastnih poskusov popravil!

TEHNIČNI PODATKI

Omrežni adapter: PRI.: 100-240V~, 50Hz, 0,2A
SEK.: 12V= / 500mA
Stanje pripravljenosti: <0,3W
Obratovalna temperatura: Notranja postaja: -10°C do +50°C
Domofon: -20°C do +50°C

Pridržujemo si pravico do sprememb brez predhodne najave. V okviru naše nege izdelkov in posodabljanja naprav, lahko vsebina odstopa od podatkov na embalaži.

WEEE-NAVODILA ZA RAVNANJE Z ODPADNO ELEKTRIČNO IN ELEKTRONSKO OPREMO

V skladu s predpisom Evropske Unije, odpadne električne in elektronske opreme ne smemo odlagati med nesortirane odpadke. Simbol smetnjaka na kolesih prikazuje nujnost ločenega zbiranja odpadkov. Pomagajte tudi vi varovati okolje in poskrbite, da boste naprave, ki jih ne potrebujete več, odložili na za to predvidene sisteme ločevanja odpadkov.
DIREKTIVA 2012/19/EU EVROPSKEGAPARLAMENTA IN EVROPSKEGA SVETA z dne 04. 7. 2012 o odpadni električni in elektronski opremi.

SK

Ďakujeme vám za zakúpenie zvukového dverového telefónu REV AD-201.
Toto zariadenie sa vyznačuje jednoduchou montážou a ovládaním.
Tento dverový telefón možno použiť vo vonkajších priestoroch, a je vhodný na inštaláciu na omietku. Miesto montáže musí byť chránené pred striekajúcou a dažďovou vodou. Spojenie medzi dverovým telefónom a vnútornou stanicou zabezpečuje 2-drôtové vedenie.
Pri použití bežného elektrického otvárača dvier možno vstupné dvere otvoriť prídavným 2-drôtovým vedením na vnútornom dverovom telefóne. Naviac sa vyžaduje napájací zdroj pre otvárač dvier.

1. PRÍPRAVA NA MONTÁŽ DVEROVÉHO TELEFÓNU (1) A VNÚTORNEJ STANICE (2) (OBR. A)

Pred montážou dverového telefónu a vnútornej stanice by ste mali vyhľadať vhodné miesto (obr. A). Potom zistite dĺžku vedenia, ktorá nesmie presiahnuť 50 metrov.
Upozornenie: Vedenie sa nesmie umiestniť hneď vedľa sieťových rozvodov. Aby ste zabránili poruchám, zachovajte vzdialenosť cca. 10cm. V blízkosti vnútornej stanice by mala byť k dispozícii sieťová zásuvka pre napájací adaptér vnútornej stanice (3).

2. MONTÁŽ DVEROVÉHO TELEFÓNU (1) (OBR. A+B)

Ak už náhodou používate nejaké 2-drôtové zvonkové zariadenie, potom môžete využiť na zapojenie dverového telefónu drôtové vedenie aktuálneho zvonkového zariadenia. (Pozri obr. B)

Dverový telefón je určený na montáž na omietku.
Inštaláciu je treba previesť v oblasti chránenej pred dažďovou a striekajúcou vodou, v opačnom prípade je potrebné nainštalovať vhodný kryt, resp. zastrešenie.

Prípojné vedenia k dverovému telefónu by nemali byť vo vonkajších priestoroch uložené na omietke. Tým sú chránené pred poškodením.

3. MONTÁŽ VNÚTORNEJ STANICE (2) (OBR. A)

Vnútornú stanicu umiestnite na želané miesto. Uistite sa, že v blízkosti je zásuvka na pripojenie sieťového adaptéra (3). Pripájací kábel dverového telefónu a sieťového adaptéra pripojte k svorkám podľa farebných, resp. číselných údajov (obr. A).

4. PRIPOJENIE NA DOSTUPNÝ OTVÁRAČ DVIER

Pri použití elektrického otvárača dvier musí byť z vnútorného miesta zavedené k otváraču dvier prídavné 2-drôtové vedenie. Musíte pripojiť ďalší sieťový adaptér (trafo). Vnútorné miesto poskytuje beznapäťový spínací kontakt.

5. OVLÁDANIE

Keď návštevník stlačí tlačidlo ohlásenia (4) na dverovom telefóne, na vnútornej stanici zaznie vyzváňací tón. Teraz môžete zdvihnúť slúchadlo, ak chcete s návštevníkom hovoriť.

Ak je pripojený otvárač dvier, otvoriť možno stlačením tlačidla »Otvárač dvier« (6). Túto akciu môžete vykonať aj pri položenom slúchadle.
Pri stlačení tlačidla „Alarm“ (7) zaznie na dverovom telefóne výstražný signál.

OBRÁZKY

1= Dverový telefón
2= Vnútorná stanica
3= Sieťový adaptér
4= Tlačidlo ohlásenia/zvonček
5= Tlačidlo „Otvárač dvier“
6= Tlačidlo „Alarm“
7= Otvárač dvier (nepriložený)
8= Napájací adaptér pre otvárač dvier (nepriložený)

UPOZORNENIE

Čistenie a údržba
Prístroje napájané zo siete odpojte pred čistením zo siete (vytiahnite sieťovú zástrčku zo sieťovej zásuvky). Povrch krytu možno očistiť mäkkou utierkou navlhčenou mydlovým lúhom. Nepoužívajte žiadne abrazívne látky alebo chemikálie. Usadeniny prachu na vzduchových štrbinách uvoľnite len pomocou štetca, a prípadne odsajte vysávačom. Nasávaciu hubicu nepokladajte priamo na prístroj.
Bezpečnostné upozornenie
Pri poškodení krytov, zástrčiek, sieťového kábla alebo izolácie vyraďte prístroje okamžite z prevádzky a odpojte sieťové káble. ELEKTRICKÝ ÚDER – ŽIVOTNÉ NEBEZPEČIE. (Vytiahnite zástrčku zo zásuvky) Na odstránenie škôd povolajte odborníka.
Nepokúšajte sa o svojpomocnú opravu!

TECHNICKÉ ÚDAJE

Sieťový adaptér: PRI.: 100-240V~, 50Hz, 0,2A
SEC.: 12V= / 500mA
Pohotovostný režim: <0,3W
Prevádzková teplota: Vnútorná stanica: -10°C až +50°C
Dverový telefón: -20°C až +50°C

Zmeny sú bez oznámenia vyhradené. V rámci našej údržby výrobku a optimalizácie zariadenia sa môže skutočný obsah líšiť od údajov uvedených na balení.

UPOZORNENIE WEEE K LIKVIDÁCII

Použité elektrické a elektronické zariadenia sa podľa európskych predpisov už nesmú dávať do netriedeného odpadu. Symbol kontajnera na odpadky na kolieskach poukazuje na nutnosť triedeného zberu.
Pomôžte aj Vy pri ochrane životného prostredia a zabezpečte, aby ste tieto prístroje, keď ich už nepoužívate, dali do pre ne určených systémov triedeného zberu odpadu.
SMERNICA 2012/19/EU EURÓPSKEHO PARLAMENTU A RADY z 04. júl 2012 o starých elektrických a elektronických zariadeniach.

TR

REV Audio Kapı Diyafonu AD-201 satın aldığınız için teşekkür ederiz.
Bu sistem kolay montajı ve kullanımı ile öne çıkıyor.
Kapı ünitesi dış alanda kullanılabilir ve sıva üstü montaja uygundur. Montaj noktası sıçrama ve yağmur suyuna karşı korumalı olmalıdır. Kapı ünitesiyle santral arasındaki bağlantı 2 telli hat üzerinden gerçekleştiriliyor.
Piyasada bulunan elektrikli kapı otomatiklerinin kullanılması durumunda giriş kapısı ek bir 2 telli hat üzerinden içerideki görüşme noktası üzerinden açılabilir. Ek olarak kapı otomatiği için bir elektrik adaptörüne ihtiyaç duyulur.

1. KAPI ÜNİTESİNİN (1) VE SANTRALİN (2) MONTAJI İÇİN HAZIRLIK (ŞEKİL A)

Kapı ünitesini ve santrali sabitlemeden önce uygun bir nokta seçilmelidir (Şekil A). Ardından yakl. 50 metreyi aşmaması gereken hat uzunluğunu tespit edersiniz.
Dikkat: Hat doğrudan şebeke hatlarının yanına döşenmemelidir. Arızaları önlemek için lütfen yakl. 10cm mesafe bırakın. Santralin elektrik adaptörü (3) için santralin yakınında bir elektrik prizi mevcut olmalıdır.

2. KAPI ÜNİTESİ MONTAJI (1) (ŞEKİL A+B)

Zaten 2 telli kapı zili tesisatı kullanıyorsanız başka hat kurulumu yapmadan mevcut zil tel hattını kapı ünitesinin bağlantısı için kullanabilirsiniz. (Bakınız Şekil B)

Kapı ünitesi sıva üstü montaj için öngörülmüştür.
Sabitleme yağmur ve sıçrama suyu korumalı alanda yapılmalıdır veya uygun bir kapatma ya da koruyucu çatı monte edilmelidir.

Bağlantı hatları dış kısımdaki kapı konuşma noktasında sıva üstü döşenmemelidir. Bu sayede hasarlara karşı korunurlar.

3. SANTRALİN MONTAJI (2) (ŞEKİL A)

Santrali istediğiniz noktaya sabitleyin. Elektrik adaptörü (3) için prizin yakın olmasına dikkat edin. Kapı ünitesinin ve elektrik adaptörünün bağlantı kablosunu renk bilgisine ya da sayı bilgisine uygun şekilde klemenslere bağlayın (Şekil A).

4. MEVCUT KAPI OTOMATİĞİNE BAĞLANTI

Elektrikli kapı otomatiğinin kullanılması durumunda santralden kapı otomatiğine ek bir 2 telli hat döşenmelidir. Ayrı bir elektrik adaptörü (trafo) bağlanmalıdır. Santral yüksüz bir devre kontağına sahiptir.

5. KULLANIM

Ziyaretçi kapı ünitesinin çağrı düğmesine (4) bastığında santralde zil sesi çalar. Ziyaretçiyle konuşmak için şimdi ahizeyi kaldırabilirsiniz.

Kapı otomatiği bağlıysa »Kapı otomatiği« (6) düğmesine basılarak kapı açılabilir. Bu ahize kaldırılmadan da mümkündür.
„Alarm“ (7) düğmesine basıldığında kapı ünitesinde bir alarm sesi duyulur.

RESİMLER

1= Kapı ünitesi
2= Santral
3= Elektrik adaptörü
4= Çağrı düğmesi/Zil düğmesi
5= „Kapı otomatiği“ düğmesi
6= „Alarm“ düğmesi
7= Kapı otomatiği (pakete dahil değil)
8= Kapı otomatiği için elektrik adaptörü (pakete dahil değil)

UYARILAR

Temizleme ve bakım
Şebeke üzerinden çalışan cihazları temizlemeden önce şebekeden ayırın (elektrik fişini prizden çekin). Gövdenin yüzeyi sabun çözeltisiyle nemlendirilmiş, yumuşak bir bezle temizlenebilir. Aşındırıcı maddeler veya kimyasallar kullanmayın. Havalandırma deliklerindeki toz birikintilerini sadece bir fırça ile gevşetin ve gerektiğinde bir elektrikli süpürge ile temizleyin. Emiş ağzını doğrudan cihaza tutmayın.
Güvenlik uyarıları
Gövdelerin, fişlerin, elektrik kablolarının hasarında veya izolasyon hasarlarında cihazı derhal işletimden alın ve elektrik kablolarını çekin. ELEKTRİK ÇARPMASI - HAYATİ TEHLİKE (Elektrik fişini prizden çekin) Hasarları derhal bir uzmanın gidermesini sağlayın.
Kendi başınıza onarım denemeleri yapmayın!

TEKNİK VERİLER

Elektrik adaptörü: PRI.: 100-240V~, 50Hz, 0,2A
SEC.: 12V / 500mA
Beklemede: <0,3W
Çalışma sıcaklığı: Santral: -10°C ile +50°C
Kapı ünitesi: -20°C ile +50°C

Önceden haber verilmeksizin değişiklik yapma hakkı saklıdır. Cihaz bakımı ve cihaz optimizasyonu çerçevesinde içerik ambalaj bilgilerinin farklı olabilir.

WEEE TASFIYE UYARISI

Kullanılmış elektrik ve elektronik cihazların Avrupa Yönergeleri uyarınca bundan böyle ayıklanmamış çöplere atılması yasaktır. Tekerlek üzerindeki çöp bidonu sembolü, ayrı toplanması gerekliliğine dikkat çekmektedir.
Lütfen siz de çevre korumaya, artık kullanmadığınız bu cihazları ayrı toplama yerlerindeki öngörülen sistemlere atarak katkıda bulununuz.
Elektrik ve Elektronik Eski Cihazlarla İlgili 04 Temmuz 2012 tarihli AVRUPA PARLAMENTOSU VE KURULUNUN 2012/19/EU YÖNERGESİ.