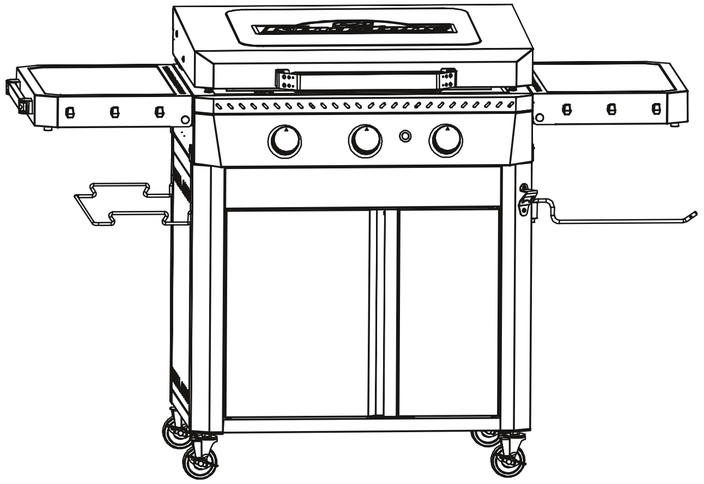

# Griddle Pro 3000

- DE Montageanleitung
- EN Assembly instructions
- NL Montageaanwijzing
- CZ Návod k instalaci
- SK Návod na inštaláciu
- HR Upute za montažu
- SI Navodila za postavitev
- TR kurulum talimatı
- BG Ръководство за употреба
- DK Montagevejledning
- EE Paigaldusjuhend
- ES Instrucciones de montaje
- FI Asennusohjeet
- FR Notice de montage
- HU Összeszerelési utasítás
- IS Uppsetningarleiðbeiningar
- NO Monteringsanvisning
- SE Montageanvisning
- IT Istruzioni di montaggio
- CA Instruccions de muntatge

Made for:
garbou GmbH
Dornaper Strasse 18
42327 Wuppertal
Germany
service@garbou.de

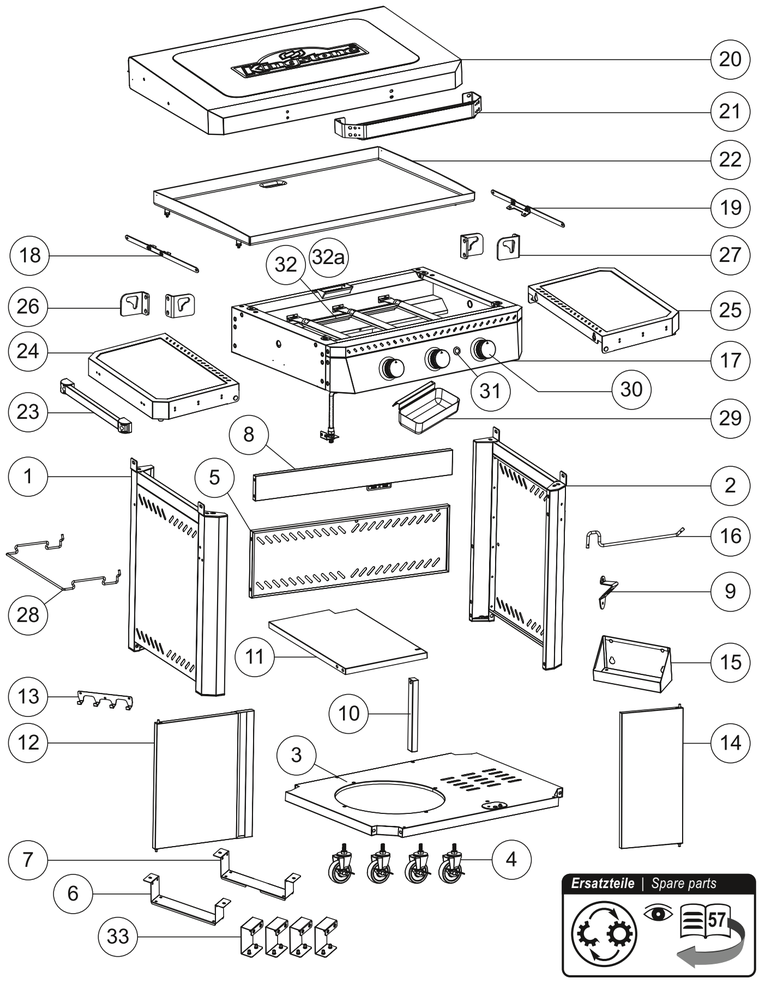


| A | B | C | D | E | F | G | H | I | J | K | L |
|---|---|---|---|---|---|---|---|---|---|---|---|
| x 52 | x 6 | | x 4 | | x 25 | | | | | | |
| M6 x 12 | M4 x 12 | x 4 | | x 4 | M5 x 10 | x 6 | x 1 | x 4 | x 4 | x 4 | x1 |

DE

| Nr. | Bezeichnung | Menge | Nr. | Bezeichnung | Menge |
|---|---|---|---|---|---|
| 1 | Seitenpaneel links | 1 | 18 | Deckelscharnier links | 1 |
| 2 | Seitenpaneel rechts | 1 | 19 | Deckelscharnier rechts | 1 |
| 3 | Bodenblech | 1 | 20 | Deckel | 1 |
| 4 | Laufrolle | 4 | 21 | Deckelgriff | 1 |
| 5 | Rückwand des Wagens | 1 | 22 | Grillplatte | 1 |
| 6 | Gasflaschenhalterung A | 1 | 23 | Griff für Seitenablage links | 1 |
| 7 | Gasflaschenhalterung B | 1 | 24 | Seitenablage links | 1 |
| 8 | Rahmen vorne | 1 | 25 | Seitenablage rechts | 1 |
| 9 | Flaschenöffner | 1 | 26 | Seitenablage Halterung A | 2 |
| 10 | Bodenstütze | 1 | 27 | Seitenablage Halterung B | 2 |
| 11 | Regaleinsatz horizontal | 1 | 28 | Müllsackhalter | 1 |
| 12 | Linke Tür | 1 | 29 | Fettauffangschale | 1 |
| 13 | Hakenleiste für Tür links | 1 | 30 | Bedienknopf | 3 |
| 14 | Rechte Tür | 1 | 31 | Zünder | 1 |
| 15 | Ablagefach | 1 | 32 | Hauptbrenner 50 mbar | 3 |
| 16 | Papierrollenhalter | 1 | 33 | Reduzierstücke für 5 kg Gasflasche | 4 |
| 17 | Feuerkasten | 1 | 32a | Hauptbrenner 30 mbar | 3 |

Stellen Sie sicher, dass Sie Ihren Grill korrekt montiert haben.
Befolgen Sie dazu die einzelnen Schritte der detaillierten Montageanleitung.

**Achtung:** Wir legen großen Wert auf einen möglichst einfachen Montageprozess. Die Metallteile wurden nach der Produktion entgratet, jedoch können scharfe Kanten Verletzungen verursachen. Daher empfehlen wir beim Umgang mit den Teilen während der Montage Schutzhandschuhe zu tragen.

garbou

**EU Konformitätserklärung** (Original-Erklärung)
**EU Declaration of Conformity** (Original Declaration)

**2026-BH-HUI1**

ES Declaración UE de conformidad (Declaración original)
NL EU-verklaring van overeenstemming (Originele verklaring)
DK EU-overensstemmelseserklæring (Original-erklæring)
SK EÚ vyhlásenie o zhode (originálne vyhlásenie)
BG ЕС декларация за съответствие (оригинална декларация)
EE EL vastavusdeklaratsioon (originaaldeklaratsioon)
FI EU-vaatimustenmukaisuusvakuutus (alkuperäinen vakuutus)
HR EU izjava o sukladnosti (originalna izjava)
LV ES atbilstības deklarācija (Oriģinālā deklarācija)
SI EU-izjava o skladnosti (originalna izjava)
LT ES atitikties deklaracija (Originali deklaracija)
SE EU-försäkran om överensstämmelse (originalförsäkran)
CZ EU prohlášení o shodě (originální prohlášení)
HU EU-megfelelőségi nyilatkozat (eredeti nyilatkozat)
FR Déclaration UE de conformité (Déclaration d'origine)

**garbou GmbH**, Dornaper Str. 18, D-42327 Wuppertal

DE erklärt in alleiniger Verantwortung, dass das Produkt
EN declares under sole responsibility, that the product
ES declara bajo su exclusiva responsabilidad que el producto
NL verklaart hierbij dat het product
DK erklærer som eneansvarlig, at produktet
SK Vyhlasuje vo výhradnej zodpovednosti, že výrobok
BG Vyhlasuje vo výhradnej zodpovednosti, že výrobok
EE Декларира на собствена отговорност, че продуктът
FI Kinnitab omal ainuvastutusel, et toode
HR Izjavljuje na vlastitu odgovornost da proizvod
LV Ar pilnu atbildību paziņo, ka produkts
SI Izjavlja na lastno odgovornost, da je izdelek
LT Su visiška atsakomybe patvirtinama, kad produktas
SE Försäkrar under eget ansvar att produkten
CZ Prohlašuje ve výhradní zodpovědnosti, že výrobek
HU Teljes felelősségre tudatában kijelenti, hogy a termék
FR Déclare sous sa propre responsabilité que le produit

| | | |
|---|---|---|
| DE | Bezeichnung des Produktes / Artikel-Nr.: | **Outdoor Gas Grill Griddle Pro 3000 GD19L13S5P5M5T6J11** |
| EN | Product Description / Article-No.: | |
| ES | Denominación del producto / nº. de art.: | |
| NL | Productomschrijving / Artikel-Nr.: | |
| DK | Betegnelse af produktet / Vare Nr.: | |
| SK | Označenie výrobku / č. výr.: | |
| BG | Наименование на продукта / арт. №: | |
| EE | Toote nimetus / Artikli-Nr: | |
| FI | Tuotteen nimi / tuotenro: | |
| HR | Naziv proizvoda / Artikl br.: | |
| LV | Produkta apzīmējums / preces Nr.: | |
| SI | Oznaka izdelka / št. artikla: | |
| LT | Produkto aprašymas / dalies nr.: | |
| SE | Produktens beteckning / Artikel-Nr.: | |
| CZ | Označení výrobku / č. výr.: | |
| HU | A termék megnevezése / cikkszám: | |
| FR | Désignation du produit / Référence: | |

| | | |
|---|---|---|
| DE | erfüllt die einschlägigen Harmonisierungsrechtsvorschriften der Union: | **(EU) 2016/426 (GAR)** |
| EN | is in conformity with the following relevant Union harmonisation legislation: | |
| ES | cumple con las siguientes disposiciones pertinentes de la legislación comunitaria de armonización: | |
| NL | voldoet aan de volgende relevante EU-harmonisatiewetgeving: | |
| DK | opfylder de følgende relevante harmoniseringsforskrifter fra Unionen: | |
| SK | spĺňa nasledujúce príslušné predpisy Európskej únie o harmonizácii práva: | |
| BG | отговаря на следните действащи разпоредби за хармонизация на Съюза: | |
| EE | täidab järgmiste asjakohaste liidu ühtlustamisvaldkonna õigusaktide nõudeid: | |
| FI | on unionin seuraavan asiaankuuluvan yhdenmukaistamislainsäädännön mukainen: | |
| HR | ispunjava sljedeće važeće uskladene propise EU-a: | |
| LV | atbilst attiecīgajam Savienības saskaņošanas tiesību aktam: | |
| SI | v skladu z naslednjimi usklajenimi predpisi Unije: | |
| LT | atitinka šiuos nurodytus ES darniuosius teisės aktus: | |
| SE | överensstämmer med följande harmoniserad unionslagstiftning: | |
| CZ | splňuje následující příslušné předpisy Evropské unie o harmonizaci práva: | |
| HU | teljesíti az alábbi, uniós harmonizált jogszabályokat: | |
| FR | est conforme aux dispositions légales d'harmonisation en vigueur suivantes de l'Union: | |

EC certificate of conformity No.: 2531-GAR-CGC11593
Issued by Notified Body No.: 2531
DBI Certification A/S
Jernholmen 12, 2650 Hvidovre
Denmark

| | | |
|---|---|---|
| DE | Angewandte harmonisierte Normen oder andere Spezifikationen: | **EN 498:2012** |
| EN | Applied harmonised standards or other specifications: | |
| ES | Normas armonizadas aplicadas u otras especificaciones: | |
| NL | Toegepaste geharmoniseerde normen of andere specificaties: | |
| DK | Anvendte harmoniserede standarder eller andre specifikationer: | |
| SK | Aplikované harmonizované normy alebo iné špecifikácie: | |
| BG | Приложени хармонизирани стандарти или други спецификации: | |
| EE | Kohaldatud ühtlustatud standardid või muud spetsifikatsioonid: | |
| FI | Sovelletut yhdenmukaistetut standardit tai muut eritelmät: | |
| HR | Primijenjene usklađene norme ili druge specifikacije: | |
| LV | Piemērotie saskaņotie standarti vai citas specifikācijas: | |
| SI | Uporabljeni usklajeni standardi ali druge specifikacije: | |
| LT | Taikomi darnieji standartai arba kitos specifikacijos: | |
| SE | Tillämpade harmoniserade standarder eller andra specifikationer: | |
| CZ | Aplikované harmonizované normy nebo jiné specifikace: | |
| HU | Alkalmazott harmonizált szabványok vagy egyéb specifikációk: | |
| FR | Normes harmonisées appliquées ou autres spécifications: | |

Wuppertal, den 30.09.2025

Raoül Finzenhagen, Geschäftsführung

garbou
garbou GmbH
Dornaper Strasse 18
42327 Wuppertal

## Technische Daten

| garbou GmbH, Dornaper Strasse 18, 42327 Wuppertal, Germany | | | | | DE / AT / CH CE 2531 |
|---|---|---|---|---|---|
| Produktbezeichnung | Gasgrill | | | | |
| Modellnummer | Griddle Pro 3000 (GD19L13S5P5M5T6J11) | | | | |
| Gaskategorie | I3+(28-30/37) | | I3B/P(30) | I3B/P(37) | I3B/P(50) ■ |
| Gas-Typ / Gas-Druck | Propan (G31) | Butan (G30) | Butan/Propan | | |
| | 37 mbar | 28-30 mbar | 30 mbar | 37 mbar | 50 mbar |
| Bestimmungsland | I3+(28-30/37): BE, CH, CY, CZ, ES, FR, GB, GR, IE, IT, LT, LU, LV, PT, SI, TR<br>I3B/P(30): CY, CZ, DK, EE, FI, HU, IT, LT, NL, NO, RO, SE, SI, SK, HR, BG, IS, LU, MT, GR, LV<br>I3B/P(50): AT, CH, DE, SK<br>I3B/P(37): PL | | | | |
| Größe der Einspritzdüse Hauptbrenner | Ø 0.93 mm | Ø 0.98 mm | Ø 0.98 mm | Ø 0.93 mm | Ø 0.86 mm |
| Gesamtleistung: | 12 kW / 857 g/h | 12 kW / 872 g/h | | | |
| Stromversorgung (V / DC) | – | | | | |
| Seriennummer | Zu finden auf der Innenseite der linken Tür | | | | |
| Nur im Freien verwenden | | | | | |
| Lesen Sie vor Gebrauch die Bedienungsanleitung | | | | | |
| Warnung: Teile des Grills können sehr heiß werden. Halten Sie Kinder von dem Gerät fern. Hergestellt in China. | | | | | |

Wir empfehlen die Verwendung einer 11 kg Gasflasche.
Bei Maximaler Leistung ist eine Betriebsdauer von etwa 12,6 Stunden zu erwarten.

Es darf kein starker Wind durch die Öffnungen an der Rückseite des Grillgerätes eindringen!

Produziert für:
garbou GmbH
Dornaper Strasse 18
42327 Wuppertal
Germany

| No. | Appellation | Qty | No. | Appellation | Qty |
|---|---|---|---|---|---|
| 1 | Left side panel of the cart | 1 | 18 | Left side lid hinge | 1 |
| 2 | Right side panel of the cart | 1 | 19 | Right side lid hinge | 1 |
| 3 | Cart bottom panel | 1 | 20 | Lid | 1 |
| 4 | Castors | 4 | 21 | Lid handle | 1 |
| 5 | Cart back panel | 1 | 22 | Grill plate | 1 |
| 6 | Gas cylinder bracket A | 1 | 23 | Handle for side table left | 1 |
| 7 | Gas cylinder bracket B | 1 | 24 | Side table left | 1 |
| 8 | Cart front beam | 1 | 25 | Side table right | 1 |
| 9 | Bottle opener | 1 | 26 | Side table bracket A | 2 |
| 10 | Floor support | 1 | 27 | Side table bracket B | 2 |
| 11 | Shelf insert horizontal | 1 | 28 | Garbage bag holder | 1 |
| 12 | Left door | 1 | 29 | Grease cup | 1 |
| 13 | Left door hook rail | 1 | 30 | Control knob | 3 |
| 14 | Right door | 1 | 31 | Ignitor | 1 |
| 15 | Storage compartment | 1 | 32 | Main burner 50 mbar | 3 |
| 16 | Paper roll holder | 1 | 33 | Reducer fittings for 5 kg gas cylinder | 4 |
| 17 | Firebox | 1 | 32a | Main burner 30 mbar | 3 |

Make sure your grill is assembled properly. Detailed assembly instructions are packed with each grill giving specific assembly procedures for each model. Follow these instructions carefully to ensure the correct and safe assembly of the grill.

**Caution:** Although we take every effort to ensure that the assembly process is as easy as possible, it is inherent with fabricated steel parts that corners and edged can cause cuts if improperly handled during assembly procedures. Be careful while handling any parts during assembly. It is strongly recommended that you protect hands with a pair of work gloves.

## Technical data

| garbou GmbH, Dornaper Strasse 18, 42327 Wuppertal, Germany | | | | | CE 2531 EN |
|---|---|---|---|---|---|
| Product name | Outdoor gas grill | | | | |
| Model number | Griddle Pro 3000 (GD19L13S5P5M5T6J11) | | | | |
| Gas category | I3+(28-30/37) | | I3B/P(30) | I3B/P(37) | I3B/P(50) |
| Gas and supply pressure | Propane (G31) | Butane (G30) | Butane/Propane | | |
| | 37 mbar | 28-30 mbar | 30 mbar | 37 mbar | 50 mbar |
| Country of destination | I3+(28-30/37): BE, CH, CY, CZ, ES, FR, GB, GR, IE, IT, LT, LU, LV, PT, SI, TR<br>I3B/P(30): CY, CZ, DK, EE, FI, HU, IT, LT, NL, NO, RO, SE, SI, SK, HR, BG, IS, LU, MT, GR, LV<br>I3B/P(50): AT, CH, DE, SK<br>I3B/P(37): PL | | | | |
| Main burner injector size | Ø 0.93 mm | Ø 0.98 mm | Ø 0.98 mm | Ø 0.93 mm | Ø 0.86 mm |
| Total output: | 12 kW / 857 g/h | 12 kW / 872 g/h | | | |
| Electric energy (V / DC) | – | | | | |
| Serial number | To be found on the inside of the left door | | | | |
| Use outdoors only | | | | | |
| Read the instructions before using the appliance. | | | | | |
| Warning : Accessible parts may be very hot. Keep young children away. Made in China. | | | | | |

The gas cylinder is recommend to 11 kg LPG gas bottle, it is sufficient for a heating period of approx. 12.6 hours with full power.

**Strong wind is not allowed to blow through the back of the gas grill.**

Made for:
garbou GmbH
Dornaper Strasse 18
42327 Wuppertal
Germany

| Nr. | Omschrijving | Hoeveel-heid | Nr. | Omschrijving | Hoeveel-heid |
|---|---|---|---|---|---|
| 1 | Zijpaneel links | 1 | 18 | Linker dekscharnier | 1 |
| 2 | Zijpaneel rechts | 1 | 19 | Rechter deksel scharnier | 1 |
| 3 | Bodempaneel | 1 | 20 | Deksel | 1 |
| 4 | Zwenkwiel | 4 | 21 | Dekselhandvat | 1 |
| 5 | Achterwand van de wagen | 1 | 22 | Grillplaat | 1 |
| 6 | Gasfleshouder A | 1 | 23 | Handvat voor linker zijlade | 1 |
| 7 | Gasfleshouder B | 1 | 24 | Linker zijplank | 1 |
| 8 | Frame voorkant | 1 | 25 | Zijplank rechts | 1 |
| 9 | Flesopener | 1 | 26 | Houder voor zijplank A | 2 |
| 10 | Vloersteun | 1 | 27 | Zijplank Houder B | 2 |
| 11 | Rekelement horizontaal | 1 | 28 | Vuilniszakhouder | 1 |
| 12 | Linker deur | 1 | 29 | Vetopvangbak | 1 |
| 13 | Haakstrip links voor deur | 1 | 30 | Bedieningsknop | 3 |
| 14 | Rechter deur | 1 | 31 | Ontsteking | 1 |
| 15 | Legvak | 1 | 32 | Hoofdbrander 50 mbar | 3 |
| 16 | Papierrolhouder | 1 | 33 | Reducer voor 5 kg gasfles | 4 |
| 17 | Vuurbak | 1 | 32a | Hoofdbrander 30 mbar | 3 |

Overtuigt U zich, dat U Uw grill correct heeft gemonteerd.
Volgt U daartoe de afzonderlijke stappen van de gedetailleerde montageaanwijzing op.

**Opgelet:** Wij leggen grote waarde op een zo mogelijke eenvoudige montageprocedure.
De metaaldelen werden na de produktie ontbraamd, echter kunnen scherpe kanten verwondingen veroorzaken.
Daarom raden wij aan bij de omgang met de delen veiligheidshandschoenen te dragen.

## Technische gegevens

| garbou GmbH, Dornaper Strasse 18, 42327 Wuppertal, Germany | | | | | CE 2531 NL |
|---|---|---|---|---|---|
| Productomschrijving | Gasgrill | | | | |
| Modelnummer | Griddle Pro 3000 (GD19L13S5P5M5T6J11) | | | | |
| Gascategorie | I3+(28-30/37) | | I3B/P(30) ■ | I3B/P(37) | I3B/P(50) |
| Gastype / Gasdruk | Propaan (G31) | Butaan (G30) | Butaan/Propaan | | |
| | 37 mbar | 28-30 mbar | 30 mbar | 37 mbar | 50 mbar |
| Bestemmingsland | I3+(28-30/37): BE, CH, CY, CZ, ES, FR, GB, GR, IE, IT, LT, LU, LV, PT, SI, TR<br>I3B/P(30): CY, CZ, DK, EE, FI, HU, IT, LT, NL, NO, RO, SE, SI, SK, HR, BG, IS, LU, MT, GR, LV<br>I3B/P(50): AT, CH, DE, SK<br>I3B/P(37): PL | | | | |
| Grootte van de inspuitsproeier Hoofdbrander | Ø 0.93 mm | Ø 0.98 mm | Ø 0.98 mm | Ø 0.93 mm | Ø 0.86 mm |
| Totaal vermogen: | 12 kW / 857 g/h | 12 kW / 872 g/h | | | |
| Stroomverzorging (V / DC) | – | | | | |
| Serienummer | Te vinden aan de binnenkant van de linker deur | | | | |
| Alleen in de open lucht gebruiken | | | | | |
| Leest U voor het gebruik de bedieningsaanwijzing | | | | | |
| Waarschuwing: Delen van de grill kunnen heel heet worden. Houdt U kinderen van het apparaat verwijderd. Geproduceerd in China. | | | | | |

Wij raden het gebruik van een 11 kg gasfles aan.
Bij maximaal vermogen is een bedrijfsduur von ongeveer 12,6 uren te verwachten.

Er mag geen sterke wind door de openingen aan de achterkant van het grillapparaat binnendringen!

Geproduceerd voor:
garbou GmbH
Dornaper Strasse 18
42327 Wuppertal
Germany

| Č. | Název | Množství | Č. | Název | Množství |
|---|---|---|---|---|---|
| 1 | Boční panel vlevo | 1 | 18 | Levý pant zátky | 1 |
| 2 | Boční panel vpravo | 1 | 19 | Pravý pant pro víko | 1 |
| 3 | Spodní panel | 1 | 20 | Víko | 1 |
| 4 | Kolečka | 4 | 21 | Úchyt víka | 1 |
| 5 | Zadní stěna vozíku | 1 | 22 | Grilovací deska | 1 |
| 6 | Držák plynové láhve A | 1 | 23 | Rukojeť pro levý boční zásobník | 1 |
| 7 | Držák plynové láhve B | 1 | 24 | Levá boční police | 1 |
| 8 | Rám vpředu | 1 | 25 | Pravá boční police | 1 |
| 9 | Otvírák na láhve | 1 | 26 | Držák boční police A | 2 |
| 10 | Podpora podlahy | 1 | 27 | Boční police Držák B | 2 |
| 11 | Regálová vložka horizontální | 1 | 28 | Držák na odpadkový pytlík | 1 |
| 12 | Levé dveře | 1 | 29 | Odkapávací miska na tuk | 1 |
| 13 | Věšáková lišta na levé dveře | 1 | 30 | Ovládací knoflík | 3 |
| 14 | Pravé dveře | 1 | 31 | Zapalovač | 1 |
| 15 | Odkládací přihrádka | 1 | 32 | Hlavní hořák 50 mbar | 3 |
| 16 | Držák na papírové role | 1 | 33 | Reducerové díly pro 5 kg plynovou láhev | 4 |
| 17 | Ohniště | 1 | 32a | Hlavní hořák 30 mbar | 3 |

Ujistěte se, že Váš gril byl smontován správně. K tomu respektujte jednotlivé kroky detailního návodu na montáž.

**Pozor:** Velký důraz klademe na co možná jednoduchý montážní proces.
Kovové díly byly po výrobě zbaveny otřepů, avšak ostré hrany mohou způsobit zranění.
Proto doporučujeme při zacházení s díly během montáže nosit ochranné rukavice.

## Technická data

| garbou GmbH, Dornaper Strasse 18, 42327 Wuppertal, Germany | | | | | CE 2531 CZ |
|---|---|---|---|---|---|
| Označení výrobku | Plynový grill | | | | |
| Číslo modelu | Griddle Pro 3000 (GD19L13S5P5M5T6J11) | | | | |
| Kategorie plynu | I3+(28-30/37) | | I3B/P(30) ■ | I3B/P(37) | I3B/P(50) |
| Typ plynu / Tlak plynu | Propan (G31) | Butan (G30) | Butan/Propan | | |
| | 37 mbar | 28-30 mbar | 30 mbar | 37 mbar | 50 mbar |
| Země určení | I3+(28-30/37): BE, CH, CY, CZ, ES, FR, GB, GR, IE, IT, LT, LU, LV, PT, SI, TR<br>I3B/P(30): CY, CZ, DK, EE, FI, HU, IT, LT, NL, NO, RO, SE, SI, SK, HR, BG, IS, LU, MT, GR, LV<br>I3B/P(50): AT, CH, DE, SK<br>I3B/P(37): PL | | | | |
| Velikost vstřikovací trysky hlavního hořáku | Ø 0.93 mm | Ø 0.98 mm | Ø 0.98 mm | Ø 0.93 mm | Ø 0.86 mm |
| Celkový výkon: | 12 kW / 857 g/h | 12 kW / 872 g/h | | | |
| Zásobování proudem (V/DC) | – | | | | |
| Sériové číslo | Najít na vnitřní straně levých dveří | | | | |
| Používat jen venku | | | | | |
| Před použitím si přečtěte návod na obsluhu | | | | | |
| Varování: Části grilu mohou být velmi horké. Držte děti v patřičné vzdálenosti od zařízení. Vyrobeno v Číně. | | | | | |

Doporučujeme použít plynovou lahev 11 kg.
U maximálního výkonu lze očekávat trvání provozu asi 12,6 hodin.

Otvorem na zadní straně grilu nesmí pronikat silný vítr!

Vyrobeno pro:
garbou GmbH
Dornaper Strasse 18
42327 Wuppertal
Germany

| Č. | Názov | Množstvo | Č. | Názov | Množstvo |
|---|---|---|---|---|---|
| 1 | Bočný panel vľavo | 1 | 18 | Lavý pánt veka | 1 |
| 2 | Bočný panel vpravo | 1 | 19 | Pravý pánt na veko | 1 |
| 3 | Spodný panel | 1 | 20 | Kryt | 1 |
| 4 | Kolieska | 4 | 21 | Úchytka krytu | 1 |
| 5 | Zadná stena vozíka | 1 | 22 | Grilovacia doska | 1 |
| 6 | Držiak plynovej fľaše A | 1 | 23 | Rukoväť pre ľavý bočný zásobník | 1 |
| 7 | Držiak plynovej fľaše B | 1 | 24 | Ľavá bočná polička | 1 |
| 8 | Rám vpredu | 1 | 25 | Pravá bočná polica | 1 |
| 9 | Otvárač fliaš | 1 | 26 | Držiak bočnej police A | 2 |
| 10 | Podpora podlahy | 1 | 27 | Bočná polica Držiak B | 2 |
| 11 | Regálová vložka horizontálna | 1 | 28 | Držiak na odpadkový vak | 1 |
| 12 | Ľavé dvere | 1 | 29 | Miska na zachytávanie tuku | 1 |
| 13 | Vešiaková lišta na ľavé dvere | 1 | 30 | Ovládacie tlačidlo | 3 |
| 14 | Pravé dvere | 1 | 31 | Zapaľovač | 1 |
| 15 | Úložný priestor | 1 | 32 | Hlavný horák 50 mbar | 3 |
| 16 | Držiak na papierové role | 1 | 33 | Redukčné diely pre 5 kg plynovú fľašu | 4 |
| 17 | Box na oheň | 1 | 32a | Hlavný horák 30 mbar | 3 |

Uistite sa, že bol Váš gril zmontovaný správne. K tomu rešpektujte jednotlivé kroky detailného návodu na montáž.

**Pozor:** Veľký dôraz kladieme na čo najjednoduchší montážny proces.
Kovové diely boli po výrobe zbavené ostrapkov, avšak ostré hrany môžu spôsobiť zranenia.
Preto odporúčame pri zaobchádzaní s dielmi počas montáže nosiť ochranné rukavice.

## Technické údaje

| garbou GmbH, Dornaper Strasse 18, 42327 Wuppertal, Germany | | | | | CE 2531 SK |
|---|---|---|---|---|---|
| Označenie výrobku | Plynový gril | | | | |
| Číslo modelu | Griddle Pro 3000 (GD19L13S5P5M5T6J11) | | | | |
| Kategória plynu | I3+(28-30/37) | | I3B/P(30) ■ | I3B/P(37) | I3B/P(50) |
| Typ plynu / Tlak plynu | Propán (G31) | Bután (G30) | Bután/Propán | | |
| | 37 mbar | 28-30 mbar | 30 mbar | 37 mbar | 50 mbar |
| Zem určenia | I3+(28-30/37): BE, CH, CY, CZ, ES, FR, GB, GR, IE, IT, LT, LU, LV, PT, SI, TR<br>I3B/P(30): CY, CZ, DK, EE, FI, HU, IT, LT, NL, NO, RO, SE, SI, SK, HR, BG, IS, LU, MT, GR, LV<br>I3B/P(50): AT, CH, DE, SK<br>I3B/P(37): PL | | | | |
| Veľkosť vstrekovacej dýzy hlavného horáka | Ø 0.93 mm | Ø 0.98 mm | Ø 0.98 mm | Ø 0.93 mm | Ø 0.86 mm |
| Celkový výkon: | 12 kW / 857 g/h | 12 kW / 872 g/h | | | |
| Zásobovanie prúdom (V / DC) | – | | | | |
| Sériové číslo | Nájsť na vnútornej strane ľavých dverí | | | | |
| Používať len vonku | | | | | |
| Pred použitím si prečítajte návod na obsluhu | | | | | |
| Varovanie: Časti grilu môžu byť veľmi horúce. Držte deti v dostatočnej vzdialenosti od zariadenia. Vyrobené v Číne. | | | | | |

Odporúčame použiť plynovú fľašu 11 kg.
Pri maximálnom výkone je možné očakávať trvanie prevádzky asi 12,6 hodín.

Otvorom na zadnej strane grilu nesmie prenikať silný vietor!

Vyrobené pre:
garbou GmbH
Dornaper Strasse 18
42327 Wuppertal
Germany

| Br. | Oznaka | Količina | Br. | Oznaka | Količina |
|---|---|---|---|---|---|
| 1 | Bočni panel lijevo | 1 | 18 | Lijevi šarkanski šark | 1 |
| 2 | Bočni panel desno | 1 | 19 | Desni šarkaf na poklopcu | 1 |
| 3 | Donja ploča | 1 | 20 | Poklopac | 1 |
| 4 | Kotačić | 4 | 21 | Drška poklopca | 1 |
| 5 | Stražnja stijenka automobila | 1 | 22 | Gril ploča | 1 |
| 6 | Držač plinske boce A | 1 | 23 | Ušica za lijevu bočnu ladicu | 1 |
| 7 | Držač plinske boce B | 1 | 24 | Lijeva bočna polica | 1 |
| 8 | Okvir sprijeda | 1 | 25 | Desna bočna polica | 1 |
| 9 | otvarač za flaše | 1 | 26 | Nosač bočne police A | 2 |
| 10 | Potpora poda | 1 | 27 | Nosač bočne police B | 2 |
| 11 | Umetak za policu vodoravan | 1 | 28 | Držač vreće za smeće | 1 |
| 12 | Lijeva vrata | 1 | 29 | Posuda za prihvaćanje masti | 1 |
| 13 | Crta kuka za lijeva vrata | 1 | 30 | Komandni gumb | 3 |
| 14 | Desna vrata | 1 | 31 | Upaljač | 1 |
| 15 | Police za odlaganje | 1 | 32 | Glavni plamenik 50 mbar | 3 |
| 16 | Nosač rola | 1 | 33 | Smanjivački dijelovi za plinsku bocu od 5 kg | 4 |
| 17 | Ložište | 1 | 32a | Glavni plamenik 30 mbar | 3 |

Uvjerite se da je Vaš plinski roštilj ispravno montirali.
Slijedite u tu svrhu pojedinačne korake detaljnih uputa za montažu.

**Oprez:** Veliko značenje pridajemo što jednostavnijem postupku montaže. Metalni dijelovi su nakon proizvodnje bili izglađeni, ipak oštri rubovi mogu prouzročiti ozljede. Stoga preporučujemo kod rukovanja s dijelovima tijekom montaže nositi zaštitne rukavice.

## Tehnički podaci

| garbou GmbH, Dornaper Strasse 18, 42327 Wuppertal, Germany | | | | | CE 2531 HR |
|---|---|---|---|---|---|
| Oznaka proizvoda | Plinski roštilj | | | | |
| Model broj | Griddle Pro 3000 (GD19L13S5P5M5T6J11) | | | | |
| Kategorija plina | I3+(28-30/37) | | I3B/P(30) ■ | I3B/P(37) | I3B/P(50) |
| Plin tip / Plin tlak | Propan (G31) | Butan (G30) | Butan/Propan | | |
| | 37 mbar | 28-30 mbar | 30 mbar | 37 mbar | 50 mbar |
| Odredišna zemlja | I3+(28-30/37): BE, CH, CY, CZ, ES, FR, GB, GR, IE, IT, LT, LU, LV, PT, SI, TR<br>I3B/P(30): CY, CZ, DK, EE, FI, HU, IT, LT, NL, NO, RO, SE, SI, SK, HR, BG, IS, LU, MT, GR, LV<br>I3B/P(50): AT, CH, DE, SK<br>I3B/P(37): PL | | | | |
| Sapnica za ubrizgavanje Glavni plamenik | Ø 0.93 mm | Ø 0.98 mm | Ø 0.98 mm | Ø 0.93 mm | Ø 0.86 mm |
| Ukupna jakost: | 12 kW / 857 g/h | 12 kW / 872 g/h | | | |
| Opskrba strujom (V / DC) | – | | | | |
| Serijski broj | Naći se na unutarnjoj strani lijevih vrata | | | | |
| Koristite samo na otvorenom | | | | | |
| Prije upotrebe pročitajte Upute za upotrebu | | | | | |
| Upozorenje: Pojedini dijelovi naprave mogu biti vrlo vrući. Držite djecu podalje od naprave. Proizvedeno u Kini. | | | | | |

Preporučujemo uporabu 11 kg plinske boce.
Kod maksimalne učinkovitosti može se očekivati vrijeme djelovanja od otprilike 12,6 sati.

Kroz otvore na stražnjoj strani roštilja ne smije prodrijeti jak vjetar!

Proizvedeno za:
garbou GmbH
Dornaper Strasse 18
42327 Wuppertal
Germany

| Št. | Oznaka | Količina | Št. | Oznaka | Količina |
|---|---|---|---|---|---|
| 1 | Stranska plošča levo | 1 | 18 | Levi pokrovni tečaj | 1 |
| 2 | Stranska plošča desno | 1 | 19 | Desni pokrovni tečaj | 1 |
| 3 | Spodnja plošča | 1 | 20 | Pokrov | 1 |
| 4 | Koleščki | 4 | 21 | Ročaj pokrova | 1 |
| 5 | Zadnja stena vozička | 1 | 22 | plošča za žar | 1 |
| 6 | Nosilec plinske jeklenke A | 1 | 23 | Ročaj za levi stranski predal | 1 |
| 7 | Nosilec plinske jeklenke B | 1 | 24 | Leva stranska polica | 1 |
| 8 | Okvir spredaj | 1 | 25 | Desna stranska polica | 1 |
| 9 | Odpirač za steklenice | 1 | 26 | Nosilec stranske police A | 2 |
| 10 | Tlačna podpora | 1 | 27 | Stranska polica Nosilec B | 2 |
| 11 | Vložek za regal vodoravno | 1 | 28 | Držalo za smetnjak | 1 |
| 12 | Leva vrata | 1 | 29 | Posoda za prestrezanje maščobe | 1 |
| 13 | Obešalna letva za levo vrata | 1 | 30 | Gumb za upravljanje | 3 |
| 14 | Desna vrata | 1 | 31 | Vžigalnik | 1 |
| 15 | Odlagalni predal | 1 | 32 | Glavni gorilnik 50 mbar | 3 |
| 16 | Nosilec rola | 1 | 33 | Reducer deli za plinsko bombo 5 kg | 4 |
| 17 | Kurišče | 1 | 32a | Glavni gorilnik 30 mbar | 3 |

Prepričajte se, da ste pravilno namestili žar. Sledite posameznim korakom podrobnih navodil za namestitev.

**Pozor:** Velik pomen pripisujemo čim enostavnejšemu postopku namestitve.
Kovinski deli so bili po proizvodnji obrušeni, vendar lahko ostri robovi povzročijo poškodbe.
Zato priporočamo, da pri rokovanju z deli med montažo nosite zaščitne rokavice.

## Tehnični podatki

| garbou GmbH, Dornaper Strasse 18, 42327 Wuppertal, Germany | | | | | CE 2531 SI |
|---|---|---|---|---|---|
| Ime izdelka | Plinski žar | | | | |
| Številka modela | Griddle Pro 3000 (GD19L13S5P5M5T6J11) | | | | |
| Kategorija plina | I3+(28-30/37) | | I3B/P(30) ■ | I3B/P(37) | I3B/P(50) |
| Vrsta plina / Tlak plina | Propan (G31) | Butan (G30) | Butan/Propan | | |
| | 37 mbar | 28-30 mbar | 30 mbar | 37 mbar | 50 mbar |
| Namembna država | I3+(28-30/37): BE, CH, CY, CZ, ES, FR, GB, GR, IE, IT, LT, LU, LV, PT, SI, TR<br>I3B/P(30): CY, CZ, DK, EE, FI, HU, IT, LT, NL, NO, RO, SE, SI, SK, HR, BG, IS, LU, MT, GR, LV<br>I3B/P(50): AT, CH, DE, SK<br>I3B/P(37): PL | | | | |
| Velikost šobe za vbrizgavanje Glavni gorilnik | Ø 0.93 mm | Ø 0.98 mm | Ø 0.98 mm | Ø 0.93 mm | Ø 0.86 mm |
| Skupna moč: | 12 kW / 857 g/h | 12 kW / 872 g/h | | | |
| Priključna moč (V / DC) | – | | | | |
| Serijska številka | Najti na notranji strani levih vrat | | | | |
| Uporabljajte samo na prostem | | | | | |
| Pred uporabo preberite navodila za uporabo | | | | | |
| Opozorilo: Deli žara lahko postanejo zelo vroči. Pazite, da bodo otroci stran od naprave. Izdelano na Kitajskem | | | | | |

Priporočamo uporabo plinske jeklenke 11 kg.
Pri največji zmogljivosti lahko pričakujete približno 12,6-urno delovanje.

Skozi odprtine na zadnji strani žara, ne sme pihati močan veter!

Proizvedeno za:
garbou GmbH
Dornaper Strasse 18
42327 Wuppertal
Germany

| No. | Açıklama | Miktar | No. | Açıklama | Miktar |
|---|---|---|---|---|---|
| 1 | Yan panel sol | 1 | 18 | Sol kapak menteşesi | 1 |
| 2 | Yan panel sağ | 1 | 19 | Sağ kapak menteşi | 1 |
| 3 | Alt panel | 1 | 20 | Kapak | 1 |
| 4 | Caster | 4 | 21 | Kapak sapı | 1 |
| 5 | Arabanın arka duvarı | 1 | 22 | Izgara tabağı | 1 |
| 6 | Gaz şişesi tutucusu A | 1 | 23 | Sol yan çekmecesi kolu | 1 |
| 7 | Gaz şişesi tutucusu B | 1 | 24 | Sol yan raf | 1 |
| 8 | Ön çerçeve | 1 | 25 | Sağ yan raf | 1 |
| 9 | Şişe açacağı | 1 | 26 | Yan raf tutucu A | 2 |
| 10 | Zemin desteği | 1 | 27 | Yan raf Braketi B | 2 |
| 11 | Yatay raf takımı | 1 | 28 | çöp torbası tutucu | 1 |
| 12 | Sol kapı | 1 | 29 | Yağ toplama kabı | 1 |
| 13 | Sol kapı için asma çubuğu | 1 | 30 | Kumanda düğmesi | 3 |
| 14 | Sağ kapı | 1 | 31 | Ateşleyici | 1 |
| 15 | Raf bölmesi | 1 | 32 | Ana brülör 50 mbar | 3 |
| 16 | Rulo tutucu | 1 | 33 | 5 kg gaz tüpü için küçültücü parçaları | 4 |
| 17 | Ateş kasası | 1 | 32a | Ana brülör 30 mbar | 3 |

Mangalın doğru bir şekilde monte edilmiş olmasından emin olun.
Bu işlem için detaylı montaj kılavuzunda belirtilmekte olan adımları takip edin.

**Dikkat:** Montajın mümkün olduğu kadar kolay olmasına tarafımızdan çok önem verilmektedir.
Metal parçalar imalattan sonra törpülenmiştir, fakat buna rağmen keskin köşeler yaralanmalara neden olabilir.
Bu nedenle parçaların montajı esnasında eldiven kullanılmasını tavsiye ederiz.

## Teknik veriler

| garbou GmbH, Dornaper Strasse 18, 42327 Wuppertal, Germany | | | | | CE 2531 TR |
|---|---|---|---|---|---|
| Ürün tanımı | Gaz mangalı | | | | |
| Model numarası | Griddle Pro 3000 (GD19L13S5P5M5T6J11) | | | | |
| Gaz kategorisi | I3+(28-30/37) | | I3B/P(30) ■ | I3B/P(37) | I3B/P(50) |
| Gaz tipi / Gaz basıncı | Propan (G31) | Bütan (G30) | Bütan/Propan | | |
| | 37 mbar | 28-30 mbar | 30 mbar | 37 mbar | 50 mbar |
| Kullanılan ülke | I3+(28-30/37): BE, CH, CY, CZ, ES, FR, GB, GR, IE, IT, LT, LU, LV, PT, SI, TR<br>I3B/P(30): CY, CZ, DK, EE, FI, HU, IT, LT, NL, NO, RO, SE, SI, SK, HR, BG, IS, LU, MT, GR, LV<br>I3B/P(50): AT, CH, DE, SK<br>I3B/P(37): PL | | | | |
| Ana ateşleyici püskürtme ağzı büyüklüğü | Ø 0.93 mm | Ø 0.98 mm | Ø 0.98 mm | Ø 0.93 mm | Ø 0.86 mm |
| Toplam güç: | 12 kW / 857 g/h | 12 kW / 872 g/h | | | |
| Akım besleme (V / DC) | – | | | | |
| Seri numarası | Soldaki kapının iç kısmında bulunur | | | | |
| Sadece açık alanda kullanın | | | | | |
| Kullanımdan önce kullanma kılavuzunu okuyun | | | | | |
| İkaz: Mangal parçaları aşırı ısınmış olabilir. Çocukları mangaldan uzak tutun. Çin'de imal edilmiştir. | | | | | |

11 kg'lık bir gaz şişesi kullanmanızı öneriyoruz.
Azami güç kullanımında ortalama 12,6 saatlik bir kullanım süresi beklenmelidir.

Barbekünün arka kısmındaki deliklerden yoğun hava girişi olmamalıdır!

Müşteri:
garbou GmbH
Dornaper Strasse 18
42327 Wuppertal
Germany

| № | Наименование | Брой | № | Наименование | Брой |
|---|---|---|---|---|---|
| 1 | Странич. панел отляво | 1 | 18 | ляв панта на капака | 1 |
| 2 | Странич. панел отдясно | 1 | 19 | десен панта за капак | 1 |
| 3 | Долен панел | 1 | 20 | Капак | 1 |
| 4 | Колелца | 4 | 21 | Дръжка на капака | 1 |
| 5 | Задна стена на количката | 1 | 22 | грил табла | 1 |
| 6 | Държач за газова бутилка А | 1 | 23 | Ръкохватка за лявата странична поставка | 1 |
| 7 | Държач за газова бутилка В | 1 | 24 | Ляв страничен рафт | 1 |
| 8 | Рамка отпред | 1 | 25 | Десен страничен рафт | 1 |
| 9 | Отварачка за бутилки | 1 | 26 | Държач на страничния рафт А | 2 |
| 10 | подложка за пода | 1 | 27 | Страничен рафт Скоба В | 2 |
| 11 | Вложка за рафт хориз. | 1 | 28 | държач за торбички за боклук | 1 |
| 12 | Лява врата | 1 | 29 | Вана за отцежд. на мазнина | 1 |
| 13 | дървена закачалка за лява врата | 1 | 30 | Контр. бутон | 3 |
| 14 | Дясна врата | 1 | 31 | Запалител | 1 |
| 15 | отделение за съхранение | 1 | 32 | Основна горелка 50 mbar | 3 |
| 16 | държач за ролки | 1 | 33 | редукторни части за газова бутилка 5 кг | 4 |
| 17 | Кутия за пламъка | 1 | 32a | Основна горелка 30 mbar | 3 |

Уверете се, че сте инсталирали правилно грила.
Следвайте отделните стъпки на подробните инструкции за монтаж.

**Внимание:** Придаваме голямо значение на опростен процес на сглобяване.
Металните части са загладени след производството, но все пак острите ръбове могат да причинят нараняване. Затова препоръчваме при боравене с частите по време на монтажа
да носите защитни ръкавици.

## Технически данни

| garbou GmbH, Dornaper Strasse 18, 42327 Wuppertal, Germany | | | | | CE 2531 BG |
|---|---|---|---|---|---|
| Наименование на продукта | газов грил | | | | |
| Номер на модела | Griddle Pro 3000 (GD19L13S5P5M5T6J11) | | | | |
| Категория на газта | I3+(28-30/37) | | I3B/P(30) ■ | I3B/P(37) | I3B/P(50) |
| Тип газ / налягане на газта | пропан (G31) | бутан (G30) | бутан /пропан | | |
| | 37 mbar | 28-30 mbar | 30 mbar | 37 mbar | 50 mbar |
| Страна на местоназначение | I3+(28-30/37): BE, CH, CY, CZ, ES, FR, GB, GR, IE, IT, LT, LU, LV, PT, SI, TR<br>I3B/P(30): CY, CZ, DK, EE, FI, HU, IT, LT, NL, NO, RO, SE, SI, SK, HR, BG, IS, LU, MT, GR, LV<br>I3B/P(50): AT, CH, DE, SK<br>I3B/P(37): PL | | | | |
| Големина на впръскващата дюза основна горелка | Ø 0.93 mm | Ø 0.98 mm | Ø 0.98 mm | Ø 0.93 mm | Ø 0.86 mm |
| Обща мощност | 12 kW / 857 g/h | 12 kW / 872 g/h | | | |
| (V / DC) | – | | | | |
| Сериен номер | Да се намери върху вътрешната страна на лявата врата | | | | |
| Да се използва само на открито | | | | | |
| Прочетете ръководството за употреба преди използване | | | | | |
| Предупреждение: Части на грила могат да се загреят силно. Дръжте деца далеч от уреда. Произведено в Китай. | | | | | |

Препоръчва се ползването на газова бутилка от 11 kg.
При максимална мощност се очаква работна продължителност от около 12,6 часа.

Не трябва да навлиза силен вятър през отворите в задната част на уреда за грил!

Произведено::
garbou GmbH
Dornaper Strasse 18
42327 Wuppertal
Germany

| Nr. | Betegnelse | Antal | Nr. | Betegnelse | Antal |
|---|---|---|---|---|---|
| 1 | Sidepanel venstre | 1 | 18 | Venstre låg hængsel | 1 |
| 2 | Sidepanel højre | 1 | 19 | Høj hængsel til låg | 1 |
| 3 | Nederste panel | 1 | 20 | Låg | 1 |
| 4 | Hjul | 4 | 21 | Låggreb | 1 |
| 5 | Vognens bagvæg | 1 | 22 | Grillplade | 1 |
| 6 | Holder til gasflaske A | 1 | 23 | Håndtag til venstre sidebakke | 1 |
| 7 | Holder til gasflaske B | 1 | 24 | Hylde i venstre side | 1 |
| 8 | Ramme for | 1 | 25 | Hylde i højre side | 1 |
| 9 | Flaskeåbner | 1 | 26 | Holder til sidehylde A | 2 |
| 10 | Gulvstøtte | 1 | 27 | Hylde i siden Beslag B | 2 |
| 11 | Vandret hyldeindsats | 1 | 28 | Affaldssækholder | 1 |
| 12 | Venstre dør | 1 | 29 | Fedtskål | 1 |
| 13 | Klædeliste til venstre dør | 1 | 30 | Knap | 3 |
| 14 | Højre dør | 1 | 31 | Tænder | 1 |
| 15 | Opbevaringsrum | 1 | 32 | Hovedbrænder 50 mbar | 3 |
| 16 | Papirrulleholder | 1 | 33 | Reducerdel til 5 kg gasflaske | 4 |
| 17 | Lldkasse | 1 | 32a | Hovedbrænder 30 mbar | 3 |

Kontroller, at du har monteret grillen korrekt.
Følg de enkelte anvisninger i den detaljerede montagevejledning.

**Advarsel:** Vi lægger stor vægt på, for at gøre montage så nem som muligt.
Metaldelene blev udglattet efter produktion, kan dog skarpe kanter forårsage skader.
Derfor anbefales det ved behandling af dele at bruge beskyttelseshandsker under montage.

## Tekniske data

| garbou GmbH, Dornaper Strasse 18, 42327 Wuppertal, Germany | | | | | CE 2531 DK |
|---|---|---|---|---|---|
| Navn af produktet | Gasgrill | | | | |
| Modelnummer | Griddle Pro 3000 (GD19L13S5P5M5T6J11) | | | | |
| Gaskategori | I3+(28-30/37) | | I3B/P(30) ■ | I3B/P(37) | I3B/P(50) |
| Gas type / Gas tryk | Propan (G31) | Butan (G30) | Butan/Propan | | |
| | 37 mbar | 28-30 mbar | 30 mbar | 37 mbar | 50 mbar |
| Bestemmelsesland | I3+(28-30/37): BE, CH, CY, CZ, ES, FR, GB, GR, IE, IT, LT, LU, LV, PT, SI, TR<br>I3B/P(30): CY, CZ, DK, EE, FI, HU, IT, LT, NL, NO, RO, SE, SI, SK, HR, BG, IS, LU, MT, GR, LV<br>I3B/P(50): AT, CH, DE, SK<br>I3B/P(37): PL | | | | |
| Størrelse af gas-injektor bundbrænder | Ø 0.93 mm | Ø 0.98 mm | Ø 0.98 mm | Ø 0.93 mm | Ø 0.86 mm |
| Samlet ydelse: | 12 kW / 857 g/h | 12 kW / 872 g/h | | | |
| Strømforsyning (V / DC) | – | | | | |
| Serienummer | Fundet på indersiden af venstre dør | | | | |
| Kun til udendørs brug | | | | | |
| Læs brugervejledningen før anvendelse | | | | | |
| Advarsel: Dele af grillen kan blive meget varme. Hold børn fra grillen. Fremstillet i Kina. | | | | | |

Vi anbefaler at bruge en gasflaske på 11 kg.
Ved maksimal ydeevne kan levetiden forventes at være på ca. 12,6 timer.

Sørg for at der ikke trænger stærk vind ind igennem åbninger på bagsiden af grillen!

Produceret til:
garbou GmbH
Dornaper Strasse 18
42327 Wuppertal
Germany

| Nr. | Nimetus | Kogus | Nr. | Nimetus | Kogus |
|---|---|---|---|---|---|
| 1 | Vasak külgpaneel | 1 | 18 | Vasak kaanepõõsas | 1 |
| 2 | Parem külgpaneel | 1 | 19 | Parem kaane hinge | 1 |
| 3 | Alumine paneel | 1 | 20 | Kaas | 1 |
| 4 | Rattarattad | 4 | 21 | Kaane käepide | 1 |
| 5 | Käru tagumine seinaosa | 1 | 22 | Grillplaat | 1 |
| 6 | Gaasipudeli hoidja A | 1 | 23 | Käepide vasakule külgriiulile | 1 |
| 7 | Gaasipudeli hoidja B | 1 | 24 | Vasakpoolne riiul | 1 |
| 8 | Esiraam | 1 | 25 | Parempoolne riiul | 1 |
| 9 | Pudelite avaja | 1 | 26 | Külgriiuli kronstein A | 2 |
| 10 | Põrandatugi | 1 | 27 | Külgriiuli kronstein B | 2 |
| 11 | 39 Horisontaalne riiul 1 | 1 | 28 | Prügi kottide hoidja | 1 |
| 12 | Vasakpoolne uks | 1 | 29 | Rasvakogumiskauss | 1 |
| 13 | Vasar riidepuu vasakule uksele | 1 | 30 | Juhtnupp | 3 |
| 14 | Parem uks | 1 | 31 | Süütaja | 1 |
| 15 | Hoiukasti | 1 | 32 | Põhipõleti 50 mbar | 3 |
| 16 | Paberirullihoidja | 1 | 33 | Tuhikhääldi (reduktori) 5 kg gaasipaagi jaoks | 4 |
| 17 | Tulekast | 1 | 32a | Põhipõleti 30 mbar | 3 |

Veenduge, et olete grilli õigesti paigaldanud.
Järgige selleks paigaldusjuhendi kõiki samme.

**Tähelepanu:**
Meile on väga oluline, et grilli paigaldamine oleks võimalikult lihtne.
Kuigi metallosadelt on pärast tootmist kraadid eemaldatud, võivad teravad nurgad ikkagi vigastusi tekitada.
Seetõttu soovitame kanda grilli paigaldamisel kaitsekindaid.

## Tehnilised andmed

| garbou GmbH, Dornaper Strasse 18, 42327 Wuppertal, Germany | | | | | CE 2531 EE |
|---|---|---|---|---|---|
| Tootenimetus | gaasigrill | | | | |
| Mudeli number | Griddle Pro 3000 (GD19L13S5P5M5T6J11) | | | | |
| Gaasikategooria | I3+(28-30/37) | | I3B/P(30) ■ | I3B/P(37) | I3B/P(50) |
| Gaasitüüp / gaasirõhk | propaan (G31) | butaan (G30) | butaan / propaan | | |
| | 37 mbar | 28-30 mbar | 30 mbar | 37 mbar | 50 mbar |
| Sihtriik | I3+(28-30/37): BE, CH, CY, CZ, ES, FR, GB, GR, IE, IT, LT, LU, LV, PT, SI, TR<br>I3B/P(30): CY, CZ, DK, EE, FI, HU, IT, LT, NL, NO, RO, SE, SI, SK, HR, BG, IS, LU, MT, GR, LV<br>I3B/P(50): AT, CH, DE, SK<br>I3B/P(37): PL | | | | |
| Pihusti suurus (põhipõleti) | Ø 0.93 mm | Ø 0.98 mm | Ø 0.98 mm | Ø 0.93 mm | Ø 0.86 mm |
| Koguvõimsus | 12 kW / 857 g/h | 12 kW / 872 g/h | | | |
| Elektrivarustus (V/DC) | – | | | | |
| Seerianumber | Leidub vasaku ukse sisekujul | | | | |
| Ainult vabas õhus kasutamiseks | | | | | |
| Lugege enne kasutamist kasutusjuhendit | | | | | |
| Hoiatus: mõned grilli osad võivad minna väga kuumaks. Hoidke lapsed grillist eemal. Toodetud Hiinas. | | | | | |

Soovitame kasutada 11 kg gaasiballooni.
Maksimaalse võimsuse puhul peab arvestama 12,6-tunnise tegevusajaga.

Grilli tagaküljel olevatesse avadesse ei tohi puhuda tugev tuul!

Toodetud:
garbou GmbH
Dornaper Strasse 18
42327 Wuppertal
Germany

| Nº | Designación | Cantidad | Nº | Designación | Cantidad |
|---|---|---|---|---|---|
| 1 | Panel lat. izq. | 1 | 18 | Bisagra de tapa izquierda | 1 |
| 2 | Panel lat. derecho | 1 | 19 | Bisagra de tapa derecha | 1 |
| 3 | Panel inferior | 1 | 20 | Tapa | 1 |
| 4 | Rueda | 4 | 21 | Mango tapa | 1 |
| 5 | Pared trasera del carro | 1 | 22 | Plancha | 1 |
| 6 | Soporte para botella de gas A | 1 | 23 | Asa para bandeja lateral izquierda | 1 |
| 7 | Soporte para botella de gas B | 1 | 24 | Estante lateral izquierdo | 1 |
| 8 | Marco fron. | 1 | 25 | Estante lateral derecho | 1 |
| 9 | Abridor de botellas | 1 | 26 | Soporte estante lateral A | 2 |
| 10 | Soporte de suelo | 1 | 27 | Soporte estante lateral B | 2 |
| 11 | Inserto estante horiz. | 1 | 28 | Soporte para bolsa de basura | 1 |
| 12 | Puerta izquierda | 1 | 29 | Bandeja para grasa | 1 |
| 13 | Barra de ganchos para puerta izquierda | 1 | 30 | Mando de control | 3 |
| 14 | Puerta derecha | 1 | 31 | Encendedor | 1 |
| 15 | Compartimento de almacenamiento | 1 | 32 | Quemador principal 50 mbar | 3 |
| 16 | Soporte para papel | 1 | 33 | Piezas reductoras para cilindro de gas de 5 kg | 4 |
| 17 | Caja de fuego | 1 | 32a | Quemador principal 30 mbar | 3 |

Asegúrese de haber montado su barbacoa correctamente.
Siga para ello los pasos individuales de las instrucciones de montaje detalladas.

**Atención:** Le atribuimos un valor elevado a un posible proceso de montaje sencillo.
Las piezas de metal fueron rebarbadas tras la producción, no obstante, los bordes filosos pueden ocasionar lesiones.
Por ello recomendamos al manipular las piezas durante el montaje llevar guantes de protección.

## Datos técnicos

| garbou GmbH, Dornaper Strasse 18, 42327 Wuppertal, Germany | | | | | CE 2531 ES |
|---|---|---|---|---|---|
| Denominación de producto | Barbacoa de gas | | | | |
| Número de modelo | Griddle Pro 3000 (GD19L13S5P5M5T6J11) | | | | |
| Categoría de gas | I3+(28-30/37) | | I3B/P(30) ■ | I3B/P(37) | I3B/P(50) |
| Tipo de gas / Presión de gas | Propano (G31) | Butano (G30) | Butano/Propano | | |
| | 37 mbar | 28-30 mbar | 30 mbar | 37 mbar | 50 mbar |
| País de destino | I3+(28-30/37): BE, CH, CY, CZ, ES, FR, GB, GR, IE, IT, LT, LU, LV, PT, SI, TR<br>I3B/P(30): CY, CZ, DK, EE, FI, HU, IT, LT, NL, NO, RO, SE, SI, SK, HR, BG, IS, LU, MT, GR, LV<br>I3B/P(50): AT, CH, DE, SK<br>I3B/P(37): PL | | | | |
| Tamaño de tobera de inyección quemador principal | Ø 0.93 mm | Ø 0.98 mm | Ø 0.98 mm | Ø 0.93 mm | Ø 0.86 mm |
| Potencia total: | 12 kW / 857 g/h | 12 kW / 872 g/h | | | |
| Suministro de corriente (V / CC) | – | | | | |
| Número de serie | Encontrarse en el interior de la puerta izquierda | | | | |
| Emplear solo al aire libre | | | | | |
| Antes del uso lea las instrucciones de servicio | | | | | |
| Advertencia: Partes de la barbacoa pueden ponerse muy calientes. Mantenga los niños alejados del aparato. Fabricado en China. | | | | | |

Recomendamos el empleo de una botella de gas de 11 kg.
A máxima potencia se puede esperar una duración de servicio de unas 12,6 horas.

¡No puede penetrar viento intenso a través de las aberturas del lado posterior del aparato de barbacoa!

Producido para:
garbou GmbH
Dornaper Strasse 18
42327 Wuppertal
Germany

| Nro. | Nimitys | Määrä | Nro. | Nimitys | Määrä |
|---|---|---|---|---|---|
| 1 | Sivupaneeli, vasen | 1 | 18 | Vasen kantokannen sarana | 1 |
| 2 | Sivupaneeli, oikea | 1 | 19 | Oikea kanttinivel | 1 |
| 3 | Pohjalevy | 1 | 20 | Kansi | 1 |
| 4 | Rattaat | 4 | 21 | Kannen kahva | 1 |
| 5 | Vaunun takaseinä | 1 | 22 | Grillilevy | 1 |
| 6 | Kaasupullon pidike A | 1 | 23 | Kahva vasemman sivupöydän varten | 1 |
| 7 | Kaasupullon pidike B | 1 | 24 | Vasemmanpuoleinen hylly | 1 |
| 8 | Kehys edessä | 1 | 25 | Oikeanpuoleinen hylly | 1 |
| 9 | Pullonavaaja | 1 | 26 | Sivuhyllyn pidike A | 2 |
| 10 | Lattian tuki | 1 | 27 | Sivuhyllyn pidike B | 2 |
| 11 | Hyllyn lisäosa, vaakasuora | 1 | 28 | Roskasäkkiteline | 1 |
| 12 | Vasen ovi | 1 | 29 | Rasvankeruuastia | 1 |
| 13 | Vasemman oven koukkuripust | 1 | 30 | Ohjausnuppi | 3 |
| 14 | Oikea ovi | 1 | 31 | Sytytin | 1 |
| 15 | Säilytyslokero | 1 | 32 | Pääpoltin 50 mbar | 3 |
| 16 | Paperirullan pidike | 1 | 33 | 5 kg:n kaasun reduktoriosat | 4 |
| 17 | Tulipesä | 1 | 32a | Pääpoltin 30 mbar | 3 |

Varmista, että grilli on asennettu oikein.
Noudata sen vuoksi yksittäisiä asennusohjeiden vaiheita.

**Huomio:** Mahdollisimman yksinkertainen asennusprosessi on meille tärkeää.
Metalliosista on valmistuksen jälkeen poistettu purse, mutta terävät reunat voivat silti aiheuttaa loukkaantumisia.
Suosittelemme sen takia, että näiden osien käsittelyssä asennuksen aikana pidetään suojakäsineet.

## Tekniset tiedot

| garbou GmbH, Dornaper Strasse 18, 42327 Wuppertal, Germany | | | | | CE 2531 FI |
|---|---|---|---|---|---|
| Tuotenimitys | kaasugrilli | | | | |
| Mallinumero | Griddle Pro 3000 (GD19L13S5P5M5T6J11) | | | | |
| Kaasuluokka | I3+(28-30/37) | | I3B/P(30) ■ | I3B/P(37) | I3B/P(50) |
| Kaasun tyyppi / kaasun paine | propaani (G31) | butaani (G30) | butaani /propaani | | |
| | 37 mbar | 28-30 mbar | 30 mbar | 37 mbar | 50 mbar |
| Määrämaa | I3+(28-30/37): BE, CH, CY, CZ, ES, FR, GB, GR, IE, IT, LT, LU, LV, PT, SI, TR<br>I3B/P(30): CY, CZ, DK, EE, FI, HU, IT, LT, NL, NO, RO, SE, SI, SK, HR, BG, IS, LU, MT, GR, LV<br>I3B/P(50): AT, CH, DE, SK<br>I3B/P(37): PL | | | | |
| Pääpolttimen ruiskutussuuttimen koko | Ø 0.93 mm | Ø 0.98 mm | Ø 0.98 mm | Ø 0.93 mm | Ø 0.86 mm |
| Maksimiteho: | 12 kW / 857 g/h | 12 kW / 872 g/h | | | |
| Jännitesyöttö (V / DC) | – | | | | |
| Sarjanumero | Löydettävissä vasemman oven sisäpuolella | | | | |
| Saa käyttää vain ulkotiloissa | | | | | |
| Lue käyttöohjeet ennen käyttöä | | | | | |
| Varoitus: Grillin osat voivat kuumentua voimakkaasti. Pidä lapset pois laitteen läheisyydestä. Valmistettu Kiinassa. | | | | | |

Suosittelemme käyttämään 11 kg:n kaasupulloa.
Maksimiteholla odotettavissa on n. 12,6 tunnin käyttöaika.

Tuuli ei saa puhaltaa voimakkaasti grilliin sen takaosassa olevien aukkojen kautta!

Tuotettu:
garbou GmbH
Dornaper Strasse 18
42327 Wuppertal
Germany

| N° | Désignation | Quantité | N° | Désignation | Quantité |
|---|---|---|---|---|---|
| 1 | Panneau lat. ga | 1 | 18 | Charnière de couvercle gauche | 1 |
| 2 | Panneau lat. dr | 1 | 19 | Charnière de couvercle droite | 1 |
| 3 | Panneau inférieur | 1 | 20 | Couvercle | 1 |
| 4 | Roulette | 4 | 21 | Poignée couvercle | 1 |
| 5 | Panneau arrière du chariot | 1 | 22 | Plancha | 1 |
| 6 | Support de la bouteille de gaz A | 1 | 23 | Poignée pour le tiroir latéral gauche | 1 |
| 7 | Support de la bouteille de gaz B | 1 | 24 | Plateau latéral gauche | 1 |
| 8 | Cadre avant | 1 | 25 | Tablette latérale droite | 1 |
| 9 | Ouvre-bouteille | 1 | 26 | Tablette latérale Support A | 2 |
| 10 | Soutien au sol | 1 | 27 | Tablette latérale Support B | 2 |
| 11 | Él. étagère horiz. | 1 | 28 | Porte-sac poubelle | 1 |
| 12 | Porte gauche | 1 | 29 | Coque récup. graisses | 1 |
| 13 | Barre à crochets pour porte gauche | 1 | 30 | Bouton commande | 3 |
| 14 | Porte droite | 1 | 31 | Disp. Allum. | 1 |
| 15 | Compartiment de rangement | 1 | 32 | Brûleur principal 50 mbar | 3 |
| 16 | Support pour rouleau | 1 | 33 | Éléments de réduction pour bonbonne de gaz 5 kg | 4 |
| 17 | Foyer | 1 | 32a | Brûleur principal 30 mbar | 3 |

Veillez à ce que votre barbecue ait été monté correctement.
Observez pour cela les différentes étapes de la notice de montage détaillée.

**Attention :** Nous attachons beaucoup d'importance à ce que le montage puisse se faire de manière si possible simple.
Les composants en métal ont été ébavurés après la production ; des arêtes vives peuvent cependant provoquer des blessures.
C'est pourquoi nous conseillons de porter des gants pour manipuler les composants pendant le montage.

## Caractéristiques techniques

| garbou GmbH, Dornaper Strasse 18, 42327 Wuppertal, Germany | | | | | CE 2531 LU |
|---|---|---|---|---|---|
| Désignation du produit | Barbecue à gaz | | | | |
| Numéro du modèle | Griddle Pro 3000 (GD19L13S5P5M5T6J11) | | | | |
| Catégorie de gaz | I3+(28-30/37) | | I3B/P(30) ■ | I3B/P(37) | I3B/P(50) |
| Type de gaz / Pression de gaz | Propane (G31) | Butane (G30) | Butane/Propane | | |
| | 37 mbar | 28-30 mbar | 30 mbar | 37 mbar | 50 mbar |
| Pays de destination | I3+(28-30/37): BE, CH, CY, CZ, ES, FR, GB, GR, IE, IT, LT, LU, LV, PT, SI, TR<br>I3B/P(30): CY, CZ, DK, EE, FI, HU, IT, LT, NL, NO, RO, SE, SI, SK, HR, BG, IS, LU, MT, GR, LV<br>I3B/P(50): AT, CH, DE, SK<br>I3B/P(37): PL | | | | |
| Taille de la buse d'injection du brûleur principal | Ø 0.93 mm | Ø 0.98 mm | Ø 0.98 mm | Ø 0.93 mm | Ø 0.86 mm |
| Puissance totale : | 12 kW / 857 g/h | 12 kW / 872 g/h | | | |
| Alimentation en courant (V / DC) | – | | | | |
| Numéro de série | À trouver sur l'intérieur de la porte gauche | | | | |
| À utiliser uniquement en extérieur | | | | | |
| Veuillez lire le mode d'emploi avant l'utilisation | | | | | |
| Avertissement : Des composants du barbecue peuvent devenir très chauds. Tenez les enfants à l'écart de l'appareil. Fabriqué en Chine. | | | | | |

Nous conseillons d'utiliser une bouteille de gaz de 11 kg.
À la puissance maximale, une durée de fonctionnement d'environ 12,6 heures peut être attendue.

Un vent fort ne doit pas pouvoir s'infiltrer par les ouvertures pratiquées à l'arrière du barbecue !

Produit pour :
garbou GmbH
Dornaper Strasse 18
42327 Wuppertal
Germany

| Cikkszám | Megnevezés | Mennyiség | Cikkszám | Megnevezés | Mennyiség |
|---|---|---|---|---|---|
| 1 | Oldalpanel baloldalt | 1 | 18 | Bal oldali fedélcsukló | 1 |
| 2 | Oldalpanel jobboldalt | 1 | 19 | Jobb fedélcsukló | 1 |
| 3 | Alsó panel | 1 | 20 | Fedél | 1 |
| 4 | Görgő | 4 | 21 | Fedélfogantyú | 1 |
| 5 | A kocsi hátsó fala | 1 | 22 | Grilllemez | 1 |
| 6 | Gázpalack tartó A | 1 | 23 | Fogantyú a bal oldali oldalrekeszhez | 1 |
| 7 | Gázpalack tartó B | 1 | 24 | Bal oldali polc | 1 |
| 8 | Elülső keret | 1 | 25 | Jobb oldali polc | 1 |
| 9 | Palacknyitó | 1 | 26 | Oldalsó polctartó A | 2 |
| 10 | Padló-támasz | 1 | 27 | Oldalsó polc tartó B | 2 |
| 11 | Vízszintes polcbetét | 1 | 28 | Szemeteszsák tartó | 1 |
| 12 | Bal oldali ajtó | 1 | 29 | Zsírfelfogó tálca | 1 |
| 13 | Akasztóléc bal ajtóhoz | 1 | 30 | Vezérlőgomb | 3 |
| 14 | Jobb oldali ajtó | 1 | 31 | Gyújtó | 1 |
| 15 | tárolórekesz | 1 | 32 | Főégő 50 mbar | 3 |
| 16 | Papírrullatartó | 1 | 33 | 5 kg-os gázpalack redukáló alkatrészek | 4 |
| 17 | Tűzszekrény | 1 | 32a | Főégő 30 mbar | 3 |

Ügyeljen arra, hogy a grillt megfelelően szerelje össze.
Kövesse ehhez az összeszerelési útmutatás egyes lépéseit.

**Figyelem:** Nagy gondot fordítunk az összeszerelés lehető legegyszerűbb folyamatára.
A gyártás után az acélarabok sárjázva lettek, de éles sarkok sérülést okozhatnak.
Emiatt a készülék összeszerelése során kesztyű használata ajánlott.

## Műszaki adatok

| garbou GmbH, Dornaper Strasse 18, 42327 Wuppertal, Germany | | | | | CE 2531 HU |
|---|---|---|---|---|---|
| Termék megnevezése | Gázgrill | | | | |
| Modellszám | Griddle Pro 3000 (GD19L13S5P5M5T6J11) | | | | |
| Gázkategória | I3+(28-30/37) | | I3B/P(30) ■ | I3B/P(37) | I3B/P(50) |
| Gáztípus / Gáznyomás | Propán (G31) | Bután (G30) | Bután / Propán | | |
| | 37 mbar | 28-30 mbar | 30 mbar | 37 mbar | 50 mbar |
| Rendeltetési ország | I3+(28-30/37): BE, CH, CY, CZ, ES, FR, GB, GR, IE, IT, LT, LU, LV, PT, SI, TR<br>I3B/P(30): CY, CZ, DK, EE, FI, HU, IT, LT, NL, NO, RO, SE, SI, SK, HR, BG, IS, LU, MT, GR, LV<br>I3B/P(50): AT, CH, DE, SK<br>I3B/P(37): PL | | | | |
| A főégő befecskendező fúvókájának nagysága | Ø 0.93 mm | Ø 0.98 mm | Ø 0.98 mm | Ø 0.93 mm | Ø 0.86 mm |
| Összteljesítménye: | 12 kW / 857 g/h | 12 kW / 872 g/h | | | |
| Àramellátás (V / DC) | – | | | | |
| Sorozatszám | A bal oldali ajtó belsején található | | | | |
| Kizárólag a szabadban használható | | | | | |
| Használat előtt olvassa el a használati útmutatót | | | | | |
| Figyelem: A grill egyes részei felforrósodhatnak. Gyermekeket tartson a készüléktől távol. Kínában gyártott. | | | | | |

Ajánlott egy 11 kg-os gázpalack használata.
Maximális teljesítménnyel körülbelül 12,6 óra teljesítmény várható el.

A grill hátsó oldali nyílásain szél nem hatolhat be!

Gyártott:
garbou GmbH
Dornaper Strasse 18
42327 Wuppertal
Germany

| Nr. | Heiti | Magn | Nr. | Heiti | Magn |
|---|---|---|---|---|---|
| 1 | Hliðarborð vinstra megin | 1 | 18 | Vinstri lokkhnúður | 1 |
| 2 | Hliðarborð hægra megin | 1 | 19 | Hægri lokkhnúður | 1 |
| 3 | Neðsta spjaldið | 1 | 20 | Lok | 1 |
| 4 | Kastur | 4 | 21 | Handfang á loki | 1 |
| 5 | Afturveggur bílsins | 1 | 22 | Grillplata | 1 |
| 6 | Gasflöskuhaldari A | 1 | 23 | Handfang fyrir vinstri hliðarhillu | 1 |
| 7 | Gasflöskuhaldari B | 1 | 24 | Vinstri hliðarhilla | 1 |
| 8 | Framgrind | 1 | 25 | Hægri hliðarhilla | 1 |
| 9 | flöskuopnari | 1 | 26 | Hliðarhillufesting A | 2 |
| 10 | Grunnstoð fyrir húsbúnað | 1 | 27 | Hliðarhillufesting B | 2 |
| 11 | Lárétt hilluinnskot | 1 | 28 | Ruslapatöskur | 1 |
| 12 | Vinstri hurð | 1 | 29 | Fitudropabakki | 1 |
| 13 | Hengilista fyrir vinstri hurð | 1 | 30 | Stjórnhnappur | 3 |
| 14 | Hægri hurð | 1 | 31 | Hvellhettur | 1 |
| 15 | Skáp | 1 | 32 | Aðalbrennari 50 mbar | 3 |
| 16 | Pappírsrulluhaldari | 1 | 33 | Minnkunahlutur fyrir 5 kg gasflösku | 4 |
| 17 | Eldhólf | 1 | 32a | Aðalbrennari 30 mbar | 3 |

Gakktu úr skugga um að þú hafir rétt sett upp grillið þitt.
Fylgdu einstökum skrefum í smáatriðum.

**Athugið:** Við leggjum mikla áherslu á einfalt samkoma ferli.
Málmhlutarnir voru slípaðir eftir framleiðslu en geta valdið meiðslum með skörpum hliðum.
Af þessum sökum mælum við með því að nota hlífðarhanska við meðhöndlun hluta við samsetningu.

## Tæknilegar upplýsingar

| garbou GmbH, Dornaper Strasse 18, 42327 Wuppertal, Germany | | | | | CE 2531 IS |
|---|---|---|---|---|---|
| Vörulýsing | Gasgrill | | | | |
| Líkanarnúmer | Griddle Pro 3000 (GD19L13S5P5M5T6J11) | | | | |
| Gasflokkur | I3+(28-30/37) | | I3B/P(30) ■ | I3B/P(37) | I3B/P(50) |
| Gas / gasþrýstingur | própan (G31) | bútan (G30) | bútan/própan | | |
| | 37 mbar | 28-30 mbar | 30 mbar | 37 mbar | 50 mbar |
| Viðtökuland | I3+(28-30/37): BE, CH, CY, CZ, ES, FR, GB, GR, IE, IT, LT, LU, LV, PT, SI, TR<br>I3B/P(30): CY, CZ, DK, EE, FI, HU, IT, LT, NL, NO, RO, SE, SI, SK, HR, BG, IS, LU, MT, GR, LV<br>I3B/P(50): AT, CH, DE, SK<br>I3B/P(37): PL | | | | |
| Stærð innsprautunarstúts aðalbrennari | Ø 0.93 mm | Ø 0.98 mm | Ø 0.98 mm | Ø 0.93 mm | Ø 0.86 mm |
| Samtals máttur: | 12 kW / 857 g/h | 12 kW / 872 g/h | | | |
| Aflgjafi (V / DC) | – | | | | |
| Raðnúmer | Að finna innst í vinstra hurð | | | | |
| Notið aðeins úti | | | | | |
| Lesið notkunarleiðbeiningar fyrir notkun | | | | | |
| Viðvörun: Hlutar grillsins geta orðið mjög heitir. Haltu börnum í burtu frá einingunni. Búið til í Kína. | | | | | |

Við mælum með því að nota 11 kg gasflaska.
Hámarks vinnutími er u.þ.b. 12,6 klukkustundir.

Ekki leyfa sterkum vindum að komast í gegnum opið á bakhlið grillsins!

Framleitt fyrir:
garbou GmbH
Dornaper Strasse 18
42327 Wuppertal
Germany

| Nr. | Betegnelse | Mengde | Nr. | Betegnelse | Mengde |
|---|---|---|---|---|---|
| 1 | Sidepanel, venstre side | 1 | 18 | Venstre lokkhengsel | 1 |
| 2 | Sidepanel, høyre side | 1 | 19 | Høy lokkhengsel | 1 |
| 3 | Bunnpanel | 1 | 20 | Lokk | 1 |
| 4 | Hjul | 4 | 21 | Lokkhåndtak | 1 |
| 5 | Bakre vegg på vognen | 1 | 22 | Grillplate | 1 |
| 6 | Holder for gassflaske A | 1 | 23 | Håndtak for venstre sidehylle | 1 |
| 7 | Holder for gassflaske B | 1 | 24 | Hylle på venstre side | 1 |
| 8 | Ramme foran | 1 | 25 | Hylle på høyre side | 1 |
| 9 | Flaskeåpner | 1 | 26 | Sidehylleholder A | 2 |
| 10 | Gulvstøtte | 1 | 27 | Sidehylle Brakett B | 2 |
| 11 | Hylleinnsats horisontal | 1 | 28 | Søppelsekkholder | 1 |
| 12 | Venstre dør | 1 | 29 | Fettoppsamlingsskål | 1 |
| 13 | Bøylelist for venstre dør | 1 | 30 | Betjeningsknapp | 3 |
| 14 | Høyre dør | 1 | 31 | Tenner | 1 |
| 15 | oppbevaringsrom | 1 | 32 | Hovedbrenner 50 mbar | 3 |
| 16 | Papirullholder | 1 | 33 | Reduktionsdeler til 5 kg gassflaske | 4 |
| 17 | Firebox | 1 | 32a | Hovedbrenner 30 mbar | 3 |

Forviss deg om at du har montert grillen din på riktig måte.
Følg de enkelte trinnene i den detaljerte monteringsanvisningen.

**OBS!** Vi legger stor vekt på at monteringsprosessen skal være så enkel som mulig.
Grater ble fjernet fra metalldelene etter produksjonen, men skarpe kanter kan fortsatt forårsake skader.
Vi anbefaler derfor bruk av vernehansker ved håndtering av delene under monteringen.

## Tekniske data

| garbou GmbH, Dornaper Strasse 18, 42327 Wuppertal, Germany | | | | | CE 2531 NO |
|---|---|---|---|---|---|
| Produktbetegnelse | gassgrill | | | | |
| Modellnummer | Griddle Pro 3000 (GD19L13S5P5M5T6J11) | | | | |
| Gasskategori | I3+(28-30/37) | | I3B/P(30) ■ | I3B/P(37) | I3B/P(50) |
| Gasstype / gasstrykk | Propan (G31) | Butan (G30) | Butan/Propan | | |
| | 37 mbar | 28-30 mbar | 30 mbar | 37 mbar | 50 mbar |
| Bestemmelsesland | I3+(28-30/37): BE, CH, CY, CZ, ES, FR, GB, GR, IE, IT, LT, LU, LV, PT, SI, TR<br>I3B/P(30): CY, CZ, DK, EE, FI, HU, IT, LT, NL, NO, RO, SE, SI, SK, HR, BG, IS, LU, MT, GR, LV<br>I3B/P(50): AT, CH, DE, SK<br>I3B/P(37): PL | | | | |
| Størrelse på innsprøytningsdysen hovedbrenner | Ø 0.93 mm | Ø 0.98 mm | Ø 0.98 mm | Ø 0.93 mm | Ø 0.86 mm |
| Total effekt: | 12 kW / 857 g/h | 12 kW / 872 g/h | | | |
| Strømforsyning (V / DC) | – | | | | |
| Serienummer | Funnet på innsiden av venstre dør | | | | |
| Kun til utendørs bruk | | | | | |
| Les bruksanvisningen før bruk | | | | | |
| Advarsel: Deler av grillen kan bli svært varme. Barn må holdes på trygg avstand fra enheten. Produsert i Kina. | | | | | |

Vi anbefaler bruk av en 11 kg gassflaske.
Ved maksimal effekt kan det forventes en driftstid på ca. 12,6 timer.

Kraftig vind må ikke kunne blåse gjennom åpningene på baksiden av grillen!

Produsert for:
garbou GmbH
Dornaper Strasse 18
42327 Wuppertal
Germany

| Nr. | Beteckning | Många | Nr. | Beteckning | Många |
|---|---|---|---|---|---|
| 1 | Sidopanel vänster | 1 | 18 | Vänster lockgångjärn | 1 |
| 2 | Sidopanel höger | 1 | 19 | Höger lockgångjärn | 1 |
| 3 | Bottenpanel | 1 | 20 | Lock | 1 |
| 4 | Hjulen | 4 | 21 | Lockhandtag | 1 |
| 5 | Vagnens bakre vägg | 1 | 22 | Grillplatta | 1 |
| 6 | Hållare för gasflaska A | 1 | 23 | Handtag för vänster sidfack | 1 |
| 7 | Hållare för gasflaska B | 1 | 24 | Hylla på vänster sida | 1 |
| 8 | Ram fram | 1 | 25 | Hylla på höger sida | 1 |
| 9 | Flasköppnare | 1 | 26 | Hållare för sidohylla A | 2 |
| 10 | Golvstöd | 1 | 27 | Sidohylla Fäste B | 2 |
| 11 | Hyllinsats horisontal | 1 | 28 | Soppåseställare | 1 |
| 12 | Vänster dörr | 1 | 29 | Fettuppfångarskål | 1 |
| 13 | Kroklist för vänster dörr | 1 | 30 | Manöverknapp | 3 |
| 14 | Höger dörr | 1 | 31 | Tändare | 1 |
| 15 | förvaringsfack | 1 | 32 | Huvudbrännare 50 mbar | 3 |
| 16 | Papperrullehållare | 1 | 33 | Reducer-delar för 5 kg gasflaska | 4 |
| 17 | Eldstad | 1 | 32a | Huvudbrännare 30 mbar | 3 |

Se till att er grill är korrekt monterad.
Följ de enskilda stegen i den detaljerade montageanvisningen.

**Observera:** Vi har lagt stort värde på att montaget ska vara så enkelt som möjligt.
Metalldelarna är avgradade efter tillverkningen, men ändå kan skarpa kanter förorsaka skador.
Därför rekommenderar vi att ni bär handskar under monteringen av dessa delar.

## Tekniska data

| garbou GmbH, Dornaper Strasse 18, 42327 Wuppertal, Germany | | | | | CE 2531 SE |
|---|---|---|---|---|---|
| Produktbeteckning | Gasgrill | | | | |
| Modellnummer | Griddle Pro 3000 (GD19L13S5P5M5T6J11) | | | | |
| Gaskategori | I3+(28-30/37) | | I3B/P(30) ■ | I3B/P(37) | I3B/P(50) |
| Gas-typ / Gas-tryck: | Propan (G31) | Butan (G30) | Butan/Propan | | |
| | 37 mbar | 28-30 mbar | 30 mbar | 37 mbar | 50 mbar |
| Användningsland | I3+(28-30/37): BE, CH, CY, CZ, ES, FR, GB, GR, IE, IT, LT, LU, LV, PT, SI, TR<br>I3B/P(30): CY, CZ, DK, EE, FI, HU, IT, LT, NL, NO, RO, SE, SI, SK, HR, BG, IS, LU, MT, GR, LV<br>I3B/P(50): AT, CH, DE, SK<br>I3B/P(37): PL | | | | |
| Storlek på insprutningsmunstycket Huvudbrännare | Ø 0.93 mm | Ø 0.98 mm | Ø 0.98 mm | Ø 0.93 mm | Ø 0.86 mm |
| Totaleffekt | 12 kW / 857 g/h | 12 kW / 872 g/h | | | |
| Strömförsörjning (V / DC): | – | | | | |
| Serienummer | Att finna på insidan av vänster dörr | | | | |
| Användes bara utomhus | | | | | |
| Läs bruksanvisningen för användning | | | | | |
| Varning: Vissa delar på grillen kan bli mycket varma. Håll barnen borta från apparaten. Tillverkad i Kina. | | | | | |

Vi rekommenderar att ni använder en 11 kg gasflaska.
Vid maximal effekt är driftstiden ungefär 12,6 timmar.

**Det får inte komma stark vind genom öppningarna på baksidan av grillen!**

Producerad för:
garbou GmbH
Dornaper Strasse 18
42327 Wuppertal
Germany

| N. | Denominazione | Qtà | N. | Denominazione | Qtà |
|---|---|---|---|---|---|
| 1 | Pannello laterale sinistro | 1 | 18 | Cerniera del coperchio sinistra | 1 |
| 2 | Pannello laterale destro | 1 | 19 | Cerniera del coperchio destra | 1 |
| 3 | Pannello inferiore | 1 | 20 | Coperchio | 1 |
| 4 | Rotelle | 4 | 21 | Impugnatura coperchio | 1 |
| 5 | Parete posteriore del carrello | 1 | 22 | Piastra grill | 1 |
| 6 | Portabombola A | 1 | 23 | Maniglia per cassetto laterale sinistro | 1 |
| 7 | Portabombola B | 1 | 24 | Ripiano laterale sinistro | 1 |
| 8 | Telaio anteriore | 1 | 25 | Ripiano laterale destro | 1 |
| 9 | Apribottiglie | 1 | 26 | Supporto del ripiano laterale A | 2 |
| 10 | Supporto a pavimento | 1 | 27 | Mensola laterale Supporto B | 2 |
| 11 | Inserto ripiano orizzontale | 1 | 28 | Portaborsa per la spazzatura | 1 |
| 12 | Porta sinistra | 1 | 29 | Vaschetta di raccolta grasso | 1 |
| 13 | Barra portaappendi sinistra | 1 | 30 | Manopola | 3 |
| 14 | Porta destra | 1 | 31 | Accenditore (innesco) | 1 |
| 15 | vano portaoggetti | 1 | 32 | Bruciatore principale 50 mbar | 3 |
| 16 | Supporto per rotoli di carta | 1 | 33 | Elementi riduttori per Bombola di gas da 5 kg | 4 |
| 17 | Cassetta fuoco | 1 | 32a | Bruciatore principale 30 mbar | 3 |

Assicurarsi di aver montato correttamente il vostro barbecue.
A tal proposito, seguire i singoli passi delle dettagliate istruzioni di montaggio.

**Attenzione**: Attribuiamo grande importanza a un processo di montaggio più semplice possibile.
Le parti metalliche sono state sbavate/smussate dopo la produzione, ma spigoli vivi possono causare lesioni.
Perciò consigliamo di indossare guanti di protezione quando si maneggiano le parti durante il montaggio.

## Dati tecnici

| garbou GmbH, Dornaper Strasse 18, 42327 Wuppertal, Germany | | | | | CE 2531 IT |
|---|---|---|---|---|---|
| Descrizione del prodotto: | barbecue a gas | | | | |
| Numero modello | Griddle Pro 3000 (GD19L13S5P5M5T6J11) | | | | |
| Categoria del gas | I3+(28-30/37) | | I3B/P(30) ■ | I3B/P(37) | I3B/P(50) |
| Tipo di gas / Pressione del gas | propano (G31) | butano (G30) | butano/propano | | |
| | 37 mbar | 28-30 mbar | 30 mbar | 37 mbar | 50 mbar |
| Paese di destinazione | I3+(28-30/37): BE, CH, CY, CZ, ES, FR, GB, GR, IE, IT, LT, LU, LV, PT, SI, TR<br>I3B/P(30): CY, CZ, DK, EE, FI, HU, IT, LT, NL, NO, RO, SE, SI, SK, HR, BG, IS, LU, MT, GR, LV<br>I3B/P(50): AT, CH, DE, SK<br>I3B/P(37): PL | | | | |
| Grandezza dell'ugello iniettore Bruciatore principale | Ø 0.93 mm | Ø 0.98 mm | Ø 0.98 mm | Ø 0.93 mm | Ø 0.86 mm |
| Potenza complessiva | 12 kW / 857 g/h | 12 kW / 872 g/h | | | |
| Alimentazione di corrente (V / CC) | – | | | | |
| Numero di serie | Da trovare all'interno della porta sinistra | | | | |
| Utilizzare solo all'aperto. | | | | | |
| Leggere le istruzioni d'uso prima dell'utilizzo. | | | | | |
| Avvertimento: Alcune parti del barbecue possono diventare molto calde. Tenere lontani i bambini dall'apparecchio. Prodotto in Cina. | | | | | |

Consigliamo l'utilizzo di una bombola del gas da 11 kg.
Con una potenza massima ci si può aspettare una durata operativa di circa 12,6 ore.

**Attraverso le aperture non deve penetrare vento forte sul retro del barbecue!**

Prodotto per:
garbou GmbH
Dornaper Strasse 18
42327 Wuppertal
Germany

| Núm. | Descripció | Quant. | Núm. | Descripció | Quant. |
|---|---|---|---|---|---|
| 1 | Panell lateral esquerre | 1 | 18 | Frontissa de la tapa esquerra | 1 |
| 2 | Panell lateral dret | 1 | 19 | Frontissa de la tapa dreta | 1 |
| 3 | Panell inferior | 1 | 20 | Tapa | 1 |
| 4 | Rodador | 4 | 21 | Mànec de la tapa | 1 |
| 5 | Paret posterior del cotxe | 1 | 22 | Planxa | 1 |
| 6 | Portabotella de gas A | 1 | 23 | Maneta per a la safata lateral esquerra | 1 |
| 7 | Portabotella de gas B | 1 | 24 | Prestatge lateral esquerre | 1 |
| 8 | Marc frontal | 1 | 25 | Prestatge lateral dret | 1 |
| 9 | obridor d'ampolles | 1 | 26 | Suport de prestatge lateral A | 2 |
| 10 | Suport de fons | 1 | 27 | Suport de prestatge lateral B | 2 |
| 11 | Prestatgeria horitzontal | 1 | 28 | Suport per a bossa de fems | 1 |
| 12 | Porta esquerra | 1 | 29 | Safata de recollida de greixos | 1 |
| 13 | Barret de ganxos per a la porta esquerra | 1 | 30 | Botó de control | 3 |
| 14 | Porta dreta | 1 | 31 | Encenedor | 1 |
| 15 | vano portaobjectes | 1 | 32 | Cremador principal 50 mbar | 3 |
| 16 | Suport per rotlles de paper | 1 | 33 | Peces reductores per a bombona de gas de 5 kg | 4 |
| 17 | Dipòsit de flames | 1 | 32a | Cremador principal 30 mbar | 3 |

Comproveu que heu muntat correctament la barbacoa.
Per aconseguir-ho, seguiu tots els passos de les instruccions de muntatge detallades.

**Precaució**: Tractem que el muntatge sigui el més senzill possible.
Les peces met·tàliques es van desbarbar després de la producció, però les vores afilades poden causar lesions.
Per això, recomanem l'ús de guants de protecció durant el muntatge.

## Dades tècniques

| garbou GmbH, Dornaper Strasse 18, 42327 Wuppertal, Germany | | | | | CA CE 2531 |
|---|---|---|---|---|---|
| Nom del producte | Barbacoa de gas | | | | |
| Núm. de model | Griddle Pro 3000 (GD19L13S5P5M5T6J11) | | | | |
| Categoria del gas | I3+(28-30/37) | | I3B/P(30) ■ | I3B/P(37) | I3B/P(50) |
| Tipus de gas / pressió del gas | Propà (G31) | Butà (G30) | Butà / Propà | | |
| | 37 mbar | 28-30 mbar | 30 mbar | 37 mbar | 50 mbar |
| País de destí | I3+(28-30/37): BE, CH, CY, CZ, ES, FR, GB, GR, IE, IT, LT, LU, LV, PT, SI, TR<br>I3B/P(30): CY, CZ, DK, EE, FI, HU, IT, LT, NL, NO, RO, SE, SI, SK, HR, BG, IS, LU, MT, GR, LV<br>I3B/P(50): AT, CH, DE, SK<br>I3B/P(37): PL | | | | |
| Mida del broquet del cremador principal | Ø 0.93 mm | Ø 0.98 mm | Ø 0.98 mm | Ø 0.93 mm | Ø 0.86 mm |
| Rendiment global | 12 kW / 857 g/h | 12 kW / 872 g/h | | | |
| Suministr. elèctric (V / CC) | – | | | | |
| Núm. de sèrie | A trobar a l'interior de la porta esquerra | | | | |
| Utilitzar només a l'aire lliure | | | | | |
| Llegiu les instruccions abans de l'ús | | | | | |
| Advertència: Certes parts de l'aparell es poden escalfar molt. Mantingueu les criatures lluny de l'aparell. Fabricat a Xina | | | | | |

Recomanem l'ús d'una bombona d'11 kg.
A la màxima potència, es preveu un temps de funcionament d'unes 12,6 hores.

**No permeteu que entri vent fort pels orificis de la part posterior de l'aparell!**

Fabricat per:
garbou GmbH
Dornaper Strasse 18
42327 Wuppertal
Germany

# 1.

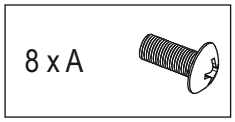


**DE** Die Schrauben zunächst leicht andrehen, sodass alle Komponenten verbunden sind - erst dann festziehen.
**EN** First, tighten the screws slightly so that all components are connected – only then tighten them firmly.

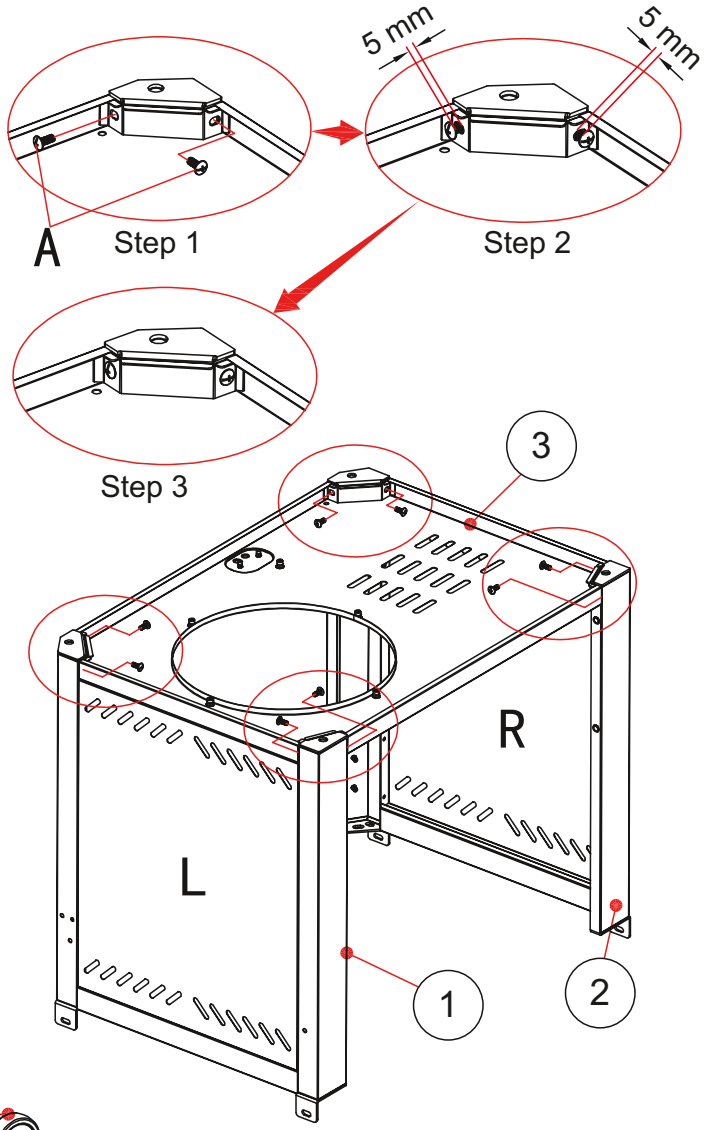


# 2.

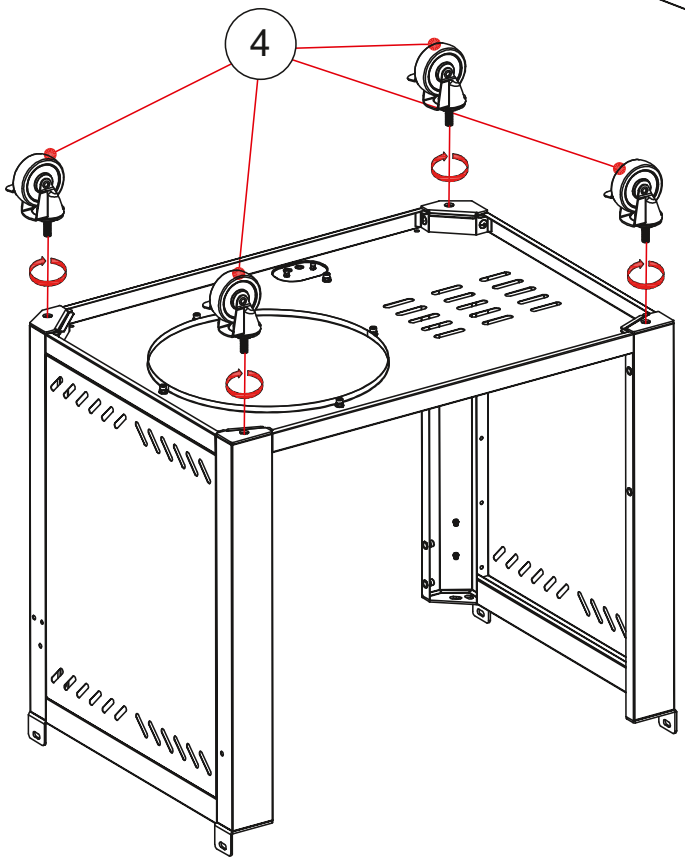

## 3.

6 x A

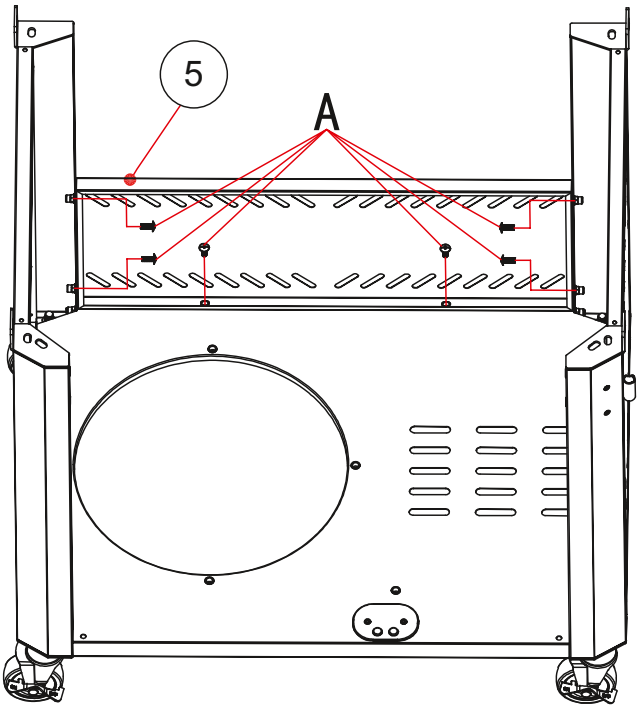


## 4 A.

4 x A

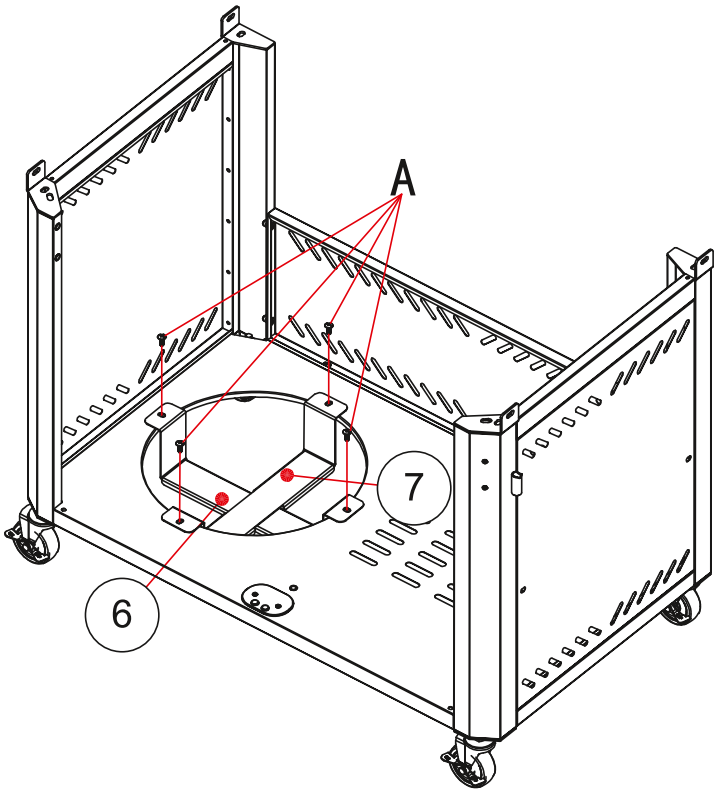


## 4 B.

16 x F

**DE** Reduzierstücke (33) nur bei Verwendung einer 5 kg Gasflasche
**EN** Reducer fittings (33) are only for 5 kg Gas Cylinder

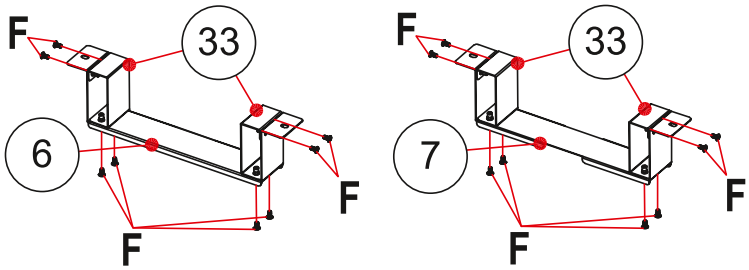

## 5.

| | |
|---|---|
| 1 x H | |
| 2 x B | |

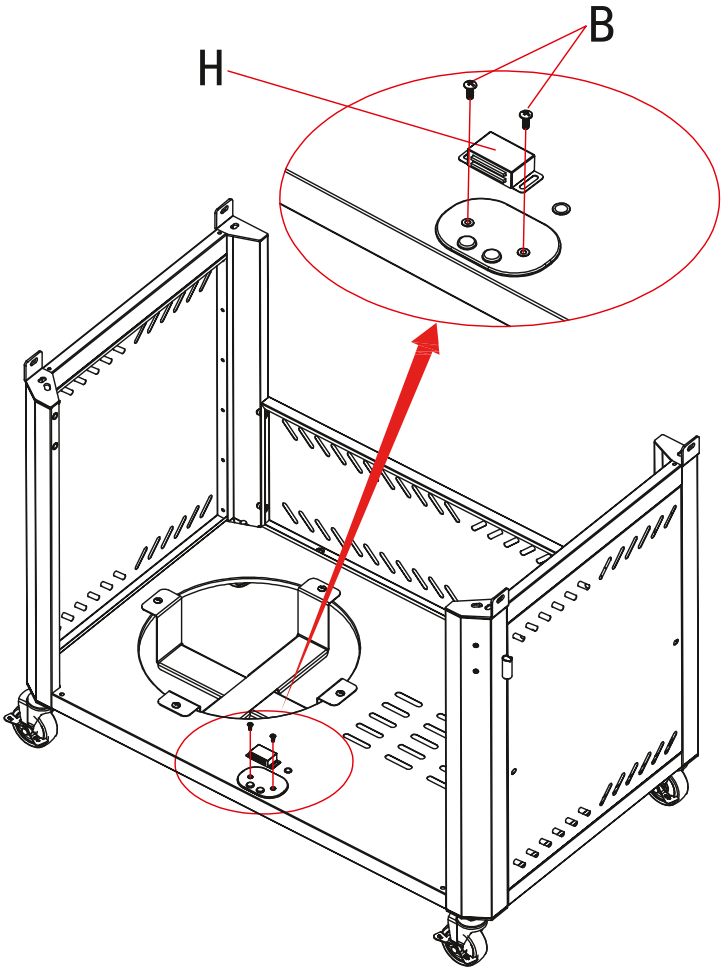


## 6.

| | |
|---|---|
| 4 x A | |

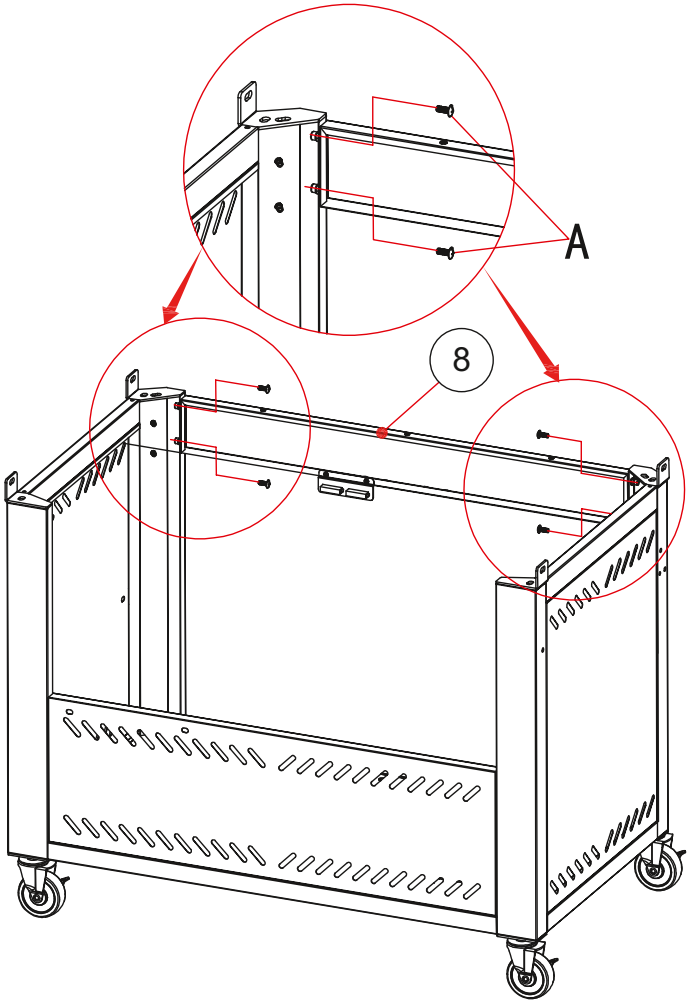

## 7.

2 x B

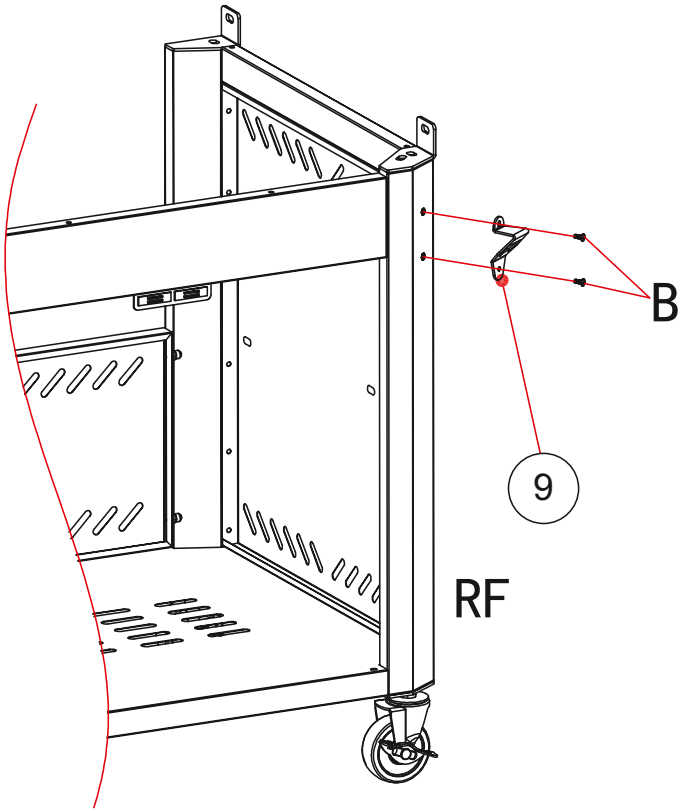


## 8.

1 x A

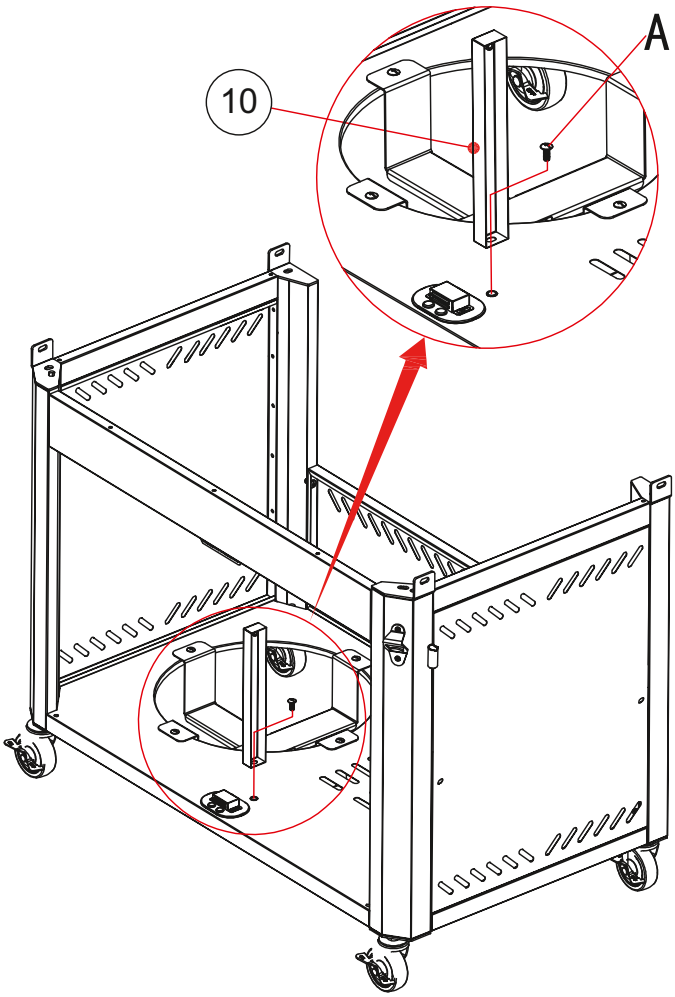

## 9.

5 x A

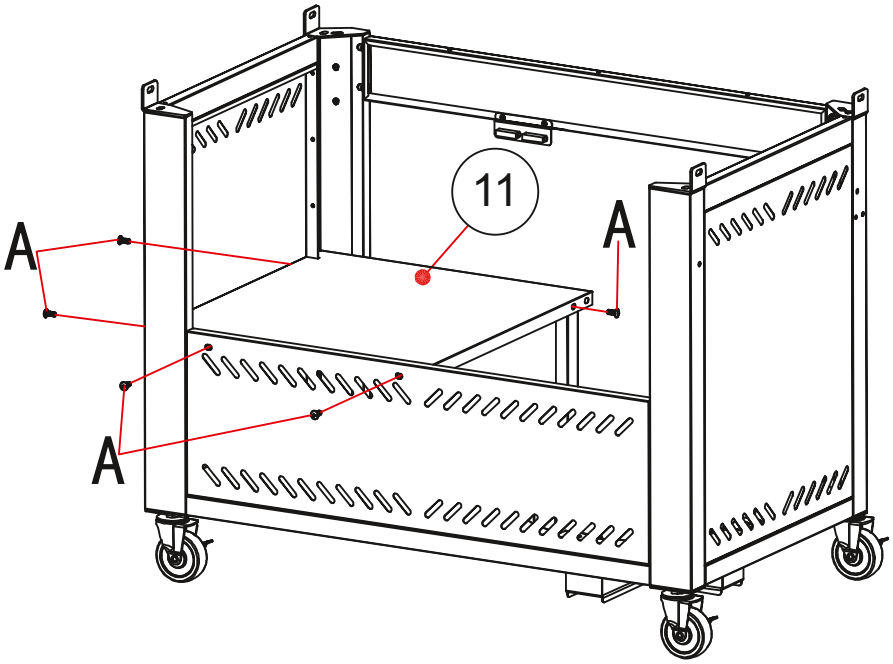


## 10.

3 x F

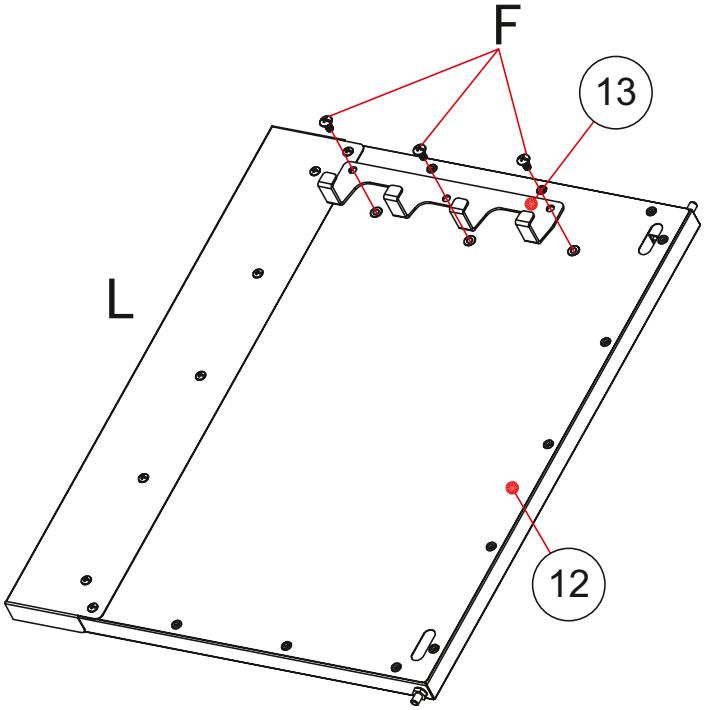

## 11.

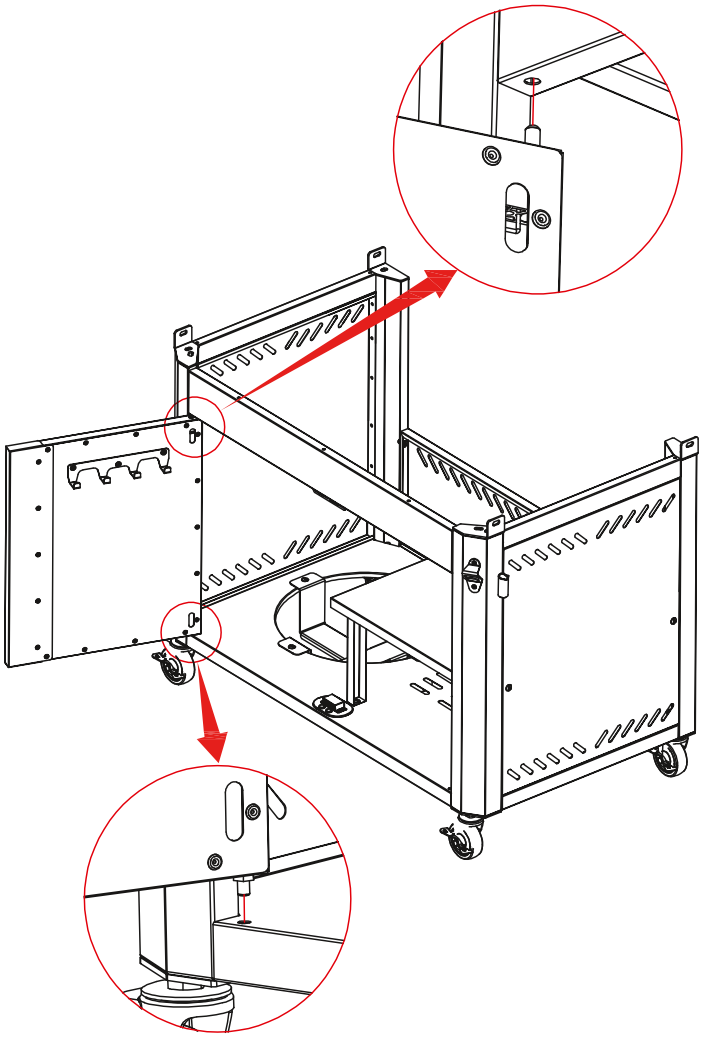

## 12.

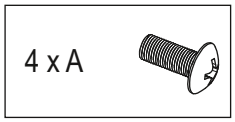


**DE** Die Schraubenköpfe 3 - 5 mm hervorstehen lassen und erst im 2. Schritt festziehen.
**EN** Leave the screw heads protrude by 3 - 5 mm and tighten them in the second step.

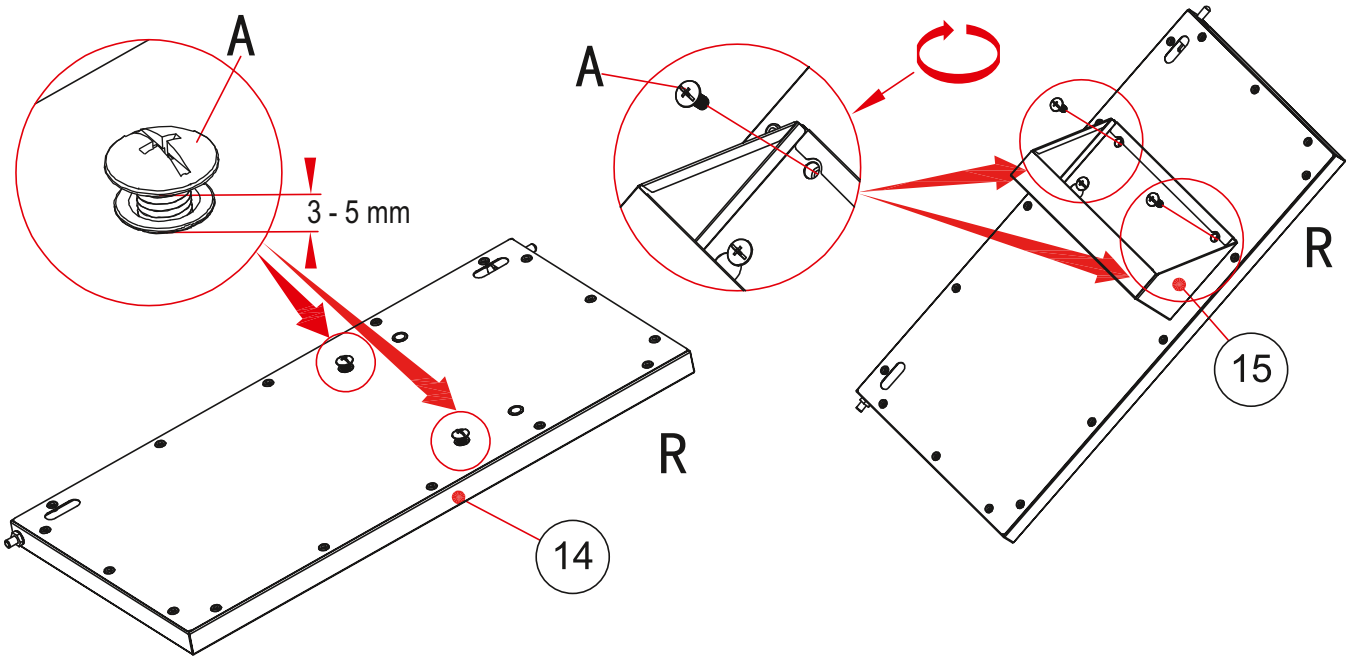

**13.**

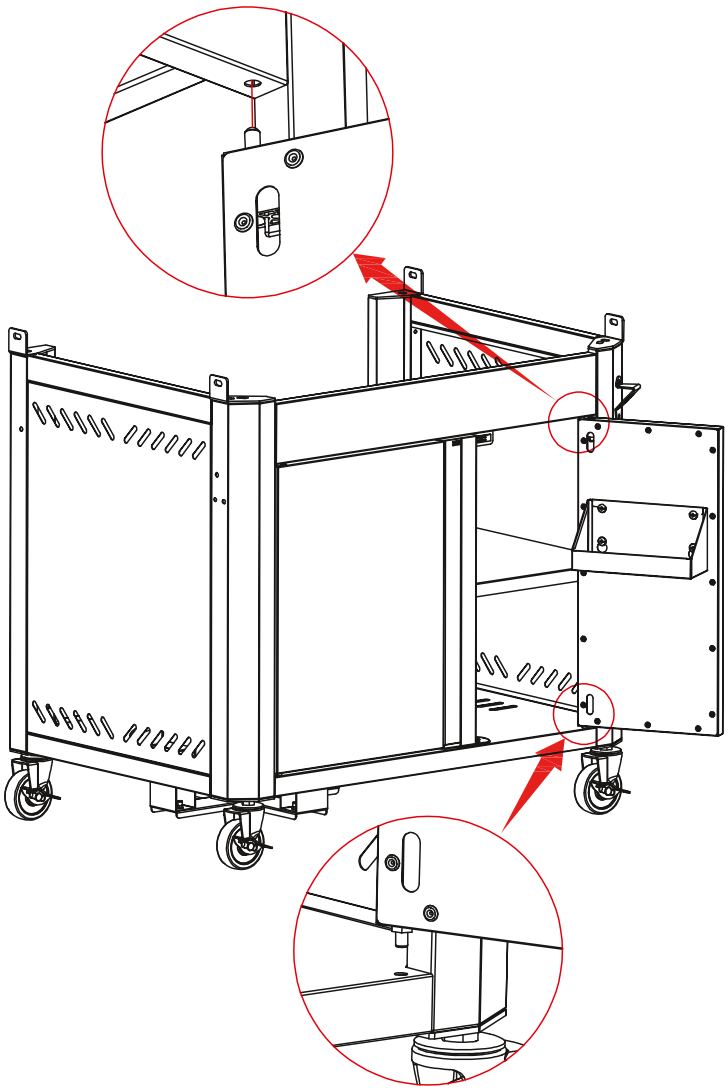

**14.**

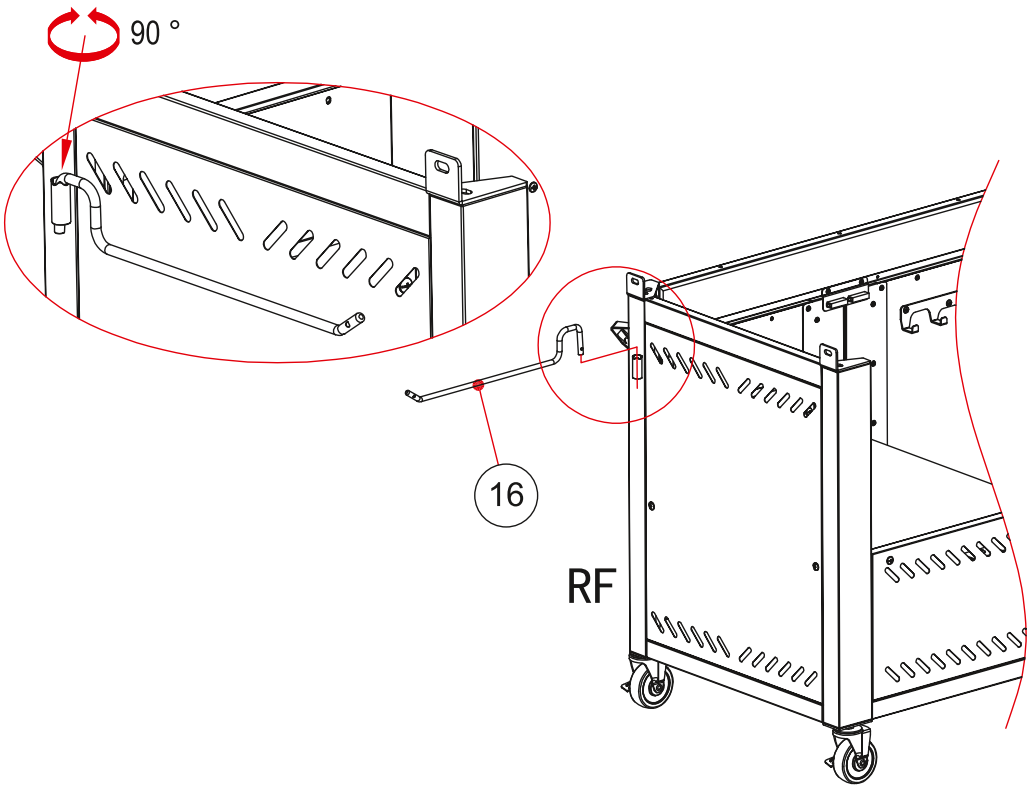

## 15.

| | |
|---|---|
| 4 x A | |
| 2 x B | |

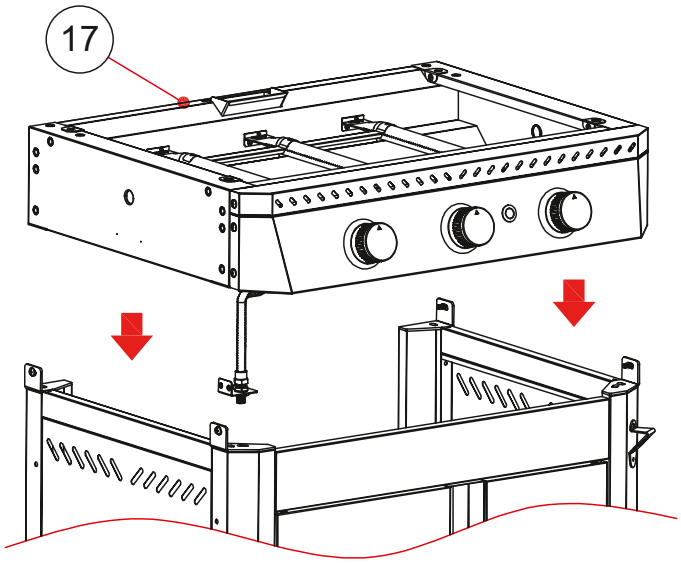


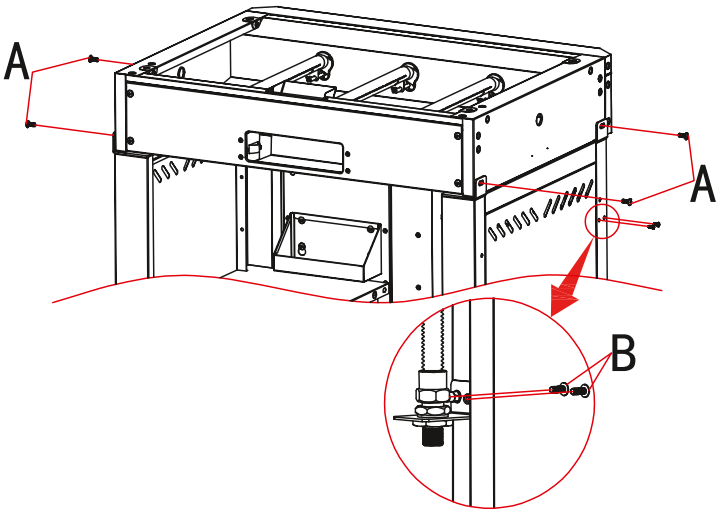


## 16.

| | |
|---|---|
| 4 x A | |

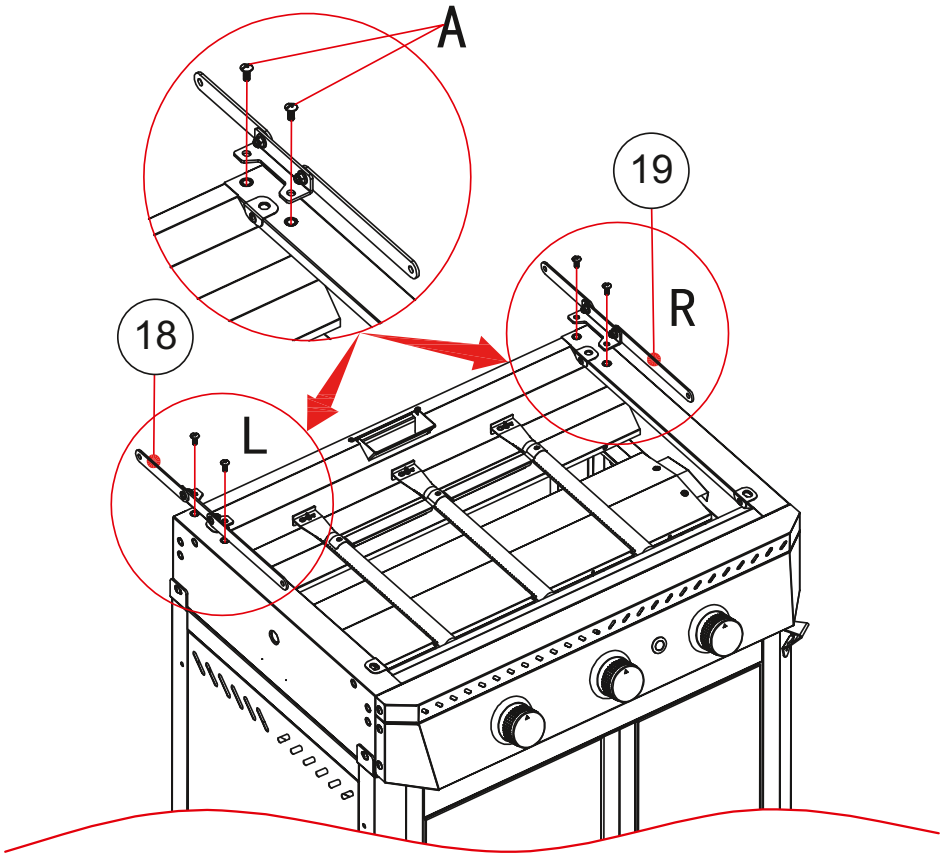

## 17.

| | |
|---|---|
| 4 x I | |
| 4 x A | |
| 4 x E | |

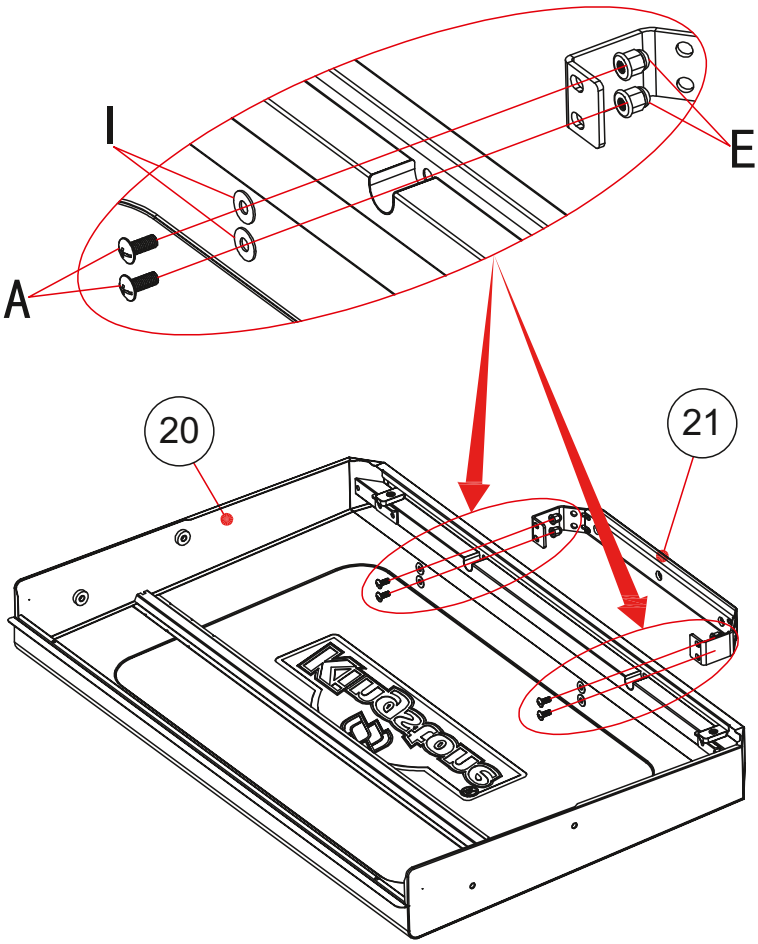


## 18.

| | |
|---|---|
| 4 x J | |
| 4 x K | |
| 1 x L | |

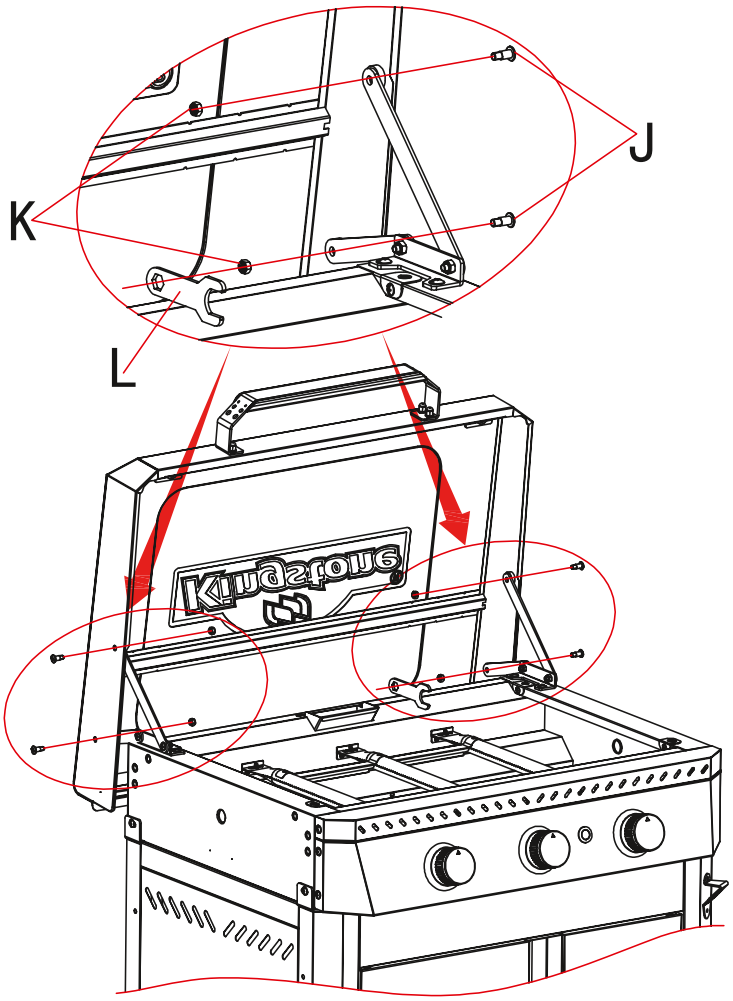

## 19.

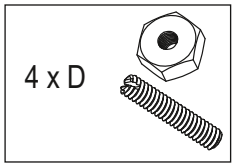


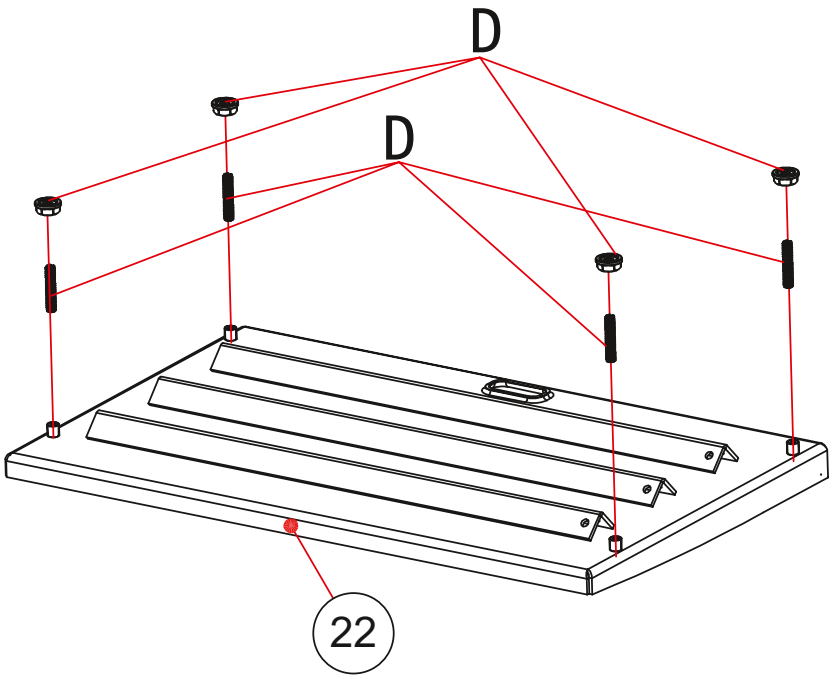


## 20.

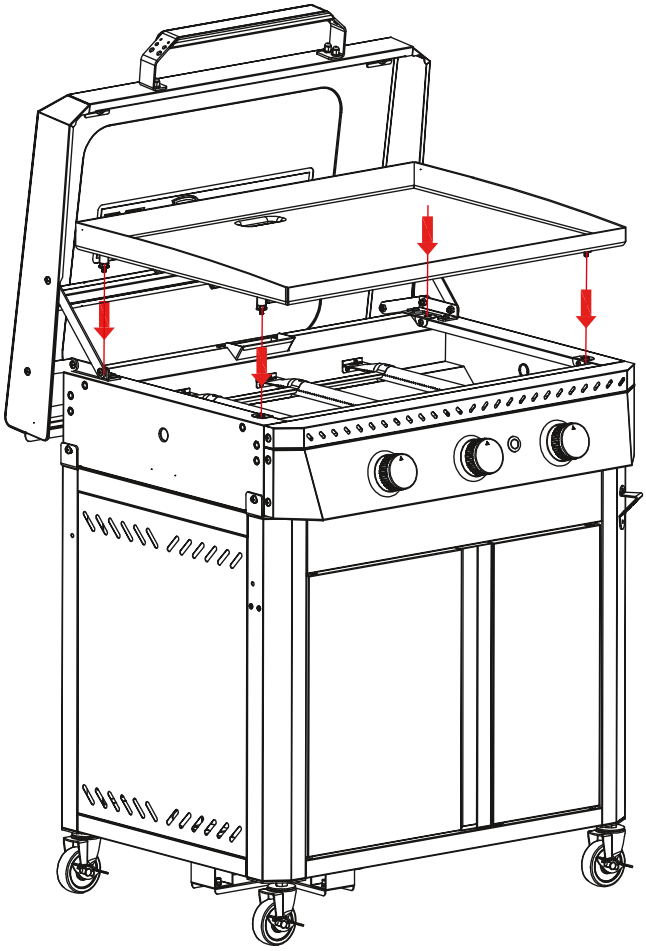

## 21.

| | |
|---|---|
| 4 x C | |

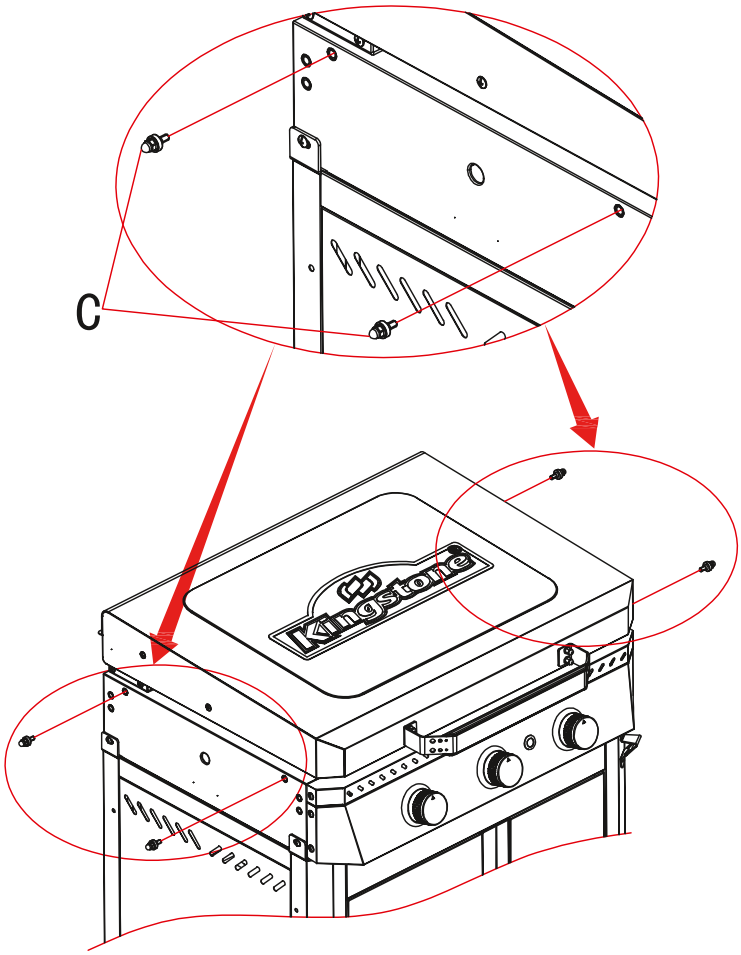


## 22.

| | |
|---|---|
| 3 x F | |
| 3 x G | |

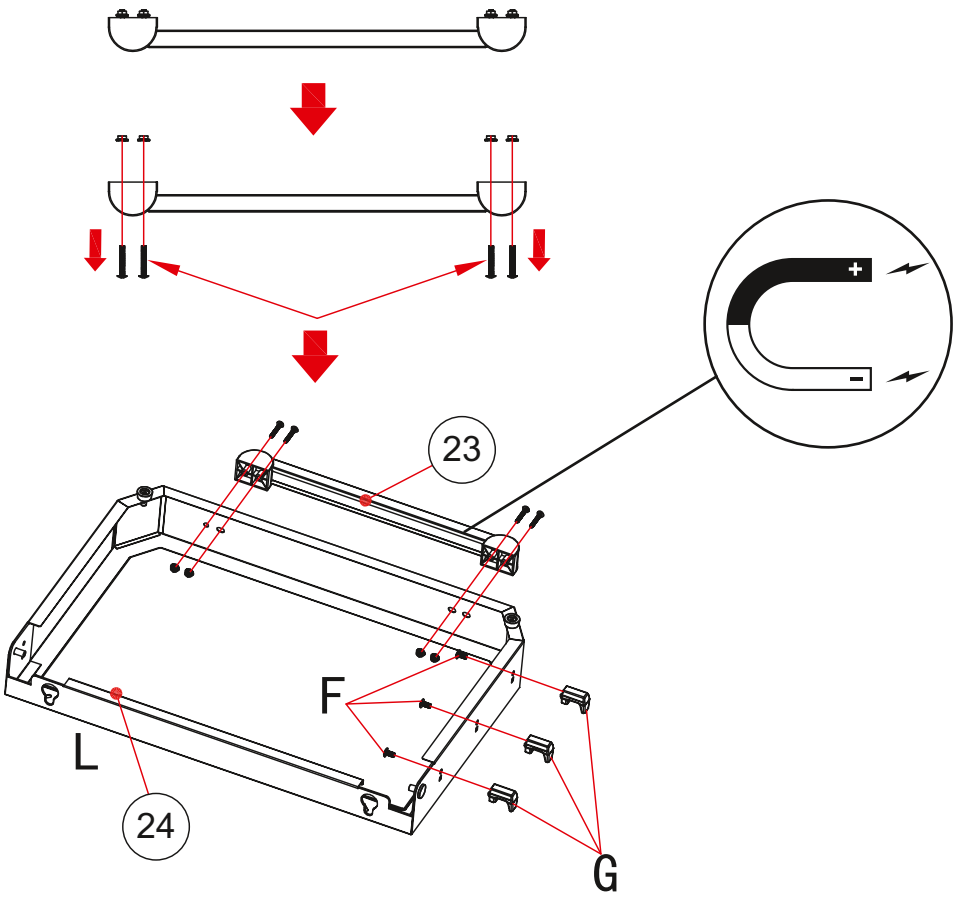

## 23.

| | |
|---|---|
| 3 x F | |
| 3 x G | |

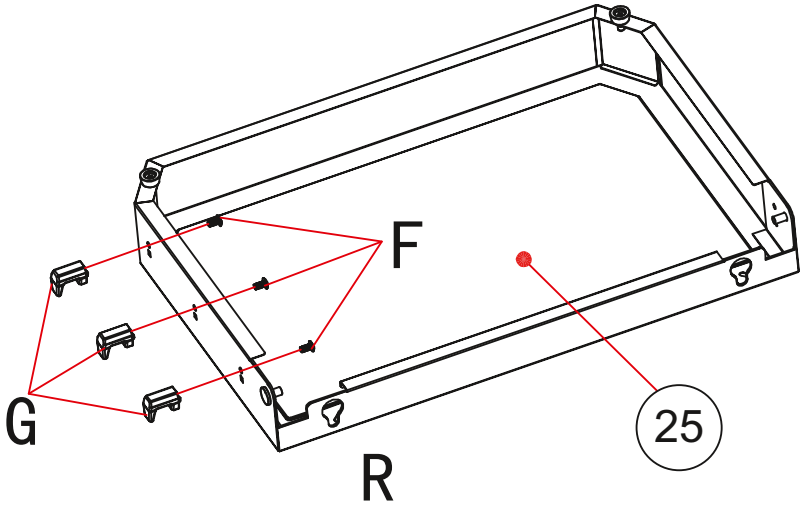


## 24.

| | |
|---|---|
| 4 x A | |

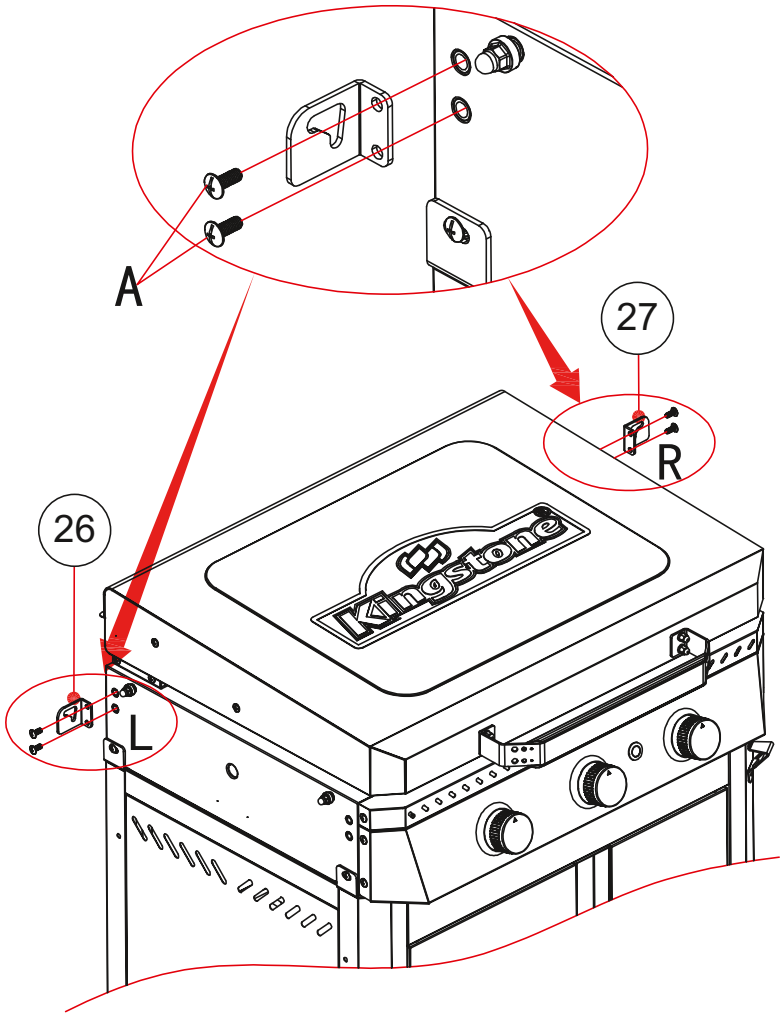

## 25.

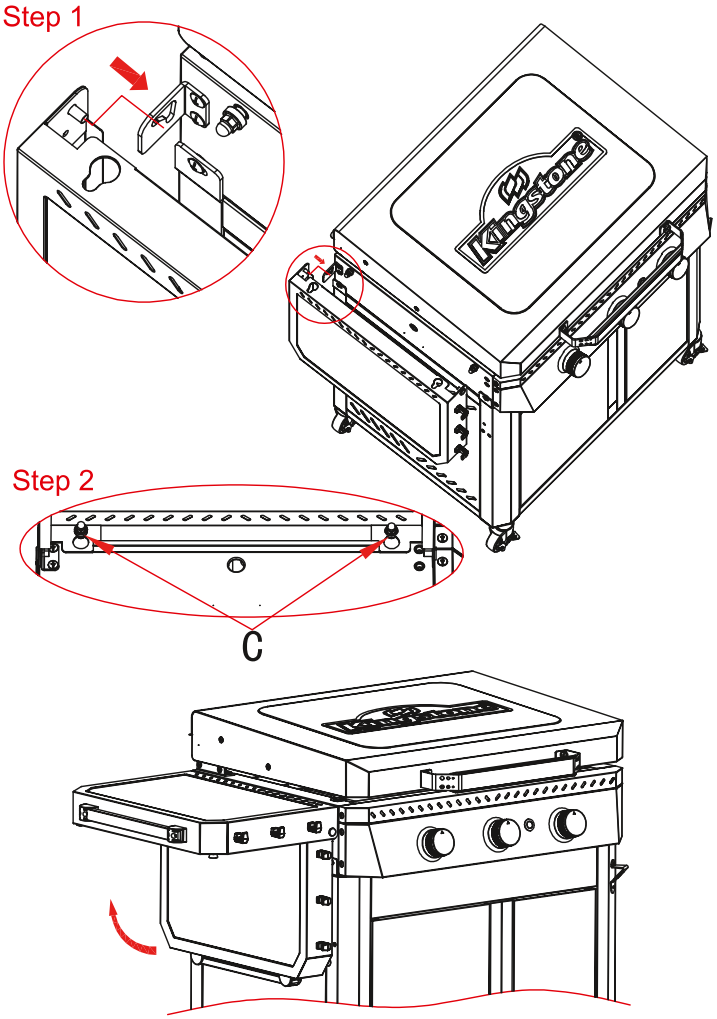


## 26.

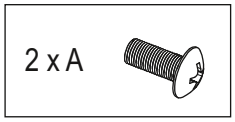


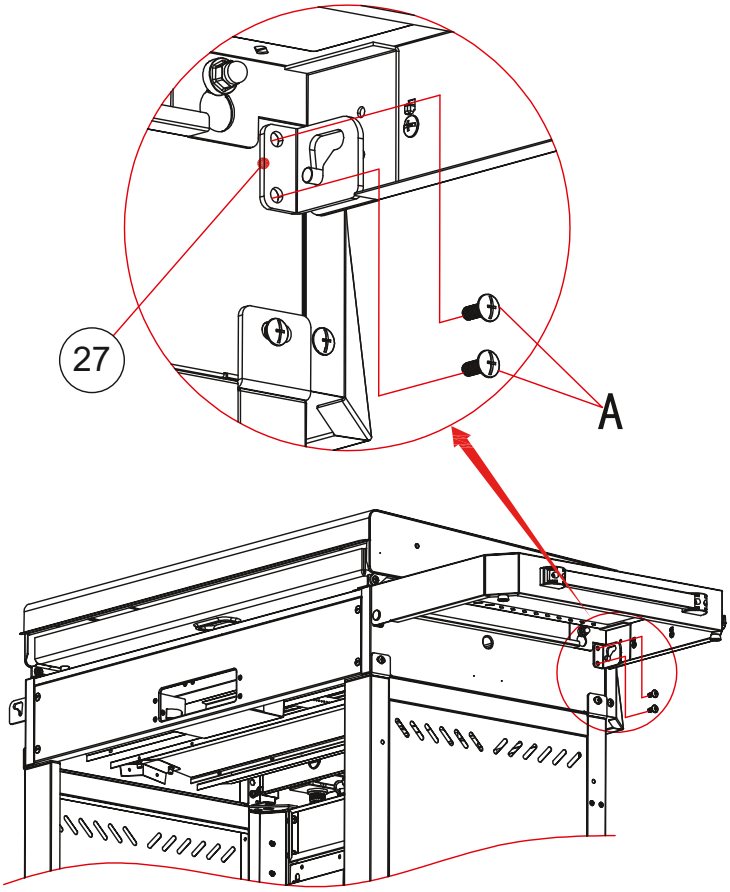

## 27.

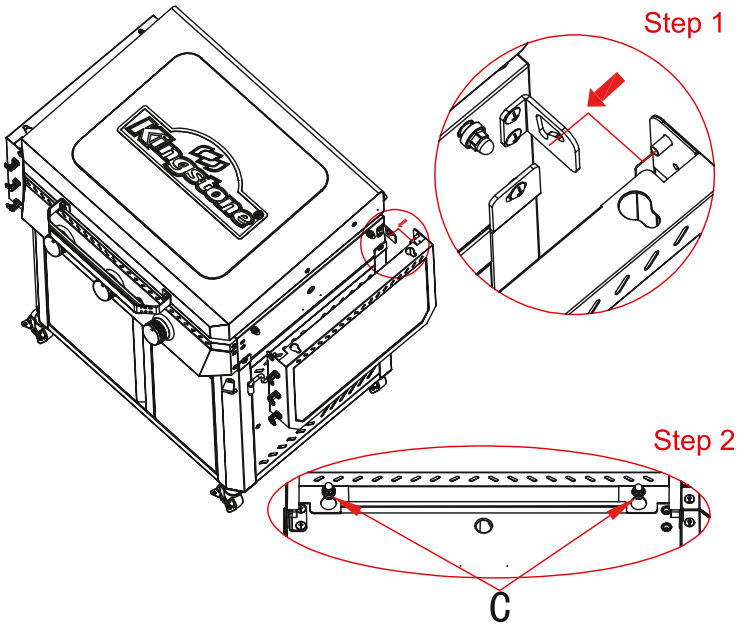


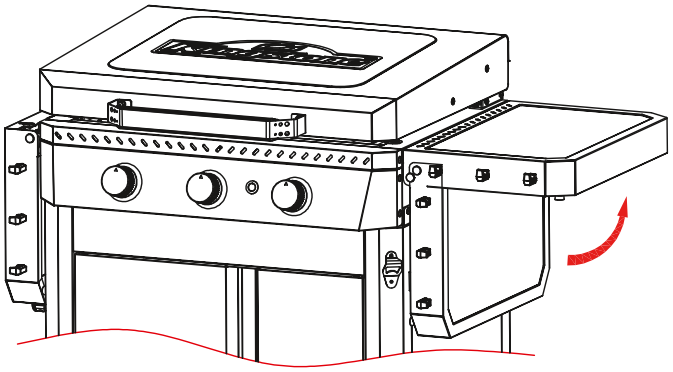

## 28.

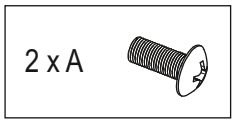


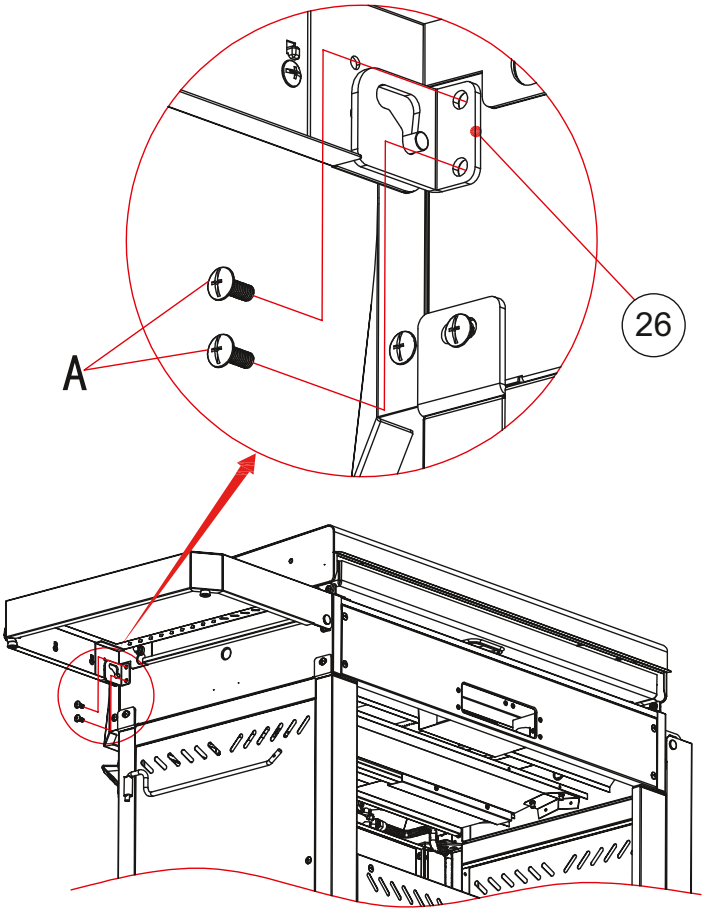

**29.**

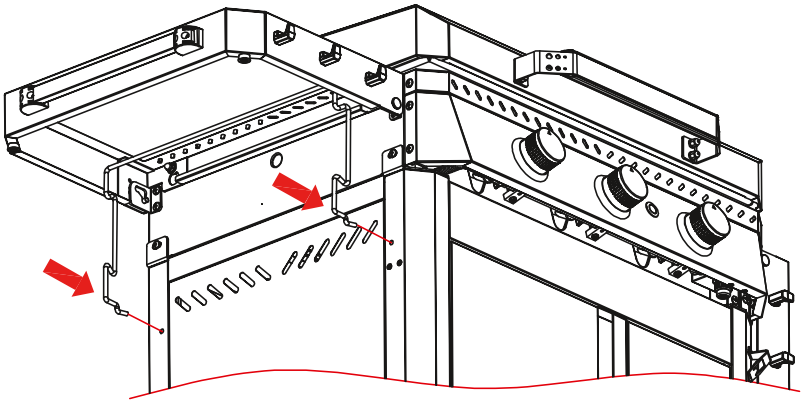

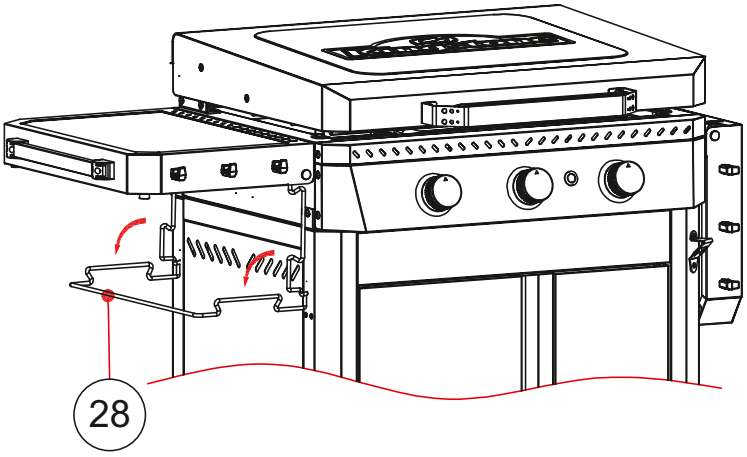


**30.**

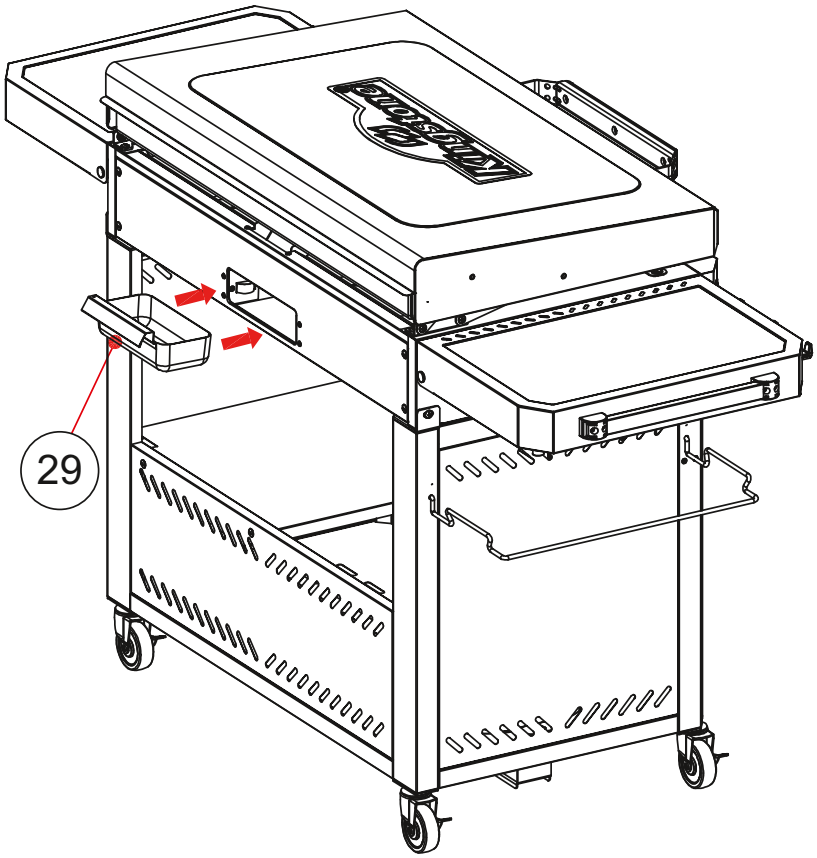

**31.** **DE** Batterie nicht im Lieferumfang enthalten.
**EN** Battery not included.

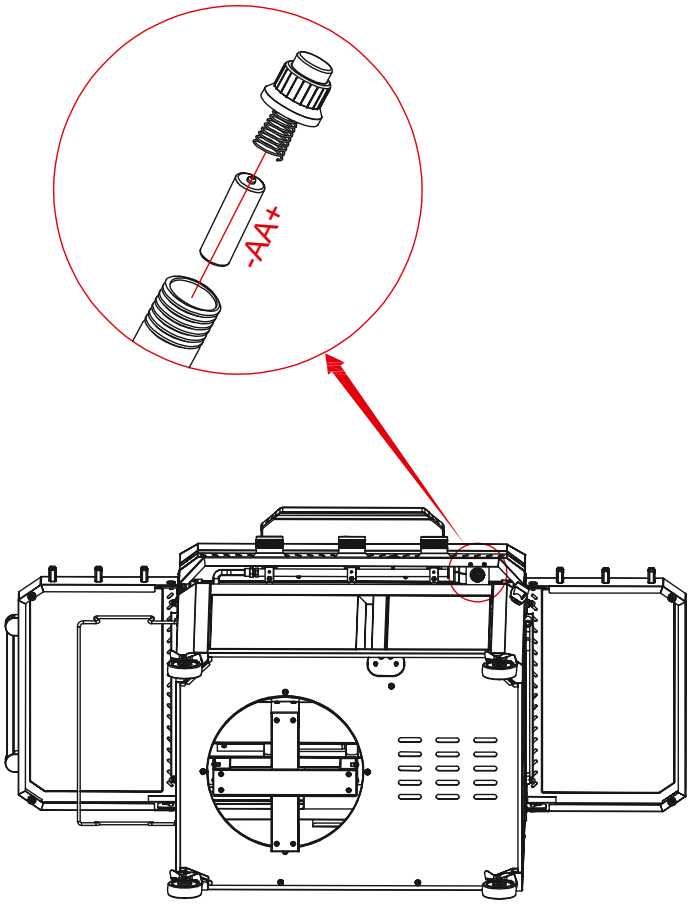


**32.**

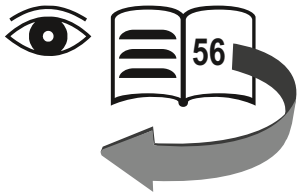

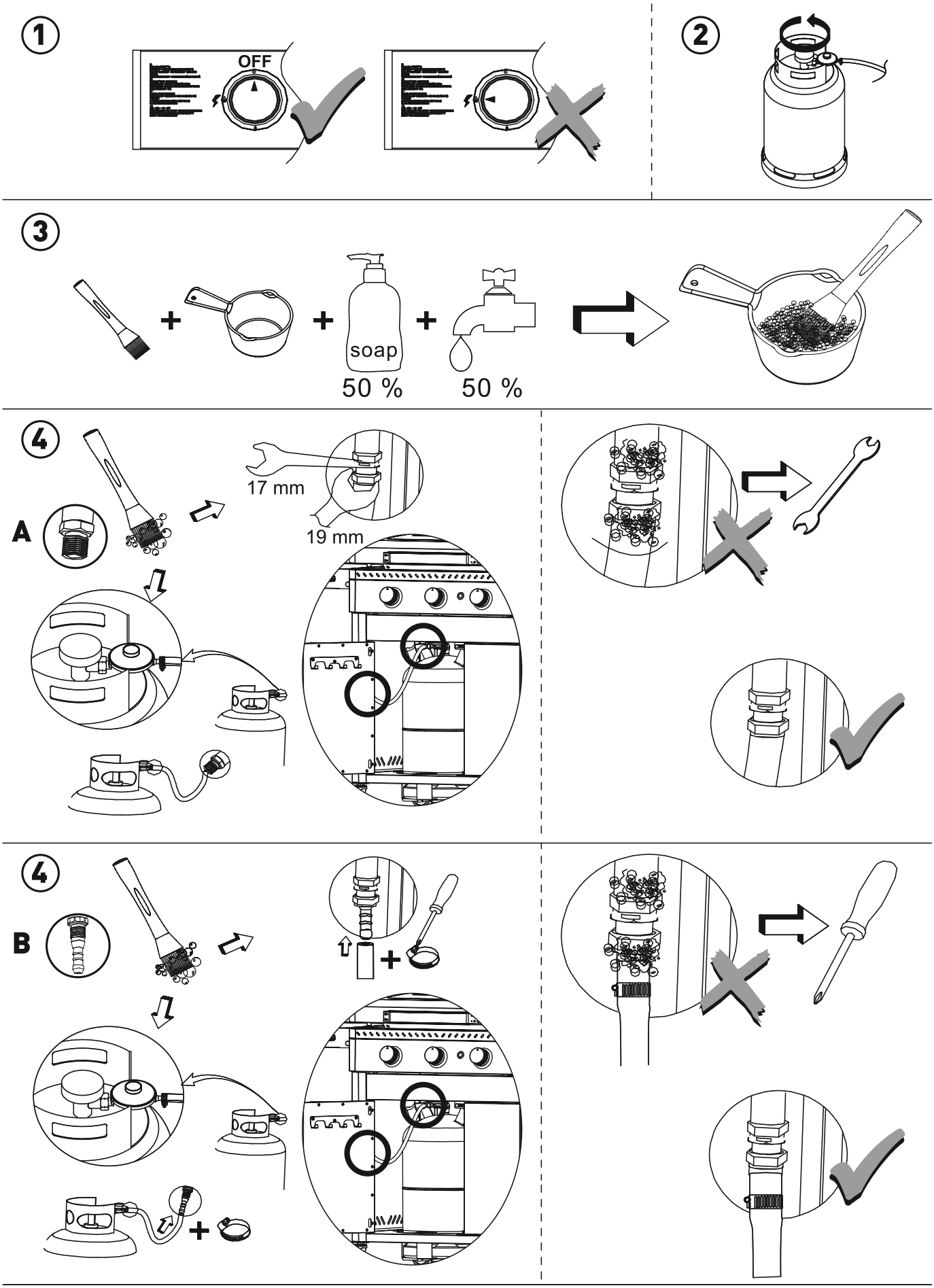
1
OFF
2
3
soap
50 %
50 %
4
A
17 mm
19 mm
4
B

## Spare parts

| No. | Appellation | Art.-No. | No. | Appellation | Art.-No. |
|---|---|---|---|---|---|
| 1 | Left side panel of the cart | 9773001 | 18 | Left side lid hinge | 9773018 |
| 2 | Right side panel of the cart | 9773002 | 19 | Right side lid hinge | 9773019 |
| 3 | Cart bottom panel | 9772003 | 20 | Lid | 9772020 |
| 4 | Castors | 9773004 | 21 | Lid handle | 9773021 |
| 5 | Cart back panel | 9772005 | 22 | Grill plate | 9772022 |
| 6 | Gas cylinder bracket A | 9773006 | 23 | Handle for side table left | 9773023 |
| 7 | Gas cylinder bracket B | 9773007 | 24 | Side table left | 9773024 |
| 8 | Cart front beam | 9772008 | 25 | Side table right | 9773025 |
| 9 | Bottle opener | 9773009 | 26 | Side table bracket A | 9773026 |
| 10 | Floor support | 9773010 | 27 | Side table bracket B | 9773027 |
| 11 | Shelf insert horizontal | 9772011 | 28 | Garbage bag holder | 9773028 |
| 12 | Left door | 9773012 | 29 | Grease cup | 9773029 |
| 13 | Left door hook rail | 9773013 | 30 | Control knob | 9773030 |
| 14 | Right door | 9772014 | 31 | Ignitor | 9773031 |
| 15 | Storage compartment | 9772015 | 32 | Main burner 50 mbar | 9773032 |
| 16 | Paper roll holder | 9773016 | 33 | Reducer fittings for 5 kg gas cylinder | 9773033 |
| 17 | Firebox | 9772017 | 32a | Main burner 30 mbar | 9773034 |

| A | B | C | D | E | F | G | H | I | J | K | L |
|---|---|---|---|---|---|---|---|---|---|---|---|
| x 52 | x 6 | | x 4 | | x 25 | | | | | | |
| M6 x 12 | M4 x 12 | x 4 | | x 4 | M5 x 10 | x 6 | x 1 | x 4 | x 4 | x 4 | x1 |

Ver. 10/2025