Operating
Manual

U20 2x20V Brushless Lawn Mower

SKU: U20LM03-0U220 / U20LM03-0U020 / U20LM05-0U220
SPU：U20PLM370DA

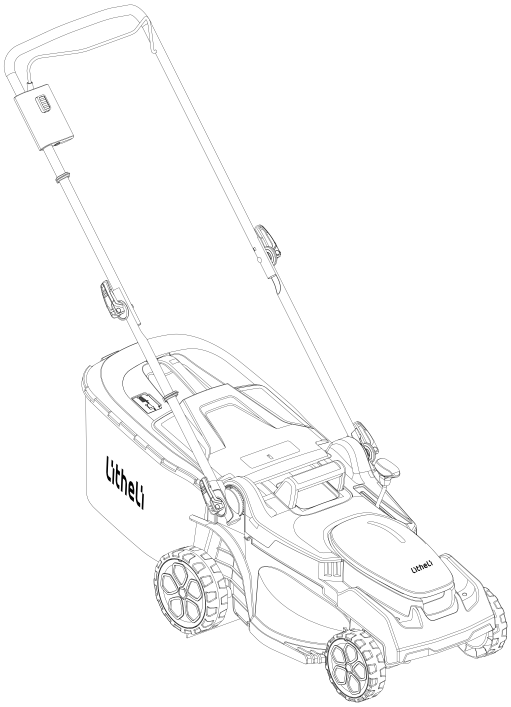

WARNING:
To reduce the risk of injury, the user must read and understand the user manual before using this product. Save this manual for future reference.

U20 2x20V Brushless Lawn Mower **EN**

U20 Akku-Rasenmäher 2x20V **DE**

U20 2x20V Borstelloze Grasmaaier **NL**

Tondeuse à gazon sans balais U20 2x20V **FR**

Cortacésped U20 2x20V sin escobillas **ES**

Operating Manual **EN**

Bedienungsanleitung **DE**

Gebruikershandleiding **NL**

Manuel d'utilisation **FR**

Manual de operaciones **ES**

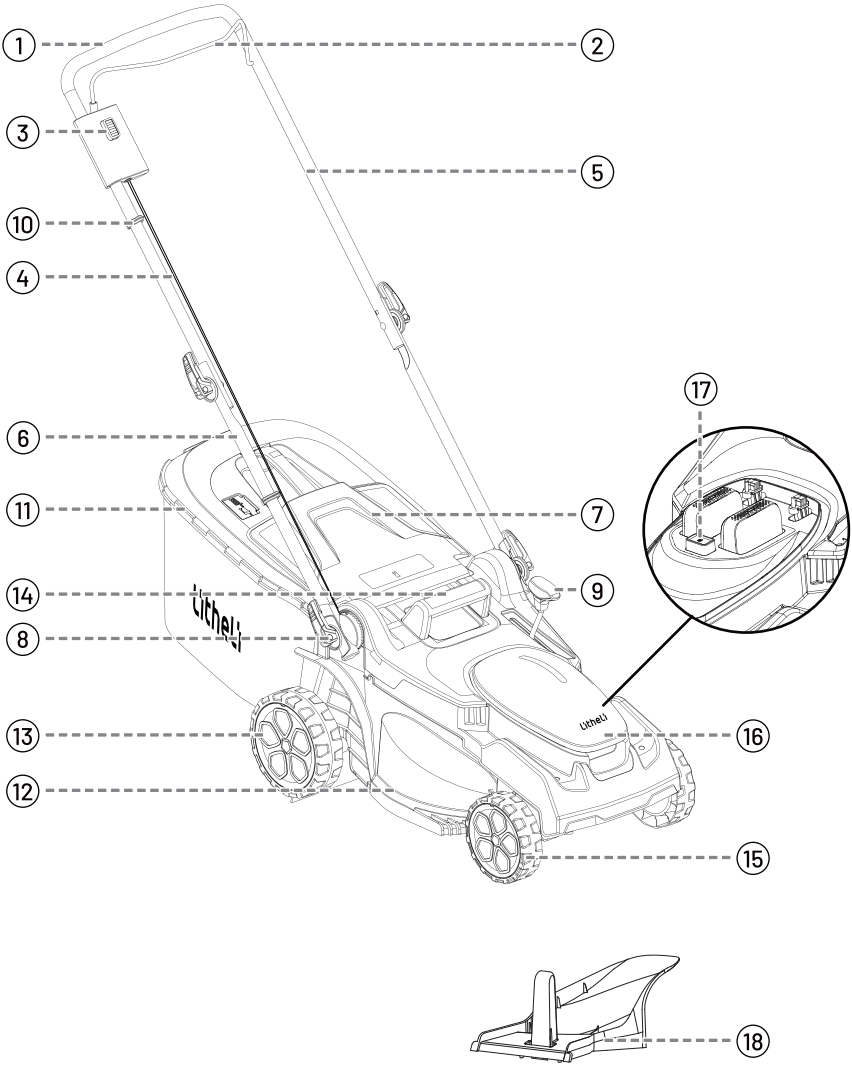
1
2
3
5
10
4
17
6
11
7
14
9
8
13
16
12
15
18

1.

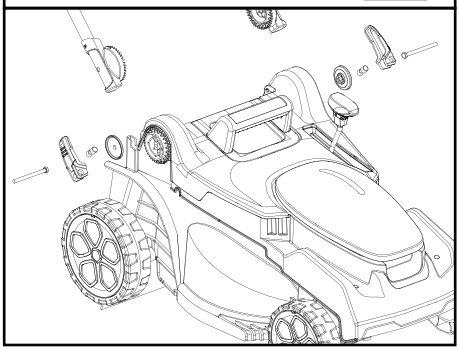

2.

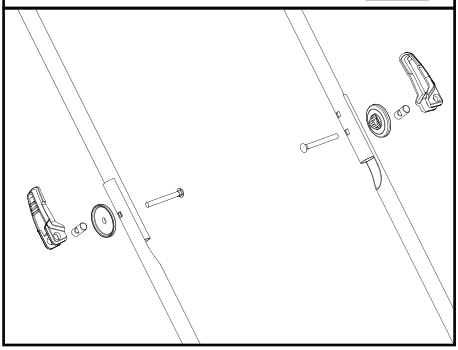

3.

STOP

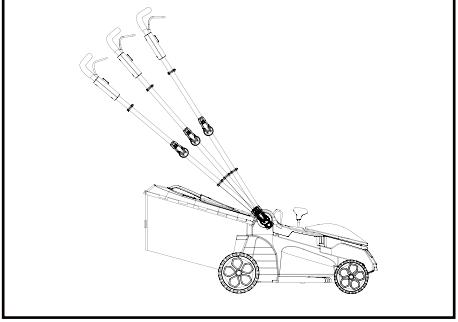

4.

STOP

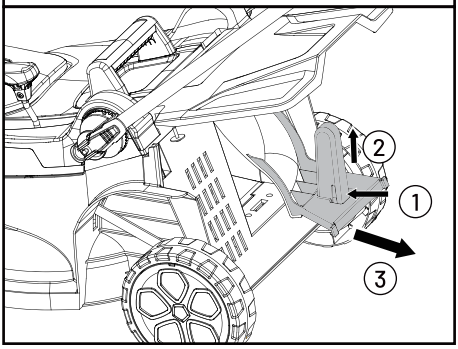

5.

STOP

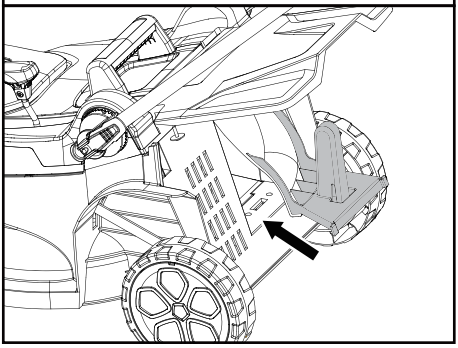

6.

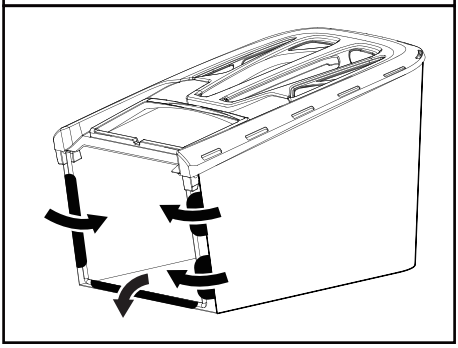

7.

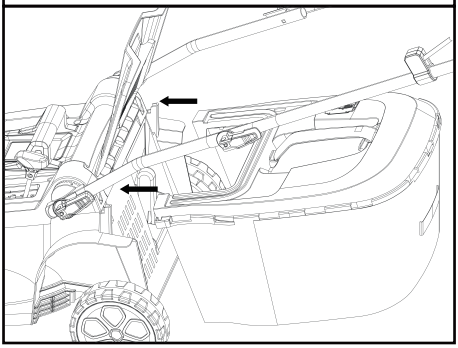

8.

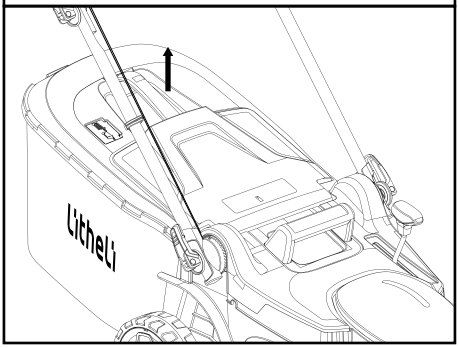

9.

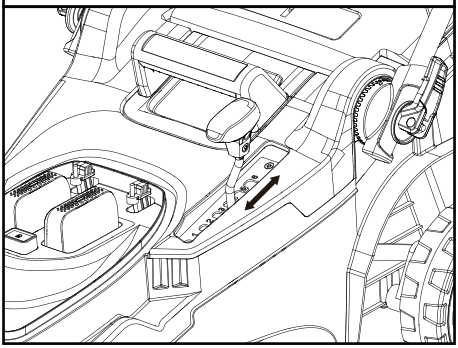

10.

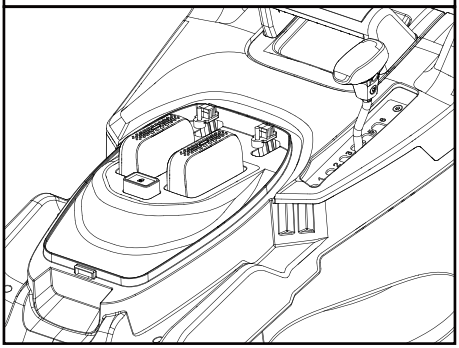

11.

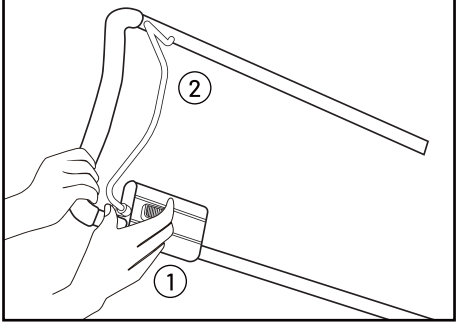

12.

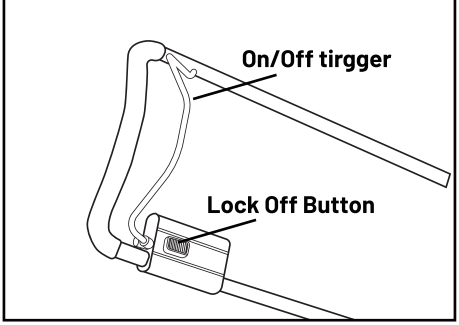

13.

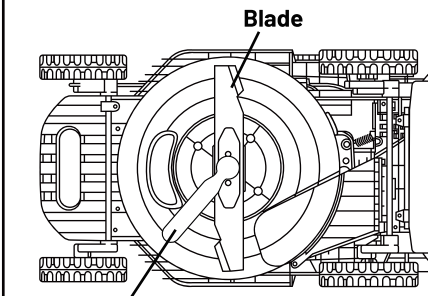

14.

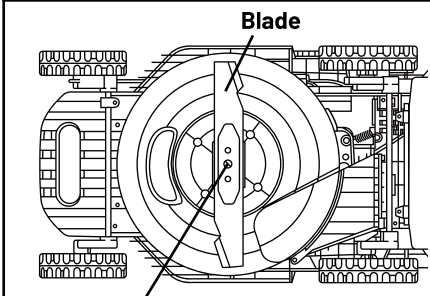

15.

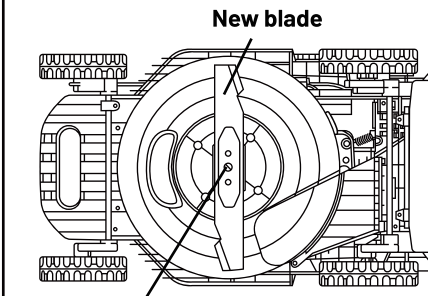

16.

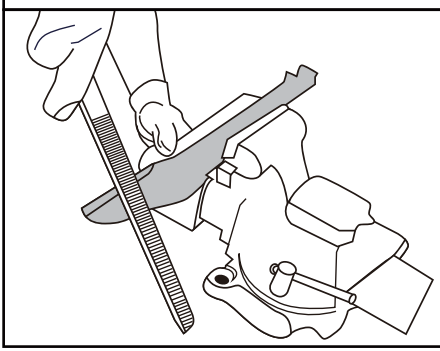

17.

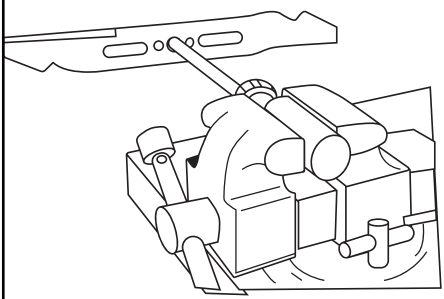

18.

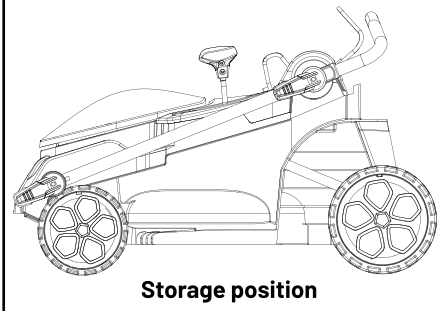

TABLE OF CONTENTS

Important Safety Instructions.....02
Safety Symbols.....06
Know Your Tool.....08
Charging Your Battery.....09
Assembly.....09
Operation.....11
Maintenance.....12
Storage.....14
Troubleshooting.....14
Warranty.....16

READ ALL INSTRUCTIONS!

⚠ WARNING: Some dust created by power sanding, sawing, grinding, drilling and other construction activities contains chemicals known to the state of California to cause cancer, birth defects or other reproductive harm. Some examples of these chemicals are:

• Lead from lead-based paints,
• Crystalline silica from bricks and cement and other masonry products, and
• Arsenic and chromium from chemically-treated lumber.

Your risk from these exposures varies, depending on how often you do this type of work. To reduce your exposure to these chemicals: work in a well-ventilated area, and work with approved safety equipment, such as those dust masks that are specially designed to filter out microscopic particles.

IMPORTANT SAFETY INSTRUCTIONS

⚠ WARNING: This machine was built to be operated according to the rules for safe operation included in this manual. As with any type of power equipment, carelessness or error on the part of the operator can result in serious injury. This machine is capable of amputating hands and feet and throwing objects. Failure to observe any of the safety instructions could result in serious injury or death.

⚠ WARNING: When using electric lawn mowers, basic safety precautions should always be followed to reduce the risk of fire, electric shock, and personal injury, including the following:

SAFETY INSTRUCTIONS FOR LAWN MOWERS

⚠ WARNING: Read all safety warnings and instructions. Failure to follow the warnings and instructions may result in electric shock, fire and/or serious injury.

1) Work area safety

a) To avoid bystander contact with the moving blade or a thrown object injury, keep the area of operation clear of all bystanders, particularly small children. Stop the lawnmower and any attachment(s) if anyone enters the area. Contact with the moving blade or thrown objects may result in serious personal injury or death.
b) Only operate the lawnmower in daylight or good artificial light. Dark areas invite accidents.
c) Do not operate lawnmowers in explosive atmospheres, such as in the presence of flammable liquids, gases or dust. Lawnmowers create sparks which may ignite the dust or fumes.
d) Do not use the lawnmower in bad weather conditions, especially when there is a risk of lightning. This decreases the risk of being struck by lightning.
e) Thoroughly inspect the area where the lawnmower is to be used and remove all stones, sticks, wires, bones, and other foreign objects. Thrown objects can cause personal injury.

2) Electrical safety

a) Do not expose the lawnmower to rain or wet conditions. Water entering a lawnmower may increase the risk of electric shock.

3) Personal safety

a) Use personal protective equipment. Always wear eye protection. Protective equipment will reduce personal injuries.

b) Dress properly. Do not wear loose clothing or jewellery. Keep your hair and clothing away from moving parts. Loose clothes, jewellery or long hair can be caught in moving parts.
c) While operating the lawnmower, always wear long trousers. Exposed skin increases the likelihood of injury from thrown objects.
d) While operating the lawnmower, always wear non-slip and protective footwear. Do not operate the lawnmower when barefoot or wearing open sandals. This reduces the chance of injury to the feet from contact with the moving blade.
e) Prevent unintentional starting. Ensure the switch is in the off-position before connecting to power source and/or batteries, picking up or carrying the lawnmower. Carrying a lawnmower with your finger on the switch or energising a lawnmower that has the switch on invites accidents.
f) Remove any adjusting key or wrench before turning the lawnmower on. A wrench or a key left attached to a rotating part of the lawnmower may result in personal injury.
g) Keep proper footing and balance at all times. This enables better control of the lawnmower in unexpected situations.
h) Stay alert, watch what you are doing and use common sense when operating a lawnmower. Do not use a lawnmower while you are tired or under the influence of drugs, alcohol or medication. A moment of inattention while operating a lawnmower may result in serious personal injury.
i) Do not let familiarity gained from frequent use of lawnmower allow you to become complacent and ignore lawnmower safety principles. A careless action can cause severe injury within a fraction of a second.
j) To avoid operator blade contact or a thrown object injury, stay in the operator zone behind the lawnmower handles. Blade contact or thrown objects may result in serious personal injury.
k) Do not touch blades and other hazardous moving parts while they are still in motion. This reduces the risk of injury from moving parts.

4) Lawnmower use and care

a) Use the lawnmower and accessories in accordance with these instructions, taking into account the working conditions and the work to be performed. Use of the lawnmower for operations different from those intended may result in a hazardous situation.
b) Before using the lawnmower, always visually inspect to see that the blade(s) and the blade(s) assembly are properly secured and not worn or damaged. Loose, worn, or damaged parts may increase the risk of injury.
c) Keep guards and other safety devices in place, properly mounted, and in working order. A guard or other safety device that is loose, damaged, or is not functioning correctly may result in personal injury.
d) Keep all cooling air inlets clear of debris. Blocked air inlets and debris may result in overheating or risk of fire.
e) Do not use the lawnmower if the switch does not turn it on and off. Any lawnmower that cannot be controlled with the switch is dangerous and must be repaired.
f) Do not operate the lawnmower in wet grass. Walk, never run. This reduces the risk of slipping and falling which may result in personal injury.
g) Do not operate the lawnmower on excessively steep slopes. This reduces the risk of loss of control, slipping and falling which may result in personal injury.
h) Do not force the lawnmower. Use the correct lawnmower for your application. The correct lawnmower will do the job better and safer at the rate for which it was designed.
i) Be aware of the mower and attachment discharge direction and do not point the mower discharge at anyone. Thrown objects can cause personal injury.

j) Use extreme caution when reversing or pulling the lawnmower towards you. Always be aware of your surroundings. This reduces the risk of tripping during operation.
k) When working on slopes, always be sure of your footing, always work across the face of slopes, never up or down and exercise extreme caution when changing direction. This reduces the risk of loss of control, slipping and falling which may result in personal injury.
l) Operate the disabling device and/or remove all battery packs, if removable, from the lawnmower before making any adjustments, changing accessories, or storing the lawnmower. Such preventive safety measures reduce the risk of starting the lawnmower accidentally.
m) Keep handles and grasping surfaces dry, clean and free from oil and grease. Slippery handles and grasping surfaces do not allow for safe handling and control of the lawnmower in unexpected situations.
n) Check the grass catcher frequently for wear or deterioration. A worn or damaged grass catcher may increase the risk of personal injury.
o) Before removing the grass catcher, turn off the motor and wait until the blade(s) comes to a complete stop. The cutting blade(s) continues to rotate after the blade control is released. Never place any part of the body in the blade(s) area until you are certain the motor is off and the blade(s) has stopped rotating. Contact with the moving cutting blade(s) may result in serious personal injury.
p) Before unclogging the chute, turn off the motor, wait until the blade(s) comes to a complete stop, operate the disabling device and/or remove all batteries, if removable. The cutting blade(s) continues to rotate after the blade control is released. Never place any part of the body in the blade(s) area until you are certain the motor is off and the blade(s) has stopped rotating. Contact with the moving cutting blade(s) may result in serious personal injury.
q) Before cleaning or inspecting the lawnmower, turn off the motor, wait until the blade(s) comes to a complete stop, operate the disabling device and/or remove all batteries, if removable. Accidental contact with the moving blade and moving parts may result in personal injury.
r) Maintain the lawnmower and accessories. Check for misalignment or binding of moving parts, breakage of parts and any other condition that may affect the lawnmower's operation. If damaged, have the lawnmower repaired before use. Many accidents are caused by poorly maintained lawnmowers.
s) Store idle lawnmowers out of the reach of children and do not allow persons unfamiliar with the lawnmower or these instructions to operate the lawnmower. Lawnmowers are dangerous in the hands of untrained users.

5) Battery lawnmower use and care

a) Use lawnmowers only with specifically designated battery packs. Use of any other battery packs may create a risk of injury and fire.
b) Recharge only with the charger specified by the manufacturer. A charger that is suitable for one type of battery pack(s) may create a risk of fire when used with another battery pack(s).
c) Follow all charging instructions and do not charge the battery pack(s) or lawnmower outside the temperature range specified in the instructions. Charging improperly or at temperatures outside the specified range may damage the battery and increase the risk of fire.
d) Do not use a battery pack or lawnmower that is damaged or modified. Damaged or modified batteries may exhibit unpredictable behaviour resulting in fire, explosion or risk of injury.
e) Do not expose a battery pack(s) or lawnmower to fire or excessive temperature. Exposure to fire or temperature above 130 °C may cause explosion.
f) Under abusive conditions, liquid may be ejected from the battery(ies); avoid contact. If contact accidentally occurs, flush with water. If liquid contacts eyes, additionally seek medical help. Liquid ejected from the battery(ies) may cause irritation or burns.

g) When battery packs are not in use, keep them away from other metal objects, like paper clips, coins, keys, nails, screws or other small metal objects that can make a connection from one terminal to another. Shorting the battery terminals together may cause burns or a fire.

6) Service

a) Have your lawnmower serviced by a qualified repair person using only identical replacement parts. This will ensure that the safety of the lawnmower is maintained. Use of parts which do not meet the original equipment specifications may lead to improper performance and compromise safety.

b) Never service damaged battery packs. Service of battery packs should only be performed by the manufacturer or authorized service providers.

Safety Warnings For Battery Pack

1. Do not modify or attempt to repair the battery pack. Do not dismantle, open or shred battery pack.
2. Do not expose a battery pack or appliance to fire or excessive temperature. Exposure to fire or temperature above 265°F (130°C) may cause explosion.
3. Do not short-circuit a battery pack. Do not store battery packs haphazardly in a box or drawer where they may short-circuit each other or be short-circuited by other metal objects. When battery pack is not in use, keep it away from other metal objects, like paper clips, coins, keys, nails, screws or other small metal objects, that can make a connection from one terminal to another. Shorting the battery terminals together may cause burns or fire.
4. Do not subject battery pack to mechanical shock.
5. Observe the plus (+) and minus (–) marks on the battery back and equipment and ensure correct use.
6. Keep battery pack out of the reach of children.
7. Always purchase the battery pack recommended by the device manufacturer for the equipment.
8. Keep battery pack clean and dry.
9. Wipe the battery pack terminals with a clean dry cloth if they become dirty.
10. Battery pack need to be charged before use. Always use the correct charger and refer to the manufacturer's instructions or equipment manual for proper charging instructions.
11. Do not leave battery pack on prolonged charge when not in use.
12. After extended periods of storage, it may be necessary to charge and discharge the battery pack several times to obtain maximum performance.
13. Battery pack gives its best performance when it is operated at normal room temperature (20 °C ± 5 °C).
14. Use only the battery pack in the application for which it was intended. Do not use a battery pack or appliance that is damaged or modified. Damaged or modified batteries may exhibit unpredictable behavior resulting in fire, explosion or risk of injury.
15. Remove the battery pack from the equipment when not in use.
16. Dispose of properly.
17. Do not charge the battery pack outdoors, in rain, or in wet locations.
18. Recharge only with the charger specified by the manufacturer. A charger that is suitable for one type of battery pack may create a risk of fire when used with another battery pack.
19. Use power tools only with specifically designated battery packs. Use of any other battery packs may create a risk of injury and fire.

20. Under abusive conditions, liquid may be ejected from the battery; avoid contact. If contact accidentally occurs, flush with water. If liquid contacts eyes, additionally seek medical help. Liquid ejected from the battery may cause irritation or burns.

Save these instructions. Refer to them frequently and use them to instruct others who may use this tool. If you lend this tool to someone else, also lend these instructions to them to prevent misuse of the product and possible injury.

SAFETY SYMBOLS

The purpose of safety symbols is to attract your attention to possible danger. The safety symbols and the explanations with them deserve your careful attention and understanding. The symbol warnings do not, by themselves, eliminate any danger. The instruction and warnings they give are no substitutes for proper accident prevention measures.

The following signal words and meanings are intended to explain the levels of risk associated with this product.

SYMBOL	SIGNAL	MEANING
	**DANGER**	Indicates a hazardous situation, which, if not avoided, will result in death or serious injury.
	**WARNING**	Indicates a hazardous situation, which, if not avoided, could result in death or serious injury.
	**CAUTION**	Indicates a hazardous situation, which, if not avoided, may result in death or serious injury.
	NOTICE	(Without Safety Alert Symbol) Indicates information considered important, but not related to a potential injury (e.g. messages relating to property damage).

Some of the following symbols may be used on this product. Please study them and learn their meaning. Proper interpretation of these symbols will allow you to operate the product better and safer.

Symbol	Description	Description
	**Read Operator's Manual**	To reduce the risk of injury, user must read and understand the operator's manual before using this product.
	**Wear Eye Protection**	Always wear safety goggles or safety glasses with side shields and a full face shield when operating this product.
	**Warning**	Wear protective gloves.
	**Maintain Safety Devices**	Do not open or remove safety shields while the tool is running.

	**Look Behind While Backing**	Look down and behind first to avoid tripping when pulling back.
	**DANGER!**	DANGER! Rotating blades. Keep hands and feet away.
	**No Reach**	Do not reach hands or feet under mower deck. To reduce the risk of injury, do not operate unless discharge cover or grass bag is in its proper place. If damaged, replace immediately.
	**DANGER Keep Bystanders Away**	Do not mow when children or others are nearby.
	**DANGER Thrown Debris**	Remove objects that can be thrown by the blade in any direction. Wear safety glasses.
	**DANGER Steep Slope Hazard**	Use extra caution on slopes. Do not mow slopes greater than 15 degrees.
	**Blade Keeps Running**	Blade continues to rotate after machine is switched off.
	**Wet Conditions Alert**	**WARNING!** Do not expose the unit to rain or wet conditions.
	**Recycle Symbol**	This product uses lithium-ion (Li-ion) batteries. Local, state, or federal laws may prohibit disposal of batteries in ordinary trash. Consult your local waste authority for information regarding available recycling and/or disposal options.
	**Warning**	Keep bystanders away.
	**Warning**	Disconnect the battery before maintenance.
	**Warning**	Wear hearing protection.

KNOW YOUR TOOL

1.Push Handlebar
2.On/Off Trigger
3.Lock Off Button
4.Electrical Cable
5.Upper Handlebar
6.Lower Handlebar
7.Rear Discharge Cover
8.Quick-Assembly Set
9.Height Adjustment Lever
10.Cable Clamp
11.Grass Bag
12.Mower Deck
13.Rear Wheel
14.Carrying Handle
15.Front Wheel
16.Battery Compartment Cover
17.Battery Release Button
18.Mulching Plug (pre-installed)

TECHNICAL DATA

SKU	**U20LM03-0U220 / U20LM03-0U020 / U20LM05-0U220**
SPU	**U20PLM370DA**
Voltage	2 x 20 V ⎓
Deck Size	16″
Cutting Width	370 mm
Cutting Height	25-75 mm (1″-3.0″)
Front Wheel Diameter	150 mm (5.9″)
Rear Wheel Diameter	180 mm (7.1″)
Grass Bag Capacity	40 L (10.6 gallons)
Speed	4100 min^{-1}
Dimensions	1250 x 470 x 1100 mm (49.2″ x 18.5″ x 43.3″)
Net Weight	12.3 kg (27.1 lbs)

PACKING LIST

SKU	**U20LM05-0U220**	**U20LM03-0U220**	**U20LM03-0U020**
U20 Brushless Lawn Mower	1	1	1
Grass Bag	1	1	1
Quick-Assembly Set	4	4	4
Battery Pack	4	2	0
Operator's Manual	1	1	1

CHARGING YOUR BATTERY

⚠ WARNING: Charge the battery in a dry and ventilated room, far away from combustibles and ignition sources.
NOTICE: The charger is not supplied with this appliance. You should prepare a charger to work with the supplied charging cable for charging. Make sure the charger meets the charging requirements of the battery pack. If you have any questions, please contact Litheli Customer Service for assistance.
NOTICE: Lithium-ion batteries are shipped partially charged. Before using it for the first time, fully charge the battery.
NOTICE: Please refer to the Charging Your Battery section of the battery pack manual for details of the indicated lights display and charging considerations.

ASSEMBLY

⚠ WARNING: To prevent accidental starting that could cause serious personal injury, always remove the battery pack from the tool when assembling parts.

⚠ WARNING: Do not attempt to modify this tool or create accessories not recommended for use with this tool. Any such alteration or modification is misused and could result in a hazardous condition leading to serious injury.

⚠ WARNING: Do not attempt to start the tool before it has been completely assembled.

UNPACKING

- This product requires assembly.
- First remove all the accessories from the carton, then grasp both the front part of the deck cover and the rear handle at the same time to carefully lift the mower up and out of the carton. Make sure that all items listed in the parts list are included.
- Inspect the product carefully to make sure that no breakage or damage occurred during shipping.
- Do not discard the packing material until you have carefully inspected and satisfactorily operated the mower.
- If any parts are damaged or missing, please contact Litheli Customer Service.

HANDLE ASSEMBLY (Fig. 1 & 2)

⚠ WARNING: Do not start the lawn mower until fully assembled.

a. When the product arrives, the lower handle is in a folded state, the quick-assembly screws are not tightened, and the upper handle is detached for installation.
b. Align the gears between the lower handle and the lawnmower, hand-tighten the quick-assembly set to the appropriate position, and then lock it (do not over-tighten). (Fig. 1)
c. Combine the upper handle with the lower handle. As shown in the diagram, pass the bolt through the holes on both sides of the upper handle, hand-tighten the quick-assembly set to the appropriate position, and then lock it (do not over-tighten). (Fig. 2)

NOTICE: Release the lower quick-assembly set and lift the lower handle to a desired height, then lock back in position. The lower handle has three height settings. (Fig. 3)

ATTACHING / REMOVING THE MULCHING PLUG (Fig. 4 & 5)

NOTICE: The mulching plug is pre-installed on the mower. To use the grass bag collection function, the mulching plug must be removed.

-Removing:

a. Lift the rear discharge cover.
b. Squeeze and hold the marked area (Fig. 4) firmly.
c. While holding the marked area, pull the plug upwards and then outward to remove it from the rear discharge opening.

-Attaching:
When mulching, align the plug and insert it fully into the rear discharge opening. (Fig. 5)
NOTICE: Ensure that the installation is secure and cannot be removed easily to prevent risk caused by sudden fall during operation.

SET UP THE GRASS BAG (Fig. 6)

Unfold the grass bag as shown.
Attach the fastening strips along the edges to the rods.

ATTACHING / REMOVING THE GRASS BAG (Fig. 7 & 8)

⚠ WARNING: Do not at any time make any adjustment to the lawn mower without first stopping the motor, removing the battery pack and waiting for the blade to stop rotating.

a. Lift the rear discharge cover up and hold it.
b. With the rear discharge cover lifted up, hold the grass collection bag by the handle and hook it in from above onto the hooks on both sides.c. Release the rear discharge cover so that it rests on the grass bag. (Fig. 7)
c. Release the rear discharge cover so that it rests on the grass bag.
d. To remove the grass bag, lift the rear-discharge cover on the mower. Lift the grass bag up, off of the hooks on both sides.
e. Release the discharge cover. (Fig. 8)

⚠ WARNING: When using the grass bag, never start or operate the mower unless the grass bag has been firmly hooked and secured onto the mower and the rear discharge cover rests snugly on the top of the grass bag.

⚠ WARNING: Under normal usage, bag material is subject to wear. To reduce the risk of injury, frequently inspect the bag assembly and replace if there are any signs of wear or deterioration. Use grass bags manufactured only for this mower.

ADJUSTING THE CUTTING-HEIGHT (Fig. 9)

⚠ WARNING: Do not at any time make any adjustment to the lawn mower without first stopping the motor, removing the battery pack and waiting for the blade to stop rotating.

⚠ WARNING: Keep your feet away from the deck when adjusting its height.

The mower can be set to 6 cutting heights between 1" (25mm) and 3" (75mm). Choose the proper cutting height according to the type and condition of the grass.

a. Use one hand to hold the left handle tube for stability, and use the other hand to move the height adjustment lever outwards from the slots in the height indication plate.
b. Move the cutting-height adjustment lever toward the front of the mower for a lower cutting height; move it toward the back of the mower for a higher cutting height.
c. Once arriving at the desired height position, engage the cutting-height adjustment lever back into the slot.

TO INSTALL / REMOVE BATTERY PACK (Fig. 10)

NOTICE: CHARGE BEFORE FIRST USE.

The version with dual batteries requires both batteries to be installed for operation.

⚠ WARNING: If any parts are broken or missing, do not attempt to attach the battery pack to the mower or operate the mower until the broken or missing parts are replaced. Failure to do so could result in serious injury.

a. The battery cover is hinged. Raise the battery cover by lifting the front of the cover.
b. Align the grooves in the battery packs, with the raised ribs in the battery compartment, and then insert the battery packs into the compartment.

c. Push the battery packs downwards until you hear a “click”.
d. To detach the battery packs, depress the battery-release button, then lift them out of the compartment.
e. Close the battery cover.

OPERATION

⚠ WARNING: Do not allow familiarity with this product to make you careless. Remember that a careless fraction of a second is sufficient to inflict serious injury.

⚠ WARNING: Always wear eye protection with side shields marked to comply with ANSI Z87.1, along with hearing protection. Failure to do so could result in objects being thrown into your eyes and other possible serious injuries.

⚠ WARNING: Do not use any attachments or accessories not recommended by the manufacturer of this product. The use of attachments or accessories not recommended can result in serious personal injury.

STARTING / STOPPING THE LAWN MOWER

⚠ WARNING: The operation of any lawn mower can result in foreign objects being thrown into your or others' eyes, which can damage eyes severely. Always wear safety glasses while operating the mower or while performing any adjustments or repairs on the mower.

⚠ WARNING: Ensure that other people and pets remain at least 100' (30m) away from the mower when it is in use.

⚠ WARNING: The blade will continue to rotate for a few seconds after the mower is turned off. Allow the motor/blade to stop rotating before starting it again. Do not rapidly turn the mower off and on.

⚠ WARNING: Do not attempt to override the operation of the lock off button and the On/Off tirgger.

TO START THE MOWER (Fig. 11)

a. Attach the battery to the mower and close the battery cover.
b. Depress the lock off button.
c. With the lock off button depressed, pull the bail switch upward to meet the handle and release the lock off button.
d. The mower will start.

TO STOP THE MOWER (Fig. 12)

a. Fully release On/Off tirgger.
b. The electric brake in the Automatic Braking Mechanism will stop the blade rotation within 3 seconds after the On/Off tirgger is released.

MOWING TIPS

NOTICE: A sharp blade will greatly enhance the performance of the mower, especially when cutting tall grass. Make sure to check the sharpness of the blade before mowing.

• Verify that the lawn is free of stones, sticks, wires, and other objects which could damage the lawn mower or motor. Such objects could be accidentally thrown by the mower in any direction and could cause serious personal injury to the operator and to others.

⚠ WARNING: If you strike a foreign object, stop the motor and remove the battery. Thoroughly inspect the mower for any damage, and repair the damage before restarting and operating the mower. Excessive vibration of the mower during operation is an indication of damage. The unit should be promptly inspected and repaired.

- For best results, do not mow in circles. Travel back and forth across the lawn.
- When cutting thick grass, reduce your walking speed in order to allow for a more effective cut and a proper discharge of the clippings.
- To maintain a healthy lawn, cut off only one-third or less of the total length of the grass.
- The average lawn should be approximately 1-1/2 to 2 inches long during cool months, and between 2 to 3-1/4 inches long during hot months.

MOWING ON SLOPE

Slopes are a major factor related to slip-and-fall accidents, which can result in severe injury. Operation on slopes requires extra caution. If you feel uneasy on a slope, do not mow it. For your safety, use the slope gauge to measure slopes before operating this unit on a sloped or hilly area. If the slope is greater than 15 degrees, do not mow it.

Do:

- Mow across the face of slopes; never mow up and down. Exercise extreme caution when changing direction on slopes.
- Watch for holes, ruts, rocks, hidden objects, or bumps which can cause you to slip or trip. Tall grass can hide obstacles.

Do not:

- Do not mow near drop-offs, ditches or embankments; you could lose your footing or balance.
- Do not mow slopes greater than 15 degrees (a rise of approximately 2-1/2' (0.75m) every 10' (3m)), as shown on the slope gauge.
- Do not mow on wet grass. Unstable footing could cause slipping.

MAINTENANCE

⚠ WARNING: When servicing, use only identical replacement parts. Use of any other parts may create a hazard or cause product damage. To ensure safety and reliability, all repairs should be performed by a qualified service technician.

⚠ WARNING: To prevent serious personal injury, remove the batteries from the tool before servicing, cleaning, changing add-on attachments or removing material from the unit.

⚠ WARNING: For the user's safety, worn or damaged parts must be replaced. Replace with original replacement parts only.

⚠ WARNING: To prevent serious injury from appliance failure, do not use damaged equipment. If abnormal noise or vibration occurs, have the problem corrected before further use.

GENERAL MAINTENANCE TIPS

1. Do not attempt to repair the tool by yourself.
2. Check all the parts at frequent intervals for proper tightness to ensure that the tool is in safe working condition.
3. BEFORE EACH USE, inspect the general condition of the tool. Check for:
   - lloose hardware,
   - lmisalignment or binding of moving parts,
   - lcracked or broken parts,
   - lany other condition that may affect its safe operation.

CLEANING THE MOWER

⚠ WARNING: Always remove the battery pack when servicing or transporting the mower.

- The underside of mower deck should be cleaned after each use, as grass clippings, leaves, dirt and other debris will accumulate.
- Wipe the mower clean with a damp cloth.

BLADE REPLACEMENT (Fig. 13-15)

⚠ WARNING: Always protect your hands by wearing heavy gloves or wrapping the cutting edges with rags or other materials when performing any maintenance on the mower blade. Always remove the battery pack when servicing or transporting the mower.

a. Remove the batteries from the mower.
b. Turn the mower on its side to expose the underside of the blade housing.
c. Use a cloth to grip the blade or wear heavy-duty gloves.
d. Using a 16mm lug wrench (not provided), remove the lug nut securing the blade by turning the lug nut counter-clockwise, (Required torque value: 20-25 N·m) then carefully remove the blade (Fig. 13 & 14).
e. Fit the new blade on the same position and secure with the original lug nut (Required torque value: 20-25 N·m)(Fig. 15)

SHARPENING THE BLADE

⚠ WARNING: Always protect your hands by wearing heavy gloves or wrapping the cutting edges with rags or other materials when performing any maintenance on the mower blade. Always remove the battery pack when servicing or transporting the mower.

⚠ WARNING: Use proper eye protection while removing, sharpening, and installing the blade.

⚠ WARNING: A worn, cracked, or damaged blade can break and pieces of the damaged blade can become dangerous projectiles. Thrown objects can cause serious injury. Inspect the blade regularly and do not operate the mower with a worn or damaged blade.
NOTICE: Keep the blade sharp for best mower performance. A dull blade does not cut grass cleanly or mulch properly.
A dull blade can be sharpened, but a blade that is excessively worn, bent, cracked, or otherwise damaged must be replaced. A worn or damaged blade can break, causing blade pieces to be thrown from the mower.

SHARPING FREQUENCY (Fig. 16 & 17)

Sharpening the blade twice during a mowing season is usually sufficient under normal circumstances. Sand causes the blade to dull quickly; if your lawn has sandy soil, more frequent sharpening may be required.

When Sharpening The Blade:

- Make sure that the blade remains balanced.
- Sharpen the blade at the original cutting angle.
- Sharpen the cutting edges on both ends of the blade, removing an equal amount of material from each end.

To Sharpen Blade In A Vise:

a. Remove the blade from the mower (please see BLADE REPLACEMENT).
b. Secure the blade in a vise. (Fig. 16)
c. Wear proper eye protection and gloves and be careful not to cut yourself.
d. Carefully file the cutting edges of the blade with a fine tooth file or sharpening stone, maintaining the original cutting edge angle.
e. To check the blade balance: clamp a nail or a screw driver with a round shank in the horizontal position. Position the blade so that the nail or round shank of the screwdriver supports the blade through its center hole. Balance the blade horizontally. If either end of the blade rotates downward, remove some metal from the heavy or lower end until the blade is balanced. It is balanced when neither end drops.
f. Replace the blade on the mower and tighten it securely (please see BLADE REPLACEMENT). (Fig. 17)

⚠ WARNING: An unbalanced blade will cause excessive vibration when rotating at high speeds. It may cause damage to the mower and could break, causing personal injury.

LUBRICATION

⚠ WARNING: Remove the battery pack before any lubrication work.

It is recommended to have this machine lubricated by qualified engineer or authorized service center.

STORAGE

STORING THE MOWER (Fig. 18)

The following steps should be taken in order to prepare the lawn mower for storage.

a. Remove the batteries from the battery compartment.
b. Remove the grass collection bag. Engage the height adjustment lever in the lowest cutting height slot.
c. Clean the mower with a damp cloth or hand brush.
d. Store the mower indoors in a dry, clean and cool area out of the reach of children. Do not store the unit next to corrosive materials such as fertilizer and rock salt.
e. Do not cover the lawn mower with a solid plastic sheet. Plastic coverings trap moisture around the mower, which can damage the unit.
f. The handle on your lawn mower can be completely folded for compact storage. Start by loosening all of the handle knobs of the upper handle and fold down the upper handle. Then lower the lower handle completely. (Fig. 18)

TROUBLESHOOTING

⚠ WARNING! Switch off the tool and remove the battey before any troubleshooting.

The following table gives checks and actions that you can perform if your tool does not operate correctly. If these do not solve the problem, contact Litheli Customer Service at service@litheli.com.

Problem	Possible causes	Solution
The mower fails to start.	The battery pack is depleted.	Charge the battery pack.
	The battery pack is not mounted in place in the battery compartment.	Make sure the battery pack is engaged.
	The battery or mower circuitry is too hot.	Allow the battery pack or mower to cool until the temperature drops below 152°F (67°C).
	The mower deck is clogged with grass and debris.	Clean the mower deck and make certain that the blade has freedom of movement.
	Other reasons.	Contact Customer Service.
The mower cuts unevenly.	The blade is dull.	Sharpen or replace the blade.
	The cutting height is not set properly.	Adjust the deck height to a higher setting.
	The blade is assembled incorrectly.	Reassemble the blade, following the section "BLADE REPLACEMENT" in this manual.
The mower stops while mowing.	Mower is in overload condition.	Raise the cutting height or slow down the mowing.
	Mower deck is clogged with grass and debris.	Unclog the mower deck. Make sure there is no disturbing objects on the grass to be mowed.
	The battery or mower circuitry is too hot.	Allow the battery pack or mower to cool until the temperature drops below 152°F (67°C).
There is excessive vibration.	The cutting blade is loose.	Tighten the blade bolt.
	The cutting blade is unbalanced.	Balance the blade following the instructions.
	The cutting blade is bent.	Replace the blade.

The motor works but the blade doesn't cut the grass.	The blade is not tightened to the required torque.	Re-tighten the blade. The recommended torque for the blade bolt is 27-34 ft-lb (20-25 N·m).
Short running time of the mower with the included battery.	Grass conditions and cutting height setting will greatly affect the battery run time. The claimed run time is based on a light load condition.	Raise the blade height and slow your pace to reduce the cutting load.

WARRANTY

Litheli WARRANTY POLICY FOR U20 PRODUCT

- 3-year limited warranty on Litheli outdoor power equipment and power tools for personal, household use.
- 1-year limited warranty on Litheli battery packs and chargers for personal, household use.

Please contact Litheli Customer Service at service@litheli.com any time you have questions or warranty claims.

LIMITED WARRANTY SERVICE

FOR THREE YEARS from the date of original retail purchase, this Litheli outdoor power equipment and power tools are warranted against defects in material or workmanship. The defective product will receive free repair or will be exchanged.
FOR ONE YEAR from the date of original retail purchase, the Litheli battery pack and charger are warranted against defects in material or workmanship.
Defective products will receive free repair or be exchanged.

1. This warranty applies only to the original purchaser from an authorized Litheli shop and may not be transferred.
2. The warranty period for any Litheli product, battery pack and charger used for residential only.
3. The warranty period for routine maintenance parts, such as, but not limited to, blades, trimmer heads, chain bars, saw chains, belts, scraper bars, blower nozzles, and all other Litheli accessories is 90 days for residential purposes.
4. This warranty does not cover the damage resulting from modification, alteration or unauthorized repair.
5. This warranty only covers defects arising under normal usage and does not cover any malfunction, failure or defect resulting from misuse, abuse (including overloading of the product beyond capacity and immersion in water or other liquid), accidents, neglect or lack of proper installation, and improper maintenance or storage.
6. This warranty does not cover normal deterioration of the exterior finish including but not limited to scratches, dents, paint chips, or to any corrosion or discoloring by heat, abrasive and chemical cleaners.

WARRANTY CLAIM

For warranty claims, please contact Litheli Customer Service at service@litheli.com. You will need to submit a registration document or proof of purchase in the form of a valid receipt that displays the date and place of purchase. Replacement products do not come with a new warranty. The warranty of the products will continue from the date of the original purchase.

INHALTSVERZEICHNIS

Wichtige Sicherheitshinweise.....02
Sicherheitssymbole.....06
Lernen Sie Ihr Werkzeug kennen.....08
Aufladen des Akku.....09
Montage.....09
Betrieb.....11
Wartung.....13
Lagerung.....15
Fehlersuche.....16
Garantie.....17

LESEN SIE ALLE ANWEISUNGEN!

⚠ WARNUNG: Einige Stäube, die beim Schleifen, Sägen, Schleifen, Bohren und anderen Bautätigkeiten entstehen, enthalten Chemikalien, die dem Bundesstaat Kalifornien dafür bekannt sind, Krebs, Geburtsfehler oder andere Fortpflanzungsschäden zu verursachen. Einige Beispiele für diese Chemikalien sind:

- Blei aus bleihaltigen Anstrichen,
- Kristalline Kieselsäure aus Ziegeln, Zement und anderen Mauerwerksprodukten und
- Arsen und Chrom aus chemisch behandeltem Schnittholz.

Das Risiko, dem Sie ausgesetzt sind, hängt davon ab, wie oft Sie diese Art von Arbeit verrichten. Um Ihre Exposition gegenüber diesen Chemikalien zu verringern, sollten Sie in einem gut belüfteten Bereich arbeiten und eine zugelassene Sicherheitsausrüstung tragen, wie z. B. Staubmasken, die speziell dafür ausgelegt sind, mikroskopisch kleine Partikel herauszufiltern.

WICHTIGE SICHERHEITSHINWEISE

⚠ GEFAHR: Dieses Gerät wurde so gebaut, dass es gemäß den in diesem Handbuch enthaltenen Regeln für den sicheren Betrieb betrieben werden kann. Wie bei allen Motorgeräten können Unachtsamkeit oder Fehler seitens des Bedieners zu schweren Verletzungen führen. Dieses Gerät ist in der Lage, Hände und Füße zu amputieren und Gegenstände zu schleudern. Eine Missachtung aller Sicherheitshinweise kann zu schweren Verletzungen oder zum Tod führen.

⚠ WARNUNG: Bei der Nutzung von elektrischen Rasenmähern sollten immer grundlegende Sicherheitsvorkehrungen getroffen werden, um die Gefahr von Bränden, elektrischen Schlägen und Verletzungen zu verringern, einschließlich der folgenden:

SICHERHEITSHINWEISE FÜR RASENMÄHER

⚠ WARNUNG: Lesen Sie alle Sicherheitswarnungen und Anweisungen. Die Nichtbeachtung der Warnungen und Anweisungen kann zu einem Stromschlag, Brand und/oder schweren Verletzungen führen.

1) Sicherheitsvorkehrungen im Arbeitsbereich

a) Um den Kontakt mit der beweglichen Klinge oder Verletzungen durch geworfene Objekte zu vermeiden, halten Sie den Arbeitsbereich frei von Zuschauern, insbesondere von kleinen Kindern. Stoppen Sie den Rasenmäher und alle Zubehörteile, wenn jemand den Bereich betritt. Der Kontakt mit der beweglichen Klinge oder geworfenen Objekten kann zu schweren Verletzungen oder Tod führen.

b) Verwenden Sie den Rasenmäher nur bei Tageslicht oder bei guter künstlicher Beleuchtung. Dunkle Bereiche erhöhen das Unfallrisiko.

c) Betreiben Sie den Rasenmäher nicht in explosionsgefährdeten Atmosphären, wie in der Nähe von entzündlichen Flüssigkeiten, Gasen oder Staub. Rasenmäher erzeugen Funken, die Staub oder Dämpfe entzünden können.

d) Verwenden Sie den Rasenmäher nicht bei schlechtem Wetter, insbesondere bei Gewittergefahr. Dies verringert das Risiko, vom Blitz getroffen zu werden.

e) Überprüfen Sie den Bereich, in dem der Rasenmäher verwendet wird, gründlich und entfernen Sie alle Steine, Äste, Drähte, Knochen und andere Fremdkörper. Wurfobjekte können zu Verletzungen führen.

2) Elektrische Sicherheit

a) Setzen Sie den Rasenmäher nicht Regen oder Feuchtigkeit aus. Wasser, das in den Rasenmäher eindringt, erhöht das Risiko eines Stromschlags.

3) Persönliche Sicherheit

a) Tragen Sie persönliche Schutzausrüstung. Tragen Sie immer Augenschutz. Schutzausrüstung reduziert Verletzungen.
b) Kleiden Sie sich angemessen. Tragen Sie keine lose Kleidung oder Schmuck. Halten Sie Haare und Kleidung von beweglichen Teilen fern. Lockere Kleidung, Schmuck oder lange Haare können sich in beweglichen Teilen verfangen.
c) Tragen Sie beim Betrieb des Rasenmähers immer lange Hosen. Unbedeckte Haut erhöht das Risiko von Verletzungen durch geworfene Objekte.
d) Tragen Sie beim Betrieb des Rasenmähers immer rutschfeste und schützende Schuhe. Betreiben Sie den Rasenmäher nicht barfuß oder mit offenen Sandalen. Dies verringert das Risiko von Fußverletzungen durch den Kontakt mit der beweglichen Klinge.
e) Verhindern Sie unbeabsichtigtes Starten. Stellen Sie sicher, dass der Schalter in der Aus-Position ist, bevor Sie den Rasenmäher mit der Stromquelle und/oder den Batterien verbinden, oder den Rasenmäher anheben oder tragen. Das Tragen des Rasenmähers mit dem Finger am Schalter oder das Aktivieren des Rasenmähers bei eingeschaltetem Schalter führt zu Unfällen.
f) Entfernen Sie alle Einstellschlüssel oder Werkzeuge, bevor Sie den Rasenmäher einschalten. Ein Werkzeug oder Schlüssel, der an einem rotierenden Teil des Rasenmähers bleibt, kann zu Verletzungen führen.
g) Achten Sie stets auf sicheren Stand und Balance. Dies ermöglicht eine bessere Kontrolle des Rasenmähers in unerwarteten Situationen.
h) Bleiben Sie aufmerksam, beobachten Sie, was Sie tun, und verwenden Sie gesunden Menschenverstand beim Betrieb des Rasenmähers. Verwenden Sie den Rasenmäher nicht, wenn Sie müde oder unter dem Einfluss von Drogen, Alkohol oder Medikamenten stehen. Ein Moment der Unaufmerksamkeit beim Betreiben des Rasenmähers kann zu schweren Verletzungen führen.
i) Lassen Sie sich nicht durch die Gewohnheit beim häufigen Gebrauch des Rasenmähers dazu verleiten, die Sicherheitsvorkehrungen zu ignorieren. Eine unachtsame Handlung kann in Sekunden zu schweren Verletzungen führen.
j) Bleiben Sie im Bedienerbereich hinter den Rasenmähergriffen, um den Kontakt mit der Klinge oder Verletzungen durch geworfene Objekte zu vermeiden. Kontakt mit der Klinge oder durch geworfene Objekte kann zu schweren Verletzungen führen.
k) Berühren Sie keine Klingen oder andere gefährliche bewegliche Teile, während sie sich noch in Bewegung befinden. Dies verringert das Risiko von Verletzungen durch bewegliche Teile.

4) Gebrauch und Pflege des Rasenmähers

a) Verwenden Sie den Rasenmäher und Zubehörteile gemäß diesen Anweisungen und unter Berücksichtigung der Arbeitsbedingungen und der auszuführenden Arbeiten. Der Einsatz des Rasenmähers für andere Zwecke als vorgesehen kann zu einer gefährlichen Situation führen.
b) Überprüfen Sie vor der Verwendung des Rasenmähers stets, ob die Klinge(n) und die Klingenmontage richtig gesichert und nicht abgenutzt oder beschädigt sind. Lose, abgenutzte oder beschädigte Teile können das Risiko von Verletzungen erhöhen.
c) Halten Sie Schutzvorrichtungen und andere Sicherheitsvorrichtungen in Position, korrekt montiert und in funktionstüchtigem Zustand. Eine lose, beschädigte oder nicht richtig funktionierende Schutzvorrichtung kann zu Verletzungen führen.

d) Halten Sie alle Kühl-Luftöffnungen frei von Ablagerungen. Blockierte Luftöffnungen und Ablagerungen können zu Überhitzung oder Brandgefahr führen.
e) Verwenden Sie den Rasenmäher nicht, wenn der Schalter ihn nicht ein- oder ausschaltet. Jeder Rasenmäher, der nicht mit dem Schalter gesteuert werden kann, ist gefährlich und muss repariert werden.
f) Verwenden Sie den Rasenmäher nicht auf nassem Gras. Gehen Sie ruhig, rennen Sie nicht. Dies reduziert das Risiko von Ausrutschern und Stürzen, was zu Verletzungen führen kann.
g) Verwenden Sie den Rasenmäher nicht auf zu steilen Hängen. Dies verringert das Risiko, die Kontrolle zu verlieren, auszurutschen oder zu fallen, was zu Verletzungen führen kann.
h) Überlasten Sie den Rasenmäher nicht. Verwenden Sie den richtigen Rasenmäher für Ihre Anwendung. Der richtige Rasenmäher erledigt die Arbeit besser und sicherer bei der Geschwindigkeit, für die er konzipiert wurde.
i) Achten Sie auf die Entladerichtung des Rasenmähers und richten Sie die Entladung niemals auf andere Personen. Wurfobjekte können zu Verletzungen führen.
j) Seien Sie besonders vorsichtig, wenn Sie den Rasenmäher rückwärts fahren oder zu sich ziehen. Achten Sie immer auf Ihre Umgebung. Dies reduziert das Risiko des Stolperns während des Betriebs.
k) Beim Arbeiten auf Hängen sollten Sie immer sicher stehen und stets quer zur Hangneigung arbeiten, niemals bergauf oder bergab. Seien Sie besonders vorsichtig beim Richtungswechsel. Dies verringert das Risiko, die Kontrolle zu verlieren, auszurutschen oder zu fallen, was zu Verletzungen führen kann.
l) Betätigen Sie das Deaktivierungsgerät und/oder entfernen Sie alle Batterien, wenn diese entnehmbar sind, bevor Sie Anpassungen vornehmen, Zubehör wechseln oder den Rasenmäher lagern. Diese Sicherheitsmaßnahmen verringern das Risiko eines versehentlichen Starts des Rasenmähers.
m) Halten Sie die Griffe und Halteflächen trocken, sauber und frei von Öl und Fett. Rutschige Griffe und Halteflächen ermöglichen keine sichere Handhabung des Rasenmähers in unerwarteten Situationen.
n) Überprüfen Sie regelmäßig den Grasfangkorb auf Abnutzung oder Beschädigungen. Ein abgenutzter oder beschädigter Grasfangkorb kann das Risiko von Verletzungen erhöhen.
o) Schalten Sie den Motor aus und warten Sie, bis die Klinge(n) vollständig gestoppt sind, bevor Sie den Grasfangkorb entfernen. Die Klinge(n) drehen sich weiter, nachdem die Klingensteuerung losgelassen wurde. Legen Sie keine Körperteile in den Bereich der Klinge(n), bis Sie sicher sind, dass der Motor ausgeschaltet ist und die Klinge(n) gestoppt haben. Der Kontakt mit der sich bewegenden Klinge kann zu schweren Verletzungen führen.
p) Schalten Sie den Motor aus, warten Sie, bis die Klinge(n) vollständig gestoppt sind, und entfernen Sie alle Batterien, bevor Sie die Auswurfschnecke verstopfen. Der Kontakt mit der sich bewegenden Klinge kann zu schweren Verletzungen führen.
q) Schalten Sie den Motor aus, warten Sie, bis die Klinge(n) vollständig gestoppt sind, und entfernen Sie alle Batterien, bevor Sie die Rasenmäher zur Reinigung oder Inspektion anhalten. Der Kontakt mit der sich bewegenden Klinge und beweglichen Teilen kann zu Verletzungen führen.
r) Warten Sie den Rasenmäher und Zubehörteile regelmäßig. Überprüfen Sie auf Fehlstellungen oder Blockierungen von beweglichen Teilen, Brüche von Teilen und andere Bedingungen, die den Betrieb des Rasenmähers beeinträchtigen können. Wenn beschädigt, lassen Sie den Rasenmäher vor der Verwendung reparieren. Viele Unfälle werden durch schlecht gewartete Rasenmäher verursacht.
s) Lagern Sie ungenutzte Rasenmäher außerhalb der Reichweite von Kindern und erlauben Sie niemandem, der mit der Bedienung des Rasenmähers oder dieser Anweisungen nicht vertraut ist, den Rasenmäher zu betreiben. Rasenmäher sind in den Händen von ungeschulten Benutzern gefährlich.

5) **Gebrauch und Pflege des Rasenmähers mit Batterie**

a) Verwenden Sie den Rasenmäher nur mit speziell vorgesehenen Batterien. Die Verwendung anderer Batterien kann ein Brand- und Verletzungsrisiko darstellen.

b) Laden Sie nur mit dem vom Hersteller angegebenen Ladegerät. Ein Ladegerät, das für einen Batterietyp geeignet ist, kann beim Einsatz mit anderen Batterien ein Brandrisiko verursachen.

c) Befolgen Sie alle Ladeanweisungen und laden Sie die Batterien oder den Rasenmäher nicht außerhalb des in den Anweisungen angegebenen Temperaturbereichs auf. Unrichtige Ladeverfahren oder das Laden bei Temperaturen außerhalb des angegebenen Bereichs kann die Batterie beschädigen und das Brandrisiko erhöhen.

d) Verwenden Sie keine beschädigten oder modifizierten Batterien oder Rasenmäher. Beschädigte oder modifizierte Batterien können unvorhersehbares Verhalten zeigen, was zu Brand, Explosion oder Verletzungen führen kann.

e) Setzen Sie die Batterien oder den Rasenmäher nicht Feuer oder extrem hohen Temperaturen aus. Eine Exposition gegenüber Feuer oder Temperaturen über 130 °C kann eine Explosion verursachen.

f) Unter missbräuchlichen Bedingungen kann Flüssigkeit aus der Batterie austreten; vermeiden Sie den Kontakt. Wenn der Kontakt versehentlich erfolgt, spülen Sie mit Wasser. Wenn die Flüssigkeit in die Augen gelangt, suchen Sie sofort einen Arzt auf. Flüssigkeit, die aus der Batterie austritt, kann Reizungen oder Verbrennungen verursachen.

g) Wenn die Batterien nicht verwendet werden, bewahren Sie sie fern von anderen Metallgegenständen wie Büroklammern, Münzen, Schlüsseln, Nägeln, Schrauben oder anderen kleinen Metallgegenständen auf, die eine Verbindung von einem Terminal zum anderen herstellen können. Ein Kurzschluss der Batteriekontakte kann Verbrennungen oder Brände verursachen.

6) Wartung

a) Lassen Sie den Rasenmäher nur von einem qualifizierten Fachmann mit identischen Ersatzteilen reparieren. So wird sichergestellt, dass die Sicherheit des Rasenmähers erhalten bleibt. Die Verwendung von Teilen, die nicht den Originalequipment-Spezifikationen entsprechen, kann zu einem fehlerhaften Betrieb führen und die Sicherheit gefährden.

b) Reparieren Sie keine beschädigten Batterien. Die Wartung von Batterien sollte nur vom Hersteller oder autorisierten Serviceanbietern durchgeführt werden.

Sicherheitshinweise Für Akkupack

1. Versuchen Sie nicht, den Akku zu modifizieren oder zu reparieren. Das Akkupack darf nicht zerlegt, geöffnet oder zerkleinert werden.
2. Setzen Sie den Akku oder das Gerät keiner Hitze oder übermäßigen Temperaturen aus. Die Einwirkung von Feuer oder Temperaturen über 130°C (265°F) kann eine Explosion verursachen.
3. Schließen Sie ein Akkupack nicht kurz. Bewahren Sie Akkus nicht lose in einer Kiste oder Schublade auf, wo sie sich gegenseitig kurzschließen oder durch andere Metallgegenstände kurzgeschlossen werden können. Wenn der Akku nicht benutzt wird, halten Sie ihn von anderen Metallgegenständen wie Büroklammern, Münzen, Schlüsseln, Nägeln, Schrauben oder anderen kleinen Metallgegenständen fern, die eine Verbindung von einem Anschluss zum anderen herstellen können. Das Kurzschließen der Akkupole kann zu Verbrennungen oder Feuer führen.

4. Setzen Sie das Akkupack keinen mechanischen Stößen aus.
5. Beachten Sie die Plus- (+) und Minuszeichen (-) auf der Rückseite des Akkus und auf dem Gerät und achten Sie auf die richtige Verwendung.
6. Bewahren Sie das Akkupack außerhalb der Reichweite von Kindern auf.
7. Kaufen Sie immer den vom Gerätehersteller empfohlenen Akku für Ihr Gerät.
8. Halten Sie das Akkupack sauber und trocken.
9. Wischen Sie die Pole des Akkupacks mit einem sauberen, trockenen Tuch ab, wenn sie verschmutzt sind.
10. Das Akkupack muss vor der Verwendung aufgeladen werden. Verwenden Sie immer das richtige Ladegerät, und beachten Sie die Anweisungen des Herstellers oder das Handbuch des Geräts für die korrekten Ladeanweisungen.
11. Lassen Sie den Akku nicht über einen längeren Zeitraum geladen, wenn er nicht benutzt wird.
12. Nach längerer Lagerung kann es erforderlich sein, den Akku mehrmals zu laden und zu entladen, um die maximale Leistung zu erreichen.
13. Das Akkupack erbringt seine beste Leistung, wenn es bei Raumtemperatur (20 ± 5 °C) betrieben wird.
14. Verwenden Sie das Akkupack nur für die Anwendungen, für die es vorgesehen ist. Verwenden Sie keine beschädigten oder modifizierten Akkus oder Geräte. Beschädigte oder modifizierte Akkus können ein unvorhersehbares Verhalten zeigen, das zu Brand, Explosion oder Verletzungsgefahr führen kann.
15. Nehmen Sie das Akkupack aus dem Gerät, wenn Sie es nicht benutzen.
16. Ordnungsgemäß entsorgen.
17. Laden Sie den Akku nicht im Freien, bei Regen oder an feuchten Orten auf.
18. Laden Sie das Gerät nur mit dem vom Hersteller angegebenen Ladegerät auf. Ein Ladegerät, das für einen Akkutyp geeignet ist, kann bei Verwendung mit einem anderen Akkutyp eine Brandgefahr darstellen.
19. Verwenden Sie Elektrowerkzeuge nur mit speziell dafür vorgesehenen Akkus. Bei Verwendung anderer Akkupacks besteht Verletzungs- und Brandgefahr.
20. Unter ungünstigen Bedingungen kann Flüssigkeit aus dem Akku austreten; vermeiden Sie den Kontakt. Bei versehentlichem Kontakt mit Wasser spülen. Wenn die Flüssigkeit in die Augen gelangt, zusätzlich einen Arzt aufsuchen. Aus dem Akku austretende Flüssigkeit kann Reizungen oder Verbrennungen verursachen.

Speichern Sie diese Anweisungen. Beziehen Sie sich häufig auf sie und verwenden Sie sie, um andere, die dieses Instrument benutzen könnten, zu unterrichten. Wenn Sie dieses Gerät an eine andere Person ausleihen, geben Sie ihr auch diese Anleitung, um einen Missbrauch des Produkts und mögliche Verletzungen zu vermeiden.

SICHERHEITSSYMBOLE

Sicherheitssymbole dienen dazu, Sie auf mögliche Gefahren aufmerksam zu machen. Die Sicherheitssymbole und die dazugehörigen Erklärungen verdienen Ihre Aufmerksamkeit und Ihr Verständnis. Die Warnsymbole schließen für sich genommen keine Gefahr aus. Die darin enthaltenen Anweisungen und Warnungen sind kein Ersatz für angemessene Maßnahmen zur Unfallverhütung.

Die folgenden Signalwörter und Bedeutungen sollen die mit diesem Produkt verbundenen Gefahrenstufen erklären.

SYMBOL	SIGNAL	BEDEUTUNG
	GEFAHR	Weist auf eine gefährliche Situation hin, die, wenn sie nicht vermieden wird, zum Tod oder zu schweren Verletzungen führen wird.
	WARNUNG	Weist auf eine gefährliche Situation hin, die, wenn sie nicht vermieden wird, zum Tod oder zu schweren Verletzungen führen kann.
	VORSICHT	Weist auf eine gefährliche Situation hin, die, falls sie nicht vermieden wird, zum Tod oder zu schweren Verletzungen führen kann.
	HINWEIS	(Ohne Sicherheitswarnsymbol) Weist auf Informationen hin, die als wichtig erachtet werden, aber nicht mit einer möglichen Verletzung in Verbindung stehen (z. B. Meldungen zu Sachschäden).

Einige der folgenden Symbole können auf diesem Produkt genutzt werden. Bitte lesen Sie diese Symbole und lernen Sie ihre Bedeutung kennen. Die richtige Interpretation dieser Symbole ermöglicht es Ihnen, das Produkt besser und sicherer zu bedienen.

Symbol	Beschreibung	Beschreibung
	Bedienungsanleitung lesen	Um die Verletzungsgefahr zu verringern, muss der Benutzer vor der Nutzung dieses Produkts die Bedienungsanleitung lesen und verstehen.
	Tragen Sie einen Augenschutz	Tragen Sie bei der Arbeit mit diesem Produkt immer eine Schutzbrille oder eine Schutzbrille mit Seitenschutz und einem vollständigen Gesichtsschutz.
	Warnung	Tragen Sie Schutzhandschuhe.
	Schutzvorrichtungen beibehalten	Öffnen oder entfernen Sie die Schutzvorrichtungen nicht, während das Gerät in Betrieb ist.
	Beim Rückwärtsfahren nach hinten schauen	Schauen Sie zuerst nach unten und nach hinten, um beim Rückwärtsfahren nicht zu stolpern.
	**Gefahr!**	GEFAHR! Rotierende Messer. Halten Sie Hände und Füße fern.
	Keine Reichweite	Greifen Sie nicht mit Händen oder Füßen unter das Mäherdeck. Um die Verletzungsgefahr zu verringern, sollten Sie das Gerät nur betreiben, wenn sich die Auswurfabdeckung oder der Grasfangsack an der richtigen Stelle befindet. Bei Beschädigung sofort austauschen.

	**GEFAHR Umstehende Personen fernhalten**	Mähen Sie nicht, wenn Kinder oder andere Personen in der Nähe sind.
	**GEFAHR Geschleuderter Schmutz**	Entfernen Sie Gegenstände, die durch das Messer in jede Richtung geschleudert werden können. Tragen Sie eine Schutzbrille.
	**GEFAHR Gefahr durch steile Neigung**	An Neigungen ist besondere Vorsicht geboten. Nicht an Neigungen von mehr als 15 Grad mähen.
	**Das Messer dreht sich weiter**	Das Messer dreht sich weiter, nachdem das Gerät ausgeschaltet wurde.
	**Warnung bei nassen Bedingungen**	**WARNUNG!** Setzen Sie das Gerät nicht dem Regen oder Nässe aus conditions.
	**Recycling-Symbol**	Dieses Produkt nutzt Lithium-Ionen-Akkus (Li-Ion). Der Akku darf gemäß den örtlichen, bundesstaatlichen oder staatlichen Gesetzen nicht im normalen Müll entsorgt werden. Wenden Sie sich an Ihre örtliche Abfallbehörde, um Informationen über verfügbare Recycling- und/oder Entsorgungsmöglichkeiten zu erhalten.
	**Warnung**	Unbeteiligte fernhalten
	**Warnung**	Trennen Sie den Akku vor Wartungsarbeiten.
	**Warnung**	Tragen Sie einen Gehörschutz.

LERNEN SIE IHR WERKZEUG KENNEN

1. Lenkstange drücken
2. Ein/Aus Schalter
3. Taste zum Sperren und Ausschalten
4. Stromkabel
5. Obere Lenkstange
6. Untere Lenkstange
7. Abdeckung des Heckauswurfs
8. Schnellmontage-Set
9. Höheneinstellhebel
10. Kabelklemme
11. Grasfangsack
12. Mäherdeck
13. Hinterrad
14. Tragegriff
15. Vorderrad
16. Der Akkufachdeckel
17. Akku-Freigabetaste
18. Mulchstopfen (vorinstalliert)

TECHNISCHE DATEN

SKU	**U20LM03-0U220 / U20LM03-0U020 / U20LM05-0U220**
SPU	**U20PLM370DA**
Spannung	2 x 20 V ⎓

Mähdeckgröße	16″
Schnittdurchmesser	370 mm
Schnitthöhe	25-75 mm (1″-3,0″)
Vorderrad	150 mm (5,9″)
Hinterrad	180 mm (7,1″)
Grassack Kapazität	40 L (10,6 gallons)
Geschwindigkeit	4100 min^{-1}
Produktgröße	1250 x 470 x 1100 mm (49,2″ x 18,5″ x 43,3″)
Nettogewicht	12,3 kg (27,1 lbs)

PACKLISTE

SKU	U20LM05-0U220	U20LM03-0U220	U20LM03-0U020
U20 Brushless Lawn Mower	1	1	1
Grasfangsack	1	1	1
Schnellmontage-Set	4	4	4
Akkupack	4	2	0
Bedienungsanleitung	1	1	1

AUFLADEN DES AKKU

⚠ WARNUNG: Laden Sie den Akku in einem trockenen und belüfteten Raum, weit entfernt von brennbaren Gegenständen und Zündquellen.

HINWEIS: Das Ladegerät ist nicht im Lieferumfang des Geräts enthalten. Sie sollten ein Ladegerät vorbereiten, das mit dem mitgelieferten Ladekabel zum Aufladen funktioniert. Vergewissern Sie sich, dass das Ladegerät den Ladeanforderungen des Akkupack entspricht. Wenn Sie Fragen haben, wenden Sie sich bitte an den Litheli-Kundenservice, um Hilfe zu erhalten.
HINWEIS: Lithium-Ionen-Akku werden teilweise aufgeladen ausgeliefert. Laden Sie den Akku vor der ersten Benutzung vollständig auf.
HINWEIS: Bitte lesen Sie den Abschnitt „Laden des Akku" im Handbuch des Akkupack, um Einzelheiten über die angezeigten Lichter und den Ladevorgang zu erfahren.

MONTAGE

⚠ WARNUNG: Um versehentliches Starten zu verhindern, das zu schweren Verletzungen führen könnte, entfernen Sie immer den Batteriepack vom Gerät, wenn Sie Teile montieren.

⚠ WARNUNG: Versuchen Sie nicht, dieses Gerät zu modifizieren oder Zubehörteile zu erstellen, die nicht für die Verwendung mit diesem Gerät empfohlen werden. Jede solche Änderung oder Modifikation ist Missbrauch und kann zu einer gefährlichen Situation führen, die zu schweren Verletzungen führen kann.

⚠ WARNUNG: Versuchen Sie nicht, das Gerät zu starten, bevor es vollständig montiert wurde.

AUSPACKEN

- Dieses Produkt muss zusammengebaut werden.
- Entfernen Sie alle Gegenstände aus dem Karton. Stellen Sie sicher, dass alle in der Teileliste aufgeführten Gegenstände enthalten sind.
- Überprüfen Sie das Produkt sorgfältig, um sicherzustellen, dass während des Transports keine Brüche oder Beschädigungen aufgetreten sind.
- Werfen Sie das Verpackungsmaterial nicht weg, bis Sie das Gerät sorgfältig überprüft und zufriedenstellend bedient haben.
- Wenn Teile beschädigt oder fehlend sind, geben Sie das Gerät bitte an den Kaufort zurück.

GRIFFMONTAGE (Abb. 1 & 2)

⚠ WARNUNG: Starten Sie den Rasenmäher nicht, bevor er vollständig montiert ist.

a. Bei Lieferung ist der untere Griff zusammengeklappt, die Schnellmontageschrauben sind nicht festgezogen, und der obere Griff ist zur Installation abgenommen.
b. Richten Sie die Zahnräder zwischen dem unteren Griff und dem Rasenmäher aus, ziehen Sie die Schnellmontageschrauben von Hand in die richtige Position und verriegeln Sie sie dann (nicht übermäßig festziehen). (Abb. 1).
c. Kombinieren Sie den oberen Griff mit dem unteren Griff. Wie in der Abbildung gezeigt, führen Sie die Schraube durch die Löcher auf beiden Seiten des oberen Griffs, ziehen Sie die Schnellmontageschrauben von Hand in die richtige Position und verriegeln Sie sie dann (nicht übermäßig festziehen). (Abb. 2).

HINWEIS: Lösen Sie das untere Schnellmontage-Set und heben Sie den unteren Griff auf die gewünschte Höhe an, und verriegeln Sie ihn anschließend wieder in der Position. Der untere Griff hat drei Höheneinstellungen. (Abb. 3)

ANBRINGEN / ENTFERNEN DES MULCHSTOPFENS (Abb. 4 & 5)

HINWEIS: Der Mulchstopfen ist bereits vormontiert. Um die Grasfangfunktion zu nutzen, muss der Mulchstopfen entfernt werden.

-Entfernen:
a. Heben Sie die hintere Auswurfklappe an.
b. Drücken Sie die markierte Fläche (Abb. 4) fest und halten Sie sie gedrückt.
c. Halten Sie die markierte Fläche fest und ziehen Sie den Stopfen nach oben und dann nach außen, um ihn aus der hinteren Auswurföffnung zu entfernen.

-Anbringen:
Beim Mulchen richten Sie den Stopfen aus und setzen ihn vollständig in die hintere Auswurföffnung ein. (Abb. 5)

HINWEIS: Stellen Sie sicher, dass die Installation sicher ist und nicht leicht entfernt werden kann, um Risiken durch plötzliches Fallen während des Betriebs zu vermeiden.

EINSETZEN DES GRASFANGSACKS (Abb. 6)

Falten Sie den Grasfangsack wie dargestellt auseinander.
Setzen Sie die Befestigungsstreifen auf die Kanten der Stäbe auf.

ANBRINGEN / ENTFERNEN DES GRASFANGSACKS (Abb. 7 & 8)

⚠ WARNUNG: Nehmen Sie keine Einstellungen am Rasenmäher vor, ohne vorher den Motor abzustellen, den Akku zu entfernen und darauf zu warten, dass sich das Messer nicht mehr dreht.

a. Heben Sie die hintere Auswurfabdeckung an und halten Sie sie fest.
b. Halten Sie bei angehobener Auswurfabdeckung den Grasfangsack am Griff fest und haken Sie ihn von oben in die Haken an beiden Seiten ein. (Abb. 7)

c. Lassen Sie die hintere Auswurfabdeckung los, so dass sie auf dem Grasfangsack aufliegt.
d. Um den Grasfangsack zu entfernen, heben Sie die Auswurfabdeckung am Mäher an. Ziehen Sie den Grasfangsack von den Haken auf beiden Seiten ab.
e. Lassen Sie die Auswurfabdeckung los. (Abb. 8)

⚠ WARNUNG: Bei Nutzung des Grasfangsacks darf der Mäher nur dann in Betrieb genommen werden, wenn der Grasfangsack fest am Mäher eingehakt und gesichert ist und die Auswurfabdeckung oben auf dem Grasfangsack aufliegt.

⚠ WARNUNG: Unter normalen Einsatzbedingungen unterliegt das Beutelmaterial einem Verschleiß. Um die Verletzungsgefahr zu verringern, sollten Sie den Beutel regelmäßig überprüfen und bei Anzeichen von Verschleiß oder Abnutzung austauschen. Nutzen Sie Grasfangsäcke, die ausschließlich für diesen Mäher hergestellt wurden.

EINSTELLEN DER SCHNEIDEHÖHE (Abb. 9)

⚠ WARNUNG: Nehmen Sie keine Einstellungen am Rasenmäher vor, ohne vorher den Motor abzustellen, den Akku zu entfernen und darauf zu warten, dass sich das Messer nicht mehr dreht.

⚠ WARNUNG: Halten Sie Ihre Füße beim Einstellen der Schnitthöhe vom Mähwerk fern.

Der Mäher kann auf 6 Schnitthöhen zwischen 1" (25 mm) und 3" (75 mm) eingestellt werden. Wählen Sie die richtige Schnitthöhe je nach Art und Zustand des Grases.

a. Halten Sie den linken Handgriff mit einer Hand fest und nutzen Sie die andere Hand, um den Höhenverstellhebel aus den Schlitzen in der Höhenanzeigeplatte nach außen zu bewegen.
b. Stellen Sie den Hebel für die Schnitthöheneinstellung nach vorne, um eine niedrigere Schnitthöhe zu erreichen; stellen Sie ihn nach hinten, um eine höhere Schnitthöhe zu erreichen.
c. Sobald Sie die gewünschte Höhenposition erreicht haben, rasten Sie den Hebel für die Schnitthöheneinstellung wieder in den Schlitz ein.

ANBRINGEN / ENTFERNEN DES AKKUPACKS (Abb. 10)

HINWEIS: VOR DER ERSTEN NUTZUNG AUFLADEN.

Die Version mit zwei Akkus erfordert die Installation beider Akkus für den Betrieb.

⚠ WARNUNG: Sollten Teile beschädigt sein oder fehlen, versuchen Sie nicht, den Akku am Mäher zu befestigen oder den Mäher in Betrieb zu nehmen, bevor die beschädigten oder fehlenden Teile ersetzt sind. Andernfalls kann es zu schweren Verletzungen kommen.

a. Der Akkudeckel ist aufklappbar. Heben Sie den Akkudeckel an, indem Sie die Vorderseite des Deckels hochziehen.
b. Richten Sie die Nuten in den Akkus an den erhabenen Rippen im Akkufach aus und setzen Sie die Akkus dann in das Fach ein.
c. Drücken Sie die Akkus nach unten, bis Sie ein „Klick" hören.
d. Um die Akkus zu entfernen, drücken Sie den Akku-Entriegelungsknopf und heben Sie sie aus dem Fach.
e. Schließen Sie den Akkudeckel.

BETRIEB

⚠ WARNUNG: Lassen Sie sich durch die Vertrautheit mit diesem Produkt nicht leichtsinnig machen. Denken Sie daran, dass ein unvorsichtiger Bruchteil einer Sekunde ausreicht, um schwere Verletzungen zu verursachen.

⚠ WARNUNG: Verwenden Sie keine Aufsätze oder Zubehörteile, die nicht vom Hersteller dieses Produkts empfohlen werden. Der Einsatz von nicht empfohlenen Aufsätzen oder Zubehörteilen kann zu schweren Verletzungen führen.

⚠ WARNUNG: Tragen Sie immer eine Schutzbrille mit Seitenschutz gemäß ANSI Z87.1 und einen Gehörschutz. Andernfalls können Gegenstände in Ihre Augen geschleudert werden, was zu schweren Verletzungen führen kann.

STARTEN/STOPPEN DES RASENMÄHERS

⚠ WARNUNG: Der Betrieb eines Rasenmähers kann dazu führen, dass Fremdkörper in Ihre Augen oder in die Augen anderer Personen geschleudert werden, was zu schweren Augenschäden führen kann. Tragen Sie immer eine Schutzbrille, wenn Sie den Mäher bedienen oder wenn Sie Einstellungen oder Reparaturen am Mäher vornehmen.

⚠ WARNUNG: Vergewissern Sie sich, dass andere Personen und Haustiere während der Nutzung des Mähers einen Mindestabstand von 30 m (100 Fuß) einhalten.

⚠ WARNUNG: Das Messer dreht sich nach dem Ausschalten des Mähers noch einige Sekunden lang weiter. Warten Sie, bis der Motor/das Messer zum Stillstand gekommen ist, bevor Sie ihn wieder einschalten. Den Mäher nicht schnell aus- und wieder einschalten.

⚠ VORSICHT: Versuchen Sie nicht, die Funktion des Sicherheitsknopfes und des Sicherheitsschalters außer Kraft zu setzen.

STARTEN DES MÄHERS (Abb. 11)

a. Bringen Sie den Akku am Mäher an und schließen Sie den Akkudeckel.
b. Halten Sie die Verriegelungstaste gedrückt.
c. Halten Sie die Verriegelungstaste gedrückt, ziehen Sie den Bügelschalter nach oben, bis er den Griff trifft, und lassen Sie die Verriegelungstaste los.
d. Der Mäher startet nun.

AUSSCHALTEN DES MÄHERS (Abb. 12)

a. Lassen Sie den Ein/Aus-Schalter ganz los.
b. Die elektrische Bremse im automatischen Bremsmechanismus stoppt die Rotation des Messers innerhalb von 3 Sekunden, nachdem der Ein/Aus-Schalter losgelassen wurde.

MÄHTIPPS

HINWEIS: Ein scharfes Messer verbessert die Leistung des Mähers erheblich, insbesondere beim Schneiden von hohem Gras. Überprüfen Sie vor dem Mähen die Schärfe des Messers.

- Stellen Sie sicher, dass der Rasen frei von Steinen, Stöcken, Drähten und anderen Gegenständen ist, die den Rasenmäher oder den Motor beschädigen könnten. Solche Gegenstände können versehentlich vom Mäher in alle Richtungen geschleudert werden und zu schweren Verletzungen des Bedieners und anderer Personen führen.

⚠ WARNUNG: Sollten Sie auf einen Fremdkörper treffen, stoppen Sie den Motor und nehmen Sie den Akku heraus. Untersuchen Sie den Mäher gründlich auf Schäden und reparieren Sie die Schäden, bevor Sie den Mäher wieder in Betrieb nehmen. Übermäßige Vibrationen des Mähers während des Betriebs sind ein Hinweis auf eine Beschädigung. Das Gerät sollte umgehend untersucht und repariert werden.

- Um beste Ergebnisse zu erzielen, mähen Sie nicht im Kreis. Bewegen Sie sich vorwärts und rückwärts über den Rasen.
- Reduzieren Sie beim Mähen von dichtem Gras die Geschwindigkeit, um einen effektiveren Schnitt und einen ordnungsgemäßen Auswurf des Schnittguts zu gewährleisten.
- Um einen gesunden Rasen zu erhalten, sollten Sie nur ein Drittel oder weniger der Gesamtlänge des Grases abschneiden.
- Die durchschnittliche Rasenlänge sollte in den kühlen Monaten etwa 1-1/2 bis 2 Zoll und in den heißen Monaten zwischen 2 und 3-1/4 Zoll betragen.

MÄHEN AN NEIGUNGEN

Neigungen stellen einen der Hauptfaktoren für Unfälle durch Ausrutschen und Stürze dar, die zu schweren Verletzungen führen können. Der Betrieb an Neigungen erfordert besondere Vorsicht. Ist die Neigung größer als 15 Grad, mähen Sie sie nicht.

Tun Sie dies:

- Mähen Sie quer zur Neigung; mähen Sie nie von oben nach unten. Seien Sie äußerst vorsichtig, wenn Sie an Neigungen die Richtung ändern.
- Achten Sie auf Schlaglöcher, Spurrillen, Steine, versteckte Objekte oder Unebenheiten, die Sie zum Ausrutschen oder Stolpern bringen können. Hohes Gras kann Hindernisse verdecken.

Vermeiden Sie dies:

- Mähen Sie nicht in der Nähe von Steigungen, Gräben oder Böschungen; Sie könnten den Halt oder das Gleichgewicht verlieren.
- Mähen Sie keine Neigungen von mehr als 15 Grad (ein Anstieg von etwa 2-1/2' (0,75m) alle 10' (3m)), wie auf dem Neigungsmesser angegeben.
- Nicht auf nassem Gras mähen. Ein instabiler Stand könnte zum Ausrutschen führen.

WARTUNG

⚠ WARNUNG: Bei der Wartung dürfen nur identische Ersatzteile verwendet werden. Bei der Nutzung fremder Teile können Gefahren entstehen oder das Gerät beschädigt werden. Um Sicherheit und Zuverlässigkeit zu gewährleisten, sollten alle Reparaturen von einem qualifizierten Servicetechniker durchgeführt werden.

⚠ WARNUNG: Um schwere Verletzungen zu vermeiden, nehmen Sie die Akkus aus dem Gerät, bevor Sie es warten, reinigen, Zusatzgeräte austauschen oder Material aus dem Gerät entfernen.

⚠ WARNUNG: Zur Sicherheit des Benutzers müssen verschlissene oder beschädigte Teile ersetzt werden. Ersetzen Sie sie nur durch Originalersatzteile.

⚠ WARNUNG: Um schwere Verletzungen durch einen Geräteausfall zu vermeiden, dürfen Sie keine beschädigten Geräte nutzen. Wenn abnormale Geräusche oder Vibrationen auftreten, lassen Sie das Problem vor der weiteren Nutzung beheben.

ALLGEMEINE WARTUNGSTIPPS

1. Versuchen Sie nicht, das Gerät selbst zu reparieren.
2. Überprüfen Sie alle Teile in regelmäßigen Abständen auf festen Sitz, um sicherzustellen, dass sich dieses Gerät in einem sicheren Betriebszustand befindet.
3. Überprüfen Sie VOR JEDER NUTZUNG den allgemeinen Zustand des Geräts. Überprüfen Sie auf:
   - lose Teile,
   - Fehlausrichtung oder Blockierung beweglicher Teile,
   - gerissene oder gebrochene Teile,
   - sonstige Zustände, die den sicheren Betrieb beeinträchtigen könnten.

REINIGEN DES MÄHERS

⚠ WARNUNG: Bei Wartungsarbeiten oder beim Transport des Mähers immer den Akku entfernen.

- Die Unterseite des Mäherdecks sollte nach jeder Nutzung gereinigt werden, da sich Grasreste, Blätter, Schmutz und andere Verunreinigungen ansammeln.
- Reinigen Sie den Mäher mit einem feuchten Tuch.

MESSERAUSTAUSCH (Abb. 13-15)

⚠ WARNUNG: Schützen Sie immer Ihre Hände, indem Sie schwere Handschuhe tragen oder die Schneiden mit Lappen oder anderen Materialien umwickeln, wenn Sie Wartungsarbeiten am Mähmesser durchführen. Bei Wartungsarbeiten oder beim Transport des Mähers immer den Akku entfernen.

a. Entfernen Sie die Akkus aus dem Mäher.
b. Legen Sie den Mäher auf die Seite, um die Unterseite des Messergehäuses freizulegen.
c. Nutzen Sie einen Lappen, um das Messer zu fassen, oder tragen Sie strapazierfähige Handschuhe.
d. Lösen Sie unter Nutzung eines 16-mm-Schraubenschlüssels (nicht im Lieferumfang enthalten) die Mutter, mit der das Messer befestigt ist, indem Sie die Mutter gegen den Uhrzeigersinn drehen, (Erforderlicher Drehmomentwert: 20-25 N·m) und nehmen Sie das Messer dann vorsichtig ab. (Abb. 13 & 14).
e. Setzen Sie das neue Messer an der gleichen Stelle ein und befestigen Sie es mit der Originalmutter (Erforderlicher Drehmomentwert: 20-25 N·m). (Abb. 15)

SCHÄRFEN DES MESSERS

⚠ WARNUNG: Schützen Sie immer Ihre Hände, indem Sie schwere Handschuhe tragen oder die Schneiden mit Lappen oder anderen Materialien umwickeln, wenn Sie Wartungsarbeiten am Mähmesser durchführen. Bei Wartungsarbeiten oder beim Transport des Mähers immer den Akku entfernen.

⚠ WARNUNG: Tragen Sie beim Entfernen, Schärfen und Einsetzen des Messers einen geeigneten Augenschutz

⚠ WARNUNG: Ein abgenutztes, rissiges oder beschädigtes Messer kann brechen und Teile des beschädigten Messers können zu gefährlichen Geschossen werden. Herausgeschleuderte Gegenstände können zu schweren Verletzungen führen. Prüfen Sie das Messer regelmäßig und betreiben Sie den Mäher nicht mit einem abgenutzten oder beschädigten Messer.
HINWEIS: Halten Sie das Messer scharf, um die beste Mäherleistung zu erzielen. Ein stumpfes Messer schneidet das Gras nicht sauber und mulcht nicht richtig.
Ein stumpfes Messer kann geschärft werden, aber ein Messer, das übermäßig abgenutzt, verbogen, gerissen oder anderweitig beschädigt ist, muss ersetzt werden. Ein abgenutztes oder beschädigtes Messer kann brechen, wodurch Messerteile aus dem Mäher geschleudert werden.

HÄUFIGKEIT DER SCHÄRFUNG (Abb. 16 & 17)

Unter normalen Umständen reicht es aus, das Messer zweimal während einer Mähsaison zu schärfen. Sand lässt das Messer schnell stumpf werden; wenn Ihr Rasen sandige Böden aufweist, muss das Messer möglicherweise häufiger geschärft werden.

Beim Schärfen des Messers:
- Achten Sie darauf, dass das Messer im Gleichgewicht bleibt.
- Schärfen Sie das Messer mit dem ursprünglichen Schnittwinkel.
- Schärfen Sie die Schneiden an beiden Enden des Messers, indem Sie an beiden Enden gleich viel Material entfernen.

Messer in einem Schraubstock schärfen:

a. Entfernen Sie das Messer vom Mäher (siehe MESSERAUSTAUSCH).
b. Sichern Sie das Messer in einem Schraubstock. (Abb. 16)
c. Tragen Sie einen geeigneten Augenschutz und Handschuhe und achten Sie darauf, sich nicht zu schneiden.
d. Feilen Sie die Schneiden der Klinge vorsichtig mit einer feinzahnigen Feile oder einem Schleifstein, wobei der ursprüngliche Winkel der Schneiden beibehalten wird.
e. Zur Überprüfung der Auswuchtung des Messers: Klemmen Sie einen Nagel oder einen Schraubendreher mit rundem Schaft in horizontaler Position ein. Positionieren Sie das Messer so, dass der Nagel oder der runde Schaft des Schraubendrehers das Messer durch sein Mittelloch stützt. Wuchten Sie das Messer waagerecht aus. Sollte sich eines der beiden Enden des Messers nach unten drehen, entfernen Sie etwas Metall von dem schweren oder unteren Ende, bis das Messer ausgewuchtet ist. Das Messer ist ausgewuchtet, wenn keines der Enden abfällt.
f. Setzen Sie das Messer wieder auf das Mähwerk und ziehen Sie es fest an (siehe MESSER-AUSTAUSCH). (Abb. 17)

⚠ WARNUNG: Ein nicht ausgewuchtetes Messer verursacht bei hohen Drehzahlen übermäßige Vibrationen. Es kann den Mäher beschädigen und brechen, was zu Verletzungen führen kann.

SCHMIERUNG

⚠ WARNUNG: Nehmen Sie den Akkupack heraus, bevor Sie mit dem Schmieren beginnen.
Es wird empfohlen, dieses Gerät von einem qualifizierten Techniker oder einem autorisierten Servicecenter schmieren zu lassen.

LAGERUNG

LAGERUNG DES MÄHERS (Abb. 18)

Die folgenden Schritte sollten durchgeführt werden, um den Rasenmäher für die Lagerung vorzubereiten.

a. Entnehmen Sie die Akkus aus dem Akkufach.
b. Entfernen Sie den Grasfangsack. Stellen Sie den Hebel für die Höhenverstellung auf die niedrigste Schnitthöhe ein.
c. Reinigen Sie den Mäher mit einem feuchten Tuch oder einer Handbürste.
d. Lagern Sie den Mäher in einem trockenen, sauberen und kühlen Raum, außerhalb der Reichweite von Kindern. Lagern Sie das Gerät nicht in der Nähe von korrosiven Materialien wie Dünger und Steinsalz.
e. Decken Sie den Rasenmäher nicht mit einer festen Kunststofffolie ab. Kunststoffabdeckungen schließen Feuchtigkeit um den Mäher herum ein, was das Gerät beschädigen kann.
f. Der Griff Ihres Rasenmähers kann zur kompakten Aufbewahrung vollständig eingeklappt werden. Lösen Sie zunächst alle Griffknöpfe des oberen Griffs und klappen Sie den oberen Griff herunter. Klappen Sie dann den unteren Griff vollständig herunter. (Abb. 18)

FEHLERSUCHE

⚠ WARNUNG! Schalten Sie das Gerät aus und nehmen Sie die Akkus heraus, bevor Sie eine Fehlersuche durchführen.

Die folgende Tabelle enthält Überprüfungen und Maßnahmen, die Sie durchführen können, wenn Ihr Gerät nicht ordnungsgemäß funktioniert. Wenn diese das Problem nicht lösen, wenden Sie sich an den Litheli-Kundendienst unter service@litheli.com.

Das Problem	Mögliche Ursache	Lösung
Der Mäher lässt sich nicht starten.	Der Akku ist leer.	Laden Sie den Akkupack auf.
	Der Akkupack ist nicht im Akkufach eingerastet.	Vergewissern Sie sich, dass der Akkupack eingerastet ist.
	Der Akku oder der Schaltkreis des Mähers ist zu heiß.	Lassen Sie den Akku oder den Mäher abkühlen, bis die Temperatur unter 67 °C (152 °F) fällt.
	Das Mäherdeck ist mit Rasen und Schmutzpartikeln verstopft.	Reinigen Sie das Mäherdeck und stellen Sie sicher, dass das Messer frei beweglich ist.
	Weitere Gründe.	Wenden Sie sich an den Kundendienst.
Der Mäher schneidet ungleichmäßig.	Das Messer ist stumpf.	Schärfen Sie das Messer oder tauschen Sie es aus.
	Die Schnitthöhe ist nicht richtig eingestellt.	Stellen Sie die Schnitthöhe auf eine höhere Stufe.
	Das Messer ist nicht richtig eingesetzt.	Setzen Sie das Messer gemäß dem Abschnitt „MESSERAUSTAUSCH" in dieser Anleitung wieder zusammen.
Der Mäher bleibt beim Mähen stehen.	Der Mäher ist überlastet.	Erhöhen Sie die Schnitthöhe oder verlangsamen Sie das Mähen.
	Das Mäherdeck ist mit Gras und Ablagerungen verstopft.	Befreien Sie das Mäherdeck von Verstopfungen. Vergewissern Sie sich, dass sich keine störenden Gegenstände auf dem zu verlegenden Rasen befinden.
	Der Akku oder der Schaltkreis des Mähers ist zu heiß.	Lassen Sie den Akku oder den Mäher abkühlen, bis die Temperatur unter 67 °C (152 °F) fällt.

Es treten übermäßige Vibrationen auf.	Das Messer ist locker.	Ziehen Sie die Schraube des Messers fest.
	Das Messer ist nicht ausgewuchtet.	Wuchten Sie das Messer gemäß der Anleitung aus.
	Das Messer ist verbogen.	Tauschen Sie das Messer aus.
Der Motor funktioniert, aber das Messer schneidet das Gras nicht.	Das Messer ist nicht mit dem erforderlichen Drehmoment angezogen.	Ziehen Sie das Messer wieder fest. Das empfohlene Drehmoment für die Schraube des Messers beträgt 20-25 N·m (27-34 ft-lb).
Kurze Betriebszeit des Mähers mit dem mitgelieferten Akku.	Die Rasenbedingungen und die Schnitthöheneinstellung haben einen großen Einfluss auf die Laufzeit des Akkus. Die angegebene Betriebszeit basiert auf einem Zustand mit geringer Belastung.	Erhöhen Sie die Schnitthöhe und verlangsamen Sie Ihr Tempo, um die Schnittlast zu verringern.

GARANTIE

Litheli-GARANTIERICHTLINIE FÜR DAS U20-PRODUKT

- 3 Jahre beschränkte Garantie auf Litheli-Geräte für den Außenbereich und Elektrowerkzeuge für den persönlichen Gebrauch im Haushalt.
- 1 Jahr beschränkte Garantie auf Litheli-Akkus für den persönlichen Gebrauch im Haushalt.

Bitte kontaktieren Sie den Litheli-Kundenservice unter service@litheli.com wann immer Sie Fragen oder Garantieansprüche haben.

SERVICE BEI BESCHRÄNKTER GARANTIE

DREI JAHRE ab dem Datum des ursprünglichen Kaufs im Einzelhandel gilt für diese Litheli-Außengeräte und -Elektrowerkzeuge eine Garantie auf Material- und Verarbeitungsfehler. Defekte Produkte werden kostenlos repariert oder umgetauscht.
Für die Dauer von einem Jahr ab dem Datum des ursprünglichen Kaufs im Einzelhandel gilt für die Litheli-Akkus eine Garantie auf Material- und Verarbeitungsfehler.
Defekte Produkte werden kostenlos repariert oder umgetauscht.

1. Diese Garantie gilt nur für den Erstkäufer in einer Litheli-Vertragswerkstatt und ist nicht übertragbar.
2. Die Garantiezeit für jedes Litheli-Produkt, Akkupack nur für Wohnzwecke verwendet.
3. Die Garantiezeit für Teile zur routinemäßigen Wartung, wie z. B. Klingen, Trimmerköpfe, Kettenstangen, Sägeketten, Riemen, Kratzerstangen, Gebläsedüsen und alle anderen Litheli-Zubehörteile, beträgt 90 Tage für private Zwecke.
4. Diese Garantie deckt keine Schäden ab, die durch Modifikationen, Änderungen oder nicht autorisierte Reparaturen entstehen.

5. Diese Garantie deckt nur Defekte ab, die bei normalem Gebrauch auftreten, nicht jedoch Fehlfunktionen, Ausfälle oder Defekte, die durch unsachgemäßen Gebrauch, Missbrauch (einschließlich Überlastung des Produkts über seine Kapazität hinaus und Eintauchen in Wasser oder andere Flüssigkeiten), Unfälle, Vernachlässigung oder unsachgemäße Installation sowie unsachgemäße Wartung oder Lagerung entstehen.
6. Diese Garantie deckt keine normale Verschlechterung der Außenlackierung ab, einschließlich, aber nicht beschränkt auf Kratzer, Dellen, Lackabplatzungen oder Korrosion oder Verfärbung durch Hitze, Scheuermittel und chemische Reinigungsmittel.

GARANTIESANSPRUCH

Für Garantieansprüche wenden Sie sich bitte an den Litheli-Kundenservice unter service@litheli.com. Sie müssen einen Registrierungsbeleg oder einen Kaufnachweis in Form einer gültigen Quittung vorlegen, aus der das Datum und der Ort des Kaufs hervorgehen. Für Ersatzprodukte wird keine neue Garantie gewährt. Die Garantie für die Produkte gilt ab dem Datum des ursprünglichen Kaufs.

INHOUDSOPGAVE

Belangrijke veiligheidsinstructies.....02
Veiligheidssymbolen.....06
Beschrijving van de onderdelen.....08
Uw accu opladen.....09
Montage.....09
Werking.....11
Onderhoud.....13
Opslag.....15
Probleemoplossing.....15
Garantie.....17

LEES ALLE INSTRUCTIES!

⚠ WAARSCHUWING: Bepaalde soorten stof die vrijkomen door vlak te schuren, te zagen, te slijpen, te boren of door een andere bouwactiviteit, bevatten chemische stoffen die de staat van Californië beschouwd als kankerverwekkend en die vruchtbaarheidsproblemen of geboorteafwijkingen kunnen veroorzaken. Enkele voorbeelden van deze chemicaliën zijn:

• Lood door verf op basis van lood,
• Kristallijn silica van baksteen, cement en andere producten voor metselwerk, en
• Arsenicum en chroom van chemisch behandeld timmerhout.
Uw risico aan blootstelling varieert en is afhankelijk van hoe vaak u deze werkzaamheid uitvoert. Om uw blootstelling aan deze chemicaliën te beperken: werk in een goed geventileerde ruimte en met goedgekeurde beschermingsmiddelen, zoals het dragen van een stofmasker dat speciaal is ontworpen om deze microscopische deeltjes uit te filteren.

BELANGRIJKE VEILIGHEIDSINSTRUCTIES

⚠ GEVAAR: Deze machine werd gebouwd om te werken volgens de voorschriften voor een veilig gebruik die in deze handleiding zijn vermeld. Zoals bij elke soort elektrisch gereedschap kan onachtzaamheid of een fout door de bediener leiden tot ernstig letsel. Deze machine is in staat om handen en voeten te amputeren en voorwerpen weg te slingeren. Het niet naleven van deze veiligheidsinstructies kan leiden tot ernstig letsel of de dood.Failure to observe all safety instructions could result in serious injury or death.

⚠ WAARSCHUWING: Volg altijd de basisvoorschriften inzake veiligheid wanneer u elektrische grasmaaiers gebruikt, dit om het risico op brand, elektrische schok en letsel aan personen te beperken, met inbegrip van volgende:

VEILIGHEIDSINSTRUCTIES VOOR GRASMAAIERS

⚠ WAARSCHUWING: Lees alle veiligheidswaarschuwingen en instructies. Het niet opvolgen van de waarschuwingen en instructies kan leiden tot een elektrische schok, brand en/of ernstige verwondingen.

1) Veiligheid in het werkgebied

a) Om contact met het draaiende mes of letsel door een weggegooid object te voorkomen, houdt u het werkgebied vrij van omstanders, vooral kleine kinderen. Stop de grasmaaier en alle accessoires als er iemand het gebied betreedt. Contact met het draaiende mes of weggegooide objecten kan leiden tot ernstige persoonlijke verwondingen of de dood.
b) Gebruik de grasmaaier alleen bij daglicht of bij goede kunstmatige verlichting. Donkere gebieden vergroten de kans op ongelukken.
c) Gebruik de grasmaaier niet in explosieve omgevingen, zoals in de aanwezigheid van brandbare vloeistoffen, gassen of stof. Grasmaaiers creëren vonken die het stof of de dampen kunnen ontsteken.
d) Gebruik de grasmaaier niet bij slecht weer, vooral wanneer er een risico op bliksem is. Dit verkleint de kans om door de bliksem getroffen te worden.
e) Controleer grondig het gebied waar de grasmaaier wordt gebruikt en verwijder alle stenen, takken, draden, botten en andere vreemde objecten. Weggegooide objecten kunnen persoonlijk letsel veroorzaken.

2) Elektrische veiligheid

a) Stel de grasmaaier niet bloot aan regen of vochtige omstandigheden. Water dat in de grasmaaier komt, kan het risico op een elektrische schok vergroten.

3) Persoonlijke veiligheid

a) Draag persoonlijke beschermingsmiddelen. Draag altijd oogbescherming. Beschermingsmiddelen verminderen persoonlijke verwondingen.
b) Kleed u gepast. Draag geen losse kleding of sieraden. Houd uw haar en kleding uit de buurt van bewegende delen. Losse kleding, sieraden of lang haar kunnen verstrikt raken in bewegende delen.
c) Draag altijd lange broeken tijdens het gebruik van de grasmaaier. Blootgestelde huid verhoogt de kans op verwondingen door weggegooide objecten.
d) Draag altijd antislip- en beschermende schoenen tijdens het gebruik van de grasmaaier. Gebruik de grasmaaier niet op blote voeten of met open sandalen. Dit verkleint de kans op verwondingen aan de voeten door contact met het draaiende mes.
e) Voorkom onbedoeld starten. Zorg ervoor dat de schakelaar in de uit-stand staat voordat u de grasmaaier op de stroombron en/of batterijen aansluit, optilt of draagt. Het dragen van een grasmaaier met uw vinger op de schakelaar of het inschakelen van een grasmaaier die al aanstaat, kan tot ongelukken leiden.
f) Verwijder elke instelsleutel of moersleutel voordat u de grasmaaier inschakelt. Een moersleutel of sleutel die aan een roterend deel van de grasmaaier is bevestigd, kan leiden tot verwondingen.
g) Houd altijd de juiste stand en balans. Dit zorgt voor een betere controle over de grasmaaier in onverwachte situaties.
h) Blijf alert, kijk goed naar wat u doet en gebruik gezond verstand tijdens het gebruik van de grasmaaier. Gebruik de grasmaaier niet wanneer u moe bent of onder invloed van drugs, alcohol of medicijnen. Een moment van onoplettendheid kan leiden tot ernstige verwondingen.
i) Laat u niet door vertrouwdheid met het frequente gebruik van de grasmaaier in de val lokken om de veiligheidsprincipes te negeren. Een onzorgvuldige actie kan binnen een fractie van een seconde ernstige verwondingen veroorzaken.
j) Blijf in de bedieningszone achter de handgrepen van de grasmaaier om contact met de mes of verwondingen door weggegooide objecten te voorkomen. Contact met de mes of verworpen objecten kan ernstige verwondingen veroorzaken.
k) Raak de messen en andere gevaarlijke draaiende delen niet aan terwijl ze nog in beweging zijn. Dit vermindert het risico van verwondingen door draaiende delen.

4) Gebruik en onderhoud van de grasmaaier

a) Gebruik de grasmaaier en accessoires volgens deze instructies, rekening houdend met de werkomstandigheden en de uit te voeren werkzaamheden. Het gebruik van de grasmaaier voor andere doeleinden dan bedoeld kan leiden tot een gevaarlijke situatie.
b) Controleer voor gebruik altijd visueel of de mes(sen) en de mesassemblage correct zijn vastgezet en niet versleten of beschadigd zijn. Losse, versleten of beschadigde onderdelen kunnen het risico op verwondingen verhogen.
c) Houd beschermingen en andere veiligheidsapparaten op hun plaats, correct gemonteerd en in werkende staat. Een losse, beschadigde of niet goed werkende bescherming kan leiden tot verwondingen.
d) Houd alle koelopeningen vrij van vuil. Geblokkeerde luchtinlaten en vuil kunnen oververhitting of brandgevaar veroorzaken.
e) Gebruik de grasmaaier niet als de schakelaar de maaier niet aan of uit zet. Elke grasmaaier die niet met de schakelaar kan worden bediend, is gevaarlijk en moet worden gerepareerd.

f) Gebruik de grasmaaier niet op nat gras. Loop, ren niet. Dit vermindert het risico op uitglijden en vallen, wat kan leiden tot verwondingen.
g) Gebruik de grasmaaier niet op te steile hellingen. Dit vermindert het risico om de controle te verliezen, uit te glijden of te vallen, wat kan leiden tot verwondingen.
h) Forceer de grasmaaier niet. Gebruik de juiste grasmaaier voor uw toepassing. De juiste grasmaaier doet het werk beter en veiliger op de snelheid waarvoor deze is ontworpen.
i) Wees bewust van de maaier en de richting van de afvoer en richt de afvoer niet op anderen. Weggegooide objecten kunnen verwondingen veroorzaken.
j) Wees uiterst voorzichtig wanneer u achteruit rijdt of de grasmaaier naar u toe trekt. Wees altijd bewust van uw omgeving. Dit vermindert het risico van struikelen tijdens de werking.
k) Bij werken op hellingen moet u altijd zeker zijn van uw stand, altijd werken over de helling, nooit omhoog of omlaag, en uiterst voorzichtig zijn bij het veranderen van richting. Dit vermindert het risico om de controle te verliezen, uit te glijden of te vallen, wat kan leiden tot verwondingen.
l) Zet het uitschakelapparaat in werking en/of verwijder alle batterijpacks, indien verwijderbaar, van de grasmaaier voordat u aanpassingen doet, accessoires vervangt of de grasmaaier opbergt. Deze preventieve veiligheidsmaatregelen verminderen het risico van onbedoeld starten van de grasmaaier.
m) Houd de handgrepen en de grijpvakken droog, schoon en vrij van olie en vet. Gladde handgrepen en grijpvakken zorgen ervoor dat de grasmaaier niet veilig kan worden gehanteerd of gecontroleerd in onverwachte situaties.
n) Controleer regelmatig de grasopvangbak op slijtage of beschadiging. Een versleten of beschadigde grasopvangbak kan het risico op verwondingen verhogen.
o) Zet de motor uit en wacht tot het mes(sen) volledig stopt voordat u de grasopvangbak verwijdert. Het mes(messen) blijft draaien nadat de mesbediening is losgelaten. Zet nooit lichaamsdelen in de meszone totdat u zeker weet dat de motor uitstaat en het mes(messen) gestopt is. Contact met het draaiende mes kan leiden tot ernstige verwondingen.
p) Zet de motor uit, wacht tot het mes(sen) volledig stopt, en verwijder alle batterijen voordat u de uitwerpschacht ontstoppen. Het contact met het draaiende mes kan leiden tot ernstige verwondingen.
q) Zet de motor uit, wacht tot het mes(sen) volledig stopt, en verwijder alle batterijen voordat u de grasmaaier schoonmaakt of inspecteert. Per ongeluk contact met het draaiende mes en bewegende onderdelen kan leiden tot verwondingen.
r) Onderhoud de grasmaaier en accessoires. Controleer op uitlijning of blokkering van bewegende delen, breuk van onderdelen en andere omstandigheden die de werking van de grasmaaier kunnen beïnvloeden. Als de grasmaaier beschadigd is, laat deze dan repareren voordat u deze weer gebruikt. Veel ongelukken worden veroorzaakt door slecht onderhouden grasmaaiers.
s) Bewaar inactieve grasmaaiers buiten het bereik van kinderen en laat geen personen die niet vertrouwd zijn met de grasmaaier of deze instructies de grasmaaier bedienen. Grasmaaiers zijn gevaarlijk in de handen van ongetrainde gebruikers.

5) Gebruik en onderhoud van de grasmaaier met batterij

a) Gebruik de grasmaaier alleen met de specifiek aangewezen batterijpakketten. Het gebruik van andere batterijpakketten kan brand- en letselrisico's met zich meebrengen.
b) Laad alleen op met de door de fabrikant opgegeven oplader. Een oplader die geschikt is voor een batterijtType kan brand veroorzaken wanneer deze wordt gebruikt met andere batterijpakketten.

c) Volg alle oplaadinstructies en laad de batterijpakketten of grasmaaier niet op buiten het temperatuurbereik dat in de instructies is opgegeven. Onjuist opladen of opladen bij temperaturen buiten het opgegeven bereik kan de batterij beschadigen en het brandrisico verhogen.
d) Gebruik geen beschadigde of gemodificeerde batterijen of grasmaaier. Beschadigde of gemodificeerde batterijen kunnen onvoorspelbaar gedrag vertonen, wat kan leiden tot brand, explosie of letsel.
e) Stel batterijpakketten of de grasmaaier niet bloot aan vuur of extreem hoge temperaturen. Blootstelling aan vuur of temperaturen boven de 130°C kan een explosie veroorzaken.
f) Onder misbruikomstandigheden kan vloeistof uit de batterij(s) worden geëxtraheerd. Vermijd contact. Als er contact is, spoel dan met water. Als de vloeistof in contact komt met de ogen, zoek dan onmiddellijk medische hulp. Vloeistof die uit de batterij(s) wordt geëxtraheerd, kan irritatie of brandwonden veroorzaken.
g) Wanneer de batterijpakketten niet in gebruik zijn, bewaar ze dan weg van andere metalen voorwerpen, zoals paperclips, munten, sleutels, spijkers, schroeven of andere kleine metalen voorwerpen die een verbinding tussen de terminals kunnen maken. Het kortsluiten van de batterijterminals kan brand of brandwonden veroorzaken.

6) Service

a) Laat uw grasmaaier repareren door een gekwalificeerde reparateur met uitsluitend identieke vervangingsonderdelen. Dit zorgt ervoor dat de veiligheid van de grasmaaier behouden blijft. Het gebruik van onderdelen die niet voldoen aan de originele apparatuur specificaties kan leiden tot een onjuiste werking en de veiligheid in gevaar brengen.
b) Repareer geen beschadigde batterijpakketten. Het onderhoud van batterijpakketten mag alleen worden uitgevoerd door de fabrikant of geautoriseerde servicemedewerkers.

Veiligheidswaarschuwingen Voor Accu's

1. Probeer niet om de accu aan te passen of te repareren. Haal geen accu's uit elkaar en open of verscheur ze niet.
2. Stel geen accu of apparaat bloot aan vuur of een buitensporige temperatuur. Blootstelling aan vuur of een temperatuur hoger dan 130°C (265°F) kan een ontploffing veroorzaken.
3. Sluit geen accu kort. Berg geen accu's op in een doos of lade waar ze elkaar kunnen kortsluiten of door andere metalen voorwerpen kortgesloten kunnen worden. Wanneer u de accu niet gebruikt, houd deze uit de buurt van andere metalen voorwerpen zoals paperclips, munten, sleutels, nagels, schroeven of andere kleine metalen voorwerpen die de twee aansluitklemmen kunnen verbinden. Het kortsluiten van de aansluitklemmen kan brandwonden of brand veroorzaken.
4. Stel de accu niet onderhevig aan mechanische schokken.
5. Houd rekening met het (+) en (-) teken op de accu en het apparaat, en gebruik ze op een juiste manier.
6. Houd de accu buiten het bereik van kinderen.
7. Koop altijd de accu die is aanbevolen door de fabrikant van het apparaat.
8. Houd de accu schoon en droog.
9. Veeg de aansluitklemmen van de accu schoon met een schone, droge doek als deze vuil zijn.
10. Laad de accu op voor gebruik. Gebruik altijd de juiste lader en raadpleeg de gebruiksaanwijzing van het gereedschap voor de juiste laadinstructies.
11. Laad een accu niet langdurig op wanneer niet in gebruik.

12. Na een langdurige opslag kan het nodig zijn om de accu meerdere keren op te laden en te ontladen om de beste prestaties te krijgen.
13. De accu geeft de beste prestaties wanneer deze bij een normale kamertemperatuur (20°C ± 5°C) wordt gebruikt.
14. Gebruik de accu alleen voor gepaste toepassingen. Gebruik geen accu of apparaat dat is beschadigd of aangepast. Beschadigde of aangepaste accu's kunnen resulteren in onvoorspelbaar gedrag zoals brand, explosie of het risico op letsel.
15. Haal altijd de accu uit het apparaat wanneer niet in gebruik.
16. Gooi op een correcte manier weg.
17. Laad de accu niet buitenshuis op als het regent of in een natte omgeving.
18. Laad alleen op met de lader die door de fabrikant is aangegeven. Een lader die geschikt is voor één type van accu kan tot brandgevaar leiden wanneer gebruikt met een andere accu.
19. Gebruik elektrisch gereedschap alleen met de specifiek aangegeven accu. Het gebruik van andere accu's kan risico op letsel en brandgevaar veroorzaken.
20. Bij verkeerd gebruik kan er vloeistof uit de accu worden gespoten, vermijd elk contact. Als aanraking met de vloeistof per ongeluk plaatsvindt, spoel deze met water weg. Raadpleeg onmiddellijk een arts als er vloeistof in de ogen komt. Vloeistof die uit de accu wordt gespoten kan irritatie of brandwonden veroorzaken.

Bewaar deze handleiding. Raadpleeg de gebruiksaanwijzing indien nodig en gebruik deze om andere personen die dit gereedschap zullen gebruiken te onderrichten. Als u dit gereedschap aan iemand anders geeft, doe dan tevens deze gebruiksaanwijzing erbij om verkeerd gebruik en mogelijk letsel te voorkomen.

VEILIGHEIDSSYMBOLEN

Het doel van de veiligheidssymbolen is om uw aandacht te vestigen op mogelijke gevaren. Besteed daarom voldoende aandacht hieraan en begrijp de veiligheidssymbolen en bijbehorende uitleg. De waarschuwingen bij de symbolen nemen op zichzelf het gevaar niet weg. De bij de symbolen gegeven instructies en waarschuwingen zijn geen vervanging voor de juiste voorzorgsmaatregelen ter voorkoming van ongevallen.

De volgende signaalwoorden en betekenissen zijn bestemd om de risiconiveaus die met dit product zijn verbonden aan te geven.

SYMBOOL	SIGNAAL	BETEKENIS
	**GEVAAR**	Wijst op een gevaarlijke situatie die, indien niet vermeden, kan leiden tot de dood of ernstig letsel.
	**WAAR-SCHUWING**	Wijst op een gevaarlijke situatie die, indien niet vermeden, kan leiden tot de dood of ernstig letsel.
	**VOORZICHTIG**	Wijst op een gevaarlijke situatie die, indien niet vermeden, kan leiden tot de dood of ernstig letsel.

	OPMERKING	(Zonder waarschuwingssymbool) Wijst op informatie die als belangrijk wordt beschouwd, maar geen verband houdt met een mogelijk risico op letsel (bijv. berichten met betrekking tot schade aan eigendommen).

Sommige van de volgende symbolen kunnen op dit product worden gebruikt. Bestudeer ze en leer hun betekenis. Een juiste interpretatie van deze symbolen zorgt voor een betere en veiligere bediening van het product.

Symbol	Beschrijving	Beschrijving
	**Lees de gebruiksaanwijzing**	De gebruiker dient de gebruikershandleiding voor het gebruik van dit product te lezen en te begrijpen om het risico op letsel te beperken.
	**Draag oogbescherming**	Voordat u dit product gebruikt, draag altijd een veiligheidsbril (met zijschermen) of een gelaatscherm.
	**WAARSCHUWING**	Draag werkhandschoenen.
	**Behoud de veiligheidsvoorzieningen**	Open or verwijder de veiligheidsschermen niet wanneer het gereedschap in werking is.
	**Kijk naar achteren wanneer achteruit wordt gereden**	Kijk eerst omlaag en naar achteren om struikelen tijdens het achteruit trekken te vermijden.
	**Gevaar!**	GEVAAR! Draaiende maaibladen. Houd handen en voeten uit de buurt.
	**Niet reiken**	Reik niet met de handen of voeten onder het maaidek. Om het risico op letsel te beperken, gebruik de grasmaaier alleen met het afvoerluik of de grasopvangbak op de juiste plaats. Indien beschadig, vervang onmiddellijk.
	**GEVAAR Houd omstanders uit de buurt**	Maai niet wanneer er kinderen of ander personen in de buurt zijn.
	**GEVAAR Wegslingerend vuil**	Verwijder voorwerpen die door het maaiblad in om het even welke richting kunnen worden weggeslingerd. Draag een veiligheidsbril.
	**GEVAAR Gevaar op een steile helling**	Wees zeer voorzichtig op hellingen. Maai niet op hellingen steiler dan 15 graden.
	**Het maaiblad blijft draaien**	Het maaiblad blijft na het uitschakelen van de machine draaien.

	**Waarschuwing voor natte omstandigheden**	**WAARSCHUWING!** Stel het apparaat niet bloot aan regen of natte omstandigheden.
	**Recyclingsymbool**	Dit product werkt op Lithium-ion (Li-ion) accu's. De lokale of nationale wetgeving kan het weggooien van accu's in het gewone huisvuil verbieden. Raadpleeg uw gemeente voor informatie over de beschikbare recycling- en/of verwijderingsopties.
	**Waarschueing**	Houd omstanders uit de buurt.
	**Waarschueing**	Ontkoppel de accu voor onderhoud.
	**Waarschueing**	Draag gehoorbescherming.

BESCHRIJVING VAN DE ONDERDELEN

1.Duwstang
2.Aan/uit-schakelaar
3.Ontgrendelingsknop
4.Elektrische kabel
5.Bovenste handgreep
6.Onderste handgreep
7.Achterste afvoerluik
8.Snelle montageset
9.Hendel voor hoogte-instelling
10.Kabelklem
11.Grasopvangbak
12.Maaidek
13.Achterwiel
14.Draaggreep
15.Voorwiel
16.Accudeksel
17.Accuvrijgaveknop
18.Mulchplug (vooraf geïnstalleerd)

TECHNISCHE GEGEVENS

SKU	**U20LM03-0U220 / U20LM03-0U020/ U20LM05-0U220**
SPU	**U20PLM370DA**
Spanning	2 x 20 V ⎓
Dekgrootte	16"
Maaibreedte	370 mm
Maaihoogte	25-75 mm (1"-3,0")
Diameter voorwiel	150 mm (5,9")
Diameter achterwiel	180 mm (7,1")
Capaciteit graszak	40 L (10,6 gallons)

Snelheid	4100 min^{-1}
Afmetingen	1250 x 470 x 1100 mm (49,2" x 18,5" x 43,3")
Nettogewicht	12,3 kg (27,1 lbs)

VERPAKKINGSLIJST

SKU	U20LM05-0U220	U20LM03-0U220	U20LM03-0U020
U20 Brushless Lawn Mower	1	1	1
Grasopvangbak	1	1	1
Snelle montageset	4	4	4
Accu	4	2	0
Gebruikershandleiding	1	1	1

UW ACCU OPLADEN

⚠ WAARSCHUWING: Laad de accu op in een droge en goed geventileerde ruimte uit de buurt van brandbare stoffen en ontstekingsbronnen.
OPMERKING: Er is geen lader met dit apparaat meegeleverd. Zorg voor een lader die geschikt is voor de inbegrepen laadkabel om op te laden. De lader dient te voldoen aan de laadvereisten van de accu. Als u vragen hebt, neem contact op met de klantenservice van Litheli voor hulp.
OPMERKING: Lithium-ionaccu's worden reeds gedeeltelijk geladen verzonden. Laad de accu volledig op voordat u deze voor de eerste keer gebruikt.
OPMERKING: Raadpleeg de sectie Uw accu opladen in de handleiding van de accu voor informatie over de controlelampjes en de oplaadprocedure.

MONTAGE

⚠ WAARSCHUWING: Om het toevallig starten van het gereedschap, dat ernstig persoonlijk letsel kan veroorzaken, te voorkomen, verwijder altijd de accu van het gereedschap voordat u onderdelen monteert.

⚠ WAARSCHUWING: Probeer niet om dit gereedschap aan te passen of accessoires te maken die niet voor gebruik met dit gereedschap zijn aanbevolen. Een dergelijke aanpassing of wijziging is verkeerd en kan leiden tot gevaar en ernstig letsel.

⚠ WAARSCHUWING: Schakel het gereedschap alleen in wanneer het volledig in elkaar is gezet.

UITPAKKEN

- Dit product dient in elkaar te worden gezet.
- Haal alle onderdelen uit de verpakking. Controleer of alle onderdelen die in de onderdelenlijst zijn vermeld effectief geleverd zijn.
- Controleer het product zorgvuldig op mogelijke breuk of schade die zich tijdens de verzending heeft voorgedaan.
- Gooi het verpakkingsmateriaal pas weg wanneer u het product grondig hebt gecontroleerd en naar genoegen hebt gebruikt.
- Als er onderdelen beschadigd zijn of ontbreken, breng het gereedschap terug naar de plaats van aankoop.

HANDVAT INSTALLATIE (Afb. 1 & 2)

⚠ WAARSCHUWING: Start de grasmaaier niet voordat deze volledig is gemonteerd.

a. Bij ontvangst van het product is het onderste handvat ingeklapt, zijn de snelmontageschroeven niet vastgedraaid en is het bovenste handvat losgemaakt voor installatie.
b. Zorg ervoor dat het onderste handvat en de grasmaaier tandwielen op elkaar aansluiten, draai het snelmontageonderdeel met de hand naar de juiste positie en vergrendel het (niet te strak). (Afb. 1).
c. Combineer het bovenste handvat met het onderste handvat. Zoals getoond in de afbeelding, steek de bout door de gaten aan beide zijden van het bovenste handvat, draai het snelmontageonderdeel met de hand naar de juiste positie en vergrendel het (niet te strak). (Afb. 2).

OPMERKING: Verwijder het onderste snelmontageset en til de onderste handgreep naar de gewenste hoogte, vergrendel deze vervolgens weer in positie. De onderste handgreep heeft drie hoogte-instellingen. (Afb. 3)

AANBRENGEN / VERWIJDEREN VAN DE MULCHPLUG (Afb. 4 & 5)

OPMERKING: De mulchplug is vooraf geïnstalleerd op de grasmaaier. Om de graszakfunctie te gebruiken, moet de mulchplug worden verwijderd.

-Verwijderen:
a. Til de achterklep van de uitwerping omhoog.
b. Druk stevig op het gemarkeerde gebied (Afb. 4) en houd het vast.
c. Terwijl u het gemarkeerde gebied vasthoudt, trekt u de plug naar boven en vervolgens naar buiten om deze uit de achterste uitwerpingopening te verwijderen.

-Aanbrengen:
Bij mulchen, richt de plug uit en steek deze volledig in de achterste uitwerpingopening. (Afb. 5)

OPMERKING: Zorg ervoor dat de installatie veilig is en niet gemakkelijk kan worden verwijderd om risico's door plotseling vallen tijdens de werking te voorkomen.

DE GRASOPVANGBAK INSTALLEREN (Afb. 6)

Klap de grasopvangbak open zoals weergegeven.
Maak de bevestigingsstrips vast langs de randen aan de stangen.

DE GRASOPVANGBAK BEVESTIGEN/VERWIJDEREN (Afb. 7 & 8)

⚠ WAARSCHUWING: Voer nooit een aanpassing op de grasmaaier uit zonder eerst de motor te stoppen, de accu te verwijden en te wachten totdat het maaiblad tot een volledige stilstand is gekomen.

a. Til het achterste afvoerluik op en houd die vast.
b. Met het achterste afvoerluik omhoog, hou de grasopvangbak vast bij het handvat en haak dit vanaf de bovenkant vast op de haken aan weerskanten. (Afb. 7)
c. Laat het achterste afvoerluik los zodat deze op de grasopvangbak komt te zitten.
d. Om de grasopvangbak te verwijderen, til het achterste afvoerluik op de grasmaaier omhoog. Breng de grasopvangbak omhoog en verwijder deze van de haken aan weerskanten.
e. Laat het afvoerluik los. (Afb. 8)

⚠ WAARSCHUWING: Wanneer de grasopvangbak wordt gebruikt, start of bedien de grasmaaier alleen indien de grasopvangbak stevig op de grasmaaier is vastgemaakt en het achterste afvoerluik mooi op de bovenkant van de grasopvangbak zit.

⚠ WAARSCHUWING: Het materiaal van de bak is bij normaal gebruik onderhevig aan slijtage. Om het risico op letsel te beperken, controleer de opvangbak regelmatig en vervang deze wanneer er tekenen van slijtage of verslechtering te zien zijn. Gebruik alleen grasopvangbakken die voor deze grasmaaier gemaakt zijn.

DE MAAIHOOGTE AANPASSEN (Afb. 9)

⚠ WAARSCHUWING: Voer nooit een aanpassing op de grasmaaier uit zonder eerst de motor te stoppen, de accu te verwijden en te wachten totdat het maaiblad tot een volledige stilstand is gekomen.

⚠ WAARSCHUWING: Houd uw voeten uit de buurt van het maaidek tijdens het aanpassen van de hoogte.

De grasmaaier kan in zes verschillende maaihoogtes tussen 25 mm (1 inch) en 75 mm (3 inch) worden ingesteld. Gebruik de gepaste maaihoogte naargelang het type en de staat van het gras.

a. Houd de linker handgreepbuis met één hand vast voor stabiliteit en gebruik uw andere hand om de hendel voor hoogte-instelling uit de gleuven in de hoogte-aanduidingsplaat naar buiten te brengen.
b. Breng de hendel voor hoogte-instelling richting de voorkant van de grasmaaier voor een lagere maaihoogte; breng die richting de achterkant van de grasmaaier voor een hogere maaihoogte.
c. Wanneer de gewenste hoogte is bereikt, breng de hendel voor hoogte-instelling opnieuw in de gleuf aan.

DE ACCU INSTALLEREN / VERWIJDEREN (Afb. 10)

OPMERKING: LAAD OP VOOR INGEBRUIKNAME.
De versie met twee batterijen vereist dat beide batterijen zijn geïnstalleerd voor gebruik.

⚠ WAARSCHUWING: Als er onderdelen beschadigd zijn of ontbreken, maak de accu niet vast aan de grasmaaier of gebruik de grasmaaier niet voordat de beschadigde of ontbrekende onderdelen vervangen zijn, dit kan anders leiden tot ernstig letsel.

a. Het accudeksel is voorzien van een scharnier. Breng het accudeksel omhoog door de voorkant van het deksel op te tillen.
b. Breng de groeven in de accu's op één lijn met de uitstekende ribben in het accuvak. Breng de accu's vervolgens in het vak aan.
c. Duw de accu's omlaag totdat u een klik hoort.
d. Om de accu's los te maken, duw de accuvrijgaveknop in en til ze uit het vak omhoog.
e. Sluit het accudeksel.

WERKING

⚠ WAARSCHUWING: Vertrouwdheid kan leiden tot onvoorzichtigheid. Opgelet, één seconde van onvoorzichtigheid kan ernstig letsel teweegbrengen.

⚠ WAARSCHUWING: Gebruik geen opzetstukken of toebehoren die niet door de fabrikant van dit product zijn aanbevolen. Het gebruik van niet aanbevolen opzetstukken of toebehoren kan leiden tot ernstig persoonlijk letsel.

⚠ WAARSCHUWING: Draag altijd oogbescherming met zijschermen die voldoen aan ANSI Z87.1, samen met gehoorbescherming. Het niet dragen van deze beschermingsuitrusting kan ertoe leiden dat voorwerpen in uw ogen terechtkomen of kan een ander ernstig letsel veroorzaken.

DE GRASMAAIER STARTEN / STOPPEN

⚠ WAARSCHUWING: De werking van elektrisch gereedschap kan leiden tot het wegslingeren van vreemde lichamen die in uw ogen terechtkomen, dit kan ernstige oogschade veroorzaken. Draag altijd een veiligheidsbril tijdens het gebruiken van de grasmaaier of het uitvoeren van aanpassingen of reparaties op de grasmaaier.

⚠ WAARSCHUWING: Zorg dat andere personen en huisdieren zich op minstens 30 meter (100 voet) van de grasmaaier bevinden wanneer u hem gebruikt.

⚠ WAARSCHUWING: Het maaiblad blijft enige seconden draaien nadat de grasmaaier is uitgeschakeld. Laat de motor/het maaiblad tot stilstand komen voordat de grasmaaier opnieuw wordt gestart. Schakel de grasmaaier niet snel uit en opnieuw in.

⚠ VOORZICHTIG: Omzeil de werking van de veiligheidsknop en de beugelschakelaar niet.

DE GRASMAAIER STARTEN (Afb. 11)

a. Maak de accu vast aan de grasmaaier en sluit het accudeksel.
b. Druk de ontgrendelingsknop in.
c. Met de ontgrendelingsknop ingedrukt, trek de beugelschakelaar omhoog richting de handgreep en laat de ontgrendelingsknop los.
d. De grasmaaier start met draaien.

DE GRASMAAIER STOPPEN (Afb. 12)

a. Laat de aan/uit-schakelaar volledig los.
b. De elektrische rem in het automatisch remmechanisme zorgt ervoor dat het maaiblad binnen 3 seconden na het loslaten van de aan/uit-schakelaar stopt met draaien.

MAAITIPS

OPMERKING: Een scherp maaiblad zorgt voor betere prestaties van de grasmaaier, in het bijzonder bij het maaien van hoog gras. Controleer de scherpte van het maaiblad voordat wordt gemaaid.

- Controleer of het gazon vrij van stenen, stokken, draad of andere voorwerpen is, deze kunnen het grasmaaier of de motor beschadigen. Dergelijke voorwerpen kunnen ongewenst door de grasmaaier in alle richtingen worden weggeslingerd en ernstig persoonlijk letsel aan de bediener of andere personen veroorzaken.

⚠ WAARSCHUWING: Als u een vreemd voorwerp raakt, stop de motor en verwijder de accu. Controleer de grasmaaier grondig op schade en repareer de schade voordat de grasmaaier opnieuw wordt gestart en gebruikt. Overmatige trilling van de grasmaaier tijdens de werking is een indicatie op schade. Controleer en repareer de machine onmiddellijk.

- Voor het beste resultaat, maai niet in cirkels. Beweeg de machine heen en weer over het gazon.
- Bij het maaien van dit gras, verlaag uw wandeltempo voor betere maaiprestaties en een juiste afvoer van het maaisel.
- Om een gezond gazon te behouden, maai slechts een derde of minder van de totale lengte van het gras.
- Het gemiddelde gazon moet tijdens de koele maanden ongeveer 38 mm tot 50 mm (1-1/2 tot 2 inch) en tijdens de warme maanden ongeveer 50 tot 83 mm (2 tot 3-1/4 inch) lang zijn.

MAAIEN OP EEN HELLING

Hellingen zijn vaak de oorzaak van een glij- en valongeval en kunnen ernstig letsel veroorzaken. Wees zeer voorzichtig wanneer u de machine op een helling gebruikt. Als de helling steiler dan 15 graden is, maai niet.

Wat wel:

- Maai horizontaal op hellingen, nooit omhoog of omlaag. Wees uiterst voorzichtig wanneer u op een helling van richting verandert.
- Let op voor gaten, geulen, rotsen, verborgen voorwerpen of hobbels om uitglijden of struikelen te vermijden. Hoog gras kan deze obstakels verbergen.

Wat niet:

- Maai niet in de buurt van steile dalingen, greppels of dijken om het verliezen van uw evenwicht te vermijden.
- Maai niet op hellingen steiler dan 15 graden (een stijging van ongeveer 0,75 m (2-1/2 voet) elke 3 m (10 voet)), zoals weergegeven op de hellingsmeter.
- Maai geen vochtig of nat gras. Een onstabiele houding kan tot uitglijden leiden.

ONDERHOUD

⚠ WAARSCHUWING: Bij reparatie, gebruik uitsluitend identieke vervangingsonderdelen. Het gebruik van andere onderdelen kan gevaar opleveren of schade aan het product veroorzaken. Om een continue veiligheid en betrouwbaarheid te waarborgen, laat alle reparaties uitvoeren door een bekwame reparateur.

⚠ WAARSCHUWING: Om ernstig persoonlijk letsel te voorkomen, haal de accu uit het gereedschap voor onderhoud, reiniging, het wijzigen van accessoires of het verwijderen van materiaal.

⚠ WAARSCHUWING: Voor de veiligheid van de gebruiker, vervang versleten of beschadigde onderdelen. Vervang alleen door originele reserveonderdelen.

⚠ WAARSCHUWING: Om ernstig letsel door een storing van het gereedschap te vermijden, gebruik geen beschadigd gereedschap. Als abnormaal geluid of trilling optreedt, laat het probleem corrigeren alvorens het product te gebruiken.

ALGEMENE ONDERHOUDSTIPS

1. Probeer niet om de machine zelf te repareren tenzij u het juiste gereedschap hebt en op de hoogte bent van de demontage- en reparatie-instructies van de machine.
2. Controleer bouten, schroeven en bevestigingsmiddelen regelmatig op gepaste klemming om ervoor te zorgen dat de machine op een veilige manier gebruikt kan worden.
3. VOOR ELK GEBRUIK, controleer de algemene toestand van het gereedschap. Controleer op:
   - losse bevestigingsmiddelen,
   - verkeerde uitlijning of verbinding van de bewegende onderdelen,
   - gebarsten of gebroken onderdelen,
   - beschadigde elektrische bedrading, en andere omstandigheden die een impact op een veilige werking kunnen hebben

DE GRASMAAIER REINIGEN

⚠ WAARSCHUWING: Verwijder altijd de accu voordat de grasmaaier wordt onderhouden of vervoerd.

- Maak de onderkant van het maaidek na elk gebruik schoon, grasresten, bladeren en vuil hopen zich daar op.
- Veeg de grasmaaier schoon met een vochtige doek.

HET MAAIBLAD VERVANGEN (Afb. 13-15)

⚠ WAARSCHUWING: Bescherm altijd uw handen door het dragen van stevige handschoenen of wikkel de snijrand in een doek of ander materiaal tijdens het uitvoeren van onderhoud aan het maaiblad. Verwijder altijd de accu voordat de grasmaaier wordt onderhouden of vervoerd.

a. Verwijder de accu's uit de grasmaaier.
b. Draai de grasmaaier ondersteboven om de onderkant van het maaibladgedeelte te onthullen.
c. Pak het maaiblad vast met een doel of draag werkhandschoenen.
d. Verwijder de wielmoer die het maaiblad vasthoudt tegen de klok in los met behulp van een 16 mm kruissleutel (niet inbegrepen), (Vereiste koppelwaarde: 20-25 N·m) en verwijder vervolgens voorzichtig het maaiblad. (Afb. 13 en 14).
e. Breng het nieuwe maaiblad op dezelfde positie aan en zet vast met de originele wielmoer (Vereiste koppelwaarde: 20-25 N·m). (Afb. 15)

HET MAAIBLAD SLIJPEN

⚠ WAARSCHUWING: Bescherm altijd uw handen door het dragen van stevige handschoenen of wikkel de snijrand in een doek of ander materiaal tijdens het uitvoeren van onderhoud aan het maaiblad. Verwijder altijd de accu voordat de grasmaaier wordt onderhouden of vervoerd.

⚠ WAARSCHUWING: Gebruik gepaste oogbescherming tijdens het verwijderen, slijpen en installeren van het maaiblad.

⚠ WAARSCHUWING: Een versleten, gebarsten of beschadigd maaiblad kan breken en stukjes van het beschadigd maaiblad kunnen gevaarlijke projectielen worden. Het maaiblad kan ernstig letsel veroorzaken. Inspecteer het maaiblad regelmatig en gebruik de grasmaaier niet met een versleten of beschadigd maaiblad.
OPMERKING: Houd het maaiblad scherp voor de beste maaiprestaties. Een bot maaiblad maait het gras en mulcht niet zoals het hoort.
Een bot maaiblad kan geslepen worden. Een maaiblad dat echter aanzienlijk versleten, gebogen, gebarsten of beschadigd is, moet echter worden vervangen. Een versleten of beschadigd maaiblad kan barsten en stukjes kunnen uit de grasmaaier worden weggeslingerd.

SLIJPFREQUENTIE (Afb. 16 & 17)

Het tweemaal slijpen van het maaiblad tijdens een maaiseizoen is onder normale omstandigheden voldoende. Zand zorgt ervoor dat het maaiblad snel bot wordt. Als uw gazon een zanderige ondergrond heeft, kan het nodig zijn om het maaiblad vaker te slijpen.

Wanneer het maaiblad slijpen:
- Zorg dat het maaiblad in balans blijft.
- Slijp het maaiblad tegen de oorspronkelijke maaihoek.
- Slijp de snijrand aan beide einden van het maaiblad zodat dezelfde hoeveelheid aan het materiaal aan elk uiteinde wordt verwijderd.

Het maaiblad in een bankschroef slijpen:

a. Verwijder het maaiblad van de grasmaaier (zie HET MAAIBLAD VERVANGEN).
b. Zet het maaiblad vast in een bankschroef. (Afb. 16)
c. Draag gepaste oogbescherming en handschoenen. Pas op dat u geen snijletsel oploopt.
d. Vijl de snijrand van het maaiblad voorzichtig met een fijne vijl of slijpsteen. Zorg dat de oorspronkelijke hoek van de snijrand wordt behouden.
e. Om de balans van het maaiblad te controleren: klem een nagel of een schroevendraaier met een ronde schacht in de horizontale positie vast. Plaats het maaiblad zodat de nagel of de ronde schacht van de schroevendraaier het maaiblad door het middelste gat ondersteunt. Balanceer het maaiblad horizontaal. Als een van de uiteinden van het maaiblad omlaag roteert, verwijder wat metaal van het zwaarder of lager uiteinde totdat het maaiblad in balans is. Het is in balans wanneer er geen enkel uiteinde omlaag hangt.
f. Breng het maaiblad opnieuw op de grasmaaier aan en maak het stevig vast (zie HET MAAIBLAD VERVANGEN). (Afb. 17)

⚠ WAARSCHUWING: Een maaiblad dat niet in balans is zorgt voor overmatige trilling wanneer het op hoge snelheid draait. Dit kan leiden tot schade aan de grasmaaier en het breken van het maaiblad, wat persoonlijk letsel kan veroorzaken.

SMERING

⚠ WAARSCHUWING: Verwijder de accu alvorens te smeren. Het wordt aanbevolen om deze machine door een vakman of een erkend servicecentrum te laten smeren.

OPSLAG

DE GRASMAAIER OPBERGEN (Afb. 18)

Voer de volgende stappen uit om de grasmaaier voor opslag klaar te maken.

a. Verwijder de accu's uit het accuvak.
b. Verwijder de grasopvangbak. Zet de hendel voor hoogte-instelling in de gleuf met de laagste maaihoogte.
c. Maak de grasmaaier schoon met een vochtige doek of handborstel.
d. Berg de grasmaaier binnen op in een koele en schone ruimte, buiten het bereik van kinderen. Berg de machine niet op naast corrosieve materialen, zoals kunstmest of steenzout.
e. Dek de grasmaaier niet af met een hoes van stevig plastic. De plastic hoes houdt het vocht rond de grasmaaier vast, wat tot schade kan leiden.
f. De handgreep van uw grasmaaier kan volledig worden dichtgeklapt voor compacte opslag. Draai eerst alle knoppen van de bovenste handgreep los en klap de bovenste handgreep omlaag. Laat de onderste handgreep vervolgens volledig zakken. (Afb. 18)

PROBLEEMOPLOSSING

⚠ WAARSCHUWING! Schakel het apparaat uit en verwijder de accu's voordat u het probleem probeert op te lossen.

En la siguiente tabla se indican las comprobaciones y acciones que puede realizar si su aparato no funciona correctamente. Si ninguna de estas no da solución al problema, póngase en contacto con el Servicio de Atención al Cliente de Litheli enviando un correo electrónico a service@litheli.com.

Probleem	Mogelijke oorzaken	Oplossing
De grasmaaier start niet.	De accu is uitgeput.	Laad de accu op.
	De accu is niet juist in het accuvak geïnstalleerd.	Zorg dat de accu stevig vastzit.
	Het circuit van de accu of de grasmaaier is te heet.	Laat de accu of de grasmaaier afkoelen totdat de temperatuur lager dan 67°C (152°F) is.
	Het maaidek is verstopt door gras en vuil.	Maak het maaidek schoon en zorg ervoor dat het maaiblad ongehinderd kan bewegen.
	Andere redenen.	Neem contact op met de klantenservice.
De grasmaaier maait ongelijkmatig	Het maaiblad is bot.	Slijp of vervang het maaiblad.
	De maaihoogte is niet juist ingesteld.	Stel de hoogte van het maaidek op een hogere stand in.
	Het maaiblad is verkeerd geïnstalleerd.	Breng het maaiblad opnieuw aan, volg de sectie "HET MAAIBLAD VERVANGEN" in deze handleiding.
De grasmaaier stopt tijdens het maaien.	De grasmaaier is overbelast.	Verhoog de maaihoogte of maai langzamer.
	Het maaidek is verstopt door gras en vuil.	Verwijder de verstopping in het maaidek. Zorg dat er geen ongewilde voorwerpen op het te maaien gras aanwezig zijn.
	Het circuit van de accu of de grasmaaier is te heet.	Laat de accu of de grasmaaier afkoelen totdat de temperatuur lager dan 67°C (152°F) is.
De grasmaaier trilt overmatig.	Het maaiblad zit los.	Draai de bout van het maaiblad vast.
	Het maaiblad is niet in balans.	Balanceer het maaiblad volgens de instructies.
	Het maaiblad is gebogen.	Vervang het maaiblad.
De motor werkt, maar het maaiblad maait geen gras.	Het maaiblad is niet tot het vereiste aandraaimoment vastgemaakt.	Zet het maaiblad opnieuw vast. Het aanbevolen aandraaimoment voor de bout van het maaiblad is 27-34 ft-lb (20-25 N·m).

Korte werkingstijd van de grasmaaier met de inbegrepen accu.	De toestand van het gras en de maaihoogtestand hebben een grote invloed op de werking van de accu. De vermelde werkingstijd is gebaseerd op een lichte belasting.	Verhoog de maaibladhoogte en vertraag om de belasting te verlagen.

GARANTIE

Litheli GARANTIEBELEID VOOR U20 PRODUCT

- Beperkte garantie van 3 jaar op elektrische apparatuur en elektrisch gereedschap van Litheli voor persoonlijk en huishoudelijk buitengebruik.
- Beperkte garantie van 1 jaar op Litheli-accu's en laders voor persoonlijk en huishoudelijk buitengebruik.

In geval van vragen of garantieclaims, neem op elk moment contact op met het servicecentrum van Litheli via service@litheli.com.

BEPERKTE GARANTIESERVICE

Deze elektrische apparatuur en elektrisch gereedschap van Litheli voor buitengebruik zijn GEDURENDE DRIE JAAR vanaf de originele datum van aankoop gewaarborgd tegen defecten in materiaal en vakmanschap. Defecte producten zullen gratis gerepareerd of vervangen worden.
De Litheli-accu en lader zijn GEDURENDE EEN JAAR vanaf de originele datum van aankoop gewaarborgd tegen materiaal- of fabricagefouten.
Het defecte product zal gratis gerepareerd of vervangen worden.

1. Deze garantie is alleen van toepassing op de originele koper van een geautoriseerde Litheli-winkel en is niet overdraagbaar.
2. De garantieperiode voor elk Litheli-product, accu en lader uitsluitend gebruikt voor residentiële doeleinden.
3. De garantieperiode voor routineonderhoudsonderdelen, waaronder, maar niet beperkt tot, bladen, trimmerkoppen, zaagbladen, zaagkettingen, riemen, rijvers, blaasmondstukken en alle andere Litheli-accessoires is 90 dagen voor residentiële doeleinden.
4. Deze garantie dekt geen schade veroorzaakt door een aanpassing, wijziging of ongeoorloofde reparatie van het product.
5. Deze garantie dekt alleen defecten veroorzaakt bij normaal gebruik en dekt geen storingen of defecten veroorzaakt door verkeerd gebruik, misbruik (waaronder overbelasting van het product en onderdompeling in water of een andere vloeistof), ongevallen, verzuim of verkeerde installatie, onderhoud of opslag.
6. Deze garantie dekt geen normale aantasting van de buitenkant, waaronder maar niet beperkt tot krassen, deuken of afbladderende verf, corrosie of verkleuring door warmte, agressieve of chemische reinigingsmiddelen.

GARANTIECLAIM

Neem voor garantieclaims contact op met de klantenservice van Litheli via service@litheli.com. Er zal u worden gevraagd om een registratiedocument of geldig aankoopbewijs met vermelding van de datum en plaats van aankoop te overhandigen. Vervangende producten komen niet met een nieuwe garantie. De garantie van de producten gaat verder vanaf de datum van de oorspronkelijke aankoop.

TABLE DES MATIÈRES

Consignes de sécurité importantes.....02
Symboles de sécurité.....06
Présentation de votre outil.....08
Chargement de la batterie.....09
Assemblage.....09
Fonctionnement.....11
Entretien.....13
Stockage.....15
Dépannage.....15
Garantie.....17

LISEZ TOUTES LES INSTRUCTIONS !

AVERTISSEMENT : Certaines poussières générées lors du ponçage, sciage, meulage, perçage et d'autres activités de construction contiennent des produits chimiques considérés par l'État de Californie comme causant le cancer, des anomalies congénitales ou d'autres troubles de la reproduction. Voici quelques exemples de ces produits chimiques :

- Le plomb des peintures à base de plomb,
- la silice cristalline contenue dans les briques, le ciment et d'autres produits de maçonnerie, et
- l'arsenic et le chrome contenus dans le bois de construction traité chimiquement.

Le risque d'exposition varie en fonction de la fréquence à laquelle vous effectuez ce type de travail. Pour réduire votre exposition à ces produits chimiques : travaillez dans un endroit bien ventilé et utilisez des équipements de sécurité approuvés, tels que les masques anti-poussière spécialement conçus pour filtrer les particules microscopiques.

CONSIGNES DE SÉCURITÉ IMPORTANTES

DANGER : Cette machine a été conçue pour être utilisée conformément aux règles de sécurité énoncées dans ce manuel. Comme pour tout type d'équipement motorisé, une négligence ou une erreur de la part de l'opérateur peut entraîner des blessures graves. Cette machine est capable d'amputer les mains et les pieds et de projeter des objets. Le non-respect des consignes pourrait entraîner des blessures graves, voire mortelles.

AVERTISSEMENT : Lors de l'utilisation de tondeuses à gazon électriques, des précautions de base doivent toujours être prises pour réduire les risques d'incendie, d'électrocution et de blessures corporelles, notamment les suivantes :

INSTRUCTIONS DE SÉCURITÉ POUR LES TONDEUSES

AVERTISSEMENT : Lisez toutes les avertissements de sécurité et les instructions. Le non-respect des avertissements et des instructions peut entraîner un choc électrique, un incendie et/ou des blessures graves.

1) Sécurité dans la zone de travail

a) Pour éviter le contact avec la lame en mouvement ou les blessures causées par des objets projetés, gardez la zone de travail libre de toute personne, en particulier des enfants en bas âge. Arrêtez la tondeuse et tous les accessoires si quelqu'un entre dans la zone. Le contact avec la lame en mouvement ou les objets projetés peut entraîner des blessures graves, voire la mort.

b) N'utilisez la tondeuse qu'en plein jour ou sous une bonne lumière artificielle. Les zones sombres augmentent le risque d'accidents.

c) Ne faites pas fonctionner la tondeuse dans des atmosphères explosives, comme la présence de liquides, gaz ou poussières inflammables. Les tondeuses génèrent des étincelles qui peuvent enflammer la poussière ou les vapeurs.

d) Ne pas utiliser la tondeuse en cas de conditions météorologiques défavorables, surtout en cas de risque de foudre. Cela réduit le risque de foudre.

e) Inspectez soigneusement la zone où la tondeuse sera utilisée et retirez toutes les pierres, branches, fils, os et autres objets étrangers. Les objets projetés peuvent causer des blessures.

2) Sécurité électrique

a) Ne pas exposer la tondeuse à la pluie ou à des conditions humides. L'eau qui entre dans la tondeuse peut augmenter le risque de choc électrique.

3) Sécurité personnelle

a) Portez des équipements de protection individuelle. Portez toujours des lunettes de protection. Les équipements de protection réduisent les blessures.
b) Habillez-vous correctement. Ne portez pas de vêtements amples ni de bijoux. Gardez vos cheveux et vêtements à l'écart des pièces mobiles. Les vêtements amples, les bijoux ou les cheveux longs peuvent se prendre dans les pièces mobiles.
c) Lors de l'utilisation de la tondeuse, portez toujours un pantalon long. La peau exposée augmente le risque de blessures causées par des objets projetés.
d) Lors de l'utilisation de la tondeuse, portez toujours des chaussures antidérapantes et protectrices. Ne l'utilisez pas pieds nus ou avec des sandales ouvertes. Cela réduit le risque de blessures aux pieds causées par le contact avec la lame en mouvement.
e) Empêchez le démarrage involontaire. Assurez-vous que l'interrupteur est en position OFF avant de connecter la tondeuse à l'alimentation et/ou aux batteries, de la soulever ou de la transporter. Transporter la tondeuse avec le doigt sur l'interrupteur ou l'allumer lorsqu'il est déjà enclenché provoque des accidents.
f) Retirez toute clé de réglage ou clé avant d'allumer la tondeuse. Une clé laissée sur une partie rotative de la tondeuse peut entraîner des blessures.
g) Maintenez toujours une bonne posture et un bon équilibre. Cela permet un meilleur contrôle de la tondeuse dans des situations inattendues.
h) Restez attentif, surveillez ce que vous faites et faites preuve de bon sens lorsque vous utilisez la tondeuse. Ne l'utilisez pas si vous êtes fatigué ou sous l'influence de drogues, d'alcool ou de médicaments. Un moment d'inattention lors de l'utilisation de la tondeuse peut entraîner des blessures graves.
i) Ne laissez pas la familiarité acquise par une utilisation fréquente de la tondeuse vous rendre complaisant et vous amener à ignorer les principes de sécurité. Une action négligente peut causer des blessures graves en une fraction de seconde.
j) Restez dans la zone d'opérateur derrière les poignées de la tondeuse pour éviter le contact avec la lame ou les blessures causées par des objets projetés. Le contact avec la lame ou les objets projetés peut entraîner des blessures graves.
k) Ne touchez pas les lames et autres pièces mobiles dangereuses lorsqu'elles sont encore en mouvement. Cela réduit le risque de blessures dues aux pièces mobiles.

4) Utilisation et entretien de la tondeuse

a) Utilisez la tondeuse et les accessoires conformément à ces instructions, en tenant compte des conditions de travail et des tâches à accomplir. L'utilisation de la tondeuse pour des opérations autres que celles prévues peut entraîner une situation dangereuse.
b) Avant d'utiliser la tondeuse, inspectez toujours visuellement pour vous assurer que les lames et l'assemblage des lames sont correctement fixés et non usés ou endommagés. Les pièces desserrées, usées ou endommagées peuvent augmenter le risque de blessures.
c) Gardez les protections et autres dispositifs de sécurité en place, correctement fixés et en bon état de fonctionnement. Une protection ou un autre dispositif de sécurité desserré, endommagé ou défectueux peut entraîner des blessures.
d) Gardez toutes les entrées d'air de refroidissement dégagées de débris. Les entrées d'air obstruées et les débris peuvent entraîner une surchauffe ou un risque d'incendie.
e) Ne pas utiliser la tondeuse si l'interrupteur ne permet pas de l'allumer ou de l'éteindre. Toute tondeuse qui ne peut être contrôlée par l'interrupteur est dangereuse et doit être réparée.
f) Ne faites pas fonctionner la tondeuse sur de l'herbe mouillée. Marchez, ne courez pas. Cela réduit le risque de glissades et de chutes qui peuvent entraîner des blessures.
g) Ne faites pas fonctionner la tondeuse sur des pentes excessivement raides. Cela réduit le risque de perte de contrôle, de glissades et de chutes qui peuvent entraîner des blessures.

h) Ne forcez pas la tondeuse. Utilisez la tondeuse appropriée pour votre application. La tondeuse appropriée fera le travail mieux et plus en sécurité à la vitesse pour laquelle elle a été conçue.
i) Soyez conscient de la direction de décharge de la tondeuse et ne dirigez pas la décharge vers les autres. Les objets projetés peuvent causer des blessures.
j) Faites extrêmement attention lorsque vous reculez ou tirez la tondeuse vers vous. Soyez toujours conscient de votre environnement. Cela réduit le risque de trébucher pendant l'opération.
k) Lors de travaux en pente, assurez-vous toujours de votre position, travaillez toujours à travers la pente, jamais vers le haut ou vers le bas, et soyez extrêmement prudent lorsque vous changez de direction. Cela réduit le risque de perte de contrôle, de glissades et de chutes qui peuvent entraîner des blessures.
l) Activez le dispositif de désactivation et/ou retirez toutes les batteries, si amovibles, de la tondeuse avant de procéder à des ajustements, de changer des accessoires ou de stocker la tondeuse. Ces mesures de sécurité préventives réduisent le risque de démarrage accidentel de la tondeuse.
m) Gardez les poignées et les surfaces de prise sèches, propres et exemptes d'huile et de graisse. Les poignées glissantes et les surfaces de prise ne permettent pas une manipulation et un contrôle sûrs de la tondeuse dans des situations inattendues.
n) Vérifiez fréquemment le bac à herbe pour détecter toute usure ou détérioration. Un bac à herbe usé ou endommagé peut augmenter le risque de blessures.
o) Avant de retirer le bac à herbe, éteignez le moteur et attendez que la ou les lames s'arrêtent complètement. La ou les lames continuent de tourner après que le contrôle des lames est relâché. Ne placez jamais de partie du corps dans la zone des lames jusqu'à ce que vous soyez certain que le moteur est éteint et que la ou les lames se sont arrêtées. Le contact avec les lames en mouvement peut entraîner des blessures graves.
p) Avant de déboucher la goulotte, éteignez le moteur, attendez que la ou les lames s'arrêtent complètement, et retirez toutes les batteries, si amovibles. Le contact avec les lames en mouvement peut entraîner des blessures graves.
q) Avant de nettoyer ou inspecter la tondeuse, éteignez le moteur, attendez que la ou les lames s'arrêtent complètement, et retirez toutes les batteries, si amovibles. Le contact accidentel avec la lame en mouvement et les parties mobiles peut entraîner des blessures.
r) Entretenez la tondeuse et les accessoires. Vérifiez l'alignement ou les blocages des pièces mobiles, la casse des pièces et toute autre condition qui pourrait affecter le fonctionnement de la tondeuse. Si elle est endommagée, faites réparer la tondeuse avant de l'utiliser. De nombreux accidents sont causés par des tondeuses mal entretenues.
s) Rangez les tondeuses non utilisées hors de la portée des enfants et ne laissez personne d'autre qu'une personne formée à la tondeuse ou à ces instructions les utiliser. Les tondeuses sont dangereuses entre les mains d'utilisateurs non formés.

5) Utilisation et entretien de la tondeuse à batterie

a) Utilisez la tondeuse uniquement avec les packs de batterie spécifiquement désignés. L'utilisation de packs de batterie non spécifiés peut entraîner des risques d'incendie et de blessures.
b) Chargez uniquement avec le chargeur spécifié par le fabricant. Un chargeur adapté à un type de batterie peut créer un risque d'incendie lorsqu'il est utilisé avec un autre type de batterie.
c) Suivez toutes les instructions de chargement et ne chargez pas les packs de batteries ou la tondeuse en dehors de la plage de température spécifiée dans les instructions. Un chargement incorrect ou un chargement à des températures hors de la plage spécifiée peut endommager la batterie et augmenter le risque d'incendie.

d) N'utilisez pas un pack de batterie ou une tondeuse endommagé ou modifié. Les batteries endommagées ou modifiées peuvent avoir un comportement imprévisible, ce qui peut entraîner un incendie, une explosion ou des blessures.
e) N'exposez pas un pack de batterie ou la tondeuse au feu ou à des températures excessivement élevées. L'exposition à un incendie ou à une température supérieure à 130 °C peut provoquer une explosion.
f) Dans des conditions abusives, du liquide peut s'échapper de la ou des batteries ; évitez tout contact. Si un contact accidentel se produit, rincez à l'eau. Si le liquide entre en contact avec les yeux, consultez immédiatement un médecin. Le liquide qui s'échappe de la ou des batteries peut causer des irritations ou des brûlures.
g) Lorsque les packs de batteries ne sont pas utilisés, gardez-les éloignés d'autres objets métalliques, tels que des trombones, des pièces de monnaie, des clés, des clous, des vis ou d'autres petits objets métalliques qui pourraient établir une connexion entre un terminal et un autre. Un court-circuit des bornes de la batterie peut provoquer des brûlures ou un incendie.

6) Service

a) Faites réparer votre tondeuse par un réparateur qualifié en utilisant uniquement des pièces de rechange identiques. Cela garantira que la sécurité de la tondeuse est maintenue. L'utilisation de pièces ne répondant pas aux spécifications de l'équipement d'origine peut entraîner un mauvais fonctionnement et compromettre la sécurité.
b) Ne réparez pas les batteries endommagées. Le service des batteries doit être effectué uniquement par le fabricant ou des prestataires de service agréés.

AVERTISSEMENTS POUR LA SÉCURITÉ DE LA BATTERIE

1. Ne pas modifier ou tenter de réparer la batterie. Ne pas démonter, ouvrir ou désassembler la batterie.
2. N'exposez pas la batterie ou tout autre appareil au feu ou à des température élevées. L'exposition au feu ou à une température supérieure à 130°C (265°F) peut provoquer une explosion.
3. Ne pas court-circuiter la batterie. Ne stockez pas les batteries de façon négligente une boîte ou un tiroir où ils pourraient se court-circuiter ou être court-circuités par d'autres objets métalliques. La batterie non utilisée doit être stockée à l'écart des autres objets métalliques, comme des trombones, des pièces de monnaie, des clés, des clous, des vis ou d'autres petits objets métalliques, qui peuvent établir une connexion d'une borne à l'autre. Un court-circuit des bornes de la batterie peut provoquer des brûlures ou un incendie.
4. Évitez de soumettre la batterie à des chocs mécaniques.
5. Respectez les symboles plus (+) et moins (-) sur le dos de la batterie et sur l'équipement et assurez-vous d'une utilisation correcte.
6. Tenir la batterie hors de portée des enfants.
7. Achetez toujours la batterie recommandée par le fabricant de l'appareil pour l'équipement.
8. Conservez la batterie dans un état propre et sec.
9. Essuyez les bornes de la batterie avec un chiffon propre et sec si elles sont sales.
10. La batterie doit être chargée avant d'être utilisé. Utilisez toujours le chargeur approprié et reportez-vous aux instructions du fabricant ou au manuel de l'équipement pour connaître les instructions de charge appropriées.
11. Ne laissez pas la batterie en charge prolongée lorsqu'il n'est pas utilisé.
12. Après de longues périodes de stockage, il peut être nécessaire de charger et de décharger plusieurs fois la batterie pour maintenir des performances maximales.
13. La batterie fonctionne de façon optimale lorsqu'il est utilisé à des températures ambiantes normales (20°C ± 5°C).

14. N'utilisez la batterie que dans le cadre de son usage prévue. N'utilisez pas une batterie ou un appareil endommagé ou modifié. Les batteries endommagées ou modifiées peuvent avoir un comportement imprévisible et entraîner un risque de feu d'explosion ou de blessure.
15. Retirez la batterie de l'équipement lorsqu'il n'est pas utilisé.
16. Mettez-le au rebut de manière appropriée.
17. Évitez de recharger la batterie à l'extérieur, sous la pluie ou dans des endroits humides.
18. Rechargez-le uniquement avec le chargeur spécifié par le fabricant. Un chargeur adapté à un type de batterie peut créer un risque d'incendie s'il est utilisé pour charger un autre type de batterie.
19. N'utilisez les outils électriques qu'avec les batteries spécifiquement prévus à cet effet. L'utilisation d'autres batteries peut entraîner des risques de blessures et d'incendie.
20. Une utilisation abusive de la batterie peut faire jaillir du liquide que vous devez éviter de toucher. En cas de contact accidentel, rincer l'endroit à l'eau. En contact du liquide avec les yeux, consultez immédiatement un médecin. Le liquide éjecté de la batterie peut provoquer des irritations ou des brûlures.

Conservez ces instructions. Consultez-les régulièrement et utilisez-les pour former toute personne susceptible d'utiliser cet outil. Si vous prêtez cet outil à des tiers, remettez-leur ces instructions afin d'éviter une mauvaise utilisation du produit et d'éventuelles blessures.

SYMBOLES DE SÉCURITÉ

Les symboles de sécurité attirent votre attention sur un éventuel danger. Les symboles de sécurité et les explications qui les accompagnent méritent votre attention et votre compréhension. Les symbole d'avertissements n'éliminent pas, en eux-mêmes, tout danger. Les instructions et les avertissements qu'ils donnent ne remplacent pas les mesures appropriées de prévention des accidents.

Les mots-indicateurs suivants et leur signification ont pour but d'expliquer les niveaux de risque associés à ce produit.

SYMBOLE	SIGNAL	SIGNIFICATION
	**DANGER**	Indique une situation dangereuse qui, si elle n'est pas évitée, peut entraîner la mort ou des blessures graves.
	**AVERTISSE-MENT**	Indique une situation dangereuse qui, si elle n'est pas évitée, peut entraîner la mort ou des blessures graves.
	**MISE EN GARDE**	Indique une situation dangereuse qui, si elle n'est pas évitée, peut entraîner la mort ou des blessures graves.
	AVIS	(sans symbole d'alerte de sécurité) Indique des informations considérées comme importantes, mais non liées à une blessure potentielle (par exemple, des messages relatifs à des dommages matériels).

Certains des symboles suivants peuvent être utilisés sur ce produit. Veuillez les étudier et apprendre leur signification. Une bonne interprétation de ces symboles vous permettra d'utiliser le produit de manière plus efficace et plus sûre.

Symbole	Description	Description
	**Lire Manuel d'utilisation**	Afin de réduire le risque de blessure, il est important pour utilisateur de lire et comprendre le manuel de l'opérateur avant d'utiliser ce produit.
	**Porter des lunettes de protection**	Portez toujours des lunettes de protection ou des lunettes de sécurité avec des protections latérales et un écran facial complet lorsque vous utilisez ce produit.
	**AVERTISSEMENT**	Portez des gants de protection.
	**Maintenez les dispositifs de sécurité.**	N'ouvrez pas ou ne retirez pas les boucliers de sécurité lorsque l'outil est en marche.
	**Regardez derrière vous en reculant**	Regardez d'abord vers le bas et derrière vous pour éviter de trébucher lorsque vous reculez.
	**Danger !**	DANGER ! Lames en rotation. Garder vos mains et vos pieds à bonne distance.
	**Ne vous en approchez pas**	Ne pas mettre les mains ou les pieds sous le châssis de la tondeuse. Pour réduire les risques de blessures, n'utilisez pas la tondeuse si le couvercle d'éjection ou le sac de ramassage n'est pas installé. Se l'une de ces pièces est endommagée, remplacez-la immédiatement.
	**DANGER Tenir les passants à l'écart**	Ne tondez pas à proximité des enfants ou de toute autre personne.
	**DANGER Débris projetés**	Retirez les objets qui peuvent être projetés par la lame dans n'importe quelle direction. Porter des lunettes de sécurité.
	**DANGER Risque de pente raide**	Redoublez de vigilance sur les pentes. Ne tondez pas les pentes de plus de 15 degrés.
	**La lame continue de tourner**	La lame continue de tourner après l'arrêt de la machine.
	**Waarschuwing voor natte omstandigheden**	**AVERTISSEMENT !** Évitez d'exposer l'appareil à la pluie ou à des zones humides.
	**AVERTISSEMENT**	Porter un dispositif de protection auditive.

	**Recyclingsymbool**	Ce produit utilise des batteries au lithium-ion (Li-ion). Les lois locales, régionales ou fédérales peuvent interdire la mise au rebut des batteries dans les poubelles ordinaires. Consultez les autorités locales chargées des déchets pour obtenir des informations sur les possibilités de recyclage et/ou de mise au rebut.
	**AVERTISSEMENT**	Tenir les passants à l'écart.
	**AVERTISSEMENT**	Débranchez la batterie avant toute opération d'entretien.

PRÉSENTATION DE VOTRE OUTIL

1.Pousser le guidon
2.Commutateur Marche/Arrêt
3.Bouton de verrouillage
4.Câble électrique
5.Guidon supérieur
6.Guidon inférieur
7.Couvercle d'éjection arrière
8.Kit d'assemblage rapide
9.Levier de réglage de hauteur
10.Serre-câble
11.Sac de ramassage
12.Châssis de tondeuse
13.Roue arrière
14.Poignée de transport
15.Roue arrière
16.Couvercle du compartiment à batteries
17.Bouton d'ouverture de la batterie
18.Bouchon de mulching (préinstallé)

DONNÉES TECHNIQUES

SKU	**U20LM03-0U220 / U20LM03-0U020 / U20LM05-0U220**
SPU	**U20PLM370DA**
Tension	2 x 20 V ⎓
Taille du plateau	16"
Largeur de coupe	370 mm
Hauteur de coupe	25-75 mm (1"-3,0")
roue avant	150 mm (5,9")
roue arrière	180 mm (7,1")
Capacité du bac de ramassage d'herbe	40 L (10,6 gallons)
Régime	4100 min^{-1}
Dimensions	1250 x 470 x 1100 mm (49,2" x 18,5" x 43,3")
Poids net	12,3 kg (27,1 lbs)

LISTE D'EMBALLAGE

SKU	U20LM05-0U220	U20LM03-0U220	U20LM03-0U020
U20 Brushless Lawn Mower	1	1	1
Sac de ramassage	1	1	1
Kit d'assemblage rapide	4	4	4
Batterie	4	2	0
Manuel d'utilisation	1	1	1

CHARGEMENT DE VOTRE BATTERIE

⚠ AVERTISSEMENT : Chargez la batterie dans une pièce sèche et ventilée, loin des combustibles et des sources d'inflammation.

REMARQUE : Le chargeur n'est pas fourni avec cet appareil. Vous devez préparer un chargeur qui fonctionnera avec le câble de charge fourni. Assurez-vous que le chargeur répond aux exigences de charge de la batterie. Pour toute question, contactez le service clientèle de Litheli pour obtenir de l'aide.
REMARQUE : Les batteries lithium-ion sont livrées partiellement chargées. Avant la première utilisation, chargez complètement la batterie.
REMARQUE : Consultez la section Chargement de votre batterie du manuel de la batterie pour en savoir plus sur le comportement des voyants, et les consignes de u chargement.

ASSEMBLAGE

⚠ AVERTISSEMENT : Pour éviter un démarrage accidentel qui pourrait causer des blessures graves, toujours retirer la batterie de l'appareil lors du montagge des pièces.

⚠ AVERTISSEMENT : N'essayez pas de modifier cet outil ou de d'utiliser des accessoires non recommandés sur ce gonfleur. Toute altération ou modification de ce type constitue une mauvaise utilisation et peut entraîner des conditions dangereuses, voire des blessures graves.

⚠ AVERTISSEMENT : N'essayez pas de démarrer l'outil si toutes ses pièces ne sont pas montées.

OUVERTURE DU CARTON

- Ce produit ne nécessite aucun assemblage.
- Retirez toutes les pièces du carton. Vérifiez que tous les éléments de la liste des pièces sont livrés.
- Vérifiez minutieusement si le produit n'a pas été cassé ou endommagé pendant le transport.
- Inspectez soigneusement l'outil et vérifiez qu'il fonctionne bien avant de jeter l'emballage.
- Si certains accessoires sont endommagés ou manquants, veuillez retourner l'outil au lieu d'achat.

ASSEMBLAGE DE LA POIGNÉE (Fig. 1 & 2)

⚠ AVERTISSEMENT: ne démarrez pas la tondeuse à gazon avant qu'elle ne soit complètement assemblée.

a. À la livraison, la poignée inférieure est repliée, les vis d'assemblage rapide ne sont pas serrées et la poignée supérieure est détachée pour l'installation.
b. Alignez les engrenages entre la poignée inférieure et la tondeuse à gazon, serrez manuellement l'ensemble d'assemblage rapide à la position appropriée, puis verrouillez-le (ne serrez pas trop). (Fig. 1)

c. Assemblez la poignée supérieure avec la poignée inférieure. Comme indiqué sur le schéma, passez le boulon dans les trous des deux côtés de la poignée supérieure, serrez manuellement l'ensemble d'assemblage rapide à la position appropriée, puis verrouillez-le (ne serrez pas trop). (Fig. 2).

REMARQUE : Libérez l'ensemble de montage rapide inférieur et soulevez la poignée inférieure à la hauteur souhaitée, puis verrouillez-la à sa position. La poignée inférieure dispose de trois réglages de hauteur. (Fig. 3)

INSTALLATION / RETIRAGE DU BOUCHON DE MULCHING (Fig. 4 & 5)

AVIS : Le bouchon de mulching est préinstallé sur la tondeuse. Pour utiliser la fonction de collecte dans le sac à herbe, le bouchon de mulching doit être retiré.

-Retrait :

a. Soulevez le couvercle arrière de décharge.
b. Appuyez fermement et maintenez l'area marquée (Fig. 4).
c. Tout en maintenant l'area marquée, tirez le bouchon vers le haut puis vers l'extérieur pour le retirer de l'ouverture arrière de décharge.

-Installation :

Lors du mulching, alignez le bouchon et insérez-le complètement dans l'ouverture arrière de décharge. (Fig. 5)

AVIS : Assurez-vous que l'installation est sécurisée et ne peut pas être facilement retirée pour éviter tout risque dû à une chute soudaine pendant l'utilisation.

MONTAGE DU SAC DE RAMASSAGE (Fig. 6)

Dépliez le sac de ramassage comme illustré.

Fixez les bandes de fixation le long des bords sur les tiges.

FIXATION / DÉMONTAGE DU SAC DE RAMASSAGE (Fig. 7 & 8)

⚠ AVERTISSEMENT : Ne procédez à aucun réglage sur la tondeuse sans avoir arrêté le moteur, retiré la batterie et attendu que la lame s'arrête de tourner.

a. Soulevez et maintenez le capot d'éjection.
b. Une fois le capot d'éjection arrière soulevé, tenez le sac de ramassage par la poignée et accrochez-le par le haut aux crochets situés de part et d'autre. (Fig. 7)
c. Relâchez le couvercle d'éjection arrière de manière à ce qu'il repose sur le sac de ramassage.
d. Pour retirer le sac de ramassage, soulevez le capot d'éjection arrière de la tondeuse. Soulevez le sac de ramassage pour le dégager des crochets situés de part et d'autre.
e. Relâchez le couvercle d'éjection. (Fig. 8)

⚠ AVERTISSEMENT : Lorsque vous utilisez le sac de ramassage, ne démarrez et n'utilisez jamais la tondeuse si le sac de ramassage n'est pas fermement accroché et fixé à la tondeuse et si le couvercle d'éjection arrière ne repose pas fermement sur le dessus du sac de ramassage.

⚠ AVERTISSEMENT : Dans des conditions normales d'utilisation, le matériau du sac est sujet à l'usure. Pour réduire les risques de blessures, inspectez fréquemment le sac et remplacez-le s'il présente des signes d'usure ou de détérioration. Utilisez des sacs de ramassage fabriqués uniquement pour cette tondeuse.

RÉGLAGE DE LA HAUTEUR DE COUPE (Fig. 9)

⚠ AVERTISSEMENT : Ne procédez à aucun réglage sur la tondeuse sans avoir arrêté le moteur, retiré la batterie et attendu que la lame s'arrête de tourner.

⚠ AVERTISSEMENT : Ne vous approchez pas du châssis de coupe lorsque vous réglez sa hauteur.

La tondeuse peut être réglée sur 6 hauteurs de coupe comprises entre 1 pouce (25 mm) et 3 pouces (75 mm). Choisissez la hauteur de coupe appropriée en fonction du type et de l'état de l'herbe.

a. Tenez d'une main le tube de la poignée gauche pour assurer la stabilité, et utilisez l'autre main pour déplacer le levier de réglage de la hauteur vers l'extérieur des fentes de la plaque d'indication de la hauteur.
b. Déplacez le levier de réglage de la hauteur de coupe vers l'avant de la tondeuse pour obtenir une hauteur de coupe plus élevée ; déplacez-le vers l'arrière de la tondeuse pour obtenir une hauteur de coupe plus basse.
c. Une fois que vous avez atteint la hauteur souhaitée, réengagez le levier de réglage de la hauteur de coupe dans la fente.

INSTALLER / RETIRER LA BATTERIE (Fig. 10)

REMARQUE : CHARGER AVANT LA PREMIÈRE UTILISATION.

La version avec deux batteries nécessite l'installation des deux batteries pour le fonctionnement.

⚠ AVERTISSEMENT : Si des pièces sont cassées ou manquantes, n'essayez pas de fixer la batterie sur la tondeuse et n'utilisez pas la tondeuse tant que les pièces cassées ou manquantes n'ont pas été remplacées. Le non-respect des consignes pourrait entraîner des blessures graves.

a. Le couvercle de la batterie est articulé. Soulevez le couvercle de la batterie en soulevant l'avant du couvercle.
b. Alignez les rainures des blocs de batteries avec les nervures surélevées du compartiment des batteries, puis insérez les batteries dans le compartiment.
c. Poussez les batteries vers le bas jusqu'à entendre un « clic ».
d. Pour lébérer les batteries, appuyez sur le bouton de déverrouillage, puis soulevez-les pour les sortir du compartiment.
e. Fermer le couvercle de la batterie.

FONCTIONNEMENT

⚠ AVERTISSEMENT : Votre familiarité avec ce produit ne doit pas vous rendre négligent. Notez qu'une fraction de seconde d'inattention suffit pour provoquer des blessures graves.

⚠ AVERTISSEMENT : N'utilisez pas d'accessoires non recommandés par le fabricant de ce produit. L'utilisation d'accessoires non recommandés peut entraîner des blessures graves.

⚠ AVERTISSEMENT : Portez toujours une protection oculaire avec des écrans latéraux conformes à la norme ANSI Z87.1, ainsi qu'une protection auditive. Le non-respect de cette consigne peut entraîner la projection d'objets dans les yeux et d'autres blessures graves.

DÉMARRAGE / ARRÊT DE LA TONDEUSE

⚠ AVERTISSEMENT : L'utilisation d'une tondeuse à gazon peut entraîner la projection de corps étrangers dans vos yeux ou ceux d'autres personnes, ce qui peut les endommager gravement. Portez toujours des lunettes de sécurité lorsque vous utilisez la tondeuse ou lorsque vous effectuez des réglages ou des réparations sur la tondeuse.

⚠ AVERTISSEMENT : Veillez à ce que les autres personnes et les animaux domestiques restent à une distance d'au moins 100 pieds (30 m) de la tondeuse lorsqu'elle est utilisée.

⚠ AVERTISSEMENT : La lame continue de tourner pendant quelques secondes après l'arrêt de la tondeuse. Laissez le moteur/la lame s'arrêter de tourner avant de la remettre en marche. N'éteignez pas et ne rallumez pas rapidement la tondeuse.

⚠ MISE EN GARDE : Ne tentez pas de contourner l'utilisation du bouton de sécurité et de l'interrupteur d'urgence.

POUR DÉMARRER LA TONDEUSE (Fig. 11)

a. Installez la batterie dans la tondeuse et fermez le couvercle de la batterie.
b. Appuyez sur le bouton de verrouillage.
c. Une fois le bouton de verrouillage enfoncé, tirez l'interrupteur de sécurité vers le haut jusqu'à ce qu'il rencontre la poignée et relâchez le bouton de verrouillage.
d. La tondeuse démarre.

POUR ARRÊTER LA TONDEUSE (Fig. 12)

a. Relâchez complètement la gâchette Marche/Arrêt.
b. Le frein électrique du mécanisme de freinage automatique arrêtera la rotation de la lame dans les 3 secondes qui suivent le relâchement de la gâchette Marche/Arrêt.

CONSEILS POUR LA TONTE

REMARQUE : Une lame bien affûtée améliore considérablement les performances de la tondeuse, en particulier lors de la coupe d'herbes hautes. Vérifiez que la lame est bien affûtée avant de commencer la tonte.

- Vérifiez que la pelouse est exempte de pierres, de bâtons, de câbles et d'autres objets susceptibles d'endommager la tondeuse ou le moteur. De tels objets peuvent être accidentellement projetés par la tondeuse dans n'importe quelle direction et peuvent causer de graves blessures à l'opérateur et à d'autres personnes.

⚠ AVERTISSEMENT : Si vous heurtez un objet étranger, arrêtez le moteur et retirez la batterie. Inspectez soigneusement la tondeuse pour vérifier qu'elle n'est pas endommagée et réparez-la avant de la redémarrer et de l'utiliser. Des vibrations excessives de la tondeuse pendant son fonctionnement indiquent qu'elle est endommagée. L'appareil doit être rapidement inspecté et réparé.

- Pour de meilleurs résultats, ne tondez pas en rond. Traversez la pelouse d'avant en arrière.
- Lorsque vous coupez de l'herbe épaisse, marchez plus lentement afin de permettre une coupe plus efficace et une bonne évacuation des débris.
- Pour garez votre pelouse en bon état, ne coupez qu'un tiers ou moins de la longueur totale de l'herbe.
- Une pelouse moyenne doit avoir une longueur d'environ 1,5 à 2 pouces pendant les mois frais, et de 2 à 3,5 pouces pendant les mois chauds.

TONTE SUR UNE PENTE

Les pentes sont des lieux par excellence de chute et d'accidents par glissade, qui peuvent entraîner des blessures graves. L'utilisation de la machine sur les pentes exige un maximum de prudence. Si la pente est supérieure à 15 degrés, ne la tondez pas.

À FAIRE :

- Tondez en travers des pentes ; ne tondez jamais de haut en bas. Restez sur vos gardes lorsque vous changez de direction sur une pente.
- Faites attention aux trous, aux ornières, aux rochers, aux objets cachés ou aux bosses qui peuvent vous faire glisser ou trébucher. L'herbe haute peut cacher des obstacles.

À NE PAS FAIRE :

- Ne tondez pas à proximité de dénivellations, de fossés ou de talus ; vous pourriez perdre pied ou l'équilibre.
- Ne tondez pas des pentes supérieures à 15 degrés (une élévation d'environ 1,5 pouce, donc 0,75 m tous les 10 pouces, 3 m), comme l'indique l'indicateur de pente.
- Ne tondez pas sur de l'herbe mouillée. Une assise instable pourrait vous faire glisser.

ENTRETIEN

⚠ AVERTISSEMENT : Lors de l'entretien, utilisez uniquement des pièces de rechange de même type. L'utilisation de tout type de pièce peut être dangereuse ou endommager le produit. Pour garantir la sécurité et la fiabilité de l'appareil, toutes les réparations doivent être effectuées par un technicien qualifié.

⚠ AVERTISSEMENT : Pour éviter les blessures graves, retirez la batterie de l'outil avant de procéder à l'entretien, au nettoyage, au remplacement des accessoires complémentaires ou au retrait des matériaux de l'appareil.

⚠ AVERTISSEMENT : Pour la sécurité de l'utilisateur, les pièces usées ou endommagées doivent être remplacées. Remplacez-les uniquement par des pièces d'origine.

⚠ AVERTISSEMENT : Pour éviter tout risque de blessure grave due à une défaillance de l'appareil, n'utilisez pas d'équipement endommagé. En cas de bruits ou de vibrations suspects, corriger le problème avant de poursuivre l'utilisation.

CONSEILS D'ENTRETIEN GÉNÉRAL

1. N'essayez pas de réparer la machine si vous ne disposez pas des outils et connaissance suffisantes pour le démontage et la réparation.
2. Vérifiez fréquemment que les boulons, les vis et les fixations sont bien serrées afin de confirmer le bon état de marche de la machine.
3. AVANT CHAQUE UTILISATION, inspectez l'état général de l'appareil. Vérifiez :
   - les pièces desserrées,
   - un désalignement ou un blocage des pièces mobiles,
   - la présence de pièces fissurées ou cassées,
   - et tout autre facteur susceptible d'affecter la sécurité de fonctionnement de l'appareil.

NETTOYAGE DE LE TONDEUSE À GAZON

⚠ AVERTISSEMENT : Retirez toujours la batterie lors de l'entretien ou du transport de la tondeuse.

- Le dessous du châssis de la tondeuse doit être nettoyé après chaque utilisation, car l'herbe coupée, les feuilles, la saleté et d'autres débris s'y accumulent.
- Essuyez la tondeuse avec un chiffon humide.

REMPLACEMENT DES LAMES (Fig. 13-15)

⚠ AVERTISSEMENT : Protégez toujours vos mains en portant des gants épais ou en enveloppant les bords coupants avec des chiffons ou d'autres matériaux lorsque vous effectuez des travaux d'entretien sur la lame de la tondeuse. Retirez toujours la batterie lors de l'entretien ou du transport de la tondeuse.

a. Retirez les batterie de la tondeuse.
b. Tournez la tondeuse sur le côté pour exposer le dessous du carter de la lame.
c. Utilisez un chiffon pour saisir la lame ou portez des gants résistants.
d. À l'aide d'une clé à ergots de 16 mm (non fournie), démontez l'écrou de fixation de la lame en le tournant dans le sens inverse des aiguilles d'une montre, (Valeur de couple requise : 20-25 N·m) puis retirez la lame avec précaution. (Fig. 13 & 14).
e. Installez la nouvelle lame dans la même position et fixez-la avec l'écrou d'origine (Valeur de couple requise : 20-25 N·m). (Fig. 15)

AFFÛTAGE DE LA LAME

⚠ AVERTISSEMENT : Protégez toujours vos mains en portant des gants épais ou en enveloppant les bords coupants avec des chiffons ou d'autres matériaux lorsque vous effectuez des travaux d'entretien sur la lame de la tondeuse. Retirez toujours la batterie lors de l'entretien ou du transport de la tondeuse.

⚠ AVERTISSEMENT : Utilisez une protection oculaire appropriée lors de la dépose, de l'affûtage et de l'installation de la lame.

⚠ AVERTISSEMENT : Une lame usée, fissurée ou endommagée peut se briser et les morceaux de la lame endommagée peuvent devenir des projectiles dangereux. Les objets projetés peuvent provoquer des blessures graves. Inspectez régulièrement la lame et n'utilisez pas la tondeuse avec une lame usée ou endommagée.
REMARQUE : Veillez à ce que la lame soit bien affûtée pour que la tondeuse fonctionne au mieux. Une lame émoussée ne permet pas de couper l'herbe proprement ou de la broyer correctement.
Une lame émoussée peut être aiguisée, mais une lame excessivement usée, pliée, fissurée ou endommagée doit être remplacée. Une lame usée ou endommagée peut se briser et des morceaux de lame peuvent être projetés hors de la tondeuse.

Fréquence d'affûtage (Fig. 16 & 17)

L'affûtage de la lame deux fois au cours d'une saison de tonte est généralement suffisant dans des circonstances normales. Le sable émousse rapidement la lame ; si votre pelouse a un sol sablonneux, il peut être nécessaire de l'affûter plus fréquemment.

Lors de l'affûtage de la lame :
- Veillez à ce que la lame reste équilibrée.
- Affûtez la lame à l'angle de coupe d'origine.
- Affûtez les tranchants des deux extrémités de la lame, en enlevant une quantité égale de matériau à chaque extrémité.

Pour affûter la lame dans un étau :
a. Retirez la lame de la tondeuse (voir REMPLACEMENT DE LA LAME).
b. Fixez la lame dans un étau. (Fig. 16)
c. Portez une protection oculaire et des gants appropriés et veillez à ne pas vous couper.
d. Limez soigneusement les arêtes de coupe de la lame avec une lime à dents fines ou une pierre à aiguiser, en conservant l'angle d'origine des arêtes de coupe.
e. Pour vérifier l'équilibre de la lame : fixez un clou ou un tournevis à tige ronde en position horizontale. Positionnez la lame de manière à ce que le clou ou la tige ronde du tournevis soutienne la lame par son trou central. Équilibrez la lame horizontalement. Si l'une des extrémités de la lame tourne vers le bas, frottez un peu de métal de l'extrémité la plus lourde ou la plus basse jusqu'à ce que la lame soit uniforme. Elle est uniforme lorsqu'aucune de ses extrémités ne tombe.
f. Replacez la lame sur la tondeuse et serrez-la bien (voir REMPLACEMENT DE LA LAME). (Fig. 17)

⚠ AVERTISSEMENT : Une lame déséquilibrée provoque de fortes vibrations lorsqu'elle tourne à grande vitesse. Elle risque d'endommager la tondeuse et de se briser, entraînant des blessures.

LUBRIFICATION

⚠ **AVERTISSEMENT : Retirez la batterie avant toute opération de lubrification.** Il est recommandé de confier la lubrification de cette machine à un ingénieur qualifié ou à un centre de service agréé.

STOCKAGE

STOCKAGE DE LA TONDEUSE À GAZON (Fig. 18)

Les étapes suivantes doivent être suivies pour préparer la tondeuse à l'entreposage.

a. Faites sortir les batterie du compartiment à batterie.
b. Retirez le sac de ramassage. Engagez le levier de réglage de la hauteur dans la fente de hauteur de coupe la plus basse.
c. Nettoyez la tondeuse avec un chiffon humide ou une brosse à main.
d. Conservez la tondeuse à l'intérieur dans un endroit sec, propre et frais, hors de portée des enfants. Ne rangez pas l'appareil à proximité de matériaux corrosifs tels que des engrais ou du sel gemme.
e. Ne recouvrez pas la tondeuse d'une feuille de plastique solide. Les revêtements en plastique retiennent l'humidité autour de la tondeuse, ce qui peut endommager l'appareil.
f. La poignée de votre tondeuse peut être complètement repliée pour un rangement compact. Commencez par desserrer tous les boutons de la poignée supérieure et rabattez-la. Abaissez ensuite complètement la poignée inférieure. (Fig. 18)

DÉPANNAGE

⚠ **AVERTISSEMENT ! Éteignez l'outil et retirez les batteries avant toute intervention.**

Le tableau suivant présente les vérifications et les actions à effectuer si votre outil ne fonctionne pas correctement. Si ces vérifications ne permettent pas de résoudre le problème, contactez le service client de Litheli à service@litheli.com.

Problème	Causes probables	Solution
La tondeuse ne démarre pas.	La batterie est déchargée.	Rechargez la batterie.
	La batterie n'est pas installée dans son compartiment.	Vérifiez que la batterie n'est pas endommagée.
	La batterie ou les circuits de la tondeuse sont trop chauds.	Laissez la batterie ou la tondeuse refroidir jusqu'à ce que la température descende en dessous de 152°F (67°C).
	Le châssis de la tondeuse est obstrué par de l'herbe et des débris.	Nettoyez le châssis de la tondeuse et assurez-vous que la lame est libre de ses mouvements.
	Autres raisons.	Contacter le Service Client.

La tondeuse coupe de façon irrégulière.	La lame est émoussée.	Affûtez ou remplacez la lame.
	La hauteur de coupe n'est pas réglée correctement.	Réglez la hauteur de coupe à un niveau plus élevé.
	La lame est mal assemblée.	Remontez la lame en suivant la section « REMPLACEMENT DE LA LAME » de ce manuel.
La tondeuse s'arrête pendant tonte.	La tondeuse est en surcharge.	Augmentez la hauteur de coupe ou ralentissez la tonte.
	Le châssis de la tondeuse est obstrué par de l'herbe et des débris.	Débouchez le châssis de la tondeuse. Assurez-vous qu'il n'y a pas d'objets gênants sur l'herbe à déplacer.
	La batterie ou les circuits de la tondeuse sont trop chauds.	Laissez la batterie ou la tondeuse refroidir jusqu'à ce que la température descende en dessous de 152°F (67°C).
La tondeuse vibre excessivement.	La lame de coupe est desserrée.	Serrez le boulon de la lame.
	La lame de coupe est déséquilibrée.	Équilibrez la lame en suivant les instructions.
	La lame de coupe est tordue.	Remplacez la lame.
Le moteur fonctionne mais la lame ne coupe pas l'herbe.	La lame n'est pas serrée au couple requis.	Resserrez la lame. Le couple de serrage recommandé pour le boulon de la lame est de 49-59Nm 20-25 N·m (27-34 ft-lb).
Durée de fonctionnement réduite de la tondeuse avec la batterie incluse.	L'état de l'herbe et le réglage de la hauteur de coupe affectent considérablement l'autonomie de la batterie. L'autonomie annoncée est basée sur une charge légère.	Relevez la hauteur de la lame et ralentissez votre rythme pour réduire la charge de coupe.

GARANTIE

POLITIQUE DE GARANTIE Litheli POUR LES PRODUITS U20

- Garantie limitée de 3 ans sur les équipements électriques d'extérieur et les outils électriques Litheli pour un usage personnel et domestique.
- Garantie limitée de 1 an sur les batteries et chargeurs Litheli pour un usage personnel et domestique.

Veuillez contacter le service client de Litheli à l'adresse service@litheli.com pour toute question ou réclamation au titre de la garantie.

SERVICE DE GARANTIE LIMITÉE

PENDANT TROIS ANS à compter de la date d'achat au détail, cet équipement motorisé d'extérieur et ces outils électriques Litheli sont garantis contre tout défaut de matériau ou de fabrication. Les produits défectueux seront échangés ou réparés gratuitement.
POUR UN AN à compter de la date d'achat au détail, la batterie et le chargeur Litheli sont garantis contre tout défaut de matériau ou de fabrication.
Les produits défectueux seront échangés ou réparés gratuitement.

1. Cette garantie ne s'applique qu'à l'acheteur original dans un magasin Litheli agréé et ne peut être transférée.
2. La période de garantie couvre tout produit Litheli ainsi que la batterie et le chargeur utilisés pour un usage résidentiel uniquement.
3. La période de garantie pour les pièces d'entretien courant, telles que, mais sans s'y limiter, les lames, les têtes de coupe, les barres de chaîne, les chaînes de scie, les courroies, les barres de raclage, les buses de soufflerie et tous les autres accessoires Litheli, est de 90 jours pour un usage à des fins résidentielles.
4. Cette garantie ne couvre pas les dommages résultant d'une modification, d'une altération ou d'une réparation non autorisée.
5. Cette garantie ne couvre que les défauts survenant après une utilisation normale et ne couvre pas les dysfonctionnements, défaillances ou défauts résultant d'une mauvaise utilisation, d'un abus (y compris une surcharge du produit au-delà de sa capacité et une immersion dans l'eau ou dans un autre liquide), d'un accident, d'une négligence ou d'une mauvaise installation, ainsi que d'un entretien ou d'un stockage inapproprié.
6. Cette garantie ne couvre pas l'usure normale des finitions extérieures, notamment, mais sans s'y limiter, les rayures, les bosses, les éclats de peinture, ou toute corrosion ou décoloration due à la chaleur, aux nettoyants abrasifs et chimiques.

RÉCLAMATION SOUS GARANTIE

Pour toute réclamation au titre de la garantie, veuillez contacter le service clientèle de Litheli à l'adresse service@litheli.com. service@litheli.com Vous devrez présenter un document d'enregistrement ou une preuve d'achat sous la forme d'un reçu valide indiquant la date et le lieu d'achat. Les produits de remplacement ne bénéficient pas d'une nouvelle garantie. La garantie des produits se poursuit à partir de la date de l'achat initial.

ÍNDICE

Instrucciones de seguridad importantes.....02
Símbolos de seguridad.....06
Conozca la herramienta.....08
Carga la batería.....09
Montaje.....09
Funcionamiento.....11
Mantenimiento.....13
Almacenamiento.....15
Solución de problemas.....15
Garantía.....17

¡LEA TODAS LAS INSTRUCCIONES!

⚠ ADVERTENCIA: Parte del polvo generado por el lijado, aserrado, amolado, taladrado y otras actividades de construcción contiene sustancias químicas que, según el estado de California, causan cáncer, defectos de nacimiento u otros daños reproductivos. Algunos ejemplos de estas sustancias químicas son:

- Plomo de pinturas con base de plomo,
- Sílice cristalina de ladrillos y cemento y otros productos de albañilería, y
- Arsénico y cromo de la madera tratada químicamente.

El riesgo de estas exposiciones varía en función de la frecuencia con la que realice este tipo de trabajo. Para reducir su exposición a estas sustancias químicas: trabaje en una zona bien ventilada y con equipos de seguridad homologados, como las mascarillas contra el polvo especialmente diseñadas para filtrar partículas microscópicas.

INSTRUCCIONES DE SEGURIDAD IMPORTANTES

⚠ PELIGRO: Esta máquina se ha construido para que se utilice de acuerdo con las normas de funcionamiento seguro que se incluyen en este manual. Al igual que con cualquier tipo de equipo motorizado, un descuido o error por parte del operador puede provocar lesiones graves. Esta máquina es capaz de amputar manos y pies y de lanzar objetos. El incumplimiento de todas las instrucciones de seguridad puede provocar lesiones graves o la muerte.

⚠ ADVERTENCIA: Al utilizar cortacéspedes eléctricos, deben seguirse siempre las precauciones básicas de seguridad para reducir el riesgo de incendio, descarga eléctrica y lesiones personales, entre las cuales:

INSTRUCCIONES DE SEGURIDAD PARA CORTADORAS DE CÉSPED

⚠ ADVERTENCIA: Lea todas las advertencias de seguridad e instrucciones. No seguir las advertencias e instrucciones puede resultar en una descarga eléctrica, incendio y/o lesiones graves.

1) Seguridad en el área de trabajo

a) Para evitar el contacto con la cuchilla en movimiento o lesiones causadas por objetos proyectados, mantenga el área de operación libre de personas, especialmente niños pequeños. Detenga la cortadora de césped y cualquier accesorio si alguien ingresa al área. El contacto con la cuchilla en movimiento o los objetos proyectados puede resultar en lesiones graves o la muerte.

b) Solo opere la cortadora de césped durante el día o bajo una buena luz artificial. Las áreas oscuras aumentan el riesgo de accidentes.

c) No opere la cortadora de césped en atmósferas explosivas, como en la presencia de líquidos, gases o polvo inflamables. Las cortadoras de césped generan chispas que pueden encender el polvo o los vapores.

d) No use la cortadora de césped en condiciones meteorológicas adversas, especialmente cuando hay riesgo de rayos. Esto reduce el riesgo de ser alcanzado por un rayo.

e) Inspeccione a fondo el área donde se usará la cortadora de césped y retire todas las piedras, ramas, cables, huesos y otros objetos extraños. Los objetos proyectados pueden causar lesiones personales.

2) Seguridad eléctrica

a) No exponga la cortadora de césped a la lluvia o condiciones húmedas. El agua que entre en la cortadora de césped puede aumentar el riesgo de una descarga eléctrica.

3) Seguridad personal

a) Use equipo de protección personal. Siempre use protección ocular. El equipo de protección reducirá las lesiones personales.
b) Vístase adecuadamente. No use ropa suelta ni joyas. Mantenga su cabello y ropa alejados de las partes móviles. La ropa suelta, las joyas o el cabello largo pueden quedar atrapados en las partes móviles.
c) Mientras opere la cortadora de césped, siempre use pantalones largos. La piel expuesta aumenta la probabilidad de lesiones causadas por objetos proyectados.
d) Mientras opere la cortadora de césped, siempre use calzado antideslizante y protector. No opere la cortadora de césped descalzo o con sandalias abiertas. Esto reduce el riesgo de lesiones en los pies por el contacto con la cuchilla en movimiento.
e) Evite el arranque no intencionado. Asegúrese de que el interruptor esté en la posición de apagado antes de conectar la cortadora de césped a la fuente de alimentación y/o las baterías, levantarla o transportarla. Transportar la cortadora de césped con el dedo en el interruptor o energizarla con el interruptor encendido puede provocar accidentes.
f) Retire cualquier llave de ajuste o llave antes de encender la cortadora de césped. Una llave dejada en una parte rotativa de la cortadora de césped puede causar lesiones.
g) Mantenga siempre una postura adecuada y equilibrio. Esto permite un mejor control de la cortadora de césped en situaciones imprevistas.
h) Manténgase alerta, observe lo que hace y use el sentido común cuando opere la cortadora de césped. No use la cortadora de césped cuando esté cansado o bajo el efecto de drogas, alcohol o medicamentos. Un momento de distracción mientras opera la cortadora de césped puede resultar en lesiones graves.
i) No permita que la familiaridad adquirida por el uso frecuente de la cortadora de césped lo haga complaciente e ignore los principios de seguridad. Una acción descuidada puede causar lesiones graves en una fracción de segundo.
j) Permanezca en la zona del operador detrás de las manijas de la cortadora de césped para evitar el contacto con la cuchilla o lesiones causadas por objetos proyectados. El contacto con la cuchilla o los objetos proyectados puede resultar en lesiones graves.
k) No toque las cuchillas ni otras partes móviles peligrosas mientras estén en movimiento. Esto reduce el riesgo de lesiones por las partes móviles.

4) Uso y cuidado de la cortadora de césped

a) Use la cortadora de césped y los accesorios de acuerdo con estas instrucciones, teniendo en cuenta las condiciones de trabajo y las tareas a realizar. El uso de la cortadora de césped para operaciones diferentes a las previstas puede resultar en una situación peligrosa.
b) Antes de usar la cortadora de césped, siempre inspeccione visualmente para asegurarse de que las cuchillas y el ensamblaje de las cuchillas estén correctamente asegurados y no estén desgastados o dañados. Las piezas sueltas, desgastadas o dañadas pueden aumentar el riesgo de lesiones.
c) Mantenga las protecciones y otros dispositivos de seguridad en su lugar, correctamente montados y en buen estado de funcionamiento. Una protección o dispositivo de seguridad suelto, dañado o defectuoso puede resultar en lesiones.
d) Mantenga todas las entradas de aire de enfriamiento despejadas de escombros. Las entradas de aire obstruidas y los escombros pueden provocar sobrecalentamiento o riesgo de incendio.
e) No use la cortadora de césped si el interruptor no la enciende y apaga. Cualquier cortadora de césped que no se pueda controlar con el interruptor es peligrosa y debe ser reparada.

f) No opere la cortadora de césped sobre césped mojado. Camine, no corra. Esto reduce el riesgo de resbalones y caídas que pueden resultar en lesiones.
g) No opere la cortadora de césped sobre pendientes excesivamente empinadas. Esto reduce el riesgo de pérdida de control, resbalones y caídas que pueden resultar en lesiones.
h) No fuerce la cortadora de césped. Use la cortadora de césped adecuada para su aplicación. La cortadora de césped adecuada realizará el trabajo de manera más segura y eficiente a la velocidad para la que fue diseñada.
i) Esté al tanto de la dirección de descarga de la cortadora de césped y no apunte la descarga hacia nadie. Los objetos lanzados pueden causar lesiones.
j) Tenga extrema precaución cuando invierta o tire de la cortadora de césped hacia usted. Siempre esté al tanto de su entorno. Esto reduce el riesgo de tropezar durante la operación.
k) Al trabajar en pendientes, siempre asegúrese de tener un buen apoyo, trabaje siempre a través de la pendiente, nunca hacia arriba o hacia abajo y tenga extrema precaución al cambiar de dirección. Esto reduce el riesgo de pérdida de control, resbalones y caídas que pueden resultar en lesiones.
l) Active el dispositivo de desactivación y/o retire todas las baterías, si son extraíbles, de la cortadora de césped antes de realizar ajustes, cambiar accesorios o guardar la cortadora de césped. Estas medidas preventivas reducen el riesgo de encender la cortadora de césped accidentalmente.
m) Mantenga las asas y superficies de agarre secas, limpias y libres de aceite y grasa. Las asas y superficies resbaladizas no permiten un manejo seguro de la cortadora de césped en situaciones imprevistas.
n) Revise con frecuencia la bolsa recolectora de césped para detectar desgaste o deterioro. Una bolsa recolectora de césped desgastada o dañada puede aumentar el riesgo de lesiones.
o) Antes de retirar la bolsa recolectora de césped, apague el motor y espere hasta que la cuchilla(s) se detenga(n) completamente. La(s) cuchilla(s) siguen girando después de liberar el control de la cuchilla. Nunca coloque ninguna parte de su cuerpo en la zona de la cuchilla hasta estar seguro de que el motor está apagado y la cuchilla(s) se ha detenido. El contacto con la cuchilla en movimiento puede resultar en lesiones graves.
p) Antes de destaponar la tolva, apague el motor, espere hasta que la cuchilla(s) se detenga(n) completamente, y retire todas las baterías, si son extraíbles. El contacto con la cuchilla en movimiento puede resultar en lesiones graves.
q) Antes de limpiar o inspeccionar la cortadora de césped, apague el motor, espere hasta que la cuchilla(s) se detenga(n) completamente, y retire todas las baterías, si son extraíbles. El contacto accidental con la cuchilla y las partes móviles puede resultar en lesiones personales.
r) Mantenga la cortadora de césped y los accesorios. Verifique el desalineamiento o la obstrucción de las partes móviles, la rotura de las piezas y cualquier otra condición que pueda afectar el funcionamiento de la cortadora de césped. Si está dañada, haga que la cortadora de césped sea reparada antes de usarla. Muchos accidentes ocurren debido a cortadoras de césped mal mantenidas.
s) Guarde las cortadoras de césped que no estén en uso fuera del alcance de los niños y no permita que personas que no estén familiarizadas con la cortadora de césped o estas instrucciones la operen. Las cortadoras de césped son peligrosas en manos de usuarios no capacitados.

5) Uso y cuidado de la cortadora de césped a batería

a) Use la cortadora de césped solo con los paquetes de batería específicamente designados. El uso de otros paquetes de batería puede crear un riesgo de incendio y lesiones.

b) Cargue solo con el cargador especificado por el fabricante. Un cargador adecuado para un tipo de batería puede crear un riesgo de incendio cuando se usa con otro tipo de batería.
c) Siga todas las instrucciones de carga y no cargue los paquetes de batería o la cortadora de césped fuera del rango de temperatura especificado en las instrucciones. Cargar de manera inapropiada o a temperaturas fuera del rango especificado puede dañar la batería e incrementar el riesgo de incendio.
d) No use un paquete de batería o cortadora de césped que esté dañado o modificado. Las baterías dañadas o modificadas pueden exhibir comportamientos impredecibles que resulten en incendio, explosión o riesgo de lesiones.
e) No exponga un paquete de batería o la cortadora de césped al fuego o a temperaturas excesivas. La exposición al fuego o a temperaturas superiores a 130°C puede causar una explosión.
f) Bajo condiciones de abuso, se puede expulsar líquido de la(s) batería(s); evite el contacto. Si ocurre contacto, enjuague con agua. Si el líquido entra en contacto con los ojos, busque atención médica adicional. El líquido expulsado de la(s) batería(s) puede causar irritación o quemaduras.
g) Cuando los paquetes de batería no están en uso, manténgalos alejados de otros objetos metálicos, como clips, monedas, llaves, clavos, tornillos o pequeños objetos metálicos que puedan hacer una conexión entre un terminal y otro. Un cortocircuito de los terminales de la batería puede causar quemaduras o incendio.

6) Servicio

a) Haga que su cortadora de césped sea reparada por un reparador cualificado utilizando solo piezas de repuesto idénticas. Esto garantizará que se mantenga la seguridad de la cortadora de césped.
b) Nunca repare paquetes de batería dañados. El servicio de los paquetes de batería debe ser realizado solo por el fabricante o proveedores de servicio autorizados.

ADVERTENCIAS DE SEGURIDAD PARA LA BATERÍA

1. No modifique ni intente reparar la batería. No desmonte, abra ni triture la batería.
2. No exponga la batería ni el aparato al fuego ni a temperaturas elevadas. La exposición al fuego o a temperaturas superiores a 130 °C puede provocar explosiones.
3. No cortocircuite la batería. No guarde la batería de cualquier modo en una caja o en un cajón donde puedan cortocircuitarse entre sí o que la cortocircuiten otros objetos metálicos. Cuando no utilice la batería, manténgala alejada de otros objetos metálicos, como clips, monedas, llaves, clavos, tornillos u otros objetos metálicos pequeños, que puedan hacer contacto entre los terminales. Un cortocircuito entre los terminales de la batería puede provocar quemaduras o un incendio.
4. No someta la batería a impactos mecánicos.
5. Observe las marcas más (+) y menos (-) de la parte posterior de la batería y del equipo y asegúrese de que se utiliza correctamente.
6. Mantenga la batería fuera del alcance de los niños.
7. Compre siempre la batería que recomiende el fabricante del dispositivo para el equipo.
8. Mantenga la batería limpia y seca.
9. Limpie los terminales de la batería con un paño limpio y seco si se ensucian.
10. La batería debe cargarse antes de su uso. Utilice siempre el cargador adecuado y consulte las instrucciones del fabricante o el manual del equipo para conocer las instrucciones de carga adecuadas.
11. No deje la batería en carga prolongada cuando no la utilice.

12. Después de largos periodos de almacenamiento, puede que sea necesario cargar y descargar la batería varias veces para obtener el máximo rendimiento.
13. La batería ofrece su mejor rendimiento cuando funciona a temperatura ambiente normal (20 °C ± 5 °C).
14. Utilice la batería solo en la aplicación para la que se ha diseñado. No utilice baterías o aparatos dañados o modificados. Las baterías que estén dañadas o modificadas pueden mostrar un comportamiento impredecible que provoque incendios, explosiones o riesgo de lesiones.
15. Extraiga la batería del equipo cuando no esté en uso.
16. Deséchela correctamente.
17. No cargue la batería al aire libre, bajo la lluvia o en lugares húmedos.
18. Recárguela solo con el cargador que especifica el fabricante. Un cargador adecuado para un tipo de batería puede crear riesgo de incendio si se utiliza con otro tipo de batería.
19. Utilice las herramientas eléctricas solo con la batería que se designa específicamente. El uso de cualquier otro tipo de batería puede provocar riesgo de lesiones y de incendio.
20. En condiciones extremas, puede salir líquido de la batería; evite el contacto. Enjuague con agua en caso de contacto accidental. Si el líquido entra en contacto con los ojos, solicite asistencia médica. El líquido que expulsa la batería puede causar irritación o quemaduras.

Guarde estas instrucciones. Consúltelas a menudo y utilícelas para enseñar a otras personas que puedan utilizar esta herramienta. Si presta esta herramienta a otra persona, préstele también estas instrucciones para evitar un uso indebido del producto y posibles lesiones.

SÍMBOLOS DE SEGURIDAD

El propósito de los símbolos de seguridad es atraer su atención a posibles peligros. Los símbolos de seguridad y las explicaciones que traen deben leerse y comprenderse atentamente. Los símbolos de advertencia no eliminan ningún peligro por sí mismos. Las instrucciones y advertencias que dan no son sustitutos de medidas de prevención de accidentes.

Las siguientes palabras de aviso y significados pretenden explicar los niveles de riesgo asociados a este producto.

SÍMBOLO	SEÑAL	SIGNIFICADO
	**PELIGRO**	Indica una situación peligrosa que, de no evitarse, provocará la muerte o lesiones graves.
	**ADVERTENCIA**	Indica una situación peligrosa que, si no se evita, podría resultar en heridas graves o la muerte.
	**PRECAUCIÓN**	Indica una situación peligrosa que, de no evitarse, provocará la muerte o lesiones graves.
	AVISO	(Sin símbolo de alerta de seguridad) Indica información considerada importante, pero no relacionada con una lesión potencial (p. ej. mensajes relativos a los daños materiales).

Algunos de los siguientes símbolos podrían utilizarse en este producto. Estúdielos y aprenda su significado. La interpretación apropiada de estos símbolos le permitirá utilizar el producto de manera más segura y óptima.

Symbol	Descripción	Descripción
	**Lea el manual del usuario**	Para reducir el riesgo de lesiones, el usuario debe leer y comprender el manual del usuario antes de utilizar este producto.
	**Utilice protección ocular**	Utilice siempre gafas protectoras o gafas de seguridad con protecciones laterales y una máscara completa cuando utilice este producto.
	**ADVERTENCIA**	Use guantes protectores.
	**Guarde los dispositivos de seguridad**	No abra ni extraiga los protectores de seguridad mientras la herramienta esté en funcionamiento.
	**Mire hacia atrás mientras retrocede**	Mire primero hacia abajo y hacia atrás para evitar tropezar al retroceder.
	**Peligro**	PELIGRO Cuchillas giratorias. Mantenga las manos y los pies alejados.
	**No meta las manos**	No meta las manos ni los pies debajo de la plataforma del cortacésped. Para reducir el riesgo de lesiones, no utilice la máquina a menos que la cubierta de descarga o la bolsa de hierba estén en su lugar. Si está dañada, sustitúyala de inmediato.
	**PELIGRO Mantenga alejados a los transeúntes**	No corte el césped cuando haya niños u otras personas cerca.
	**PELIGRO Objetos que salen despedidos**	Retire los objetos que puedan salir despedidos por la cuchilla en cualquier dirección. Utilice gafas de seguridad.
	**PELIGRO Peligro en pendientes pronunciadas**	Extreme las precauciones en las pendientes. No siegue en pendientes de más de 15 grados.
	**La cuchilla sigue girando.**	La cuchilla sigue girando después de apagar la máquina.
	**ADVERTENCIA**	Utilice protección para los oídos.

	**Alerta por condiciones húmedas**	**ADVERTENCIA** No exponga la unidad a la lluvia ni a condiciones húmedas.
	**Símbolo de reciclaje**	Este producto utiliza baterías de iones de litio (Li-ion). Las leyes locales, estatales o federales pueden prohibir el desecho de las baterías en la basura común. Consulte a las autoridades locales competentes en materia de residuos para obtener información sobre las opciones de reciclaje o eliminación disponibles.
	**ADVERTENCIA**	Mantenga alejados a los transeúntes.
	**ADVERTENCIA**	Desconecte la batería antes del mantenimiento.

CONOZCA LA HERRAMIENTA

1.Empuje el manillar
2.Gatillo de encendido/apagado
3.Botón de bloqueo
4.Cable eléctrico
5.Manillar superior
6.Manillar inferior
7.Tapa de descarga trasera
8.Juego de montaje rápido
9.Palanca de ajuste de altura
10.Abrazadera de cable
11.Bolsa de hierba
12.Cubierta del cortacésped
13.Rueda trasera
14.Mango para transporte
15.Rueda delantera
16.Tapa del compartimento de la batería
17.Botón de extracción de la batería
18.Tapón de mulching (preinstalado)

DATOS TÉCNICOS

SKU	**U20LM03-0U220 / U20LM03-0U020 / U20LM05-0U220**
SPU	**U20PLM370DA**
Tension	2 x 20 V ⎓
Tamaño de la plataforma	16″
Largeur de coupe	370 mm
Hauteur de coupe	25-75 mm (1″-3,0″)
roue avant	150 mm (5,9″)
roue arrière	180 mm (7,1″)
Capacité du bac de ramassage d'herbe	40 L (10,6 gallons)

Velocidad	4100 min^{-1}
Dimensiones	1250 x 470 x 1100 mm (49,2" x 18,5" x 43,3")
Peso neto	12,3 kg (27,1 lbs)

LISTA DE EMBALAJE

SKU	U20LM05-0U220	U20LM03-0U220	U20LM03-0U020
U20 Brushless Lawn Mower	1	1	1
Bolsa de hierba	1	1	1
Juego de montaje rápido	4	4	4
Baterías	4	2	0
Manual del usuario	1	1	1

CARGA LA BATERÍA

⚠ ADVERTENCIA: Cargue la batería en un lugar seco y ventilado, lejos de combustibles y fuentes de ignición.

AVISO: El cargador no se suministra con este aparato. Debe preparar un cargador que funcione con el cable de carga suministrado para la carga. Asegúrese de que el cargador cumple los requisitos de carga de la batería. Si tiene alguna duda, póngase en contacto con el Servicio de Atención al Cliente de Litheli para obtener ayuda.

AVISO: Las baterías de iones de litio se envían parcialmente cargadas. Antes de utilizarla por primera vez, cargue completamente la batería.

AVISO: Consulte las sección Carga de la batería del manual de la batería para más detalles sobre las luces indicadores y los aspectos de la carga.

MONTAJE

⚠ ADVERTENCIA: Para evitar un arranque involuntario que pudiera causar lesiones personales graves, retire siempre la batería de la herramienta cuando esté montando las piezas.

⚠ ADVERTENCIA: No intente modificar este producto ni crear accesorios no recomendados para su uso con este producto. Cualquier alteración o modificación de este tipo es un mal uso, y podría resultar en situaciones peligrosas que pueden provocar lesiones graves.

⚠ ADVERTENCIA: No arranque el equipo antes de haberla montado por completo.

DESEMBALAJE

- Este producto necesita montaje.
- Saque todos los artículos de la caja. Asegúrese de que se incluyen todos los elementos enumerados en la lista de piezas.
- Inspeccione el producto con atención para asegurarse de que no se ha producido ninguna rotura o daño durante el transporte.
- No descarte el material de embalaje hasta que haya inspeccionado y operado el producto.
- Si alguna pieza está dañada o falta, contacte con el servicio de atención al cliente de Litheli.

INSTALACIÓN DEL MANGO (Fig. 1 & 2)

⚠ ATENCIÓN: No encienda la cortadora de césped hasta que esté completamente ensamblada.

a. Cuando el producto llegue, el mango inferior estará plegado, los tornillos de montaje rápido no estarán apretados y el mango superior estará desmontado para su instalación.
b. Alinee los engranajes entre el mango inferior y la cortadora de césped, apriete manualmente el conjunto de montaje rápido a la posición adecuada y luego bloquéelo (no apriete en exceso). (Fig. 1)
c. Combine el mango superior con el mango inferior. Como se muestra en el diagrama, pase el perno por los agujeros de ambos lados del mango superior, apriete manualmente el conjunto de montaje rápido a la posición adecuada y luego bloquéelo (no apriete en exceso). (Fig. 2).

AVISO: Libere el conjunto de ensamblaje rápido inferior y levante el mango inferior a la altura deseada, luego bloquéelo nuevamente en su posición. El mango inferior tiene tres ajustes de altura. (Fig. 3)

COLOCACIÓN / RETIRADO DEL TAPÓN DE MULCHING (Fig. 4 & 5)

AVISO: El tapón de mulching viene preinstalado en la cortadora. Para utilizar la función de recolección en el saco de césped, el tapón de mulching debe ser retirado.

-Retirar:

a. Levante la tapa trasera de descarga.
b. Presione y mantenga firmemente el área marcada (Fig. 4).
c. Mientras mantiene presionada el área marcada, tire del tapón hacia arriba y luego hacia afuera para retirarlo de la abertura trasera de descarga.

-Colocar:

Cuando esté haciendo mulching, alinee el tapón e insértelo completamente en la abertura trasera de descarga. (Fig. 5)

AVISO: Asegúrese de que la instalación esté segura y no se pueda quitar fácilmente para prevenir riesgos causados por una caída repentina durante la operación.

COLOQUE LA BOLSA DE RECOGIDA DE CÉSPED (Fig. 6)

Abra la bolsa de recogida de césped como se muestra.

Fije las tiras de sujeción a lo largo de los bordes a las varillas.

MONTAJE Y DESMONTAJE DE LA BOLSA DE CÉSPED (Fig. 7 & 8)

⚠ ADVERTENCIA: No realice en ningún momento ningún ajuste en el cortacésped sin antes parar el motor, extraer las baterías y esperar a que la cuchilla deje de girar.

a. Levante la cubierta de descarga trasera y sujétela.
b. Con la cubierta de descarga trasera levantada, sujete la bolsa de recogida de hierba por el asa y engánchela desde arriba en los ganchos situados a ambos lados.(Fig. 7)
c. Retire la cubierta de descarga trasera para que se apoye sobre la bolsa de hierba.
d. Para sacar la bolsa de hierba, levante la cubierta de descarga trasera del cortacésped. Levante la bolsa de hierba y sáquela de los ganchos que están situados a ambos lados.
e. Retire la cubierta de descarga. (Fig. 8)

⚠ ADVERTENCIA: Cuando utilice la bolsa de hierba, nunca ponga en marcha ni haga funcionar el cortacésped a menos que la bolsa de hierba esté enganchada con firmeza y asegurada en el cortacésped y la cubierta de descarga trasera se apoye cómodamente en la parte superior de la bolsa de hierba.

⚠ ADVERTENCIA: En condiciones normales de uso, el material de la bolsa se desgasta. Para reducir el riesgo de lesiones, revise con frecuencia el conjunto de la bolsa y sustitúyala si parece estar desgastada o deteriorada. Utilice bolsas de césped fabricadas únicamente para este cortacésped.

AJUSTE DE LA ALTURA DE CORTE (Fig. 9)

⚠ ADVERTENCIA: No realice en ningún momento ningún ajuste en el cortacésped sin antes parar el motor, extraer las baterías y esperar a que la cuchilla deje de girar.

⚠ ADVERTENCIA: Mantenga los pies alejados de la plataforma cuando ajuste su altura.

El cortacésped puede ajustarse a 6 alturas de corte entre 25 mm y 75 mm. Elija la altura de corte adecuada según el tipo y el estado de la hierba.

a. Utilice una mano para sujetar el tubo izquierdo del mango para mayor estabilidad y utilice la otra mano para mover la palanca de ajuste de altura hacia fuera de las ranuras de la placa de indicación de altura.
b. Mueva la palanca de ajuste de la altura de corte hacia la parte delantera del cortacésped para obtener una altura de corte menor; muévala hacia la parte trasera del cortacésped para obtener una altura de corte mayor.
c. Una vez se alcance la posición de altura deseada, vuelva a encajar la palanca de ajuste de la altura de corte en la ranura.

PARA INSTALAR / EXTRAER LAS BATERÍAS (Fig. 10)

AVISO: CÁRGUELO ANTES DE UTILIZARLO POR PRIMERA VEZ.
La versión con dos baterías requiere que ambas baterías estén instaladas para su funcionamiento.

⚠ ADVERTENCIA: Si alguna pieza está rota o falta, no intente acoplar las baterías al cortacésped ni utilizar el cortacésped hasta que hayan sustituido las piezas rotas o que falten. De lo contrario, podrían producirse lesiones graves.

a. La tapa de la batería tiene bisagras. Levante la tapa de la batería levantando la parte delantera de la tapa.
b. Alinee las ranuras de las baterías con los bordes elevados del compartimento de las baterías e introdúzcalas en el compartimento.
c. Meta las baterías hacia abajo hasta que oiga un "clic".
d. Para extraer las baterías, pulse el botón de extracción de las baterías y sáquelas del compartimento.
e. Cierre la tapa del compartimento de las pilas.

FUNCIONAMIENTO

⚠ ADVERTENCIA: No se descuide con este producto aunque esté familiarizado. Recuerde que una fracción de segundo de descuido es suficiente para causarle lesiones graves.

⚠ ADVERTENCIA: No utilice ningún accesorio no recomendado por el fabricante de este producto. El empleo de accesorios no recomendados puede provocar lesiones personales graves.

⚠ ADVERTENCIA: Lleve siempre protección ocular con protecciones laterales marcadas para cumplir la norma ANSI Z87.1, junto con protección auditiva. De lo contrario, podrían caerle objetos en los ojos y sufrir otras posibles lesiones graves.

ENCENDER Y APAGAR EL CORTACÉSPED

⚠ ADVERTENCIA: El uso de cualquier cortacésped puede provocar el lanzamiento de objetos extraños a sus ojos o a los de otras personas, lo que puede dañarlos gravemente. Lleve siempre gafas de seguridad mientras utiliza el cortacésped o mientras realiza cualquier ajuste o reparación en el mismo.

⚠ ADVERTENCIA: Asegúrese de que otras personas y animales domésticos permanezcan al menos a 30 m de distancia del cortacésped cuando esté en uso.

⚠ ADVERTENCIA: La cuchilla seguirá girando durante unos segundos después de apagar el cortacésped. Deje que el motor/la cuchilla deje de girar antes de volver a arrancarlo. No apague y encienda rápidamente el cortacésped.

⚠ PRECAUCIÓN: No intente anular el funcionamiento del botón de seguridad y del interruptor de seguridad.

PUESTA EN MARCHA DEL CORTACÉSPED (Fig. 11)

a. Coloque las baterías en el cortacésped y cierre la tapa de la batería.
b. Pulse el botón de bloqueo.
c. Con el botón de bloqueo pulsado, tire del interruptor de seguridad hacia arriba hasta que se encuentre con el mango y suelte el botón de bloqueo.
d. El cortacésped arrancará.

PARA PARAR EL CORTACÉSPED (Fig. 12)

a. Suelte por completo el gatillo de encendido/apagado.
b. El freno eléctrico del mecanismo de frenado automático detendrá la rotación de la cuchilla en 3 segundos después de soltar el gatillo de encendido/apagado.

CONSEJOS PARA CORTAR EL CÉSPED

AVISO: Una cuchilla afilada mejorará en gran medida el rendimiento del cortacésped, sobre todo al cortar hierba alta. Asegúrese de comprobar el filo de la cuchilla antes de cortar.

- Compruebe que el césped no tiene piedras, palos, cables y otros objetos que puedan dañar el cortacésped o el motor. El cortacésped podría arrojar tales objetos de forma accidental en cualquier dirección y podrían causar lesiones personales graves al usuario y a otras personas.

⚠ ADVERTENCIA: Si golpea un objeto extraño, pare el motor y extraiga la batería. Revise a fondo el cortacésped en busca de daños y repárelos antes de volver a ponerlo en marcha y hacerlo funcionar. Una vibración excesiva del cortacésped durante el funcionamiento indica que está dañado. Se debe revisar y reparar la unidad de inmediato.

- Para obtener los mejores resultados, no corte en círculos. Recorra el césped de un lado a otro.
- Cuando corte hierba espesa, reduzca la velocidad de marcha para conseguir un corte más eficaz y una descarga adecuada de los recortes.
- Para mantener un césped sano, corte solo un tercio o menos de la longitud total de la hierba.
- La longitud media del césped debe ser de aproximadamente 2,5/4 a 5 cm durante los meses fríos y de 5 a 8,25 cm durante los meses calurosos.

CORTAR EN PENDIENTES

Las pendientes son un factor importante relacionado con los accidentes por resbalones y caídas, que pueden provocar lesiones graves. La operación en pendientes exige una precaución adicional. Si la pendiente es superior a 15 grados, no la corte.

Lo que puede hacer:

- Corte a lo largo de las pendientes; nunca hacia arriba y hacia abajo. Extreme las precauciones al cambiar de dirección en las pendientes.
- Esté atento a agujeros, surcos, rocas, objetos ocultos o baches que puedan hacerle resbalar o tropezar. La hierba alta puede ocultar obstáculos.

Lo que no puede hacer:

• No corte cerca de desniveles, zanjas o terraplenes; podría perder el equilibrio.
• No corte en pendientes de más de 15 grados (una elevación de aproximadamente 0,75 m cada 3 m), como se muestra en el indicador de pendiente.
• No corte sobre hierba mojada. Podría resbalar si la pisada es inestable.

MANTENIMIENTO

⚠ **ADVERTENCIA: Al realizar el mantenimiento, utilice piezas de repuesto idénticas. El uso de cualquier otra pieza puede crear un peligro o causar daños al producto. Para garantizar la seguridad y fiabilidad, toda reparación debe llevarse a cabo por un técnico de servicio cualificado.**

⚠ **ADVERTENCIA: Para evitar sufrir lesiones personales graves, extraiga la batería del equipo antes de hacer tareas de mantenimiento, limpieza, cambio de accesorios o retirada de material de la unidad.**

⚠ **ADVERTENCIA: Para la seguridad del usuario, deben sustituirse las piezas desgastadas o dañadas. Sustitúyalas únicamente por piezas de repuesto originales.**

⚠ **ADVERTENCIA: Para evitar lesiones graves si se avería del aparato, no utilice equipos dañados. Si se producen ruidos o vibraciones anormales, corrija el problema antes de seguir utilizando el aparato.**

CONSEJOS GENERALES DE MANTENIMIENTO

1.No intente reparar la máquina usted mismo.
2.Compruebe con frecuencia que todas las piezas estén bien apretadas para asegurarse de que la máquina está en condiciones de funcionamiento seguras.
3.ANTES DE CADA USO, revise el estado general del aparato. Compruebe:
  • piezas sueltas,
  • piezas móviles desalineadas o atascadas,
  • peizas agrieyadas o rotas,
  • cualquier otra situación que pueda afectar a su funcionamiento seguro.

LIMPIEZA DEL CORTACÉSPED

⚠ **ADVERTENCIA: Extraiga siempre las baterías cuando vaya a reparar o a transportar el cortacésped.**

• La parte inferior de la plataforma del cortacésped debe limpiarse después de cada uso, ya que se acumulan recortes de hierba, hojas, suciedad y otros residuos.
• Limpie el cortacésped con un paño húmedo.

SUSTITUCIÓN DE LA CUCHILLA (Fig. 13-15)

⚠ **ADVERTENCIA: Protéjase siempre las manos con guantes gruesos o envolviendo los bordes de corte con trapos u otros materiales cuando realice cualquier tarea de mantenimiento en la cuchilla del cortacésped. Extraiga siempre las baterías cuando vaya a reparar o a transportar el cortacésped.**

a. Extraiga las baterías del cortacésped.
b. Ponga el cortacésped de lado para ver la parte inferior de la carcasa de la cuchilla.
c. Utilice un paño para sujetar la cuchilla o póngase guantes resistentes.
d. Con una llave de 16 mm (no incluida), retire la tuerca de llanta que sujeta la cuchilla mientras la gira en el sentido contrario a las agujas del reloj y, a continuación, (Valor de par requerido: 20-25 N·m) retire la cuchilla con cuidado (Fig. 13 & 14).

e. Coloque la nueva cuchilla en la misma posición y fíjela con la tuerca original (Valor de par requerido: 20-25 N·m). (Fig. 15)

AFILADO DE LA CUCHILLA

⚠ ADVERTENCIA: Protéjase siempre las manos con guantes gruesos o envolviendo los bordes de corte con trapos u otros materiales cuando realice cualquier tarea de mantenimiento en la cuchilla del cortacésped. Extraiga siempre las baterías cuando vaya a reparar o a transportar el cortacésped.

⚠ ADVERTENCIA: Utilice protección ocular adecuada mientras desmonta, afila e instala la cuchilla.

⚠ ADVERTENCIA: Una cuchilla que esté desgastada, agrietada o dañada puede romperse y los trozos de la cuchilla dañada pueden convertirse en proyectiles peligrosos. Los objetos que salgan despedidos pueden causar lesiones graves. Revise la cuchilla con frecuencia y no utilice el cortacésped con una cuchilla que esté desgastada o dañada.
AVISO: Mantenga la cuchilla afilada para obtener el mejor rendimiento del cortacésped. Una cuchilla desafilada no corta la hierba limpiamente ni tritura de forma correcta.
Una cuchilla desafilada puede afilarse, pero una cuchilla que esté demasiado desgastada, doblada, agrietada o dañada de cualquier otro modo debe sustituirse. Una cuchilla desgastada o dañada puede romperse, lo que hace que las piezas de la cuchilla salgan despedidas del cortacésped.

Frecuencia de afilado (Fig. 16 & 17)

Afilar la cuchilla dos veces durante la temporada de siega suele ser suficiente en circunstancias normales. La arena hace que la cuchilla se desafile con rapidez; si su césped tiene un suelo arenoso, puede que sea necesario afilarla con más frecuencia.

Al afilar la cuchilla:
- Asegúrese de que la cuchilla se mantiene en equilibrio.
- Afile la cuchilla en el ángulo de corte original.
- Afile los filos de ambos extremos de la cuchilla, quitando la misma cantidad de material de cada extremo.

Para afilar la cuchilla en un tornillo de banco:

a. Retire la cuchilla del cortacésped (véase SUSTITUCIÓN DE LA CUCHILLA).
b. Sujete la cuchilla en un tornillo de banco. (Fig. 16)
c. Utilice protección ocular y guantes adecuados y tenga cuidado de no cortarse.
d. Lime con cuidado los bordes de corte de la cuchilla con una lima de dientes finos o una piedra de afilar y mantenga el ángulo original del borde de corte.
e. Para comprobar el equilibrio de la hoja: sujete un clavo o un destornillador con mango redondo en posición horizontal. Coloque la hoja de manera que el clavo o el mango redondo del destornillador apoye la hoja a través de su orificio central. Equilibre la hoja de forma horizontal. Si alguno de los extremos de la hoja gira hacia abajo, quite algo de metal del extremo pesado o inferior hasta que la hoja esté equilibrada. La cuchilla está equilibrada cuando ninguno de los extremos cae.
f. Vuelva a colocar la cuchilla en el cortacésped y apriétela con firmeza (véase SUSTITUCIÓN DE LA CUCHILLA). (Fig. 17)

⚠ ADVERTENCIA: Una cuchilla desequilibrada vibrará en exceso al girar a altas velocidades. Puede dañar el cortacésped y podría romperse, lo que podría causar lesiones personales.

LUBRICACIÓN

⚠ **ADVERTENCIA: Extraiga las baterías antes de realizar cualquier trabajo de lubricación.** Se recomienda que un ingeniero cualificado o un centro de servicio autorizado lubrique esta máquina.

ALMACENAMIENTO

ALMACENAMIENTO DEL CORTACÉSPED (Fig. 18)

Para preparar el cortacésped para almacenarlo, siga los pasos que se indican a continuación.

a. Extraiga las baterías del compartimento.
b. Retire la bolsa de recogida de hierba. Enganche la palanca de ajuste de altura en la ranura de altura de corte más baja.
c. Limpie el cortacésped con un paño húmedo o un cepillo de mano.
d. Guarde el cortacésped en un lugar seco, limpio y fresco, fuera del alcance de los niños. No guarde la unidad junto a materiales corrosivos como fertilizantes y sal de roca.
e. No cubra el cortacésped con una lámina de plástico sólido. Las cubiertas de plástico atrapan la humedad alrededor del cortacésped, lo que puede dañar la unidad.
f. El mango de su cortacésped puede plegarse por completo para guardarlo de forma compacta. Empiece aflojando todos los pomos del mango superior y pliéguelo hacia abajo. A continuación, baje por completo el mango inferior. (Fig. 18)

SOLUCIÓN DE PROBLEMAS

⚠ **¡ADVERTENCIA! Apague el dispositivo y retire la batería antes de proceder a la resolución de cualquier problema.**

En la siguiente tabla se indican las comprobaciones y acciones que puede realizar si su aparato no funciona correctamente. Si ninguna de estas no da solución al problema, póngase en contacto con el Servicio de Atención al Cliente de Litheli enviando un correo electrónico a service@litheli.com.

Problema	Posible causa	Solución
El cortacésped no arranca.	Las baterías están agotadas.	Cargue la baterías.
	Las baterías no están colocadas en su compartimento.	Asegúrese de que las baterías están encajadas.
	La batería o los circuitos del cortacésped están demasiado calientes.	Deje que las baterías o el cortacésped se enfríen hasta que la temperatura descienda por debajo de 67 °C.
	La plataforma del cortacésped está obstruida con hierba y residuos.	Limpie la plataforma del cortacésped y asegúrese de que la cuchilla tiene libertad de movimiento.
	Otros motivos.	Póngase en contacto con el servicio de atención al cliente.

El cortacésped corta de forma irregular.	La cuchilla está desafilada.	Afile o sustituya la cuchilla.
	La altura de corte no está bien ajustada.	Ajuste la altura de la plataforma a un valor más alto.
	La cuchilla está mal montada.	Vuelva a montar la cuchilla siguiendo las instrucciones del apartado "SUSTITUCIÓN DE LA CUCHILLA" de este manual.
El cortacésped se para mientras corta.	El cortacésped está sobrecargado.	Aumente la altura de corte o reduzca la velocidad de corte.
	La plataforma del cortacésped está atascada con hierba y residuos.	Desatasque la plataforma del cortacésped. Asegúrese de que no hay objetos molestos sobre la hierba que se va a mover.
	La batería o los circuitos del cortacésped están demasiado calientes.	Deje que las baterías o el cortacésped se enfríen hasta que la temperatura descienda por debajo de 67 °C.
Hay vibraciones excesivas.	La cuchilla de corte está suelta.	Apriete el tornillo de la cuchilla.
	La cuchilla está desequilibrada.	Equilibre la cuchilla siguiendo las instrucciones.
	La cuchilla está doblada.	Cambie la cuchilla.
El motor funciona pero la cuchilla no corta la hierba.	La cuchilla no está apretada al par necesario.	Vuelva a apretar la cuchilla. El par de apriete que se recomienda para el tornillo de la cuchilla es de 20-25 N·m.
Corto tiempo de funcionamiento del cortacésped con la batería incluida.	Las condiciones de la hierba y el ajuste de la altura de corte afectan en gran medida al tiempo de funcionamiento de la batería. El tiempo de funcionamiento indicado se basa en condiciones de carga ligera.	Aumente la altura de la cuchilla y reduzca la velocidad para reducir la carga de corte.

GARANTÍA

POLÍTICA DE GARANTÍA DE Litheli PARA PRODUCTOS U20

• Garantía limitada de 3 años para los equipos y herramientas Litheli de uso doméstico.
• Garantía limitada de 1 año para las baterías Litheli de uso personal y doméstico.

Póngase en contacto con el servicio de atención al cliente Litheli en service@litheli.com en cualquier momento que tenga preguntas o reclamaciones de garantía.

SERVICIO DE GARANTÍA LIMITADA

DURANTE TRES AÑOS a partir de la fecha de compra original al por menor, esta herramienta eléctrica de exteriores y equipo Litheli están garantizados contra defectos de material o mano de obra. Los productos defectuosos se repararán gratuitamente o se cambiarán.
DURANTE UN AÑO a partir de la fecha de compra original al por menor, la batería Litheli está garantizada contra defectos de material o mano de obra.
Los productos defectuosos se repararán gratuitamente o se cambiarán.

1. Esta garantía solo se aplica al comprador original de una tienda Litheli autorizada y no puede ser transferida.
2. El período de garantía para cualquier producto Litheli, paquete de baterías utilizado sólo para uso residencial.
3. El período de garantía para las piezas de mantenimiento de rutina, tales como, pero no limitado a, cuchillas, cabezales de corte, barras de cadena, cadenas de sierra, correas, barras raspadoras, boquillas de soplado, y todos los demás accesorios Litheli es de 90 días para fines residenciales.
4. Esta garantía no cubre los daños resultantes de modificaciones, alteraciones o reparaciones no autorizadas.
5. Esta garantía solo cubre los defectos derivados de un uso normal y no cubre ningún mal funcionamiento, fallo o defecto resultante de un uso indebido, abuso (incluida la sobrecarga del producto por encima de su capacidad y la inmersión en agua u otro líquido), accidentes, negligencia o falta de instalación adecuada, y mantenimiento o almacenamiento inadecuados.
6. Esta garantía no cubre el deterioro normal del acabado exterior, incluyendo pero no limitado a arañazos, abolladuras, desconchones de pintura, o a cualquier corrosión o decoloración por calor, limpiadores abrasivos y químicos.

RECLAMACIÓN DE GARANTÍA

Para reclamaciones de garantía, contacte con el servicio al cliente de Litheli en service@litheli.com. Necesitará enviar un documento de registro o prueba de compra en forma de recibo válido que muestre la fecha y lugar de la compra. Los productos de sustitución no vienen con garantía nueva. La garantía de los productos continuará desde la fecha de compra original.


Litheli