Sensor-Außenleuchte

L 14 S

mit Bewegungsmelder
EAN 4007841 094263
Art.-Nr. 094263



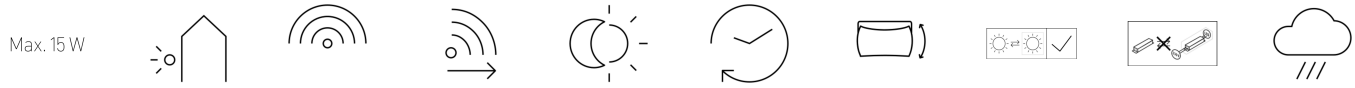

Max. 15 W E27 | Außenleuchte | Infrarot-Sensor 180° | Max. 10 m | 2 - 2000 Lux | 8 Sek - 35 Min | Sensor 90° vertikal | Lichtquelle austauschbar durch den Endverbraucher | Betriebsgerät nicht austauschbar | IP44

Funktionsbeschreibung

Schön sichtbar. Klar durchdacht. Die Sensor-Außenleuchte L 14 S vereint geradliniges, zeitloses Design, eine gut sichtbare Hausnummer und ein angenehmes Licht bei Bewegung. Der schwenkbare 180°-Sensor in Gehäusefarbe reagiert zuverlässig und sorgt dafür, dass Licht genau dann zur Verfügung steht, wenn es gebraucht wird. Gefertigt aus schlagfestem und UV-beständigem Material ist die L 14 S auch langfristig ein optisches Highlight. Die E27-Fassung bietet Flexibilität bei der Wahl des Leuchtmittels. Für alle, die Wert auf Form, Funktion und Sichtbarkeit legen. Auch ohne Sensor erhältlich.

Technische Daten

Abmessungen (L x B x H)	125 x 125 x 275 mm
Mit Leuchtmittel	Nein
Herstellergarantie	3 Jahre
Einstellungen via	Potis
Mit Fernbedienung	Nein
Variante	mit Bewegungsmelder
VPE1, EAN	4007841094263
Anwendung, Ort	Außenbereich
Anwendung, Raum	Außenbereich
Farbe	Anthrazit
Farbe, RAL	7016
Montageort	Wand
Schlagfestigkeit	IK05
Schutzart	IP44
Schutzklasse	II
Umgebungstemperatur	von -20 bis 40 °C

segmentweise Ausblendung	Ja
Elektronische Skalierbarkeit	Nein
Mechanische Skalierbarkeit	Nein
Reichweite Radial	r = 3 m (14 m^2)
Reichweite Tangential	r = 10 m (157 m^2)
Dämmerungsschalter	Ja
Abdeckmaterial Lieferumfang	Aufkleber
Sockel	E27
Softlichtstart	Nein
Funktionen	Bewegungssensor, Lichtsensor
Dämmerungseinstellung	2 – 2000 lx
Zeiteinstellung	8 s – 35 Min.
Grundlichtfunktion	Nein
Hauptlicht einstellbar	Nein
Dämmerungseinstellung Teach	Nein
Vernetzung	Ja

Sensor-Außenleuchte

L 14 S

mit Bewegungsmelder
EAN 4007841 094263
Art.-Nr. 094263

Technische Daten

Werkstoff des Gehäuses	Kunststoff
Werkstoff der Abdeckung	PMMA opal
Netzanschluss	220 – 240 V / 50 – 60 Hz
Leistung	15 W
Montagehöhe max	3,00 m
Slavebetrieb einstellbar	Nein

Art der Vernetzung	Sensor/Slave
Vernetzung via	Kabel
optimale Montagehöhe	2 m
Erfassungswinkel	180 °
Produkt Kategorie	Sensor-Außenleuchte

Sensor-Außenleuchte

L 14 S

mit Bewegungsmelder
EAN 4007841 094263
Art.-Nr. 094263

Sensorerfassungsbereich

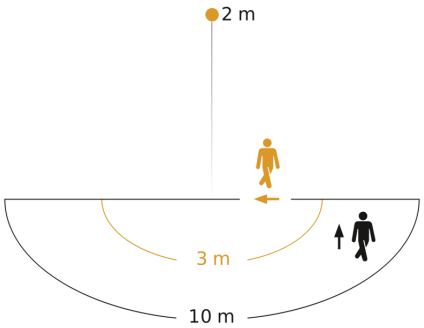

Mögliche Montagehöhe: 1,80 m – 3,00 m
Orange: radial
Schwarz: tangential

Maßzeichnung

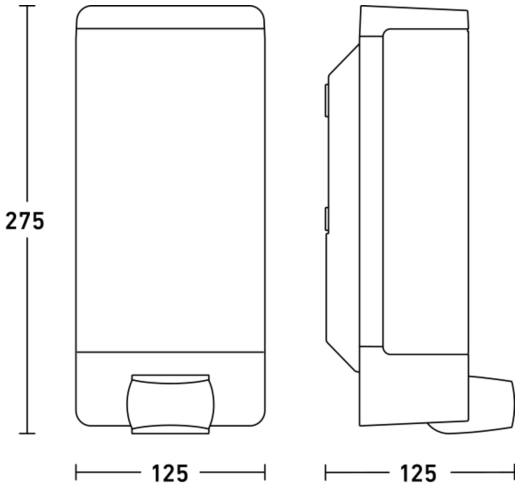

Schaltplan

