SE - Vägglampa, jordad, 220-240V - 50Hz, E27 Max 15W

För inomhusbruk endast.
Stäng alltid av strömmen innan installation påbörjas. I vissa länder får elektrisk installation endast utföras av auktoriserad elektriker, särskilt i våtutrymme som badrum. Kontakta din lokala myndighet för råd.

GB – Wall lamp, grounded, 220-240V ~50Hz, E27 Max 15W

For indoor use only.
Always turn off the power before installation is started. In some countries any electrical installation only must be carried out by an authorized electrician, especially in wet areas such as bathrooms. Contact your local authority for advice.

DE - Wandlampe, geerdet, 220-240V ~50Hz, E27 Max 15W

Nur für den Innengebrauch.
Schalten Sie vor der Installation immer die Stromversorgung aus ist gestartet. In einigen Ländern jede elektrische Installation darf nur von einer autorisierten Elektrofachkraft durchgeführt werden, insbesondere in Nassbereichen wie Badezimmern. Kontakt Ihre örtliche Behörde um Rat.

DK - Væglampe, jordet, 220-240V ~50Hz, E27 Max 15W

Kun til indendørs brug.
Sluk altid for strømmen før installation er i gang. I nogle lande enhver elektrisk installation må kun udføres af en autoriseret elektriker, især i våde områder såsom badeværelser. Kontakt din lokale myndighed til råds.

NO - Vegglampe, jordet, 220-240V ~50Hz, E27 Max 15W

Kun for innendørs bruk.
Slå alltid av strømmen før installasjon er startet. I noen land enhver elektrisk installasjon må kun utføres av en autorisert elektriker, spesielt i våte områder som baderom. Kontakt din lokale myndighet for råd.

FI - Seinävalaisin, maadoitettu, 220-240V ~50Hz, E27 Max 15W

Vain sisäkäyttöön.
Katkaise virta aina ennen asennusta on aloitettu. Joissakin maissa kaikki sähköasennukset saa suorittaa vain valtuutettu sähköasentaja, erityisesti märissä tiloissa, kuten kylpyhuoneissa. Ottaa yhteyttä paikalliselta viranomaiselta neuvoja varten.

FR - Applique murale, mise à la terre, 220-240V ~50Hz, E27 Max 15W

Pour une utilisation en intérieur uniquement.
Coupez toujours l'alimentation avant l'installation a démarré. Dans certains pays, toute installation électrique doit être effectué uniquement par un électricien agréé, en particulier dans les zones humides telles que les salles de bains. Contact votre autorité locale pour obtenir des conseils.

IT - Lampada a muro, messa a terra, 220-240V ~50Hz, E27 Max 15W

Solo per uso interno.
Spegnere sempre l'alimentazione prima dell'installazione è avviato. In alcuni paesi qualsiasi impianto elettrico deve essere eseguita solo da un elettricista autorizzato, soprattutto in zone umide come i bagni. Contatto l'autorità locale per un consiglio.

ES - Aplique, puesto a tierra, 220-240V ~50Hz, E27 Max 15W

Sólo para uso en interiores.
Siempre apague la alimentación antes de la instalación Está empezado. En algunos países cualquier instalación eléctrica sólo debe ser realizado por un electricista autorizado, especialmente en áreas húmedas como baños. Contacto su autoridad local para obtener asesoramiento.

PL - Kinkiet, uziemiony, 220-240V ~50Hz, E27 Max 15W

Wyłącznie do użytku w pomieszczeniach.
Zawsze wyłączaj zasilanie przed instalacją jest uruchomiony. W niektórych krajach każda instalacja elektryczna muszą być wykonywane wyłącznie przez uprawnionego elektryka, zwłaszcza w omieszczeniach mokrych, takich jak łazienki. Kontakt lokalnymi władzami w celu uzyskania porady.

NL – Wandlamp, geaard, 220-240V ~50Hz, E27 Max 15W

Alleen voor Gebruik binnenshuis.
Schakel altijd de stroom uit voordat u met de installatie begint. In sommige landen elke elektrische installatie mag alleen worden uitgevoerd door een bevoegde elektricien, vooral in natte ruimtes zoals badkamers. Contact uw gemeente voor advies.

PT - Candeeiro de Parede, aterrada, 220-240V ~ 50Hz, E27 Max 15W

Apenas para uso interno.
Sempre desligue a energia antes de iniciar a instalação. Em alguns países, qualquer instalação elétrica devem ser realizadas apenas por um eletricista autorizado, especialmente em áreas molhadas, como banheiros. Contato sua autoridade local para aconselhamento.

ITEM NO.

3201400, 3201407
3201800, 3201807

❶

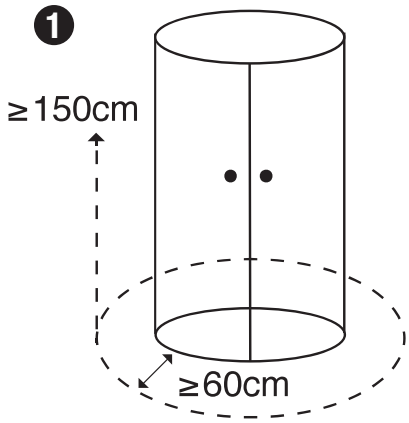

❷

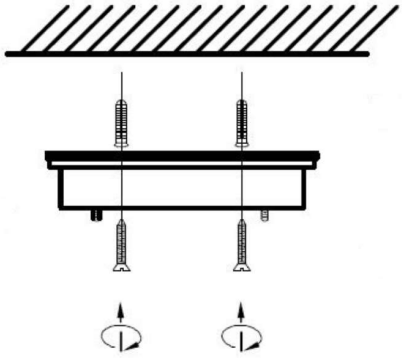

❸

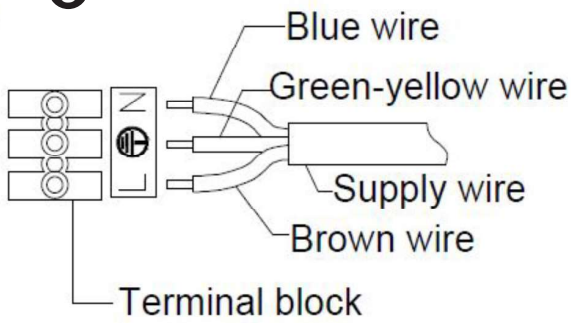

❹

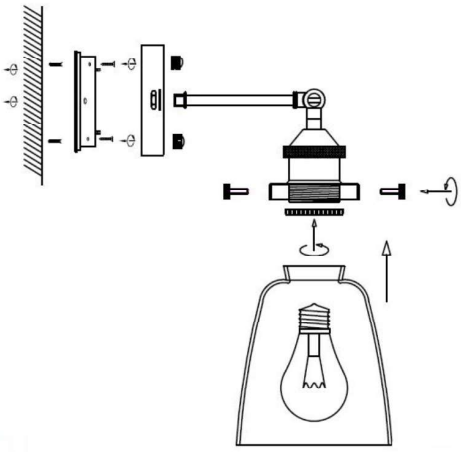

❺

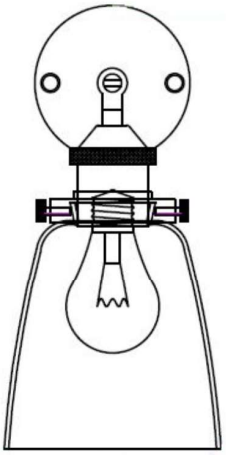

PR HOME

Box 89, 503 06 Borås | +46 33 - 13 33 49 | info@prhome.se | prhome.se