INSTRUCCIONES DE INSTALACIÓN ARMARIO ESPEJO LED

INSTRUCTIONS D'INSTALLATION ARMOIRE MIROIR À LED

INSTALLATION INSTRUCTIONS LED MIRROR CABINET

120 CM

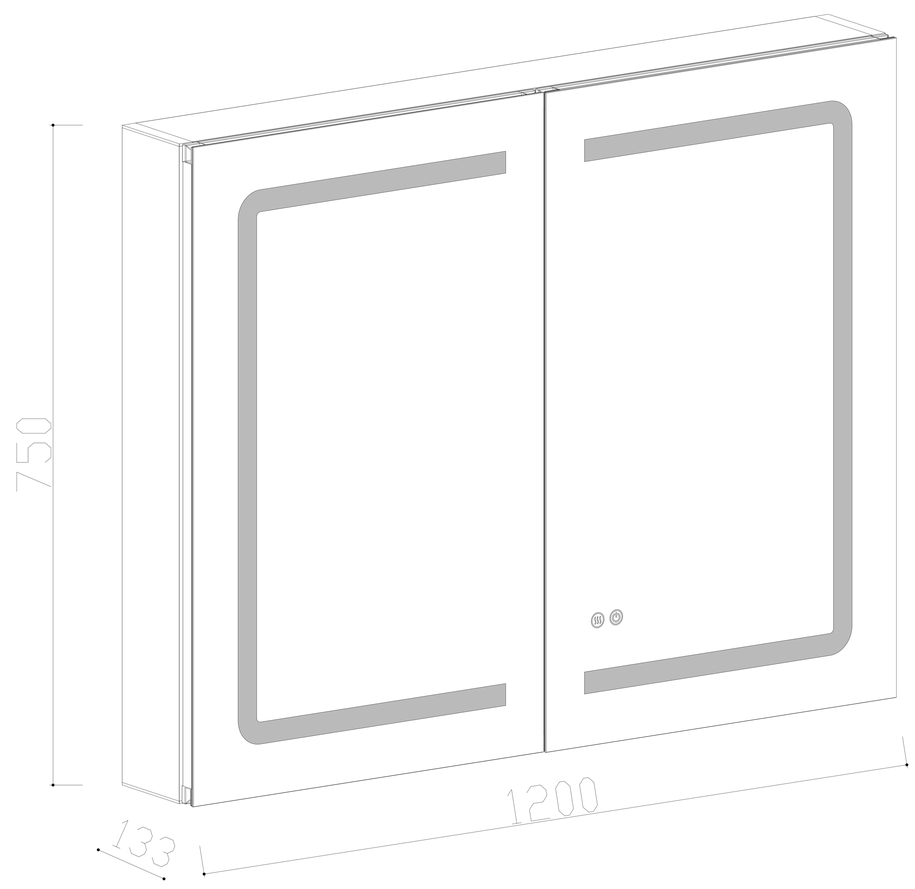

Voltage: 220V~ 50Hz
Watt: 51W
Colour temperature: 3000-6000k
Size: 120*75*13.3 cm

ADVERTENCIA - AVERTISSEMENT - WARNING

Por favor, lea todas las instrucciones cuidadosamente antes de instalar
- El sistema debe ser instalado por un electricista calificado.
- Diríjase a la caja principal de fusibles o al interruptor automático. Coloque el interruptor principal de energía en la posición "Apagado" y desenrosque el/los fusible(s) o apague el/los interruptor(es) automático(s) que controlan la energía del accesorio o la habitación en la que está trabajando.
- Coloque el interruptor de pared en la posición "Apagado".
- Los conductores de alimentación (cables de energía) que conectan el accesorio deben tener una clasificación mínima de 90 ºC, si no está seguro, consulte a un electricista.
- Proteja sus ojos y use gafas de seguridad.
- Asegúrese de que el área de instalación esté libre de desorden.
- No modifique los cables de ninguna manera.

Veuillez lire attentivement toutes les instructions avant l'installation
- Le système doit être installé par un électricien qualifié.
- Rendez-vous au tableau principal des fusibles ou au disjoncteur. Placez l'interrupteur principal sur la position "Off" et dévissez le(s) fusible(s) ou mettez "Off" le(s) disjoncteur(s) qui contrôlent l'alimentation du luminaire ou de la pièce sur laquelle vous travaillez.
- Placez l'interrupteur mural sur la position "Off".
- Les conducteurs d'alimentation (fils électriques) connectant le luminaire doivent être classés au minimum à 90 ºC, en cas de doute, consultez un électricien.
- Protégez vos yeux et portez des lunettes de sécurité.
- Assurez-vous que la zone d'installation est dégagée.
- Ne modifiez en aucun cas les fils.

Please read all instructions carefully before installing
- The system is intended to be installed by a qualified electrician.
- Go to the main fuse box or circuit breaker. Place the main power switch in the "Off" position and unscrew the fuse(s) or switch "Off" the circuit breaker switch(es) that control the power to the fixture or room that you are working on.
- Place the wall switch in the "Off" position.
- Supply conductors (PowerWires) connecting the fixture must be rated minimum 90 ºC, if uncertain, consult an electrician.
- Protect your eyes and wear safety goggles.
- Make sure the installation area is free of clutter.
- Do not modify the wires in any way.

IMPORTANTE - IMPORTANT - IMPORTANT

Nunca intentes realizar ning ú n trabajo sin cortar la electricidad.

N’entreprenez jamais aucun travail sans couper l’ é lectricit é .

Never attempt any work without shutting off the electricity.

Herramientas necesarias - Outils requis - Tools Required

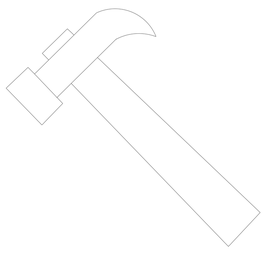

MARTILLO

MARTEAU

HAMMER

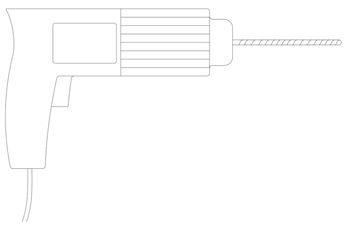

TALADRADORA ELÉCTRICA

PERCEUSE ÉLECTRIQUE

POWER DRILL

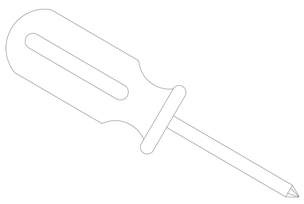

DESTORNILLADOR

TOURNEVIS

SCREW DRIVER

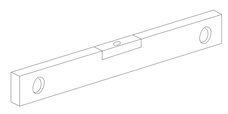

NIVEL

NIVEAU

LEVEL

LÁPIZ

CRAYON

PENCIL

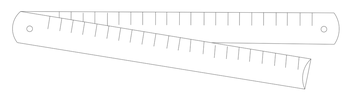

REGLA

RÈGLE

RULER

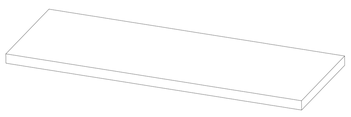

2xA

VIDRIO

VERRE

GLASS

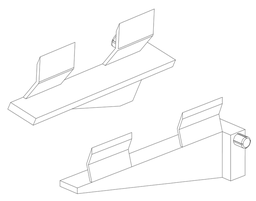

4xB

CLIP

CLIP

CLIP

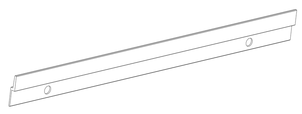

1xC

SOPORTE DE PARED

SUPPORT MURAL

WALL BRACKET

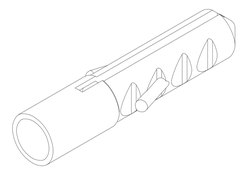

3xD

TACO DE PARED

CHEVILLE MURALE

WALL PLUG

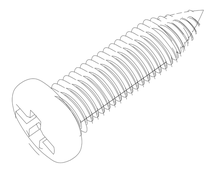

3xE

TORNILLO

VIS

SCREW

INFORMACIÓN GENERAL - INFORMATIONS GÉNÉRALES - GENERAL INFORMATION

1

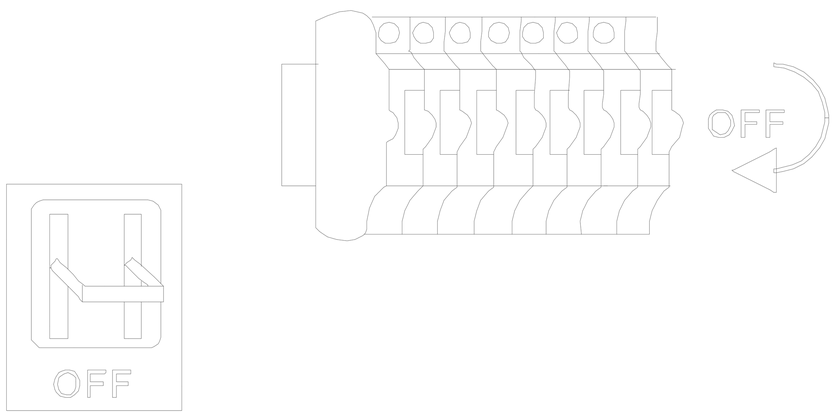

Coloca el interruptor de pared en la posición "apagado"

Placez l'interrupteur mural en position « arr ê t »

Place the wall switch in the "off" position

2

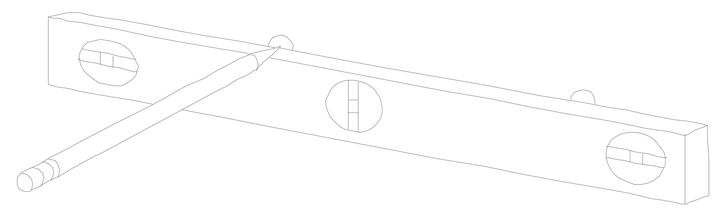

Marca 2 o 4 posiciones de los agujeros en la pared con nivel y l á piz.

Marquez 2 ou 4 positions de trous sur le mur avec un niveau et un crayon.

Mark 2 or 4 hole positions on the wall with a level and a pencil.

3

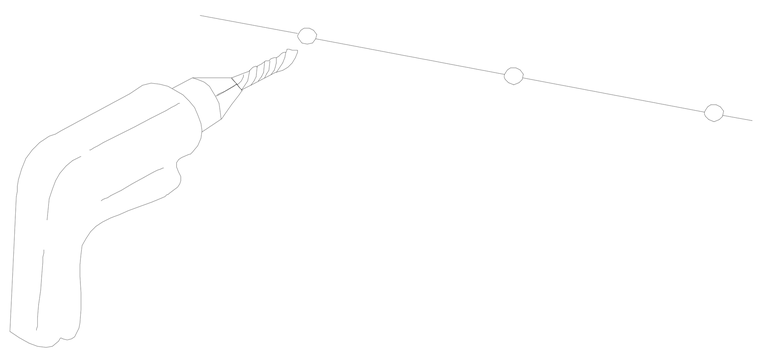

Usando una broca de 1/4", taladra los agujeros en las marcas correspondientes.

En utilisant un foret de 1/4", percez les trous aux marques correspondantes.

Using a 1/4" drill bit, drill holes in the corresponding marks.

4

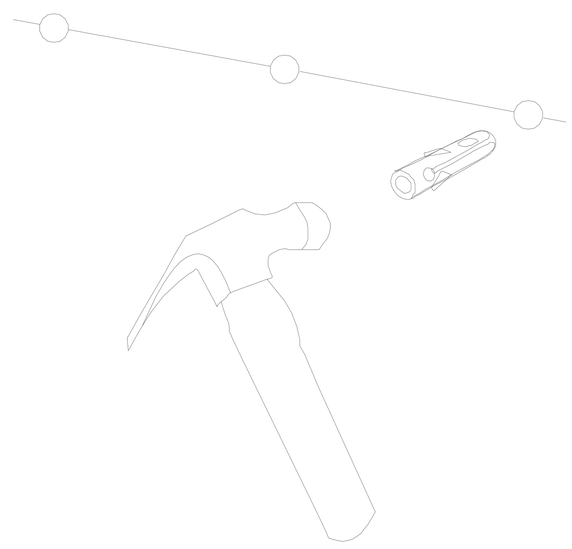

Inserta los tacos de pared en los agujeros.

Ins é rez les chevilles murales dans les trous.

Set wall plugs into the holes.

5

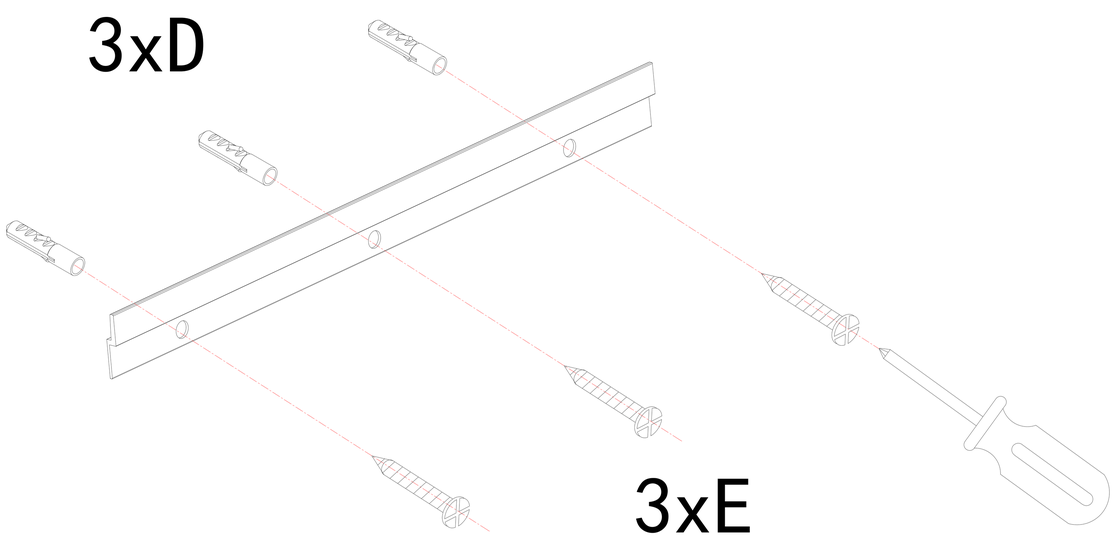

Como muestra la imagen, fija el soporte de pared con tornillos en la pared.

Comme montr é sur l' image, fixez le support mural avec des vis au mur.

As picture shows, fix the wall bracket with screws on the wall.

6

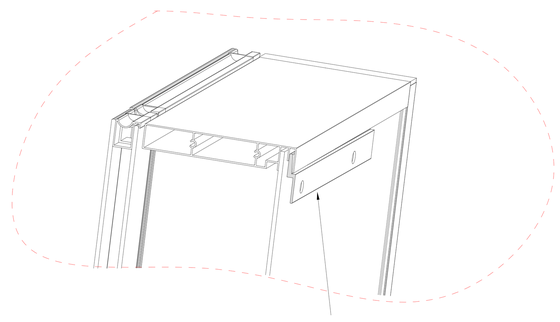

1xC

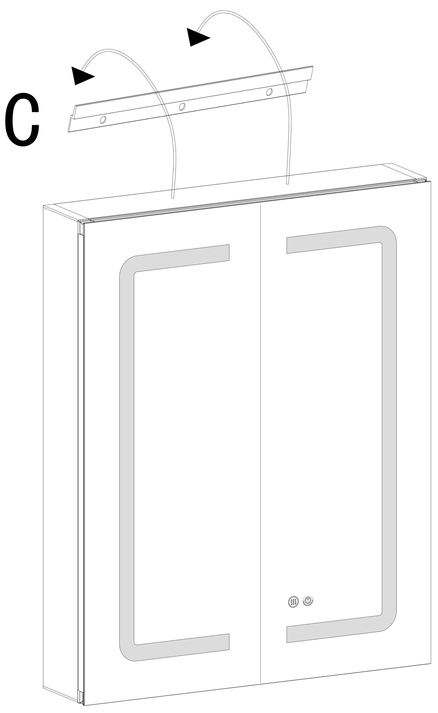

SOPORTE DE PARED
SUPPORT MURAL
WALL BRACKET

Armario con espejo colgado en el soporte de pared

Armoire miroir suspendue sur le support mural

Mirror cabinet hanged on wall bracket

Como muestra la imagen, fija el armario con espejo colgante en el soporte de pared.

Comme montr é sur l' image, fixez l' armoire miroir suspendue sur le support mural.

As picture shows, fix hang mirror cabinet on the wall bracket.

SOPORTE DE PARED
SUPPORT MURAL
WALL BRACKET

Dibujo trasero del armario con espejo colgado en el soporte de pared.

Dessin arri è re de l' armoire miroir suspendue sur le support mural.

Mirror cabinet hanged on wall bracket back drawing

7

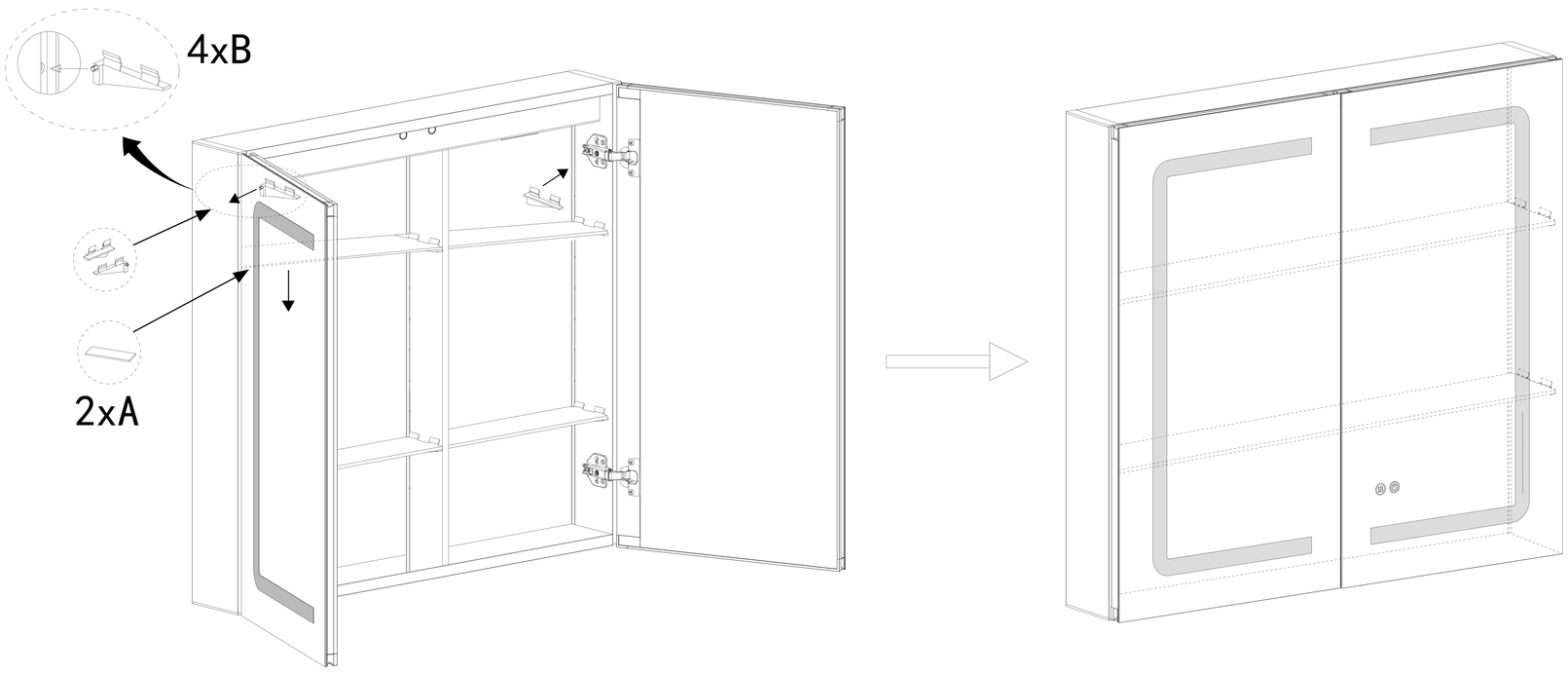

Para ensamblar los estantes de vidrio (A) y (B), man é jelos con cuidado.

Pour assembler les é tag è res en verre (A) et (B), manipulez-les avec pr é caution

To assemble the glass (A) and (B) shelves, handle with care

8

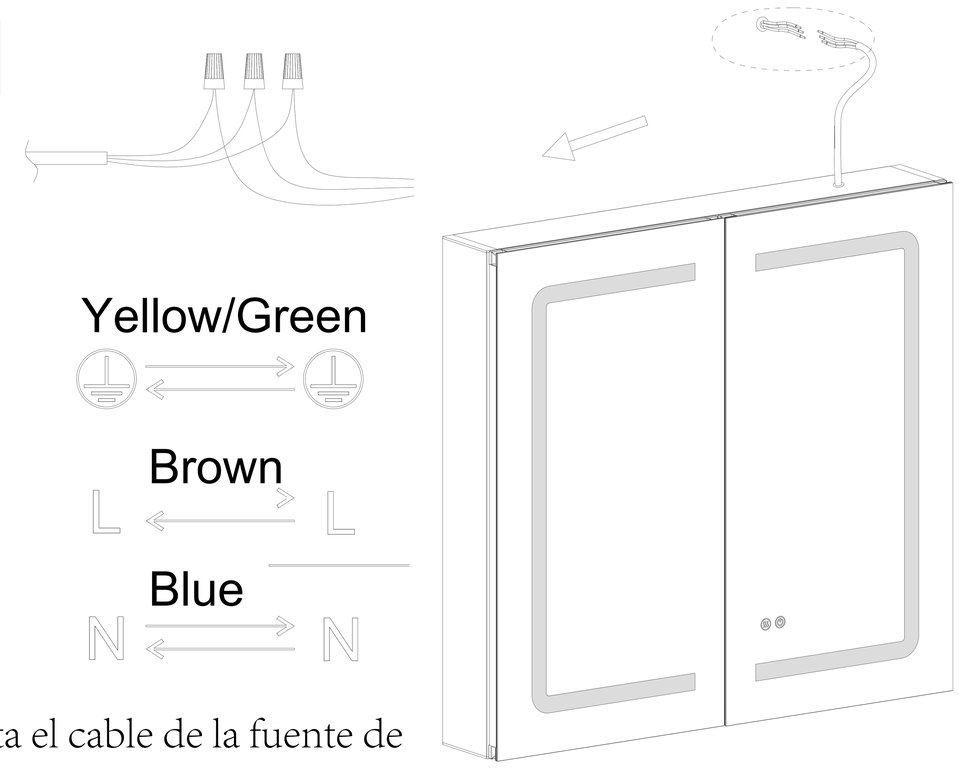

Conecta el cable de la fuente de alimentaci ó n al cable externo
Connectez le fil de l' alimentation au fil externe
Connect the wire on the power supply to the external wire

1. Conecta la fuente de alimentaci ó n, aseg ú rate de que la corriente est é apagada antes de conectar la fuente de alimentaci ó n.
1. Connectez l' alimentation, assurez-vous que l' alimentation est coup é e avant de la brancher.
1. Connect the power supply, ensure the power is turned off before connecting the power supply.

2. Bajo condiciones de seguridad, identifica el cable de tierra (amarillo/verde), el cable fase y el cable neutro antes de realizar la conexi ó n.
2. Dans des conditions de s é curit é , identifiez le fil de terre (jaune/vert), le fil phase et le fil neutre avant de faire la connexion.
2. Under safety conditions, identify the ground wire (yellow/green), live wire, and neutral wire before making the connection.

INFORMACIÓN GENERAL - INFORMATIONS GÉNÉRALES - GENERAL INFORMATION

NOTE 1

Ajusta la puerta
Ajustez la porte
Adjust the door

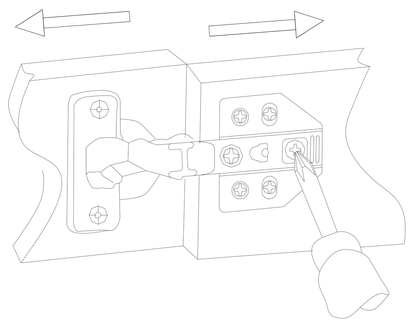

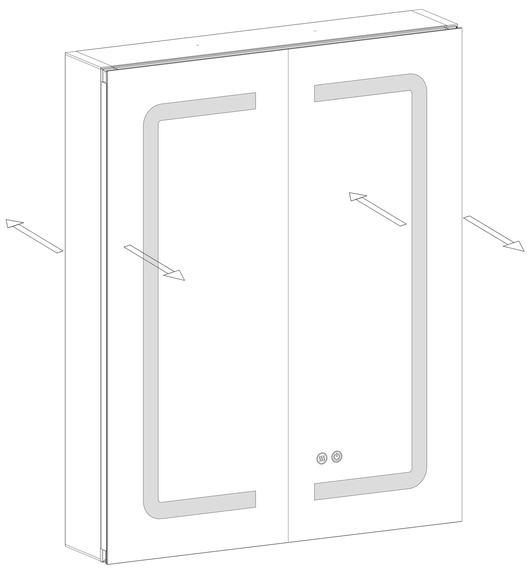

Afloja el segundo tornillo para ajustar la separaci ó n de la puerta, m á s o menos, seg ú n indican las flechas.
Desserez la deuxi è me vis pour ajuster l' é cart de la porte, plus ou moins, comme indiqu é par les fl è ches.
Loosen the second screw to adjust the door gap more or less, as shown by the arrows.

NOTE 2

Ajusta la puerta
Ajustez la porte
Adjust the door

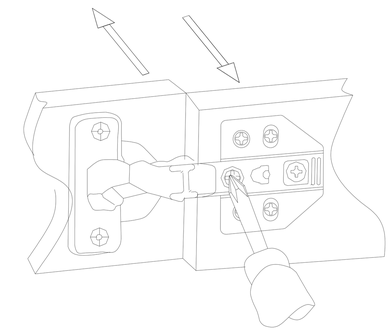

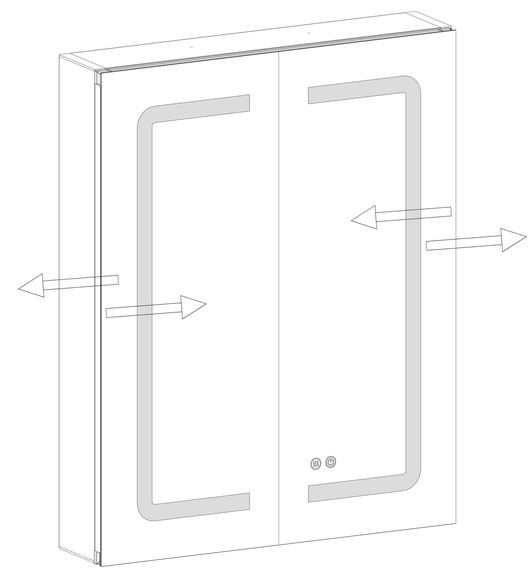

Afloja el primer tornillo (en el sentido de las agujas del reloj o en sentido contrario) para ajustar la puerta hacia la izquierda o la derecha, seg ú n indican las flechas.
Desserez la premi è re vis (dans le sens horaire ou antihoraire) pour ajuster la porte vers la gauche ou la droite, comme indiqu é par les fl è ches.
Loosen the first screw (clockwise or counterclockwise) to adjust the door left or right, as indicated by the arrows.

NOTE 3

Ajusta la puerta
Ajustez la porte
Adjust the door

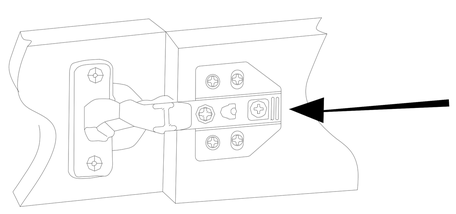

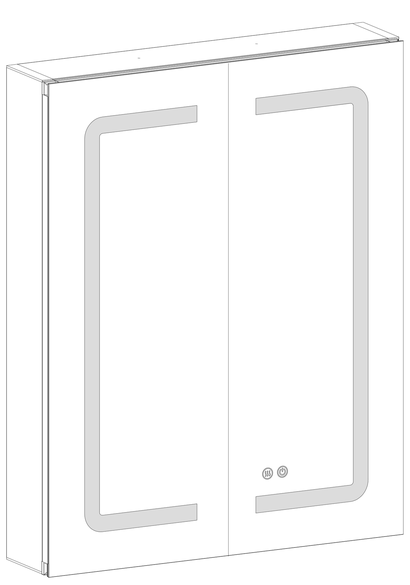

Como se muestra en la imagen, presiona la parte inferior de la bisagra para retirar las puertas.
Comme montr é sur l' image, appuyez sur le bas de la charni è re pour retirer les portes.
As shown in the picture, press the bottom of the hinge to remove the doors.

NOTE 4

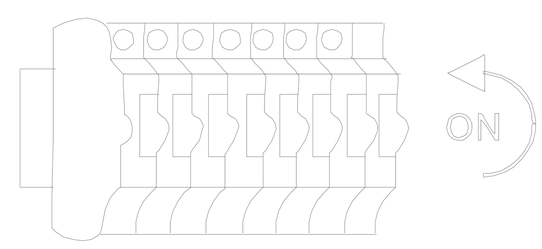

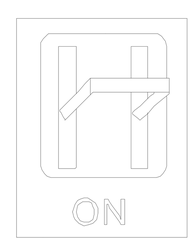

Enciende el interruptor de pared
Allumez l' interrupteur mural
Turn on the wall switch

INSTRUCCIONES DE OPERACIÓN DEL INTERRUPTOR - INSTRUCTIONS DE FONCTIONNEMENT DE L'INTERRUPTEUR - SWITCH OPERATION INSTRUCTIONS
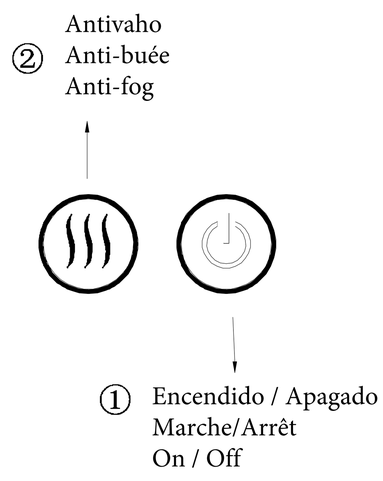
Circuito conectado y switch táctil instalado (Figura 1). Botón (1) alterna tres colores (blanco, neutro, cálido) en 4 segundos; tras 4 segundos, pulsar de nuevo apaga la luz. Pulsación larga ajusta brillo del 10% al 100% (indicador azul apagado, blanco encendido). Botón (2) activa/desactiva función antivaho (azul apagado, rojo encendido) (Figura 2).
Circuit connecté et interrupteur tactile installé (Figure 1). Bouton (1) alterne trois couleurs (blanc, neutre, chaud) en 4 secondes ; après 4 secondes, appuyez de nouveau pour éteindre. Une pression longue règle la luminosité de 10 % à 100 % (indicateur bleu éteint, blanc allumé). Bouton (2) active/désactive l'anti-buée (bleu éteint, rouge allumé) (Figure 2).
Circuit connected and touch switch installed (Figure 1). Button (1) cycles three colors (white, neutral, warm) within 4 seconds; after 4 seconds, press again to turn off. Long press adjusts brightness from 10% to 100% (blue off, white on). Button (2) toggles anti-fog (blue off, red on) (Figure 2).