

Referencia: **80480**

MICEL - 80480 - JGO SOPORTE MICROONDAS MCR02 40kgs NE, ACABADO NEGRO, 310 x 50 x 220 mm

Material	Acabado	Familia	Presentación
ACERO	NEGRO	COMPLEMENTOS COCINA	CAJA

Descripción

- JUEGO SOPORTE MICROONDAS MCR02 40kgs NE.
- SOPORTE EXTENSIBLE DE 320-485mm.
- SOPORTA UNA CARGA MÁXIMA DE 40kgs.
- MEDIDAS 320x200x50mm.
- MATERIAL ACERO.
- ACABADO NEGRO.

© MICEL-VEGA S.L. Modificaciones reservadas.

Dimensiones y pesos

Largo	310,00 (mm)
Ancho	50,00 (mm)
Alto	220,00 (mm)
Peso neto	1,78000 (Kg)

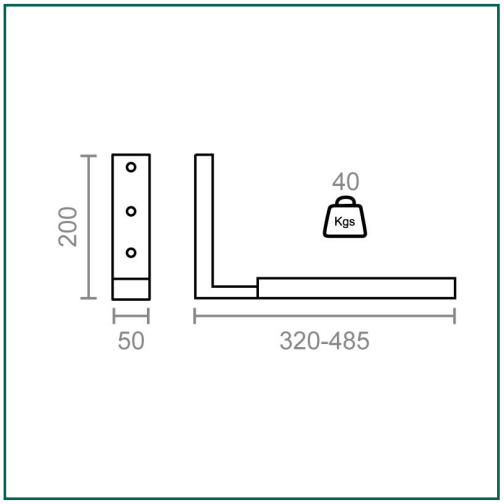

Productos relacionados



80451 JGO SOPORTE MICROONDAS MCR02 40kgs BL



80452 JGO SOPORTE MICROONDAS MCR02 40kgs GR



94505 MARCO MICROONDAS MCR01 600x400mm BL



94506 MARCO MICROONDAS MCR01 600x400mm IN



94507 MARCO MICROONDAS MCR01 600x400mm NE



94508 MARCO MICROONDAS MCR01 600x400mm EI

Embalajes habituales

Cantidad embalaje	EAN	Largo (mm)	Ancho (mm)	Alto (mm)	Peso neto (kg)	Peso bruto (kg)
1,00	8431488804804	460,00	160,00	110,00	1,78000	2,19420
11,00	18431488804801	533,00	405,00	410,00	19,58000	24,95620

© MICEL-VEGA S.L. Modificaciones reservadas.

Cuidados y mantenimientos

La limpieza del producto se realizará cuando sea necesario con un paño húmedo.
Los productos de limpieza abrasivos no están recomendados.
Se evitará que la humedad entre por las aberturas del producto.
Evite utilizar paños o telas abrasivas o que puedan arañarlo.

Advertencia

Desconecte siempre los apartos eléctricos de la conexión a la red eléctrica antes de la manipulación. En caso de duda, consulte con un profesional.

Exclusiones de la garantía

Los defectos causados por una incorrecta manipulación no están cubiertos por la garantía.

Cuidado del Medio Ambiente

En Micel nos preocupamos y esforzamos día a día por minimizar el impacto en el Medio Ambiente lo máximo posible.
A la hora de desechar los embalajes, séparelos previamente en papel, plástico u otros materiales y tírelos según el tipo de residuo a los contenedores adecuados o al Punto Limpio.

© MICEL-VEGA S.L. Modificaciones reservadas.

Rio Chanza, 5 - Módulo 8. 28906 Getafe (Madrid)
info@micel/ 917 953 026 / 692 984 362