# TERRASSENÜBERDACHUNG ANDRIA

## Massive Konstruktion aus hochwertigem Leimholz (BSH-Fichte)

TERRASSENÜBERDACHUNG
ANDRIA
434 x 400 cm

Gestaltungsbeispiel

- Farblich behandelt in nussbaum
- Dacheindeckung Polycarbonat-Doppelstegplatte in klar
- Pfosten 12 x 12 cm
- inklusive Aufschraubstützen

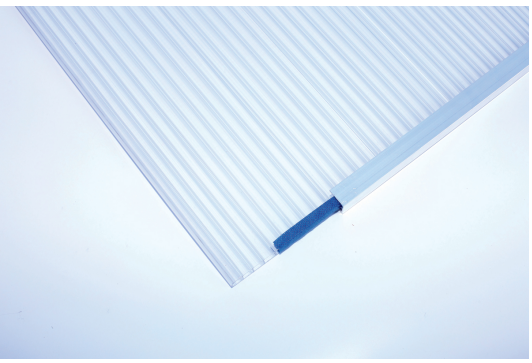

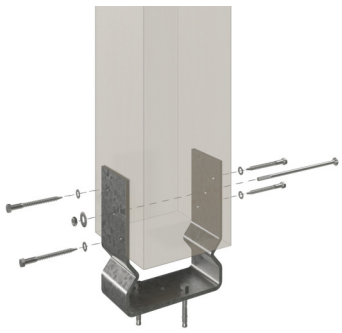

© SKAN HOLZ Europe GmbH | D-21227 Bendestorf | Technische Änderungen und Farbabweichungen vorbehalten. Keine Haftung für Druckfehler. | 30.01.2026

Terrassenüberdachung

# TERRASSENÜBERDACHUNG ANDRIA 434 X 400 CM, LEIMHOLZ, NUSSBAUM

## Datenblatt / Baubeschreibung

| | |
|---|---|
| Material | **Leimholz, Fichte** |
| Farbe | **Nussbaum** |
| Farbbehandlung | **Lasiert** |
| Größe | **434 x 400 cm** |
| Aufstellbreite (Sockelmaß) | **376 cm** |
| Aufstelltiefe (Sockelmaß) | **367 cm** |
| Außenbreite inkl. Dachüberstand | **434 cm** |
| Außentiefe inkl. Dachüberstand | **400 cm** |
| Gesamthöhe vorne | **231 cm** |
| Gesamthöhe hinten | **280 cm** |
| Dachform | **Pultdach** |
| Material Dacheindeckung | **Polycarbonat-Doppelstegplatten** |
| Farbe Dach | **Transparent** |
| Dachstärke | **16 mm** |
| Dachfläche | **17.36 m²** |
| Dachneigung | **nach vorne** |

© SKAN HOLZ Europe GmbH | D-21227 Bendestorf | Technische Änderungen und Farbabweichungen vorbehalten. Keine Haftung für Druckfehler. | 30.01.2026

| | |
|---|---|
| Gefälle | **7 °** |
| Dachüberstand vorne | **33 cm** |
| Dachüberstand hinten | **0 cm** |
| Dachüberstand links | **29 cm** |
| Dachüberstand rechts | **29 cm** |
| Schneelast (sk) | **1.2 kN/m²** |
| Windstaudruck q | **0.95 kN/m²** |
| Grundfläche | **17.36 m²** |
| Umbauter Raum | **44.35 m³** |
| Durchgangshöhe vorne | **203 cm** |
| Durchgangshöhe hinten | **247 cm** |
| Pfostenstärke | **12 x 12 cm** |
| Pfostenlänge vorne | **198 cm** |
| Pfostenabstand Breite | **170 cm** |
| Pfostenabstand Tiefe | **355 cm** |
| Pfostenanzahl | **3 Stück** |
| Verankerung | **Aufschraubstütze** |
| Montageart | **Wandanbau** |
| nicht im Lieferumfang enthalten | **Dübel für die Wandmontage** |
| Garantie | **5 Jahre gemäß unseren Garantiebedingungen** |
| Verpackungsgewicht gesamt | **300 kg** |
| Anzahl Packstücke | **1** |
| Verpackungsmaß | **Breite: 415 cm, Höhe: 50 cm, Tiefe: 120 cm, 300 kg** |
| Artikelnummer | **201075-03-20** |
| EAN-Nummer | **4018211004478** |

# TERRASSENÜBERDACHUNG ANDRIA

434 x 400 cm

© SKAN HOLZ Europe GmbH | D-21227 Bendestorf | Technische Änderungen und Farbabweichungen vorbehalten. Keine Haftung für Druckfehler. | 30.01.2026

Schnitt

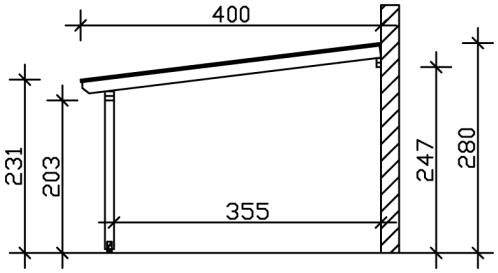


Grundriss

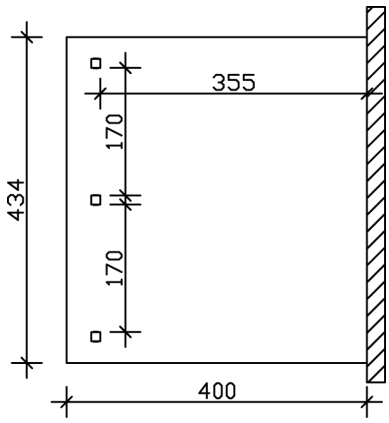


# TERRASSENÜBERDACHUNG ANDRIA

## 434 x 400 cm

## Schnitte und Ansichten Maßstab 1:100

© SKAN HOLZ Europe GmbH | D-21227 Bendestorf | Technische Änderungen und Farbabweichungen vorbehalten. Keine Haftung für Druckfehler. | 30.01.2026

Ansicht Vorne

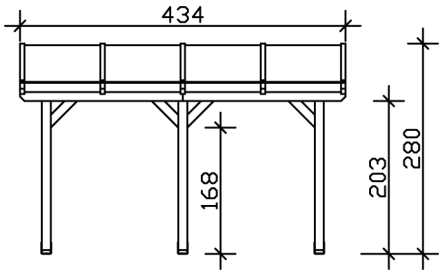


© SKAN HOLZ Europe GmbH | D-21227 Bendestorf | Technische Änderungen und Farbabweichungen vorbehalten. Keine Haftung für Druckfehler. | 30.01.2026