TERRASSENÜBERDACHUNG BORMIO

Massive Konstruktion aus hochwertigem Leimholz (BSH-Fichte)

TERRASSENÜBERDACHUNG
BORMIO
541 x 400 cm

Gestaltungsbeispiel

- Farblich behandelt in weiß
- Dacheindeckung Polycarbonat-Doppelstegplatte in klar
- Pfosten 12 x 12 cm
- inklusive Aufschraubstützen

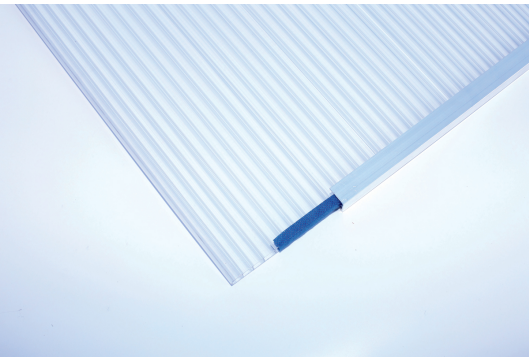

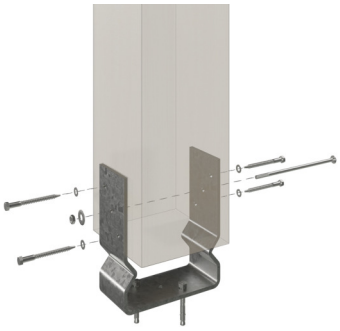

© SKAN HOLZ Europe GmbH | D-21227 Bendestorf | Technische Änderungen und Farbabweichungen vorbehalten. Keine Haftung für Druckfehler. | 04.02.2026

Terrassenüberdachung

TERRASSENÜBERDACHUNG BORMIO 541 X 400 CM, LEIMHOLZ, WEISS

Datenblatt / Baubeschreibung

Material	**Leimholz, Fichte**
Farbe	**Weiß**
Farbbehandlung	**Lasiert**
Größe	**541 x 400 cm**
Aufstellbreite (Sockelmaß)	**476 cm**
Aufstelltiefe (Sockelmaß)	**367 cm**
Außenbreite inkl. Dachüberstand	**541 cm**
Außentiefe inkl. Dachüberstand	**400 cm**
Gesamthöhe vorne	**231 cm**
Gesamthöhe hinten	**280 cm**
Dachform	**Pultdach**
Material Dacheindeckung	**Polycarbonat-Doppelstegplatten**
Farbe Dach	**Transparent**
Dachstärke	**10 mm**
Dachfläche	**21.64 m²**
Dachneigung	**nach vorne**

© SKAN HOLZ Europe GmbH | D-21227 Bendestorf | Technische Änderungen und Farbabweichungen vorbehalten. Keine Haftung für Druckfehler. | 04.02.2026

Gefälle	**7 °**
Dachüberstand vorne	**33 cm**
Dachüberstand hinten	**0 cm**
Dachüberstand links	**32 cm**
Dachüberstand rechts	**32 cm**
Schneelast (sk)	**1.2 kN/m²**
Windstaudruck q	**0.95 kN/m²**
Grundfläche	**21.64 m²**
Umbauter Raum	**55.29 m³**
Durchgangshöhe vorne	**203 cm**
Durchgangshöhe hinten	**247 cm**
Pfostenstärke	**12 x 12 cm**
Pfostenlänge vorne	**198 cm**
Pfostenabstand Breite	**220 cm**
Pfostenabstand Tiefe	**355 cm**
Pfostenanzahl	**3 Stück**
Verankerung	**Aufschraubstütze**
Montageart	**Wandanbau**
nicht im Lieferumfang enthalten	**Dübel für die Wandmontage**
Garantie	**5 Jahre gemäß unseren Garantiebedingungen**
Verpackungsgewicht gesamt	**350 kg**
Anzahl Packstücke	**1**
Verpackungsmaß	**Breite: 415 cm, Höhe: 50 cm, Tiefe: 120 cm, 350 kg**
Artikelnummer	**207657-11-25**
EAN-Nummer	**4018211040827**

TERRASSENÜBERDACHUNG BORMIO

541 x 400 cm

© SKAN HOLZ Europe GmbH | D-21227 Bendestorf | Technische Änderungen und Farbabweichungen vorbehalten. Keine Haftung für Druckfehler. | 04.02.2026

Grundriss

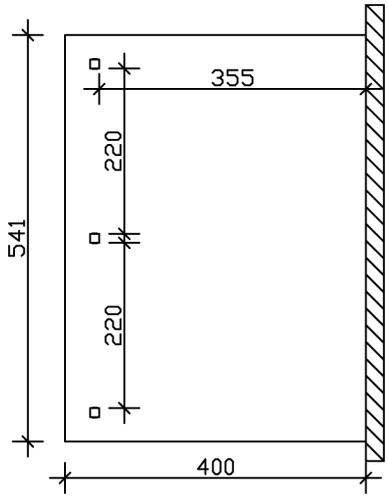

Schnitt

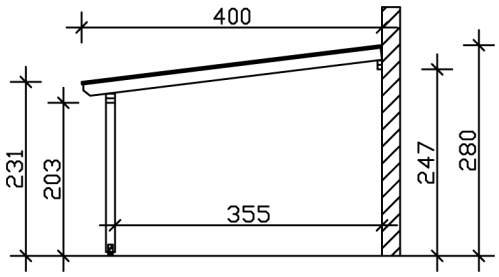

TERRASSENÜBERDACHUNG BORMIO

541 x 400 cm

Schnitte und Ansichten Maßstab 1:100

© SKAN HOLZ Europe GmbH | D-21227 Bendestorf | Technische Änderungen und Farbabweichungen vorbehalten. Keine Haftung für Druckfehler. | 04.02.2026

Ansicht Vorne

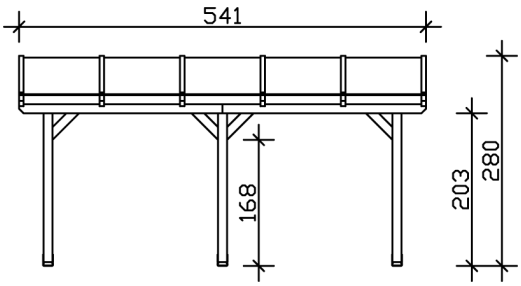

© SKAN HOLZ Europe GmbH | D-21227 Bendestorf | Technische Änderungen und Farbabweichungen vorbehalten. Keine Haftung für Druckfehler. | 04.02.2026