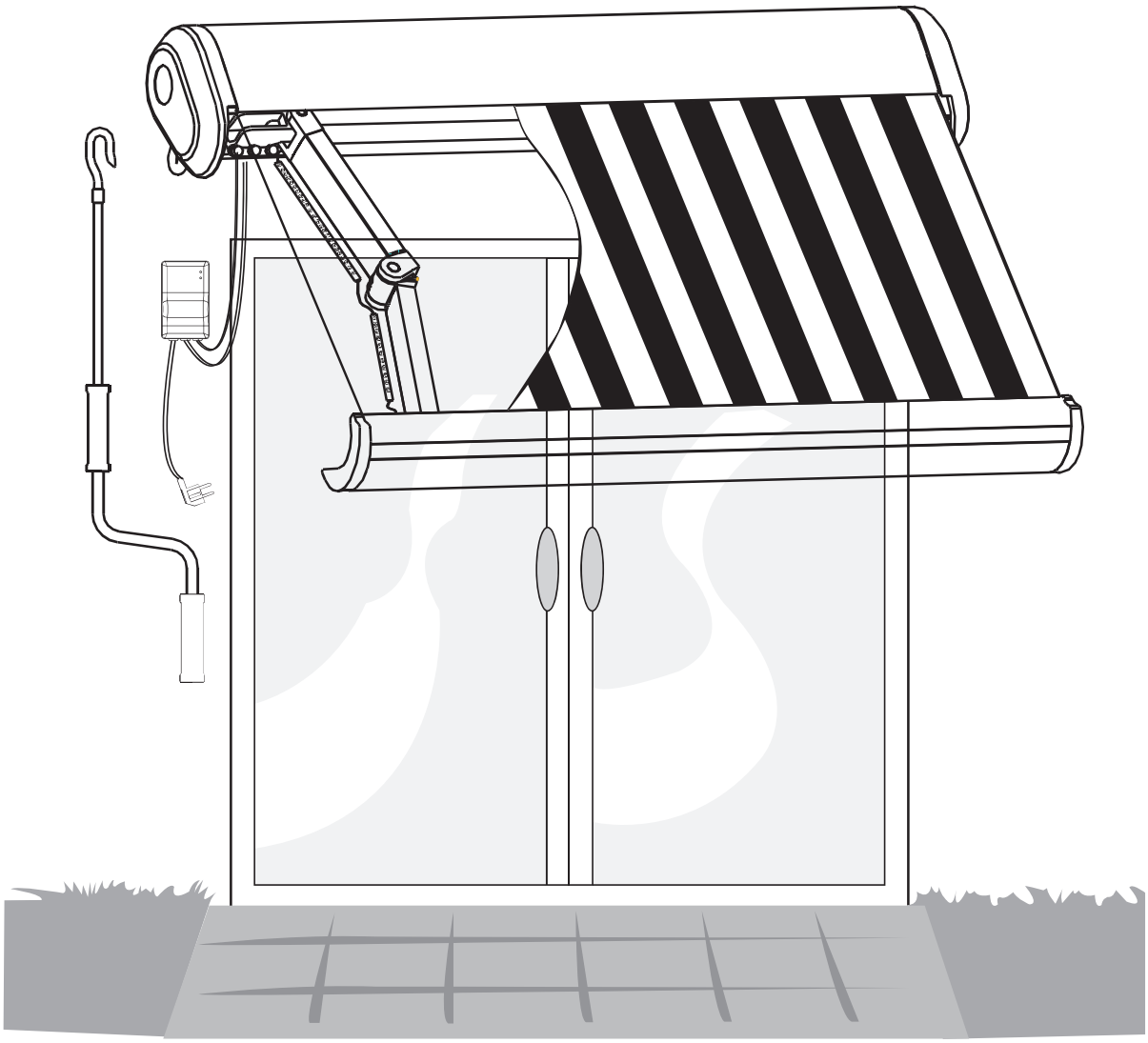

DE Vollkassettenmarkise
BG Тента с плътна касета
BA Potpuno kasetna tenda
CZ Celokazetová markýza
DK Kassettemarkise
ES Toldo de cofre completo
EE Täiskassettmarkiis
FI Täyskasettimarkiisi
FR Store Banne à coffre intégral
GB Full cassette awning
HR Potpuno kasetna tenda
HU Teljes kazettás napellenző
IT Tenda a cassonetto
NL Cassettescherm
NO Lukket kasettmarkise
RS Potpuno kasetna tenda
SE Helkassettmarkis
SK Celokazetová markíza
SI Markiza v kaseti

DE	Originalbetriebsanleitung	12
BG	Оригинална инструкция	34
BA	Originalno uputstvo za upotrebu	57
CZ	Původní návod k používání	76
DK	Original brugsanvisning	96
ES	Manual original	115
EE	Algupärane kasutusjuhend	137
FI	Alkuperäiset ohjeet	156
FR	Notice originale	175
GB	Original instructions	197
HR	Originalne upute za rad	216
HU	Eredeti használati utasítás	236
IT	Istruzioni originali	257
NL	Oorspronkelijke gebruiksaanwijzing	278
NO	Original driftsinstruks	298
RS	Originalno uputstvo za rad	316
SE	Bruksanvisning i original	336
SK	Pôvodný návod na použitie	355
SI	Izvirna navodila	375

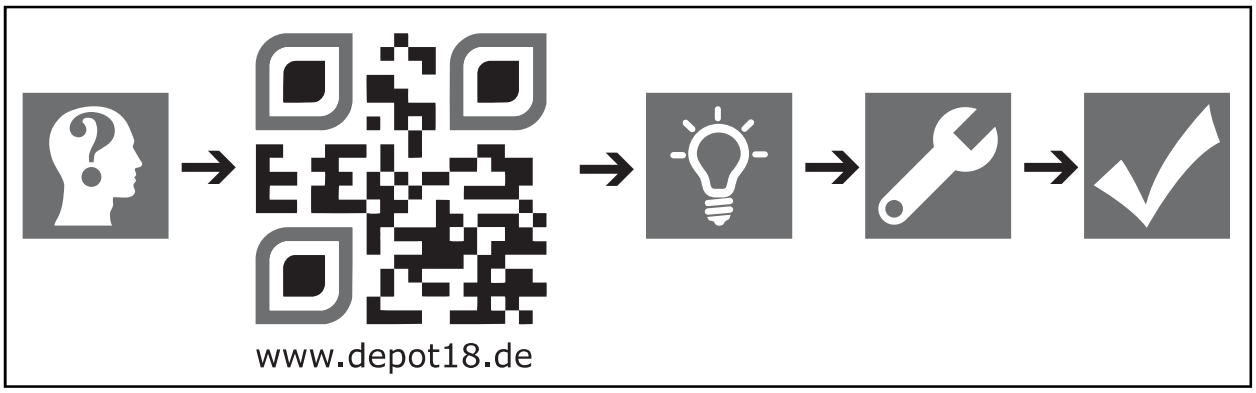

Übersicht Variante A Преглед вариант A Pregled Varijanta A Přehled varianta A Oversigt variant A Visión de conjunto modelo A Ülevaade variant A Yleiskatsaus vaihtoehto A Vue d'ensemble variante A Overview variant A Pregled varijanta A Áttekintés A változat Panoramica Variante A Overzicht variant A Oversikt variant A Pregled Varijanta A Översikt variant A Prehľad variant A Pregled različica A

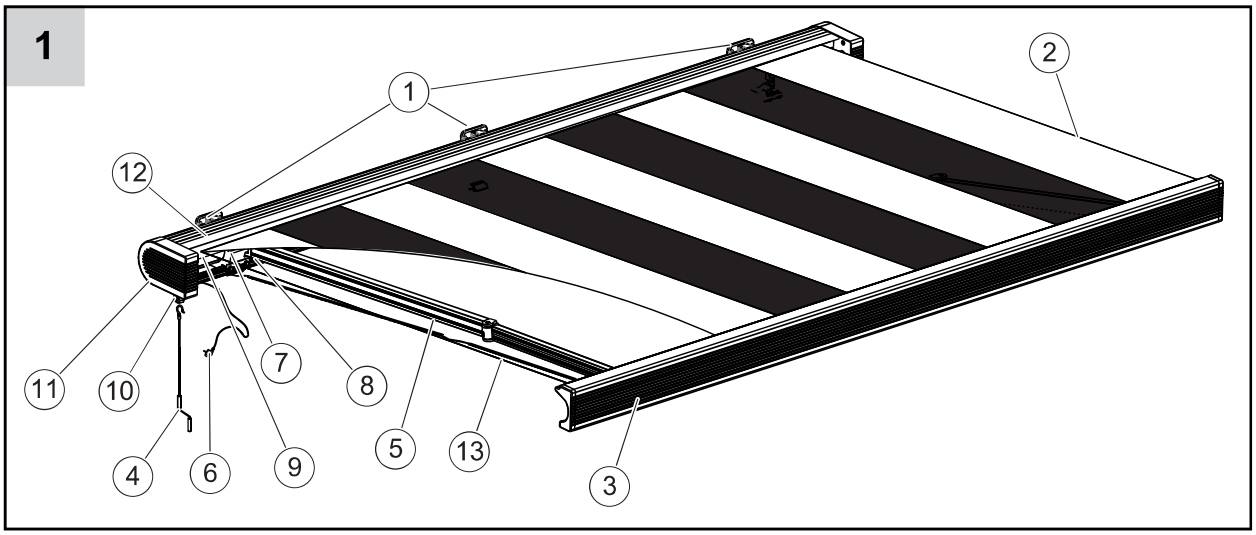

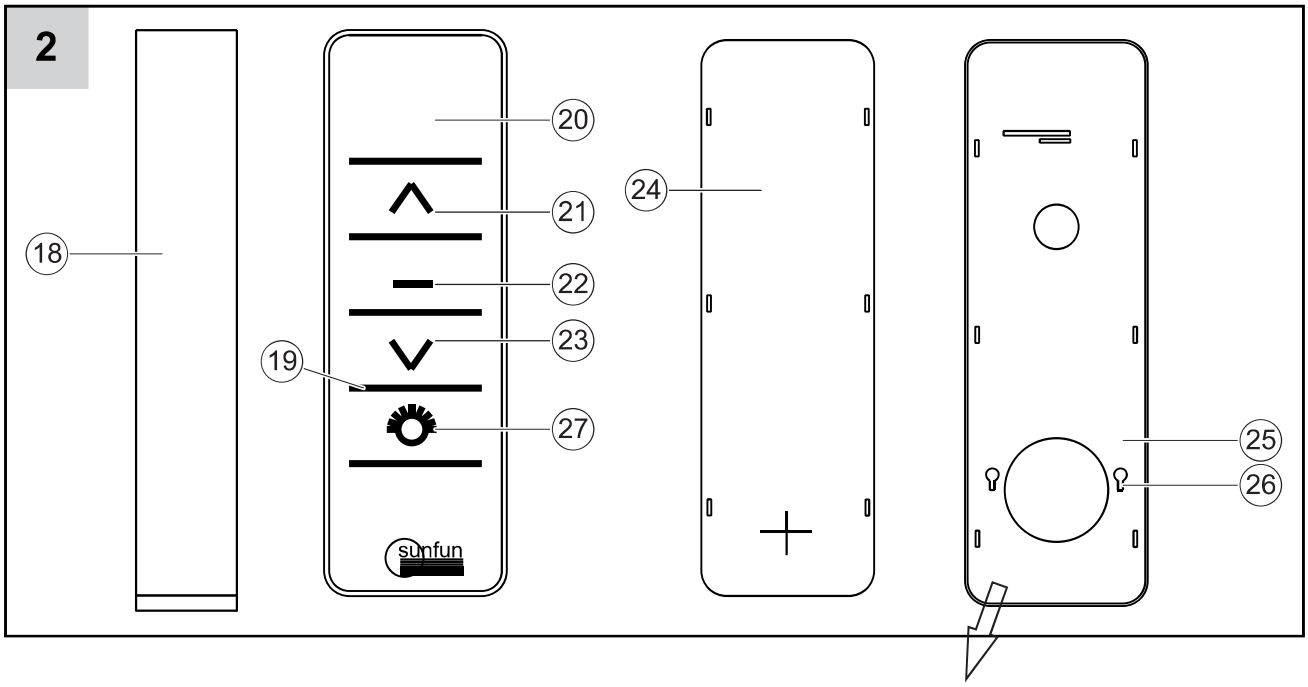

Batterie (Variante B): CR2450 3V (Lithium)

Übersicht Variante B Преглед вариант B Pregled Varijanta B Přehled varianta B Oversigt variant B Visión de conjunto modelo B Ülevaade variant B Yleiskatsaus vaihtoehto B Vue d'ensemble variante B Overview variant B Pregled varijanta B Áttekintés B változat Panoramica Variante B Overzicht variant B Oversikt variant B Pregled Varijanta B Översikt variant B Prehľad variant B Pregled različica B

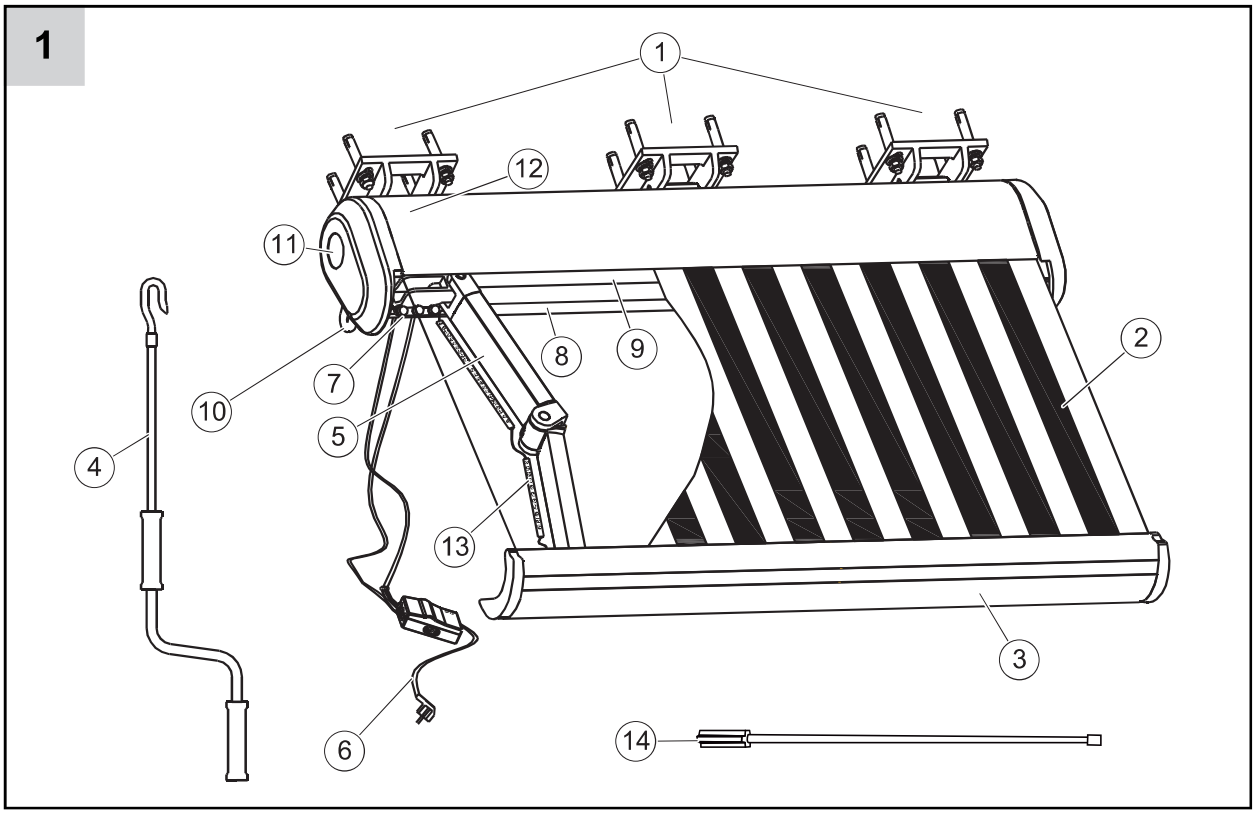

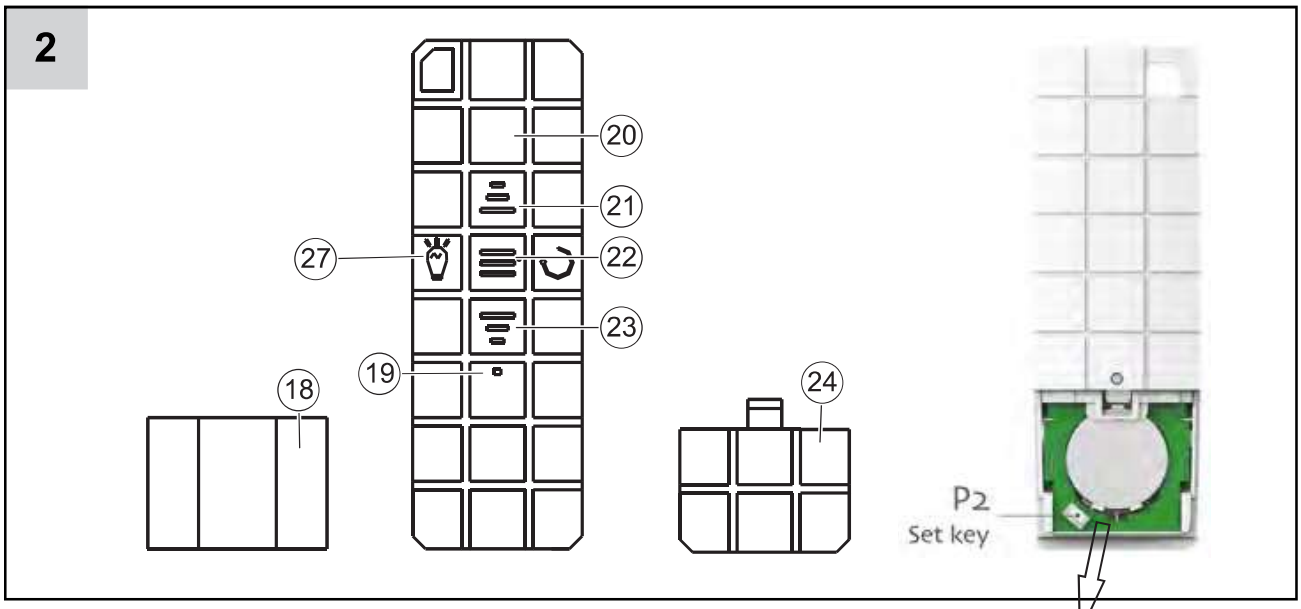

Batterie (Variante B): CR2430 3V (Lithium)

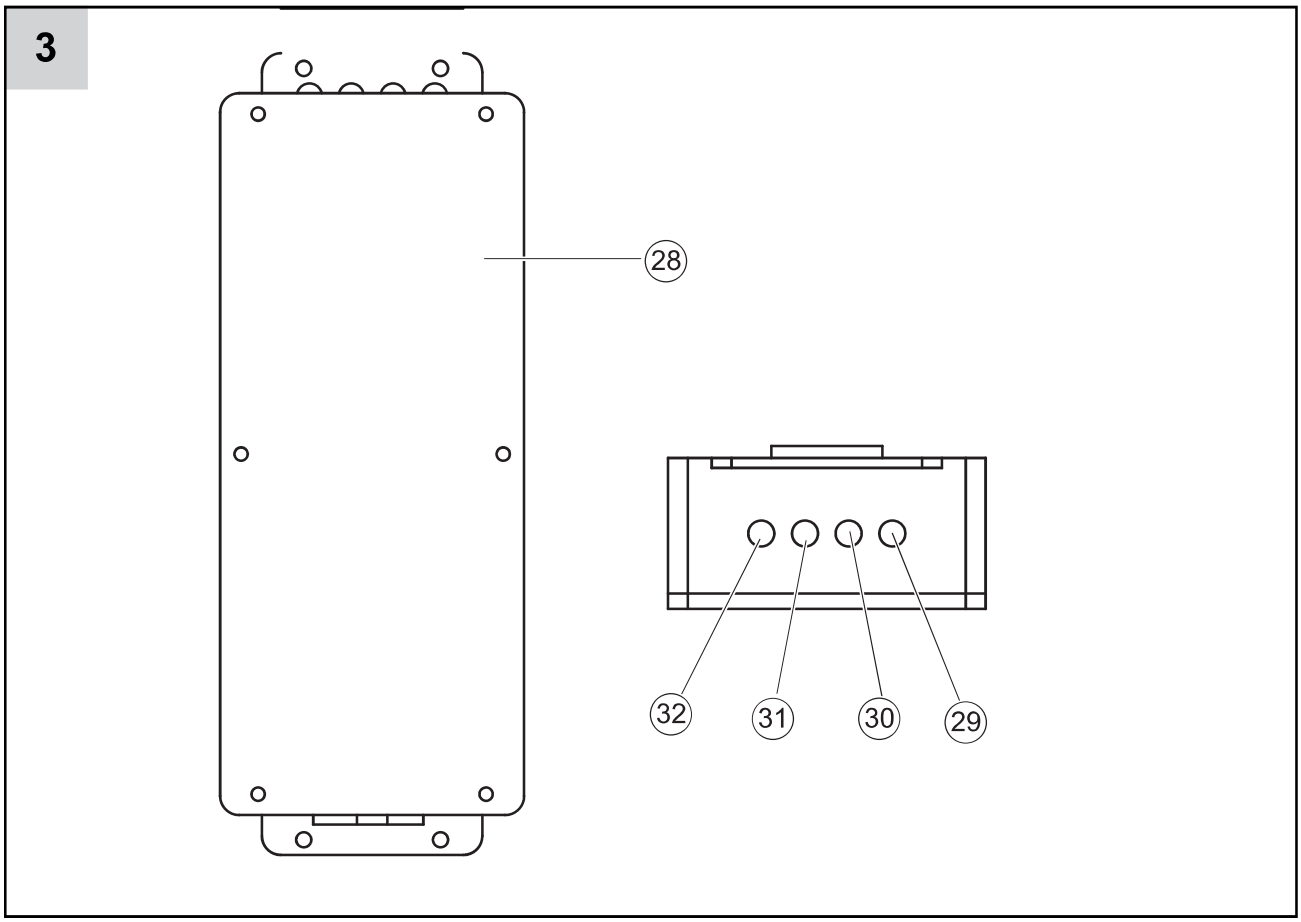

Montage Монтиране Montaža Montáž Montering Montaje Monteerimine Asennus Montage Assembly Montaža Szerelés Montaggio Montage Montering Montaža Montering Montáž Montaža

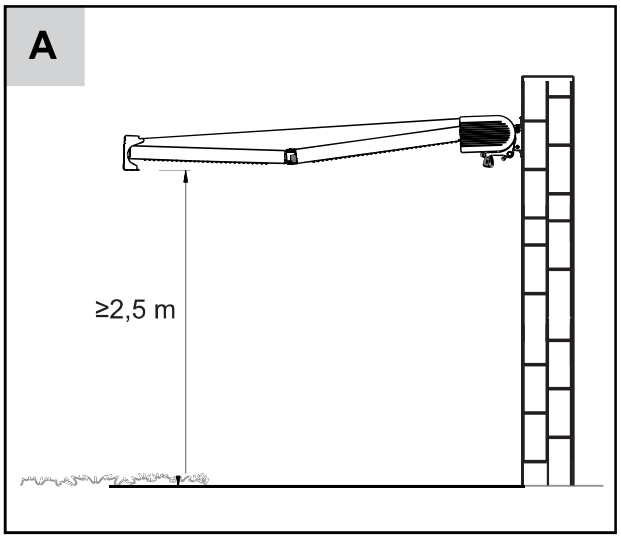

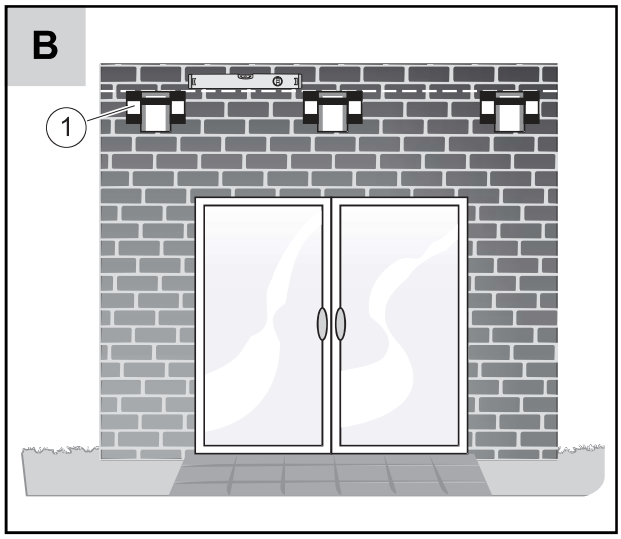

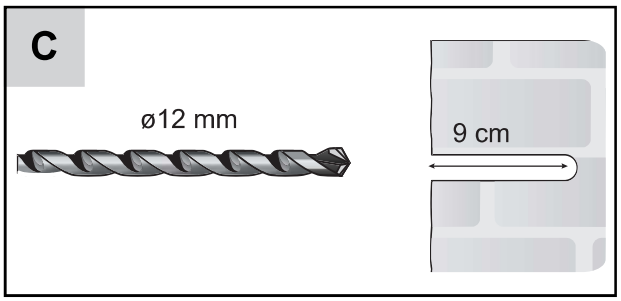

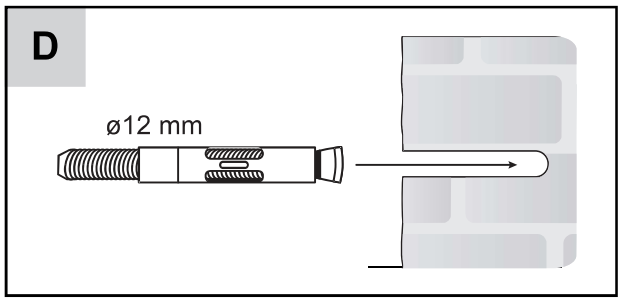

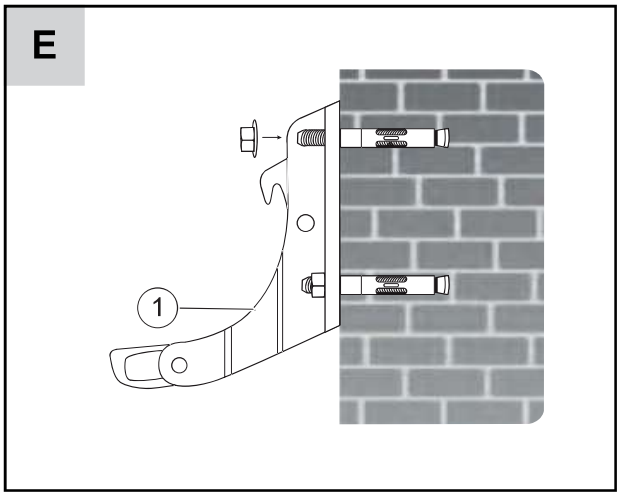

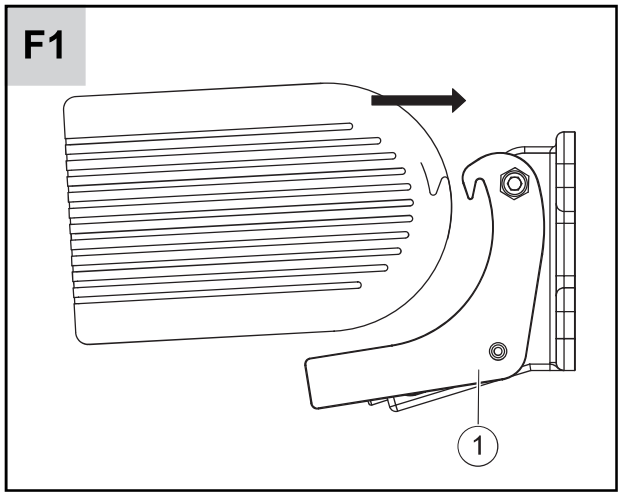

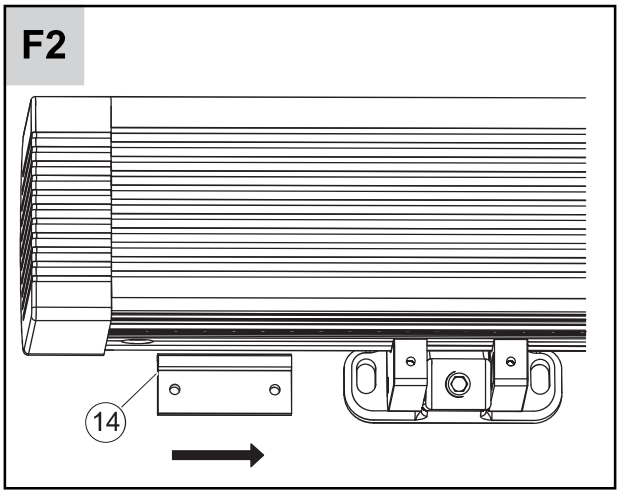
F2
14

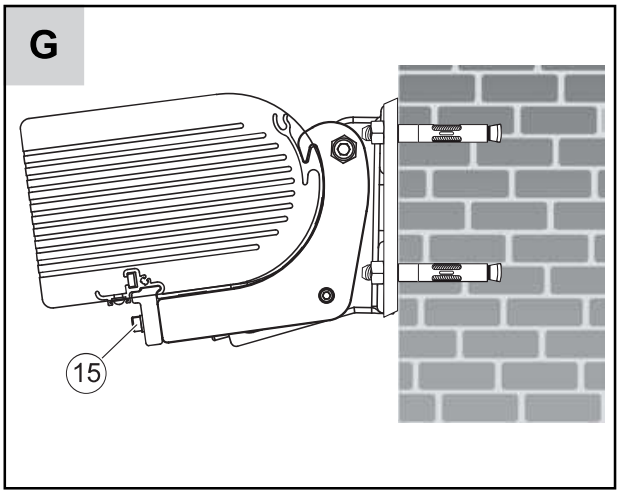
G
15

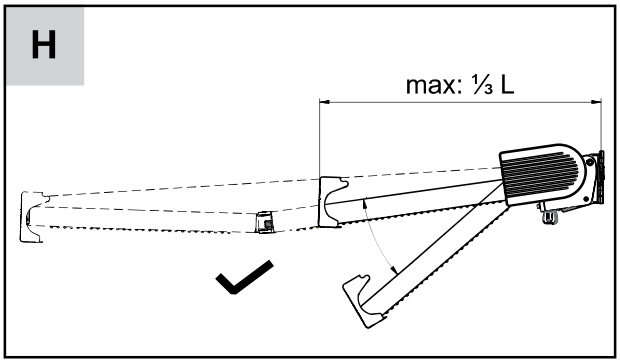
H
max: ⅓ L

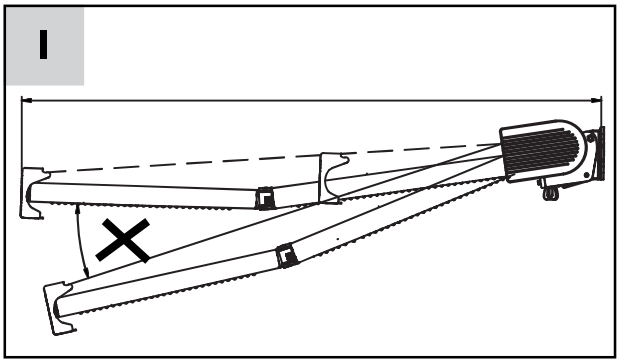
I

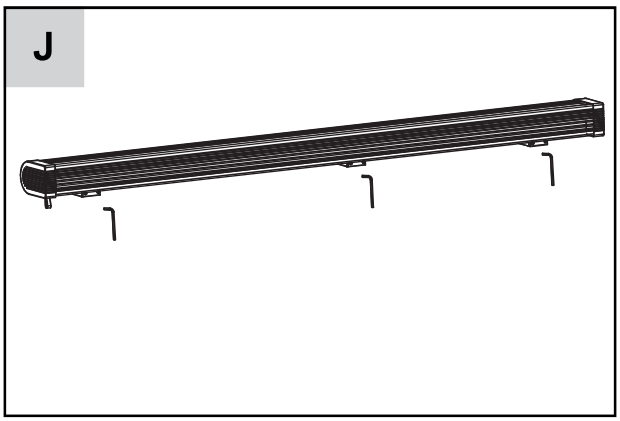
J

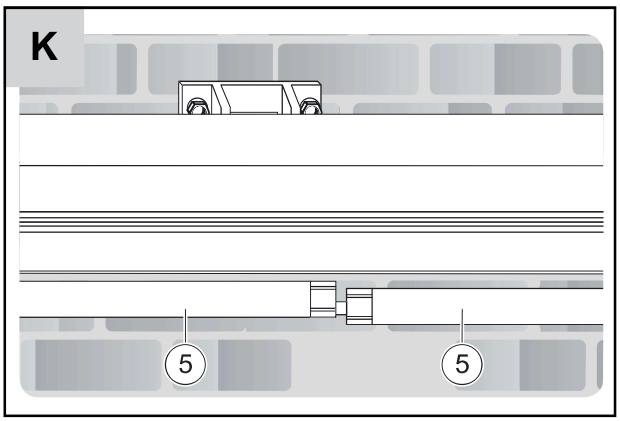
K
5
5

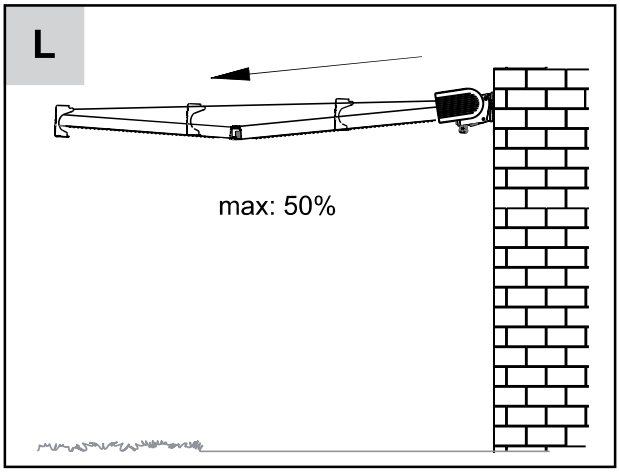
L
max: 50%

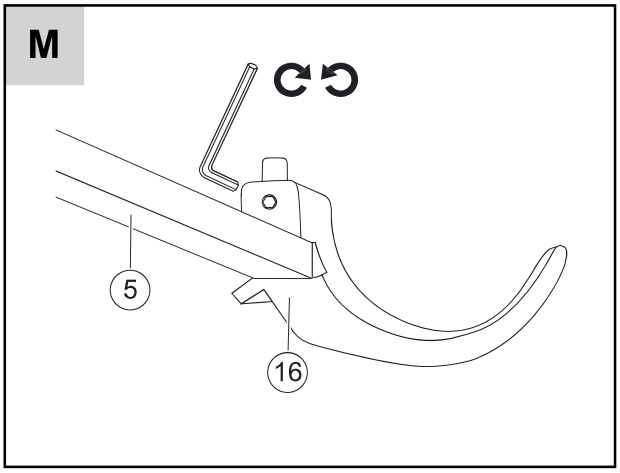
M
5
16

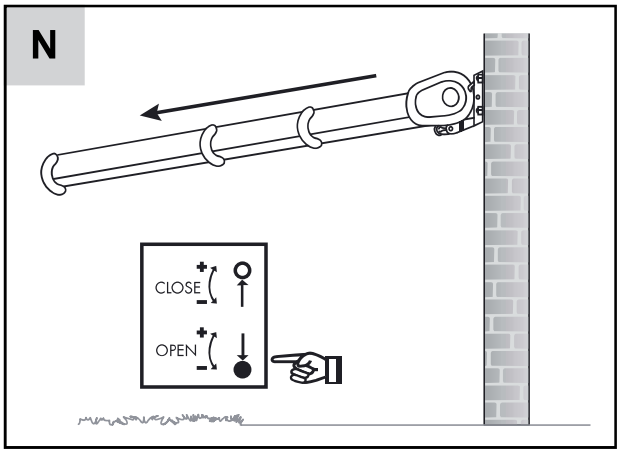

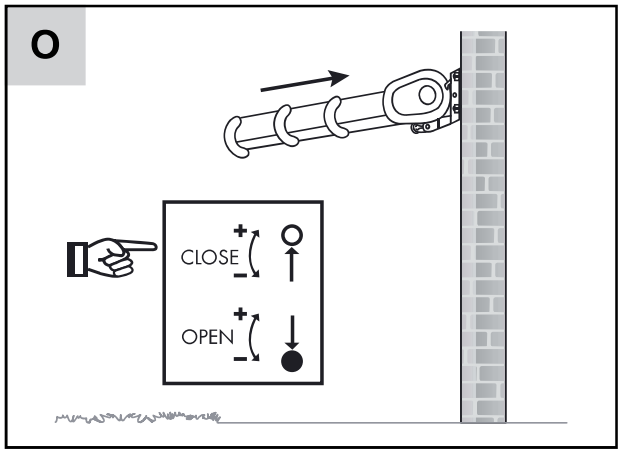

Motorausbau Демонтаж на мотора Uklanjanje motora Demontáž motoru Demontering af motoren Desmontaje del motor Mootori kõrvaldamine Moottorin poistaminen Démontage du moteur Motor removal Demontaža motora A motor kiszerelése Smontaggio del motore Motor demonteren Demontere motoren Uklanjanje motora Motorborttagning Demontáž motora Demontaža motorja

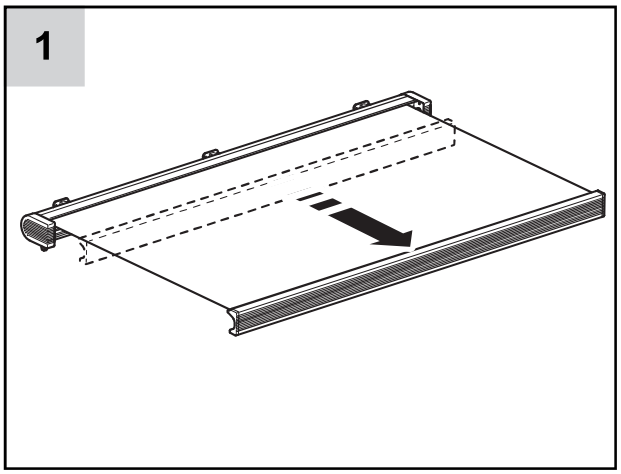

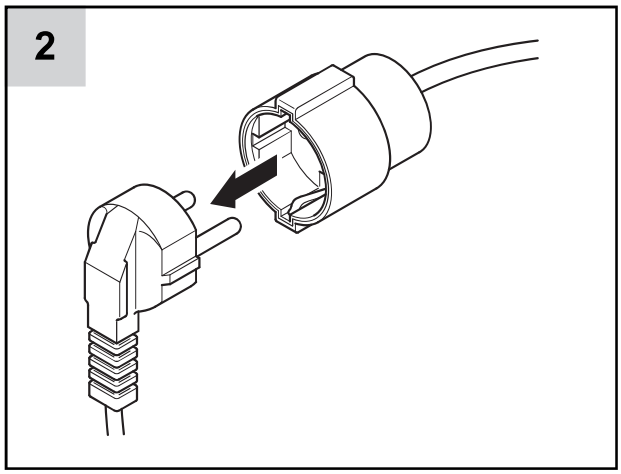

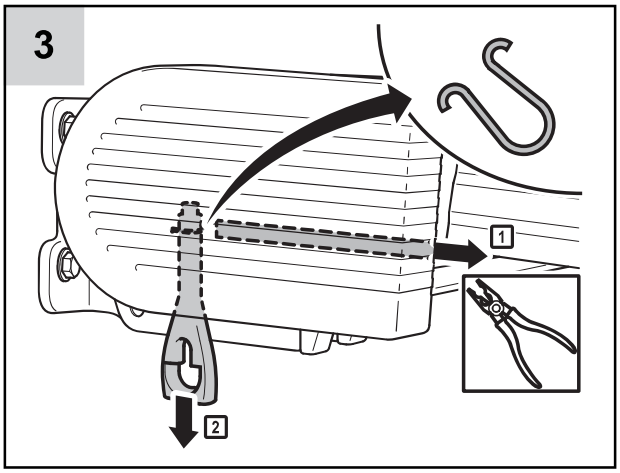
3
1
2

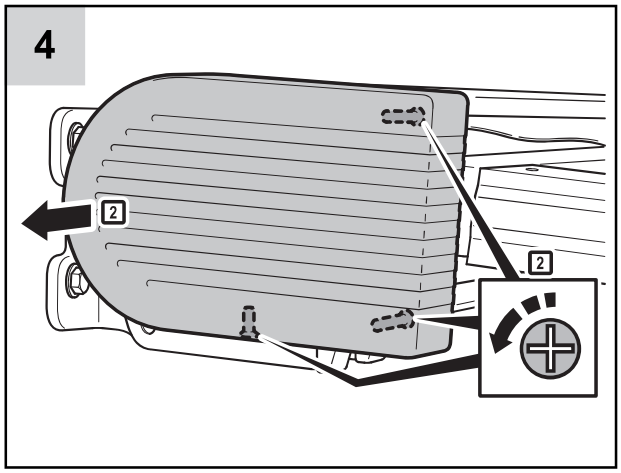
4
2
2

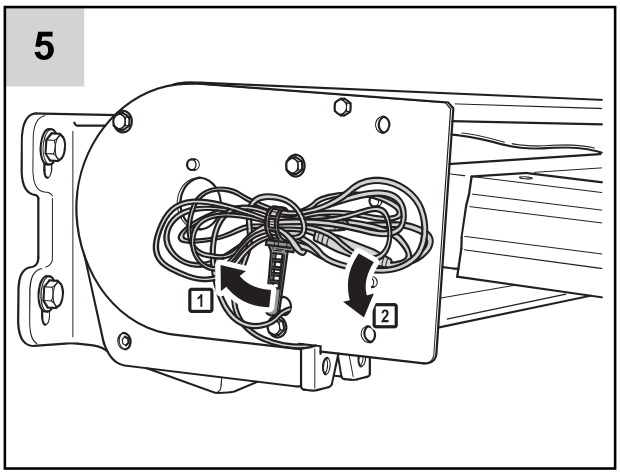
5
1
2

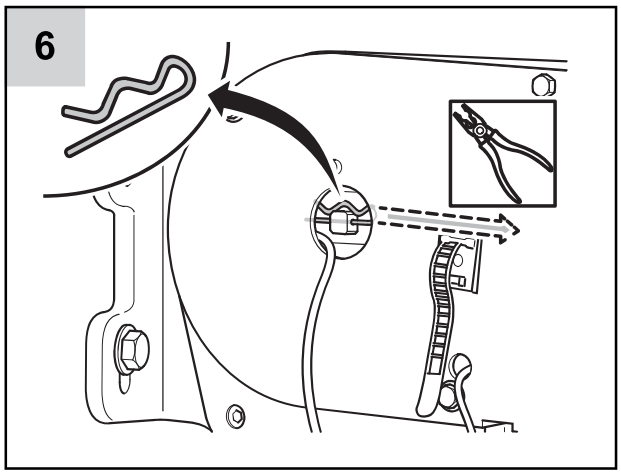
6

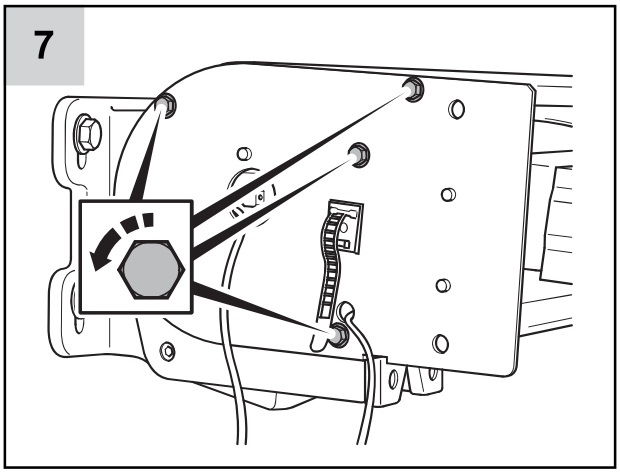
7

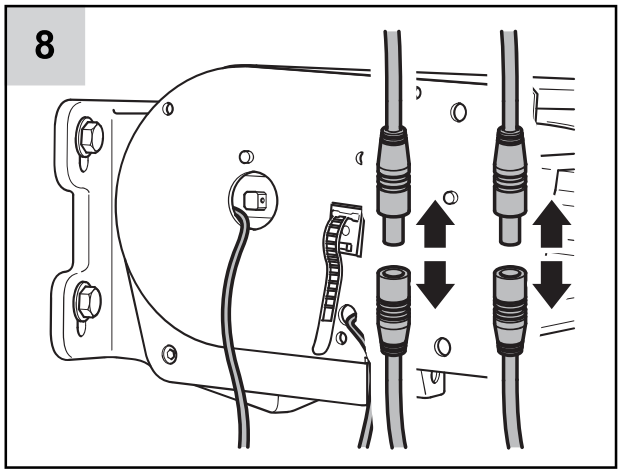
8

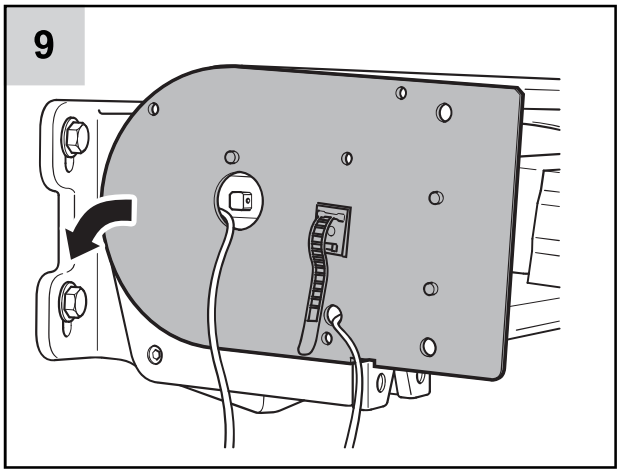
9

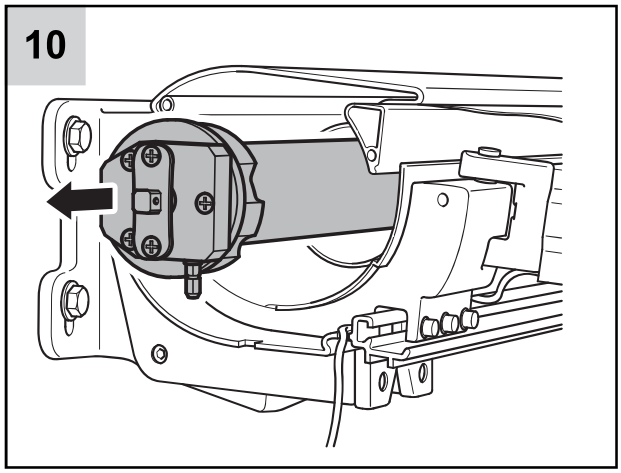
10

Inhaltsverzeichnis

Einleitung **13**
Bestimmungsgemäßer Gebrauch 13
Teilebeschreibung 13
Technische Daten 14
Lieferumfang 14
Allgemeine Hinweise zum Markisentuch 15
Gestaltungsmerkmale im Text 15
Sicherheit **16**
Symbolerklärung 16
Sicherheitsanweisungen 16
Grundlegende Sicherheitshinweise 17
Umgang mit netzbetriebenen Geräten 19
Sicherheitshinweise zu Batterien 19
Vorbereitung **20**
Sicherheitsanweisungen 20
Benötigtes Werkzeug und Material 21
Vor der Montage **21**
Funktionen prüfen 21
Montage **22**
Montagebeispiel mit Verankerung an einer soliden Wand (Bei anderen Untergründen ziehen Sie einen Fachmann zu Rate.) 22
Konsolen montieren 23
Markise montieren 24
Markise demontieren 24
Halterung der Fernbedienung montieren 24
Markise individuell einstellen **25**
Neigungswinkel einstellen 25
Gelenkarme einstellen 26
Motor nachjustieren (Aus-/Einfahrweite einstellen) 26
Bedienung **27**
Batterie einsetzen/austauschen 27
Fernbedienung programmieren 27
Markise elektrisch ein-/ausfahren 28

Markise manuell ein-/ausfahren 29
Fehler Beheben **29**
Wartung **30**
Reinigung **31**
Lagerung **31**
Entsorgung **31**
Motorausbau 31
Informationen **32**
Garantie 32
Service 32

Einleitung

Machen Sie sich vor der ersten Inbetriebnahme mit dem Produkt vertraut. Lesen Sie hierzu aufmerksam die nachfolgende Gebrauchsanweisung. Benutzen Sie das Produkt nur wie Beschrieben und für die angegebenen Einsatzbereiche.

Bewahren Sie diese Gebrauchsanweisung auf, um später darin nachschlagen zu können.

Wenn Sie das Gerät verkaufen oder weitergeben, händigen Sie unbedingt auch diese Gebrauchsanweisung aus.

Hinweis: Nur für den privaten Gebrauch geeignet. Alle Abbildungen sind exemplarisch. Produkt kann abweichen. Änderungen vorbehalten.

Bestimmungsgemäßer Gebrauch

Die Markise ist als Sonnenschutz geeignet und Bietet Ihnen die Möglichkeit, die Beschattung individuell dem jeweiligen Sonnenstand anzupassen. Andere Verwendungen oder Veränderungen des Produktes gelten als nicht Bestimmungsgemäß und können Verletzungsgefahren und/oder Beschädigungen des Produktes nach sich ziehen.

Das Gerät ist nicht für den gewerblichen Gebrauch konzipiert.

Jede andere Verwendung, die nicht in dieser Gebrauchsanweisung Beschrieben ist, ist unerlaubter Fehlgebrauch. Der Hersteller haftet nicht für Schäden, die hieraus entstehen.

Teilebeschreibung

► *Übersicht Variante A – S. 3*
► *Übersicht Variante B – S. 5*

Markise

1. Konsole
2. Markisenstoff
3. Ausfallprofil
4. Kurbel
5. Gelenkarm
6. Netzleitung
7. Einstellbereich Neigungswinkel
8. Untere Abdeckung
9. Tuchwelle

10. Getriebeöse
11. Seitenabdeckung
12. Kassette
13. Lichterkette
14. Motor-Einstellwerkzeug
15. Sicherungsplatte
16. Sicherungsschraube
17. Einstellbereich Gelenkarme

Fernbedienung

18. Halterung
19. LED
20. Fernbedienung
21. Ausfahr-Taste [▔] „AUF“
22. Stop-Taste [▤] „STOP“
23. Einfahr-Taste [▁] „ZU“
24. Batteriefachdeckel
25. Batteriefach
26. Taste
27. Licht-Taste

Empfänger (nur Bei Markisen mit LED-Beleuchtung vorhanden)

28. Empfänger
29. Taste P2
30. Einfahr-Taste [∨] „ZU
31. Stop-Taste [—] „STOP“
32. Ausfahr-Taste [∧] „AUF“

Technische Daten

Markise	
Stromversorgung:	230 V~, 50 Hz
Leistung:	230 W
Schutzart:	IP44
Windklasse:	II
Definition:	Frische Brise
Geschwindigkeit:	Größere Zweige und Bäume Bewegen sich, Wind deutlich hörbar 29-38 km/h; 8-10,8 m/s

Hinweis: Bei der Montage auf Holz kann aufgrund der Varianz dieses Baustoffes keine Windklasse angegeben werden.

Fernbedienung	
Frequenz:	433.92 MHz
Reichweite:	30 Meter (ohne Bauliche Hindernisse)
Batterie (Variante B):	CR2430 3V (Lithium) Siehe seite 6
Batterie (Variante B):	CR2450 3V (Lithium) Siehe seite 4
Schutzart:	IP44
Betriebstemperatur:	−20 °C Bis +55 °C

Maximale Sendeleistung:10 dBm

Lieferumfang

Kontrollieren Sie unmittelbar nach dem Auspacken den Lieferumfang auf Vollständigkeit sowie den einwandfreien Zustand des Produktes und aller Teile.

- 1× Markise
- 2× Konsole (< 4 m)
- 3× Konsole (≥ 4 m)
- 1× Kurbel
- 1× Werkzeug zur Einstellung des Motors

- 1× Fernbedienung
- 2× Schraube zur Anbringung der Halterung
- 2× Dübel zur Anbringung der Halterung
- 1× Batterie
- 1× Gebrauchsanleitung

Allgemeine Hinweise zum Markisentuch

Markisentücher sind Hochleistungsprodukte. Dennoch sind auch nach dem heutigen Stand der Technik und den Anforderungen des Umweltschutzes ihrer Perfektion Grenzen gesetzt. Bestimmte Erscheinungen im Tuch, die mitunter Beanstandet werden, sind trotz ausgereifter Produktions- und Verarbeitungstechnik möglich.

Grundsätzlich treten diese Effekte in unterschiedlichen Stärken Bei fast allen Markisentüchern auf. Sie mindern aber in keiner Weise die Qualität der Tücher.

Um Irritationen zu vermeiden, wollen wir Sie im Rahmen der Verbraucheraufklärung auf die nachstehenden Eigenschaften ausdrücklich hinweisen: *

- Knickfalten entstehen Bei der Konfektion und Beim Falten der Markisentücher. Dabei kann es, speziell Bei hellen Farben, im Knick zu Oberflächeneffekten (Pigmentverschiebungen) kommen, die im Gegenlicht dunkler (wie Schmutzstreiten) wirken. Sie mindern den Wert und die Gebrauchstauglichkeit der Markise nicht.
- Kreideeffekte sind helle Streifen, die Bei der Verarbeitung auf veredelter Ware entstehen und sich auch Bei größter Sorgfalt nicht immer völlig vermeiden lassen. Sie sind daher ebenfalls kein Reklamationsgrund.
- Regenbeständigkeit: Acryl- und Polyester- Sonnenschutzmarkisenstoffe sind wasserabweisend imprägniert und halten Bei einer Mindestneigung von 14° einem leichten, kurzen Regen stand. Bei stärkerem oder längerem Regen müssen Markisen eingefahren werden, um Schäden zu vermeiden. Nass eingerollte Markisen sind Baldmöglichst zum Trocknen wieder auszutehren.
- Welligkeiten im Saum-, Naht- und Bahnenbereich entstehen durch Mehrfachlagen des Gewebes und unterschiedliche Wickelstärken auf der Tuchwelle. Dadurch entstehende Stoffspannungen können Welligkeiten (z.B. Waffel- oder Fischgrätenmuster) auslösen.
- Das Nähgarn des Tuches muss nicht die gleiche Farbe haben wie das Tuchteil, in welchem sich die Naht Befindet.

*) (Auszug aus: Wichtige Verbraucherinformationen: ‚Produkteigenschaften von Markisentüchern' vom Industrieverband Technische Textilien - Rollladen - Sonnenschutz e.V.).

Gestaltungsmerkmale im Text

Verschiedene Elemente in dieser Gebrauchsanweisung sind mit festgelegten Gestaltungsmerkmalen versehen. So können Sie leicht feststellen, um welche Art von Text es sich handelt.

normale Texte,

- Aufzählungen,

1. Aufzählungen oder Handlungsabfolgen,

– Handlungsanweisungen und

► *Querverweise.*

Sicherheit

Symbolerklärung

Sicherheitshinweise sind in der Gebrauchsanweisung deutlich gekennzeichnet. Es werden folgende Darstellungen verwendet:

GEFAHR! Unmittelbare Lebens- oder Verletzungsgefahr! Unmittelbar gefährliche Situation, die Tod oder schwere Verletzungen zur Folge haben wird.

WARNUNG! Wahrscheinliche Lebens- oder Verletzungsgefahr! Allgemein gefährliche Situation, die Tod oder schwere Verletzungen zur Folge haben kann.

VORSICHT! Eventuelle Verletzungsgefahr! Gefährliche Situation, die Verletzungen zur Folge haben kann.

ACHTUNG! Gefahr von Geräteschäden! Situation, die Sachschaden zur Folge haben kann.

Hinweis: Informationen, die zum Besseren Verständnis der Ablaufe gegeben werden.

- Symbole, die sich an Ihrem Gerät Befinden, dürfen nicht entfernt oder abgedeckt werden. Nicht mehr lesbare Hinweise am Gerät müssen umgehend ersetzt werden.

Vor Inbetriebnahme Gebrauchsanweisung lesen und Beachten.

Lebens- und Unfallgefahr für Kleinkinder und Kinder.

Lebensgefahr durch elektrischen Schlag.

Halten Sie das Produkt von Regen oder Nässe fern.

Risiko eines elektrischen Schlages durch Beschädigte Kabel.

Explosionsgefahr.

Schutzhandschuhe tragen.

Sicherheitsanweisungen

WARNUNG – FÜR DIE SICHERHEIT VON PERSONEN IST ES WICHTIG DIESE ANWEISUNGEN ZU BEFOLGEN. DIESE ANWEISUNGEN AUFBEWAHREN

- Dieses Gerät ist nicht dafür Bestimmt, durch Personen (einschließlich Kinder) mit eingeschränkten physischen, sensorischen oder geistigen Fähigkeiten oder Mangel an Erfahrung und/oder Wissen Benutzt zu werden, es sei denn, sie werden durch eine für ihre Sicherheit zuständige Person Beaufsichtigt oder erhielten von dieser Anweisungen, wie das Gerät zu Benutzen ist.
- Reinigung und Wartung durch den Benutzer darf nicht von Kindern durchgeführt werden.

- Nach zweimaligem nacheinanderfolgenden Ein- und Ausfahren kann der Überhitzungsschutz aktiviert werden. Es kann Bis zu 30 min dauern, Bis der Motor wieder einsatzfähig ist.
- Lassen Sie Kinder nicht mit den Bedienelementen spielen. Halten Sie Fernbedienungen von Kindern fern.
- Überprüfen Sie die Installation öfters auf Unregelmäßigkeiten und Zeichen von Abnutzung oder Schäden an Kabeln und Federn. Nicht Benutzen, wenn Reparaturen oder Einstellungen erforderlich sind.
- Benutzen Sie die Markise nicht, und trennen Sie sie von der Stromversorgung, wenn Wartungsarbeiten wie Fensterreinigung in der Nähe durchgeführt werden.
- Bewegliche Teile des Antriebs müssen höher als 2,5 m über dem Boden oder einem anderen Untergrund, der Zugang gewähren könnte, montiert werden.
- Halten Sie das Gerät und das Netzkabel außer Reichweite von Kindern.
- Wenn das Kabel dieses Gerätes Beschädigt ist, Benutzen Sie das Produkt nicht mehr und kontaktieren Sie den Hersteller für weitere Anweisungen.

Grundlegende Sicherheitshinweise

Lesen Sie alle Sicherheitshinweise und Anweisungen. Versäumnisse Bei der Einhaltung der Sicherheithinweise und Anweisungen können elektrischen Schlag, Brand und/ oder schwere Verletzungen verursachen.

Allgemein anerkannte Unfallverhütungsvorschriften und Beigelegte Sicherheitshinweise müssen Beachtet werden. Wenn Sie die Sicherheitshinweise missachten, gefährden Sie sich und andere.

- Das Gerät darf nur Benutzt werden, wenn es einwandfrei in Ordnung und vollständig montiert ist. Ist das Gerät oder ein Teil davon defekt, muss es außer Betrieb genommen und fachgerecht repariert oder entsorgt werden.
- Immer mit Umsicht und nur in guter Verfassung arbeiten: Müdigkeit, Krankheit, Alkoholgenuss, Medikamenten- und Drogeneinfluss sind unverantwortlich, da Sie das Gerät nicht mehr sicher Benutzen können.

Lebens- und Unfallgefahr für Kleinkinder und Kinder!

- Lassen Sie Kinder niemals unbeaufsichtigt mit Verpackungsmaterial und Produkt. Es Besteht Erstickungsgefahr durch Verpackungsmaterial und Lebensgefahr durch Strangulation. Kinder unterschätzen häufig die Gefahren. Halten Sie Kinder stets vom Produkt fern. Das Produkt ist kein Spielzeug.
- **VORSICHT!** Lassen Sie Kinder nicht unbeaufsichtigt! Die Markise ist kein Kletter- oder Spielgerät!
- **VERLETZUNGSGEFAHR!** Halten Sie Kinder während der Montage und der Einstellarbeiten von dem Arbeitsbereich fern.

- Stellen Sie sicher, dass sich Personen, insbesondere Kinder nicht an der Markise hochziehen. Die Markise kann herunterfallen. Verletzungen und/oder Sachschäden können die Folgen sein.
- Montieren Sie die Markise nur zu dritt. Die Markise ist sehr schwer. Um die Markise in die Wandhaken einzuhängen, sind zwingend drei Personen erforderlich. Versuchen Sie nicht, die Markise alleine einzuhängen. Ein Herunterfallen der Markise kann diese Beschädigen und zu schwerwiegenden Verletzungen führen!
- Achten Sie darauf, dass sich im Aus- und Einfahrbereich der Markise keine Personen oder Hindernisse Befinden! Andernfalls können Verletzungen und Schäden die Folge sein.
- Greifen Sie Beim Aus- und Einfahren der Markise nicht in Bewegliche Teile. Verletzungen können die Folge sein.
- Fahren Sie die Markise Bei
  - Wind
  - Regen (Wassersackbildung)
  - Schneefall (Schneelast)
  - Abwesenheit
  - Gewitter (starke Windböen, Starkregen)
  - Frost (Festfrieren des Behangtuches) ein.
- Der Betrieb unter winterbedingten Wettereinflüssen kann Beschädigungen verursachen.
- Überprüfen Sie die Markise vor jedem Gebrauch auf etwaige Beschädigungen. Benutzen Sie Ihre Markise niemals, wenn Sie irgendwelche Beschädigungen feststellen.
- Wenden Sie sich Bei Beschädigungen, Reparaturen oder anderen Problemen an der Markise an die Servicestelle oder eine Elektrofachkraft.
- Achten Sie darauf, dass der Markisenstoff immer ordnungsgemäß aufgewickelt wird. Andernfalls können Beschädigungen am Markisenstoff die Folge sein. Das Kurbelgetriebe der Markise Besitzt keinen Anschlag zur Begrenzung der Umdrehung der Tuchwelle. Achten Sie darauf, dass das Tuch stramm gespannt ist. Behalten Sie alle im Betrieb Befindlichen Geräte im Auge, wenn Sie mehrere Geräte gleichzeitig ansteuern. Andernfalls kann eines dieser Geräte außer Kontrolle geraten und Verletzungen und/oder Beschädigungen verursachen.
- Verwenden Sie die Fernsteuerung nicht Bei starken Interferenzen. Während des Betriebs können Störungen durch andere Übertragungssysteme oder Endgeräte auftreten, wenn diese z. B. die gleiche Frequenz nutzen.
- Die Markise darf nur auf tragfähigem Untergrund montiert werden.
- Achten Sie darauf, dass Ihre Hände während der Montage sauber sind. Andernfalls kann es zu Verschmutzungen der Markise kommen.
- Montieren Sie die Markise möglichst nicht Bei Frost und Schnee. Andernfalls kann es zu Beschädigungen der Markise kommen.

- Fahren Sie die Markise Bei Regen immer ein.

Umgang mit netzbetriebenen Geräten

VORSICHT! LEBENSGEFAHR DURCH ELEKTRISCHEN SCHLAG!

- Der Anschlussstecker des Produktes muss in die Steckdose passen. Der Stecker darf in keiner Weise verändert oder abgetrennt werden. Verwenden Sie keine Adapterstecker gemeinsam mit schutzgeerdeten Produkten. Unveränderte Stecker und passende Steckdosen verringern das Risiko eines elektrischen Schlages.

Halten Sie das Produkt von Regen oder Nässe fern. Das Eindringen von Wasser in ein Elektroprodukt erhöht das Risiko eines elektrischen Schlages.

Zweckentfremden Sie das Kabel nicht, um das Produkt zu tragen, aufzuhängen oder um den Stecker aus der Steckdose zu ziehen. Halten Sie das Kabel fern von Hitze, Öl, scharfen Kanten oder sich Bewegenden Produktteilen. Beschädigte oder verwickelte Kabel erhöhen das Risiko eines elektrischen Schlages.

Die elektrische Festinstallation muss gemäß VDE100 durch eine zugelassene Elektro-Fachkraft erfolgen. Die Beigefügten Installationshinweise der mitgelieferten Elektrogeräte sind zu Beachten.

- Das Gerät darf nur an eine Steckdose mit ordnungsgemäß installiertem Schutzkontakt angeschlossen werden.
- Die Absicherung muss mit einem Fehlerstrom-Schutzschalter (FI-Schalter) mit einem Bemessungsfehlerstrom von nicht mehr als 30 mA erfolgen.
- Vor Anschließen des Gerätes muss sichergestellt sein, dass der Netzanschluss den Anschlussdaten des Gerätes entspricht.
- Das Gerät darf nur innerhalb der angegebenen Grenzen für Spannung und Leistung verwendet werden (siehe Typenschild).
- Netzstecker nicht mit nassen Händen anfassen! Netzstecker immer am Stecker, nicht am Kabel herausziehen.
- Vor jeder Benutzung Stecker und Kabel kontrollieren.
- Bei Beschädigung des Netzkabels umgehend Netzstecker ziehen. Gerät nie mit Beschädigtem Netzkabel Benutzen.
- Bei Nichtbenutzung muss immer der Netzstecker gezogen sein.

Sicherheitshinweise zu Batterien

GEFAHR! Lebensgefahr! Batterien gehören nicht in Kinderhände. Lassen Sie Batterien nicht herumliegen. Es Besteht die Gefahr, dass diese von Kindern oder Haustieren verschluckt werden. Suchen Sie im Falle eines Verschluckens sofort einen Arzt auf.

EXPLOSIONSGEFAHR! Laden Sie Batterien niemals wieder auf, schließen Sie sie nicht kurz und/oder öffnen Sie sie nicht. Überhitzung, Brandgefahr oder Platzen können die Folge sein. Werfen Sie Batterien niemals ins Feuer oder Wasser. Die Batterie kann explodieren.

- Vermeiden Sie extreme Bedingungen und Temperaturen, die auf Batterien einwirken können, z. B. auf Heizkörpern. Andernfalls Besteht erhöhte Auslaufgefahr.
- Entfernen Sie verbrauchte Batterien umgehend aus dem Produkt. Andernfalls Besteht erhöhte Auslaufgefahr.
- Prüfen Sie die Batterien regelmäßig auf Undichtigkeit.

Ausgelaufene oder Beschädigte Batterien können Bei Berührung mit der Haut Verätzungen verursachen; tragen Sie deshalb in diesem Fall unbedingt geeignete Schutzhandschuhe!

- Vermeiden Sie Kontakt mit Haut, Augen und Schleimhäuten, falls Flüssigkeit aus der Batterie ausgetreten ist. Spülen Sie Bei Kontakt mit Batteriesäure die Betroffenen Stellen sofort mit reichlich klarem Wasser und suchen Sie umgehend einen Arzt auf.
- Reinigen Sie Bei leichten Verschmutzungen Batterie- und Produktkontakte vor dem Einlegen mit einem trockenen, fusselfreien Tuch.
- Entfernen Sie Bei längerer Nichtverwendung die Batterie aus dem Produkt.
- Achten Sie Beim Einlegen auf die richtige Polarität! Diese wird im Batteriefach angezeigt. Andernfalls kann die Batterie explodieren.
- Legen Sie die Batterie vorsichtig ein. Andernfalls kann das Produkt Beschädigt werden.
- Tauschen Sie die Batterie rechtzeitig aus, sobald die Reichweite der Fernbedienung sich spürbar verringert oder die Markise nicht mehr reagiert.
- Werfen Sie gebrauchte Batterien nicht in den Hausmüll, sondern entsorgen Sie diese an den für Sondermüll vorgesehenen Sammelstellen.

Vorbereitung

Befestigen oder Benutzen Sie die Markise nicht Bei Frost oder Schnee, sonst kann die Markise Beschädigt werden.

Sicherheitsanweisungen

- Zur Installation der Markise ist technisches Wissen erforderlich. Montieren Sie diese Markise nicht selbst, wenn Sie
  - unsicher sind, ob die Markise an dem gewählten Platz montiert werden kann.
  - die Gebrauchsanleitung oder Teile davon nicht verstehen.
  - nicht über das erforderliche Werkzeug verfügen.
  - nicht über das erforderliche technische Wissen verfügen.
- Verändern Sie niemals das Design oder die Konfiguration der Anlage ohne den Hersteller oder autori-

sierten Vertreter zu Befragen, weil dadurch eine gefährliche Situation entstehen kann.

- Installieren Sie die Markise nicht, wenn Sie Beschädigte Teile finden oder Teile fehlen.
- Wenn ausgefahren, Beeinflussen verschiedene Kräfte, einschließlich Wind und Regen, die Markise. Diese manchmal Beträchtlichen Kräfte müssen von der Markise abgefangen und an die Konstruktion über die Befestigungsklammern übertragen werden. Unter extremer Belastung kann übermäßige Kraft auf die Befestigungsanker wirken. Deshalb überprüfen Sie Bevor Sie mit der Montage Beginnen die Belastbarkeit der Befestigungsstruktur und führen Sie, wenn nötig, erforderliche Maßnahmen durch um die sichere Befestigung der Halterungen zu gewährleisten. Wenn die Befestigung unsicher ist, sollten Sie einen Spezialisten in Ihrer Umgebung Befragen.
- Die Markise ist nur als Schutz vor der Sonne geeignet. Sie darf nicht Bei starkem Wind (Windgeschwindigkeit: <10.8 m/s), Regen, Hagel oder Schnee Benutzt werden. Wenn solche Bedingungen herrschen, rollen Sie die Markise sofort ein.

Benötigtes Werkzeug und Material

Die genannten Werkzeuge und Materialien sind nicht im Lieferumfang enthalten. Es handelt sich hierbei um unverbindliche Angaben und Werte zur Orientierung. Die Beschaffenheit des Materials richtet sich nach den individuellen Gegebenheiten vor Ort.

- Bleistift/Markierwerkzeug
- Lineal
- Bohrmaschine
- Steinbohrer
- Wasserwaage
- Sechskantschlüssel (5 mm und 6 mm)
- Leiter (Plattformleiter)
- Maßband

Vor der Montage

– Überprüfen Sie alle Schrauben auf Ihren korrekten Sitz, Bevor Sie die Markise Benutzen.

– Nehmen Sie die Markise vorsichtig aus dem Karton und streifen Sie die Styroporsicherungen von der Markise ab.

– Entfernen Sie die Plastiktaschen und Plastikbügel von der Markise und legen Sie die Markise vorsichtig ab, um zu verhindern, dass sie während der Arbeiten durch Kratzer oder in sonstiger Form Beschädigt oder verschmutzt wird.

Funktionen prüfen

– Prüfen Sie vor der Montage der Markise unbedingt die Funktionen des Motors mit der Fernbedienung. Legen Sie die Batterie in die Fernbedienung, drücken Sie eine Beliebige Taste und überprüfen dabei ob die LED der Fernbedienung reagiert.

– Stecken Sie den Stecker des Motors in eine Steckdose, es sollte ein leiser Signalton des Motors zu hören sein. (dieser Ton kann sehr leise sein!)

Motor mit Fernbedienung testen:

– Stecken Sie den Netzstecker der Markise in eine ordnungsgemäß installierte Steckdose. Es sollte ein Tonsignal ertönen.
– Drücken und halten Sie die Ausfahr-Taste **[⋀]** (21) und die Einfahr-Taste **[⋁]** (23) ca. 6 Sekunden lang gedrückt. Die rote LED (19) der Fernbedienung (20) sollte leuchten.
– Tauschen Sie die Batterie aus, falls die LED (19) nicht leuchtet (siehe ► *Batterie einsetzen/austauschen – S. 27*).
– Ziehen Sie den Netzstecker aus der Steckdose, wenn der Motor keine Funktion zeigt Bzw. kein Tonsignal zu hören ist. Wenden Sie sich an die Servicestelle oder an eine Fachwerkstatt.

Montage

WARNUNG! Verletzungsgefahr! Montieren Sie die Markise nur zu dritt. Die Markise ist sehr schwer. Um die Markise in die Wandhaken einzuhängen, sind zwingend drei Personen erforderlich. Versuchen Sie nicht, die Markise alleine einzuhängen. Ein Herunterfallen der Markise kann diese Beschädigen und zu schwerwiegenden Verletzungen führen!

WARNUNG! Verletzungsgefahr! Die Markise darf nur auf tragfähigem Untergrund montiert werden. Die Mindestmontagehöhe muss 2,5 m Betragen.

Hinweis: Verwenden Sie pro Person eine Plattformleiter, um die Markise montieren zu können.

VORSICHT! Verletzungsgefahr! Stellen Sie sicher, dass die Leitern sicher stehen. Andernfalls können Verletzungen die Folge sein. Verwenden Sie nur Leitern, die für derartige Montagearbeiten geeignet sind.

Hinweis: Achten Sie darauf, dass die Wand/Decke eben ist. Unebene Wände/Decken können den festen Sitz der Konsolen (1) Beeinträchtigen.

Montagebeispiel mit Verankerung an einer soliden Wand (Bei anderen Untergründen ziehen Sie einen Fachmann zu Rate.)

Position der Markise Bestimmen

– Wählen Sie einen geeigneten Montageort aus.
– Achten Sie darauf, dass Sie einen Mindestabstand von 20 cm oberhalb der Türrahmen einhalten, wenn Sie die Markise über Balkon oder Terrassentüren montieren.

– Stellen Sie sicher, dass Sie die Abfallhöhe Bei der Wahl des Installationsorts Berücksichtigen. Der Abfallwinkel lässt sich nach der Montage noch ändern.

• Der Abfallwinkel variiert Bei unterschiedlicher Montagehöhe:
  – Montagehöhe 2,5–4 m: empfohlene Abfallhöhe von 30 cm
    Montagehöhe 4,5–6 m: empfohlene Abfallhöhe von 50 cm

Hinweis: Die Abbildung (► *S. 7, Abb. A*) stellt den Abfall der Markise Bei voll ausgefahrener Markise dar. Die Mindesthöhe des Ausfallprofils (3) liegt Bei 2,5 m. Die empfohlene Höhe des Ausfallprofils (3) liegt Bei 2,5 -4 m.

Hinweis: Die Position der Konsolen (1) wurde im Werk Bereits auf der Markise markiert.

Hinweis: Beachten Sie unbedingt die Hinweise des Aufklebers auf der Unterseite der Kassette.

– Messen Sie die Breite zwischen den Konsolen (1) mittels Maßband und notieren Sie die Werte.

– Zeichnen Sie eine horizontale Linie auf Höhe des gewünschten Montageorts. Verwenden Sie dazu eine lange Leiste, eine Wasserwaage und Kreide (► *S. 7, Abb. B*).

– Markieren Sie die Positionen (notierte Werte) der Konsolen (1) mittels Maßband und Kreide.

– Halten Sie die Konsolen an die Wand an und markieren Sie mittels Kreide die Bohrlöcher.

– Bohren Sie mit einem 12 mm Steinbohrer die entsprechenden Löcher für die Konsolen (1).

– Achten Sie darauf, dass die Bohrlöcher 9 cm tief sind und durch festen Mauerstein oder Beton führten (► *S. 7, Abb. C*). Bohren Sie nicht durch Mörtel, da dieser nicht den erforderlichen Halt Bietet.

Konsolen montieren

– Entfernen Sie Muttern, Dichtringe und Unterlegscheiben von den Mauerschrauben und legen Sie diese sorgfältig Beiseite.

– Führen Sie die Mauerschrauben in die vorgebohrten Löcher ein (► *S. 7, Abb. D*).

Hinweis: Schlagen Sie die Mauerschrauben ggf. mit einem Holzhammer ein. Drehen Sie dazu die Mutter lose auf den vorderen Teil des Gewindes. So vermeiden Sie eine Beschädigung des Gewindes. Verwenden Sie keinesfalls einen Metallhammer, da dieser das Gewinde der Mauerschrauben Beschädigen könnte.

– Setzen Sie zunächst die Unterlegscheiben und anschließend die Konsolen (1) auf die Mauerschrauben.

– Setzen Sie nun die Dichtringe auf die Schraubenköpfe und ziehen Sie die Muttern mit einem Sechskantschlüssel fest an (► *S. 7, Abb. E*).

Hinweis: Verwenden Sie dazu einen Ringschlüssel. So vermeiden Sie Beschädigungen der Muttern.

– Achten Sie darauf, dass die Konsolen (1) fest in der Mauer sitzen, sobald die Mauerschrauben komplett eingeschraubt sind. Ziehen Sie die Mauerschrauben ggf. erneut an falls die Konsolen (1) weiterhin Beweglich sind.
– Stellen Sie nochmals sicher, dass die Konsolen (1) fest mit der Mauer verschraubt sind.

Markise montieren

– Haken Sie die Markise gemäß Abbildung (► *S. 7, Abb. F1*) in die Konsolen (1) ein.
– Setzen Sie die Sicherungsplatte (15) auf den vorderen Teil der Konsole (1) (► *S. 8, Abb. F2*). Fixieren Sie diese mittels Sicherungsschraube (16) (► *S. 8, Abb. G*). Verwenden Sie dazu einen Sechskantschlüssel der Größe 5 mm.

Hinweis: Lockern Sie die Muttern, für den Fall, dass sich die Sicherungsplatte (15) nicht auf die Konsole (1) setzen lässt. Bewegen Sie die Markise leicht vor und zurück, Bis sich die Sicherungsplatte (15) auf den vorderen Teil der Konsole (1) setzen lässt. Ziehen Sie die Muttern sofort wieder fest.

– Überprüfen Sie den festen Sitz der Sicherungsschraube (16).

Markise demontieren

Demontage

Wenn Sie die Markise nicht mehr Benutzen möchten oder sie entsorgen möchten, müssen Sie sie demontieren.

WARNUNG! Verletzungsgefahr! Mindestens drei gesunde Erwachsene sind für diesen Schritt erforderlich.

VORSICHT! Verletzungsgefahr! Sicherheitstipps und Anweisungen müssen auch Bei der Demontage Befolgt werden.

– Fahren Sie die Markise vollständig ein, Bevor Sie mit der Demontage Beginnen (siehe ► *Markise elektrisch ein-/ausfahren – S. 28* Bzw. ► *Markise manuell ein-/ausfahren – S. 29*).
– Binden Sie die Kassette der Markise zusammen, um unbeabsichtigtes Entfalten zu verhindern. Unbeabsichtigtes Entfaltenkann zu Schäden oder Verletzungen führen.
– Befolgen Sie die Montageanweisungen (siehe ► *Markise montieren – S. 24*) in umgekehrter Reihenfolge.

Halterung der Fernbedienung montieren

WARNUNG! Verletzungsgefahr! Ziehen Sie unbedingt die Gebrauchsanleitung Ihrer Bohrmaschine hinzu.

Hinweis: Für den Sendebereich von Funkwellen Bestehen gesetzliche Einschränkungen. Auch durch Bauliche Hindernisse wird die Reichweite Beeinträchtigt.

Hinweis: Die Halterung (18) kann auf fast jeder vertikalen Fläche angebracht werden.

– Wählen Sie einen geeigneten Montageort aus.

Hinweis: Vergewissern Sie sich, dass Sie die Halterung (18) an einem Ort installieren der Staub und Spritzwasser (IP44) geschützt ist.

Hinweis: Montieren Sie die Halterung (18) nicht auf Metall oder magnetischen Objekten. So vermeiden Sie Störungen.

– Halten Sie die Halterung (18) an die Wand und markieren Sie die Bohrlöcher.
– Bohren Sie nun die Bohrlöcher.
– Stecken Sie die mitgelieferten Dübel in die Bohrlöcher.
– Schrauben Sie die Halterung (18) mittels der Beiden mitgelieferten Schrauben an die Wand.

Markise individuell einstellen

Neigungswinkel einstellen

VORSICHT! Verletzungsgefahr! Ziehen Sie eine zweite Person hinzu. Andernfalls kann es zu Verletzungen und/oder Beschädigungen des Produkts kommen.

WICHTIG! Die Markise wird mit optimal eingestelltem Neigungswinkel ausgeliefert.

– Fahren Sie die Markise Bis zu 1/3 ihrer gesamten Größe aus.

• Sie können den Neigungswinkel in einem Bereich von ca. 6–35° verändern.

ACHTUNG! Gefahr von Sachschäden! Achten Sie darauf, dass die Markise nur zu 1/3 ausgefahren sein darf, wenn Sie den Neigungswinkel verstellen (► *S. 8, Abb. H*). Verstellen Sie den Neigungswinkel niemals, wenn die Markise weiter ausgefahren ist (► *S. 8, Abb. I*). Andernfalls kann es zu Beschädigungen der Markise kommen.

– Ziehen Sie den Netzstecker.
– Heben Sie das Ausfallprofil (3) leicht an.

Hinweis: Sie können den Neigungswinkel an allen Einstellbereichen (7) der Gelenkarme (5) verändern.

– Stellen Sie den Neigungswinkel mittel eines Sechskantschlüssels der Größe 10 mm ein (► *S. 8, Abb. J*).

> **Hinweis:** Achten Sie darauf, dass Sie an allen drei Einstellbereichen (7) den gleichen Neigungswinkeln einstellen.

> **Hinweis:** Das Ausfallprofil (3) muss waagerecht sein. Prüfen Sie die waagerechte Ausrichtung des Ausfallprofils (3) mittels Wasserwaage. Achten Sie darauf, dass sich die Luftblase genau in der Mitte der Wasserwaage Befindet. Nun können Sie Ihre Markise verwenden.

– Stecken Sie den Netzstecker der Markise in eine vorschriftsmäßig installierte Steckdose.

Gelenkarme einstellen

Für eine einwandfreie und sicherere Handhabung der Markise ist es wichtig, dass die Gelenkarme (5) parallel nebeneinander liegen. Fahren Sie die Markise vollständig ein und prüfen Sie die Gelenkarme (5). Liegen Sie nicht parallel nebeneinander, müssen Sie die Gelenkarme (5) manuell nachjustieren (► *S. 8, Abb. K*). Gehen Sie dazu wie folgt vor:

1. Fahren Sie die Markise ca. 2/3 aus (► *S. 8, Abb. L*). Achten Sie darauf, dass die Markise so weit ausgefahren ist, dass die Innensechskantschraube des Einstellbereichs (17) sichtbar ist (► *S. 8, Abb. M*).
2. Drehen Sie die Innensechskantschraube mittels Sechskantschlüssel (4 mm) in Drehrichtung **[↻]**, um den Gelenkarm (5) nach oben zu justieren (► *S. 8, Abb. M*). Drücken Sie den Gelenkarm (5) dabei etwas nach oben **(der Gelenkarm muss angehoben werden, um die Schraube drehen zu können!)**.
3. Drehen Sie die Innensechskantschraube mittels Sechskantschlüssel (4 mm) in Drehrichtung **[↺]**, um den Gelenkarm (5) nach unten zu justieren (► *S. 8, Abb. M*). Drücken Sie den Gelenkarm (5) dabei etwas nach oben **(der Gelenkarm muss angehoben werden, um die Schraube drehen zu können!)**.
4. Fahren Sie die Markise vollständig ein und prüfen Sie, ob die Gelenkarme (5) nun parallel nebeneinander liegen. Ist dies nicht der Fall, wiederholen Sie den Vorgang so lange, Bis die Gelenkarme (5) parallel nebeneinander liegen.

Motor nachjustieren (Aus-/Einfahrweite einstellen)

Der Motor wurde werksseitig Bereits voreingestellt. Größere Einstellungen vor dessen Einsatz sind daher nicht erforderlich. In folgenden Fällen muss der Motor jedoch ein wenig nachjustiert werden:

- Die Markise fährt nicht vollständig aus.
- Die Markise fährt nicht vollständig ein.
- Der Markisenstoff (2) hängt durch.
- Der Motor läuft weiter, obwohl die Markise vollständig geschlossen ist.

– Drehen Sie die Einstellschraube „OPEN“ mittels Motor-Einstellwerkzeug im Uhrzeigersinn in Richtung **[+]**, um die Ausfahrweite zu erhöhen (► *S. 9, Abb. N*).
– Drehen Sie die Einstellschraube „OPEN“ mittels Motor-Einstellwerkzeug (16) gegen den Uhrzeigersinn in Richtung **[−]**, um die Ausfahrweite zu verringern (► *S. 9, Abb. N*).
– Drehen Sie die Einstellschraube „CLOSE“ mittels Motor-Einstellwerkzeug (16) im Uhrzeigersinn in Drehrichtung **[+]**, um die Einfahrweite zu vergrößern (► *S. 9, Abb. O*).
– Drehen Sie die Einstellschraube „CLOSE“ mittels Motor-Einstellwerkzeug (16) gegen den Uhrzeigersinn in Drehrichtung **[-]**, um die Einfahrweite zu verringern(► *S. 9, Abb. O*).

Hinweis: Warten Sie ca. 30 Minuten, wenn der Motor nach mehrmaligem Einstellen nicht funktioniert und starten Sie ihn dann erneut.

Hinweis: Überlasten Sie den Motor nicht. Andernfalls kann sich die Lebensdauer des Motors verringern.

Bedienung

Batterie einsetzen/ austauschen

Hinweis: Batterietyp siehe: ► *Technische Daten – S. 14*

Hinweis: Achten Sie Beim Einsetzen der Batterie darauf, dass die Kontakte nicht verbogen werden.

– Ziehen Sie den Batteriefachdeckel (24) nach unten vom Batteriefach (25) ab.
– Entnehmen Sie ggf. die verbrauchte Batterie.
– Setzen Sie eine neue Batterie gemäß Polung und Beschriftung in das Batteriefach (25) ein.
– Schieben Sie den Batteriefachdeckel (24) von unten auf das Batteriefach (25), Bis dieser einrastet. Die Fernbedienung (20) ist Betriebsbereit.
– Prüfen Sie, ob die Batterie korrekt eingelegt ist, wenn die Fernbedienung (20) nicht funktioniert. Legen Sie sie ggf. erneut ein.
– Koppeln Sie Markise und Fernbedienung (20) neu, wenn die Fernbedienung (20) weiterhin nicht funktioniert (► *Fernbedienung programmieren – S. 27*).

Fernbedienung programmieren

Hinweis: Achten Sie darauf, dass zwischen dem Drücken der verschiedenen Tasten nicht mehr als 6 Sekunden vergehen. Andernfalls kehrt die Fernbedienung in Ihre Ursprungsprogrammierung zurück.

Herkömmliche Tastenbelegung

– Ziehen Sie den Netzstecker der Markise aus der Steckdose

– Ziehen Sie den Batteriefachdeckel (26) nach unten vom Batteriefach (27) ab
– Warten Sie mindestens 10 Sekunden und stecken Sie den Stecker der Markise dann wieder in die Steckdose
– Drücken Sie zweimal hintereinander die Taste “P2” (28)
– Drücken Sie einmal die Einfahrtaste “ZU" (25)
– Schieben Sie den Batteriefachdeckel (26) von unten auf das Batteriefach (27)

Die Markise ist nun so programmiert, dass sie durch Drücken der Ausfahrtaste “AUF" (23) ausfährt und durch Drücken der Einfahrtaste “ZU" (25) einfährt.

Hinweis: Sie haben die Möglichkeit, die Tastenbelegung zu tauschen (siehe ► *Alternative Tastenbelegung – S. 28*).

Alternative Tastenbelegung

– Ziehen Sie den Netzstecker der Markise aus der Steckdose
– Ziehen Sie den Batteriefachdeckel (26) nach unten vom Batteriefach (27) ab
– Warten Sie mindestens 10 Sekunden und stecken Sie den Stecker der Markise dann wieder in die Steckdose
– Drücken Sie zweimal hintereinander die Taste “P2” (28)
– Drücken Sie einmal die Ausfahrtaste “AUF" (23)
– Schieben Sie den Batteriefachdeckel (26) von unten auf das Batteriefach (27)

Die Markise ist nun so programmiert, dass sie durch Drücken der Ausfahrtaste “AUF" (23) einfährt und durch Drücken der Einfahrtaste “ZU" (25) ausfährt.

Anlernen einer zweiten Fernbedienung auf den Motor

– Stellen Sie sicher, dass die „erste“ Fernbedienung richtig programmiert ist und Belassen Sie den Stecker in der Steckdose.
– Öffnen Sie den Batteriedeckel auf der Rückseite Beider Fernbedienungen. Neben der Batterie Befindet sich jeweils eine Taste „P2“.
– Drücken Sie an der „ersten Fernbedienung“ 2x die Taste „P2“, das wird jeweils mit einem Piep-Ton seitens des Motors quittiert.
– Drücken Sie 1x die Taste „P2“ an der zusätzlichen Fernbedienung, dies wird seitens des Motors mit 5 Piep-Tönen quittiert.

Markise elektrisch ein-/ausfahren

Hinweis: Bitte Beachten Sie, dass die Funktionen der Einfahr-Taste **[∨]** (23) und Ausfahr-Taste **[∧]** (21) je nach Programmierung variieren können (siehe ► *Herkömmliche Tastenbelegung – S. 27* Bzw. ► *Alternative Tastenbelegung – S. 28*). Die folgenden Hinweise Beziehen sich auf die „Herkömmliche Tastenbelegung“.

– Drücken Sie die Ausfahr-Taste **[∧]** (21) um die Markise auszufahren.

– Drücken Sie die Einfahr-Taste **[V]** (23), um die Markise einzufahren.
– Drücken Sie die Stop-Taste **[—]** (22), um das Aus-/Einfahren der Markise zu stoppen.

Markise manuell ein-/ausfahren

Hinweis: Sie können die Markise Bei einem Stromausfall o.ä. auch manuell ein- und ausfahren.

– Haken Sie die Kurbel (4) in die Getriebeöse (10) ein.
– Drehen Sie die Kurbel (4) im Uhrzeigersinn, um die Markise auszufahren.
– Drehen Sie die Kurbel (4) gegen den Uhrzeigersinn, um die Markise einzufahren.

Hinweis: Achten Sie darauf, dass der Markisenstoff (2) im ausgefahrenen Zustand stets gespannt ist. Drehen Sie die Kurbel (4) ggf. so lange gegen den Uhrzeigersinn, Bis der Markisenstoff (2) gespannt ist.

ACHTUNG! Gefahr von Sachschäden! Drehen Sie die Kurbel (4) nicht weiter, wenn das Ausfallprofil (3) an der Kassette (12) anliegt.

Fehler Beheben

Fehler	Ursache	Lösung
Die Markise reagiert nicht auf die Fernbedienung (20).	Keine Stromversorgung vorhanden.	Überprüfen Sie den Stecker auf korrekten Anschluss. Ist der Anschluss nicht korrekt, wenden Sie sich an einen Fachmann.
	Der FI-Schalter Ihrer Hausinstallation steht steht auf „off“ (AUS).	Wenden Sie sich an einen Fachmann.
	Die Spannung ist zu gering.	Wenden Sie sich an einen Fachmann, der überprüft, ob die Spannung den Anforderungen entspricht.
	Die Batterie der Fernbedienung (20) ist verbraucht.	Tauschen Sie die Batterie gemäß dem Kapitel ► *Batterie einsetzen/austauschen – S. 27* aus.

Fehler	Ursache	Lösung
	Der Motor ist wegen Überhitzungsschutz ausgeschaltet.	Nach ca. 30 Minuten schaltet sich der Motor automatisch wieder ein.
Die Markise hängt durch, obwohl sie ganz ausgefahren ist.	Die Ausfahrlänge ist falsch eingestellt.	Stellen Sie die Ausfahrlänge gemäß dem Kapitel ► *Motor nachjustieren (Aus-/Einfahrweite einstellen) – S. 26* erneut ein.
Unerwünschte Nebengeräusche Beim Betrieb.	Eine oder mehrere Schrauben haben sich gelockert.	Überprüfen Sie alle sichtbaren Schrauben und drehen Sie lockere Schrauben fest.
Die LED (19) der Fernbedienung (20) funktioniert nicht; kein Signal vom Empfänger.	Die Batterie ist verbraucht.	Tauschen Sie die Batterie gemäß dem Kapitel ► *Batterie einsetzen/ austauschen – S. 27* aus.
	Die Batterie ist falsch eingelegt.	Setzen Sie die Batterie gemäß Polung ein.
Markise schließt nicht richtig auf einer Seite.	Überprüfen Sie die Einstellung des Gelenkarms.	Unterfüttern Sie die Roll-Welle einseitig mit Gewebe für mehr Volumen. Anschließend Gelenkarme einstellen (► *Gelenkarme einstellen – S. 26*)

Wartung

VORSICHT! Verletzungsgefahr! Führen Sie die Wartungsarbeiten regelmäßig durch. Andernfalls kann Ihre Sicherheit sowie die Sicherheit Dritter gefährdet werden. Durch eine regelmäßige Wartung verlängern Sie die Lebensdauer Ihrer Markise.

– Überprüfen Sie regelmäßig den festen Sitz aller Konsolen (1).
– Überprüfen Sie das Getriebegehäuse halbjährlich auf Beschädigungen. Verwenden Sie die Markise nur, wenn das Getriebegehäuse vollständig intakt ist Bzw. erneuert wurde.
– Überprüfen Sie halbjährlich den festen Sitz sämtlicher Schrauben und Muttern. Ziehen Sie diese ggf. nach.

– Verwenden Sie die Markise keinesfalls, wenn diese Beschädigt ist oder der Markisenstoff (2) sich nicht spannt.
– Wenden Sie sich an die Servicestelle oder einen Fachmann, um die Markise zu reparieren.
– Für gewöhnlich ist es nicht nötig, Teile der Markise einzufetten. Falls es doch nötig ist, wenden Sie sich Bitte an unseren Service.

Reinigung

– Verwenden Sie zur Reinigung der Kunststoffteile einen milden Sprühreiniger oder ein Gemisch aus Wasser und mildem Reinigungsmittel.
– Reinigen Sie das Markisentuch nur Bei Bedarf.
– Verwenden Sie zur Reinigung des Markisenstoffs (2) Seifenlauge. Bitte an einer unauffälligen Stelle testen.
– Lassen Sie den Markisenstoff (2) vollständig trocknen, Bevor Sie die Markise einfahren. Verwenden Sie zum Trocknen der Markise keinesfalls Heizgeräte (Föhn o.ä.).

Lagerung

Demontieren Sie die Kassette und lagern Sie diese an einem trockenen Ort, wenn Sie die Markise längere Zeit nicht verwenden (siehe ► *Markise demontieren – S. 24*). So verlängern Sie die Lebensdauer Ihrer Markise.

– Achten Sie darauf, dass der Markisenstoff (2) komplett trocken ist. Ein feuchter Markisenstoff (2) kann Schimmel zur Folge haben.
– Achten Sie darauf, dass die Markise komplett eingefahren ist.
– Sichern Sie das Markisengehäuse mittels Sicherungsband gegen unbeabsichtigtes Ausfahren.
– Demontieren Sie die Kassette (siehe ► *Markise demontieren – S. 24*).
– Lagern Sie die Kassette an einem trockenen Ort, außerhalb der Reichweite von Kindern.

Entsorgung

Motorausbau

► *Motorausbau – S. 9*

Hinweis: Am Ende der Produktlebensdauer der Markise sollte der Motor ausgebaut und einer geregelten Entsorgung zugeführt werden.

WARNUNG! Verletzungsgefahr durch hohe Federspannung. Zur Vermeidung von Unfällen dürfen die Gelenkarme während der Demontage nicht unter Federspannung stehen!

► *S. 9, Abb. 1*

1. Markise ca. 40 cm weit ausfahren und die Gelenkarme mit Gurten/Seilen fixieren.

► *S. 9, Abb. 2*

2. Stromversorgung unterbrechen.

► *S. 10, Abb. 3*

3. Notkurbelöse entfernen.

► *S. 10, Abb. 4*

4. Schrauben entfernen und Seitendeckel entfernen.

► *S. 10, Abb. 5*

5. Verkabelung lösen.

► *S. 10, Abb. 6*

6. Sicherungssplint entfernen.

► *S. 10, Abb. 7*

7. Schrauben entfernen.

► *S. 10, Abb. 8*

8. Beide Beleuchtungsstecker ziehen.

► *S. 11, Abb. 9*

9. Seitendeckel entfernen.

► *S. 11, Abb. 10*

10. Motor ausbauen.

Hinweis: Umweltschutz und Entsorgung.

Die Verpackung Besteht aus umweltfreundlichen Materialien, die Sie über die örtlichen Recyclingstellen entsorgen können.

Der Verbraucher ist gesetzlich dazu verpflichtet, elektronische Geräte, Lampen und Batterien am Ende ihrer Lebensdauer ordnungsgemäß zu entsorgen.

An den öffentlichen Sammelstellen oder bei Händlern können diese unentgeltlich zurückgegeben werden.

Die Löschung der Personenbezogenen Daten liegt in der Eigenverantwortung des Verbrauchers.

Leuchtmittel und Batterien, welche gefahrlos entnommen werden können und nicht fest verbaut sind, müssen zur separaten Entsorgung vorab entnommen werden.

Das Landesrecht regelt die Details der rechtskonformen Entsorgung.

Die Kennzeichnung mit der durchgestrichenen Mülltonne markiert Elektrogeräte und Batterien, die nach ihrer Lebensdauer auf keinen Fall im Hausmüll entsorgt werden dürfen.

Unter der Mülltonne angebrachte Symbole, kennzeichnen evtl. enthaltene Inhaltsstoffe (Blei = Pb, Quecksilber = Hg, Cadmium = Cd).

Diese Trennung ist nötig, da Batterien und Elektrogeräte sowohl wertvolle Ressourcen sind als auch für den Menschen und seine Umwelt schädliche Stoffe enthalten.

Durch Verwertung, Sammlung und Wiederverwendung der hierfür geeigneten Batterien und Elektrogeräte tragen Sie zum Erhalt und Schutz der Umwelt und der menschlichen Gesundheit bei.

Gebrauchte Batterien dürfen nicht im Hausabfall entsorgt werden, weil sie giftige Bestandteile und Schwermetalle enthalten können, die umweltschädlich und gesundheitsschädlich sein können. Geben Sie leere Batterien an eine geeignete Recycling-Einrichtung.

Informationen

Garantie

Sie erhalten auf dieses Produkt 2 Jahre Garantie ab Kaufdatum. Das Produkt wurde sorgfältig produziert und vor Anlieferung gewissenhaft geprüft. Bitte Bewahren Sie den Kassenbon als Kaufnachweis auf. Setzen Sie sich Bitte im Garantiefall immer zunächst mit der Servicestelle telefonisch in Verbindung.

Diese Garantie gilt nur gegenüber dem Erstkäufer und ist nicht übertragbar. Bei missbräuchlicher und/oder unsachgemäßer Behandlung, Gewaltanwendung und Bei Eingriffen, die nicht von einer unserer autorisierten Service-Niederlassung vorgenommen wurden, erlischt die Garantie.

Ihre gesetzlichen Rechte werden durch diese Garantie nicht eingeschränkt. Die Garantieleistung gilt ferner nur für Material- oder Fabrikationsfehler. Sie gilt nicht für Verschleißteile oder für Beschädigungen an zerbrechlichen Teilen, z. B. Markisenstoff. Das Produkt ist lediglich für den privaten und nicht für den gewerblichen Gebrauch Bestimmt. Batterien sind von der Garantie ausgeschlossen.

Service

Wenn Sie Fragen haben oder Ersatzteile Benötigen wenden Sie sich an:

Depot 18 GmbH
Am Heiligenberg 4
67691 Hochspeyer
Tel.: 06305-715429 13
Fax.: 06305-715429 29
E-Mail: mail@depot18.de

Fragen oder Probleme?!
Gehen Sie auf:
www.depot18.de