RYOBI

RMTL18

EN Quick start guide
FR Guide de démarrage rapide
DE Kurzanleitung
ES Guía de inicio rápido
IT Guida di avvio rapido
NL Snelstartgids
PT Manual de início rápido
DA Lynstartguide
SV Snabbstartsguide
FI Pika-aloitusopas
NO Hurtigstartveiledning
RU Краткое руководство
PL Skrócony przewodnik
CS Stručný úvod
HU Rövid üzemeltetési útmutató
RO Ghid de pornire rapidă
LV Īsā lietošanas pamācība
LT Trumpoji naudojimo instrukcija
ET Kiirjuhend
HR Vodič za brzo pokretanje
SL Vodnik za hitri začetek
SK Sprievodca rýchlym spustením
BG Ръководство за бързо стартиране
UK Стисле керівництво
TR Hızlı Başlangıç Kılavuzu
EL Οδηγός γρήγορης έναρξης

Original instructions
Traduction de la notice originale
Übersetzung der Originalanleitung
Traducción de las instrucciones originales
Traduzione delle istruzioni originali
Vertaling van de originele instructies
Tradução das instruções originais
Oversættelse af de originale instruktioner
Översättning av de ursprungliga instruktionerna
Alkuperäisten ohjeiden suomennos
Oversettelse av de originale instruksjonene
Перевод оригинальных инструкций
Tłumaczenie instrukcji oryginalnej
Překlad originálních pokynů
Az eredeti útmutató fordítása
Traducerea instrucțiunilor originale
Tulkots no oriģinālās instrukcijas
Originalių instrukcijų vertimas
Originaaljuhendi tõlge
Prijevod originalnih uputa
Prevod originalnih navodil
Preklad originálnych pokynov
Превод от оригиналните инструкции
Оригінальні інструкції
Orijinal talimatların tercümesi
Μετάφραση των πρωτότυπων οδηγιών

http://webservice.ttigroup.eu//catalog/5133006450.pdf

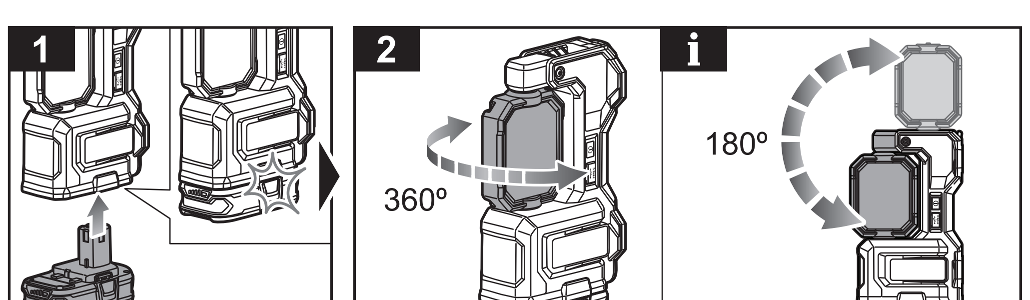

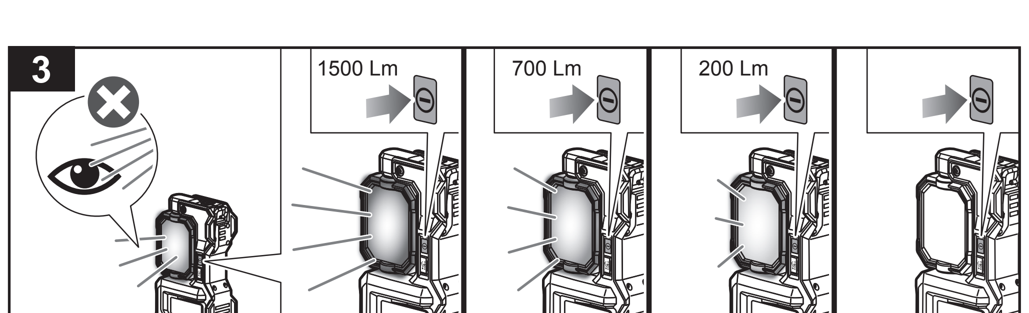

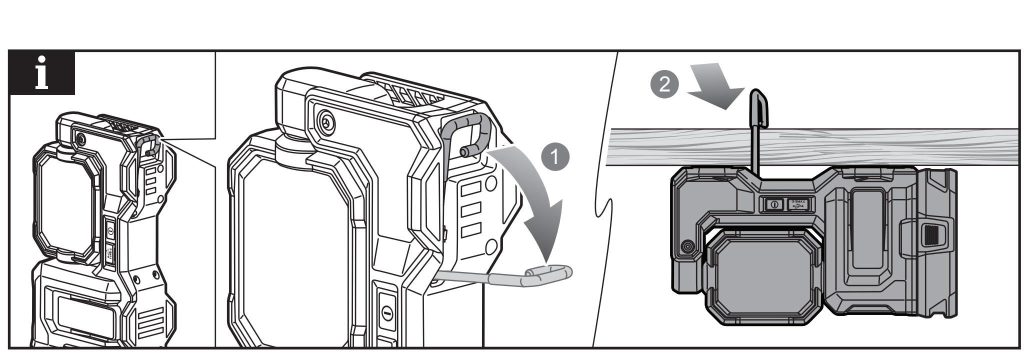

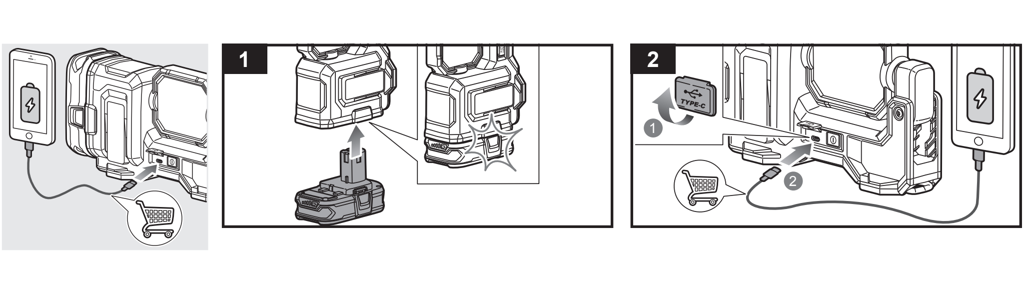

ENGLISH

⚠ **WARNING! Read all safety warnings, instructions, illustrations and specifications provided with the product.** Failure to follow all instructions listed in this user manual may result in electric shock, fire, and/or serious injury.

LIGHT SAFETY WARNINGS

The light source of this luminaire is not replaceable. When the light source reaches its end of life the whole luminaire shall be replaced.

Use only with recommended battery pack and charger. Any attempt to use another battery pack will cause damage to the product and could possibly explode, cause a fire, or personal injury.

Do not disassemble the product.

If wrapped or in contact with fabrics, the lens can produce sufficient heat to melt some fabrics. To avoid serious personal injury, never allow the lens to come in contact with anything.

Do not place the product or battery pack near fire or heat. This will reduce the risk of explosion and possible injury.

Remove the battery pack or disconnect the mains power before starting any work on the product.

Do not store the product in a damp or wet location, or in a location where the temperature may reach or exceed 40°C. For example, inside sheds, vehicles, or metal buildings in the summer.

Do not direct the light beam at persons or animals and do not stare into the light beam yourself (not even from a distance). Staring into the light beam may result in serious injury or vision loss.

Use the magnets to mount the product on 22-gauge low carbon steel surface. Minimum thickness: 0.8 mm.

Ensure that the magnetic mount can securely hold the product. Risk of injury if the product falls down.

Do not load the product with additional weights when it is attached with magnets.

BATTERY SAFETY WARNINGS

To reduce the risk of fire, personal injury, and product damage due to a short circuit, never immerse your tool, battery pack, or charger in fluid or allow fluid to flow inside them. Corrosive or conductive fluids, such as seawater, certain industrial chemicals, and bleach or bleach-containing products, etc., can cause a short circuit.

TRANSPORTING LITHIUM BATTERIES

Transport the battery in accordance with local and national provisions and regulations.

Follow all special requirements on packaging and labelling when transporting batteries by a third party. Ensure that no batteries can come in contact with other batteries or conductive materials while in transport by protecting exposed connectors with insulating, non-conductive caps or tape. Do not transport batteries that are cracked or leaking. Check with the forwarding company for further advice.

SYMBOLS

Direct current

Please read the instructions carefully before starting the product.

Do not stare at the operating light source.

Class III protection

Do not dispose of waste batteries, waste electrical and electronic equipment as unsorted municipal waste. Waste batteries and waste electrical and electronic equipment must be collected separately. Waste batteries, waste accumulators, and light sources have to be removed from the equipment. Check with your local authority or retailer for recycling advice and collection point. According to local regulations, retailers may have an obligation to take back waste batteries and waste electrical and electronic equipment free of charge. Your contribution to the reuse and recycling of waste batteries and waste electrical and electronic equipment helps to reduce the demand of raw materials. Waste batteries, in particular containing lithium, and waste electrical and electronic equipment contain valuable and recyclable materials, which can adversely impact the environment and the human health if not disposed of in an environmentally compatible manner. Delete personal data from waste equipment, if any.

FRANÇAIS

⚠ **AVERTISSEMENT ! Lisez l'ensemble des instructions, des mises en garde de sécurité, des illustrations et des spécifications fournies avec ce produit.** Le non-respect des instructions contenues dans ce manuel utilisateur peut entraîner un choc électrique, un incendie et/ou des blessures graves.

UTILISATION PRÉVUE

La lampe est destinée à l'éclairage général en intérieur et en extérieur.

Ce produit est destiné à être utilisé uniquement lorsqu'il est clampé. Ne pas utiliser le produit lorsqu'il repose sur une surface quelconque.

Aimanté, le produit ne peut être fixé que sur des surfaces métalliques horizontales.

Le produit n'est pas destiné à être fixé sur des surfaces lisses ou des matériaux tubulaires.

Lors du serrage, le matériau à serrer doit être poussé jusqu'au point le plus bas de la pince pour une stabilité accrue. Vérifiez et assurez-vous que le produit se fixe fermement.

Veillez à ne pas placer ni suspendre un quelconque autre élément sur le produit.

Ne vous servez pas de ce produit pour d'autres utilisations que celles décrites au chapitre des utilisations prévues. L'utilisation détournée d'un outil électrique entraîne des situations dangereuses.

AVERTISSEMENTS DE SÉCURITÉ DE LA LAMPE

La source d'éclairage de ce luminaire n'est pas remplaçable. Lorsque la source d'éclairage atteint sa fin de vie, l'ensemble du luminaire doit être remplacé.

Utilisez uniquement la batterie et le chargeur fournis ou recommandés. Toute tentative d'utilisation d'un autre pack batterie endommagera le produit et serait susceptible de provoquer une explosion, un incendie, ou des blessures.

Ne démontez pas le produit.

Si le verre est enveloppé ou placé en contact avec un tissu, il est susceptible de produire suffisamment de chaleur pour faire fondre le tissu. Pour éviter toute blessure grave, ne jamais laisser le verre entrer en contact avec quoi que ce soit.

Ne pas poser le produit ou le bloc-batterie à proximité d'un feu ou d'une source de chaleur. Vous réduirez ainsi les risques d'explosion et de blessures.

Retirer la batterie ou débrancher le produit de l'alimentation électrique avant d'effectuer la moindre intervention sur le produit.

Ne stockez pas le produit dans un endroit humide ou mouillé, ou dans un lieu dans lequel la température peut atteindre ou dépasser 40 °C. Par exemple, à l'intérieur des remises, des véhicules ou des bâtiments en métal pendant l'été.

Ne pas diriger le faisceau de lumière sur les personnes et les animaux et ne pas regarder dans le faisceau soi-même (même à distance). Regarder le faisceau peut entraîner des lésions graves voire la perte de la vision.

Avec les aimants dans la base, le produit peut être monté sur une surface en acier à faible teneur en carbone de calibre 22 avec une épaisseur minimale de 0,6 mm.

AVERTISSEMENTS DE SÉCURITÉ RELATIFS AUX BATTERIES

Pour réduire le risque d'incendie, de blessures corporelles et de dommages cau-sés par un court-circuit, n'immergez jamais l'outil, le bloc de batterie ou le chargeur dans un liquide et ne laissez paz couler un fluide à l'intérieur de celui-ci. Les fluides corrosifs ou conducteurs, tels que l'eau de mer, certains produits chim-iques industriels, les produits de blanchiment ou contenant des agents de blanchiment, etc., peuvent provoquer un court-circuit.

TRANSPORT DES BATTERIES AU LITHIUM

Transportez les batteries en conformité avec les dispositions et règlements locaux et nationaux.

Respectez toutes les exigences légales particulières concernant l'emballage et l'étiquetage des batteries lorsque vous confiez leur transport à un tiers. Assurez-vous qu'aucune batterie ne puisse entrer en contact avec une autre batterie ou avec des matériaux conducteurs lors de son transport en isolant les bornes électriques avec du ruban adhésif ou des capuchons isolants. Ne transportez pas une batterie qui serait fendue ou qui fuirait. Demandez conseil au transporteur pour de plus amples informations.

SYMBOLES

Courant continu

Veuillez lire attentivement le mode d'emploi avant de démarrer la machine.

Ne fixez pas la source de lumière si elle fonctionne.

Protection de Classe III

Ne jetez pas les batteries et les équipements électriques et électroniques usagés parmi les déchets municipaux non triés. Les batteries et les équipements électriques et électroniques usagés doivent être collectés séparément. Les batteries, accumulateurs et sources lumineuses usagés doivent être retirés de l'équipement. Pour obtenir des conseils en matière de recyclage et de points de collecte, se renseigner auprès des autorités locales ou du détaillant. Selon les réglementations locales, les détaillants peuvent avoir l'obligation de récupérer gratuitement les batteries et les équipements électriques et électroniques usagés. Votre contribution à la réutilisation et au recyclage des batteries et équipements électriques et électroniques usagés permet de réduire la demande en matières premières. Les batteries, notamment celles qui contiennent du lithium, ainsi que les équipements électriques et électroniques usagés comportent des matériaux précieux et recyclables, qui peuvent avoir un impact négatif sur l'environnement et la santé humaine s'ils ne sont pas éliminés de manière respectueuse de l'environnement. Supprimer les données personnelles de l'équipement usagé, le cas échéant.

FR
Cet appareil et sa batterie se recyclent
À DÉPOSER EN MAGASIN
OU
À DÉPOSER EN DÉCHETERIE
Points de collecte sur www. quefairedemesdechets.fr

DEUTSCH

⚠ **WARNUNG! Lesen Sie alle Sicherheitshinweise, Anleitungen, Illustrationen und Spezifikationen zu diesem Gerät.** Die Nichtbeachtung aller in dieser Bedienungsanleitung aufgeführten Anweisungen kann zu einem elektrischen Schlag, Brand und/oder schweren Verletzungen führen.

BESTIMMUNGSGEMÄSSE VERWENDUNG

Die Leuchte ist für die allgemeine Beleuchtung im Innen- als auch im Außenbereich vorgesehen.

Das Gerät muss während des Gebrauchs festgeklemmt sein. Verwenden Sie das Gerät nicht, während es auf einer Oberfläche liegt.

Mit seiner Magnetfunktion kann das Produkt an horizontalen Metalloberflächen befestigt werden.

Das Produkt ist nicht zum Festklemmen auf glatten Oberflächen oder rohrförmigen Materialien vorgesehen.

Beim Anklemmen muss das Material, an das die Leuchte angeklemmt wird, bis zum tiefsten Punkt der Klemme geschoben werden, um eine höhere Stabilität zu erreichen. Überprüfen Sie den festen Sitz des Produkts.

Legen Sie keine Gegenstände auf das Produkt oder hängen Sie diese daran auf.

Benutzen Sie das Produkt nicht für andere Aufgaben, als die genannten bestimmungsgemäßen Verwendungen. Der Einsatz des Produkts für Arbeiten, für die es nicht vorgesehen ist, kann zu gefährlichen Situationen führen.

SICHERHEITSHINWEISE ZUR LEUCHTE

Das Leuchtmittel dieser Leuchte kann nicht ersetzt werden. Wenn die Lebensdauer des Leuchtmittels überschritten ist, muss die gesamte Leuchte ausgetauscht werden.

Verwenden Sie nur den im Lieferumfang enthaltenen oder empfohlenen Akku sowie das im Lieferumfang enthaltene oder empfohlene Ladegerät. Der Versuch einen anderen Akku zu verwenden, wird Ihr Produkt beschädigen und kann möglicherweise zu einer Explosion, Feuer oder Verletzungen führen.

Zerlegen Sie das Produkt nicht.

Wenn die Linse eingewickelt wird oder in Kontakt mit Textilien kommt, kann sie ausreichend Hitze entwickeln, um einige Textilien zu schmelzen. Um schwerwiegende persönliche Verletzungen zu verhindern, lassen Sie die Linse niemals in Kontakt mit Gegenständen kommen.

Platzieren Sie das Produkt oder den Akku nicht in die Nähe von Feuer oder Hitze. Dies verringert das Explosions- und Verletzungsrisiko.

Nehmen Sie den Akku heraus oder trennen Sie das Gerät vom Stromnetz, bevor Sie mit Arbeiten am Gerät beginnen.

Bewahren Sie das Gerät nicht an einem feuchten oder nassen Ort oder an einem Ort auf, an dem die Temperatur 40 °C erreichen oder überschreiten kann, beispielsweise im Sommer in Hütten, Fahrzeugen oder Metallgebäuden.

Richten Sie den Lichtstrahl nicht auf Menschen oder Tiere und blicken Sie nicht selbst länger in den Lichtstrahl (auch nicht aus der Entfernung). Das Starren in den Lichtstrahl kann zu schwerwiegenden Verletzungen oder dem Verlust des Sehvermögens führen.

Mit den Magneten im Sockel kann das Produkt auf einer Oberfläche aus kohlenstoffarmem Stahl mit einer Mindestdicke von 0,6 mm/22 Gauge montiert werden.

AKKU SICHERHEITSWARNUNGEN

Um die durch einen Kurzschluss verursachte Gefahr eines Brandes, von Verletzungen oder Produktbeschädigungen zu vermeiden, tauchen Sie das Werkzeug, den Wechselakku oder das Ladegerät nicht in Flüssigkeiten ein und sorgen Sie dafür, dass keine Flüssigkeiten in die Geräte und Akkupacks eindringen. Korrodierende oder leitfähige Flüssigkeiten, wie Salzwasser, bestimmte Chemikalien und Bleichmittel oder Produkte, die Bleichmittel enthalten, können einen Kurzschluss verursachen.

TRANSPORT VON LITHIUM AKKUS

Transportieren Sie den Akku gemäß Ihren örtlichen und nationalen Bestimmungen und Regeln.

Befolgen Sie alle besonderen Anforderungen für Verpackung und Beschriftung, wenn Sie Akkus von Dritten transportieren lassen. Stellen Sie sicher, dass beim Transport kein Akku in Kontakt mit anderen Akkus oder leitenden Materialien kommt, indem Sie die freien Anschlüsse mit Isolierband, nichtleitenden Kappen oder Klebeband schützen. Beschädigte oder auslaufende Akkus dürfen nicht transportiert werden. Befragen Sie Ihre Transportfirma nach weiteren Informationen.

SYMBOLE

Gleichstrom

Bitte lesen Sie die Anweisungen sorgfältig, bevor Sie das Gerät einschalten.

Schauen Sie nicht direkt in die Lichtquelle.

Schutzklasse III

Entsorgen Sie Altbatterien, Elektro- und Elektronikaltgeräte nicht als unsortierten Siedlungsabfall. Altbatterien und Elektro- und Elektronikaltgeräte müssen getrennt gesammelt werden. Altbatterien, Altakkumulatoren und Lichtquellen müssen aus den Geräten entfernt werden. Informieren Sie sich bei den örtlichen Behörden oder bei Ihrem Einzelhändler über Recyclingoptionen und die Entsorgungseinrichtung. Je nach den örtlichen Vorschriften kann der Einzelhandel verpflichtet sein, Altbatterien und Elektro- und Elektronik-Altgeräte unentgeltlich zurückzunehmen. Ihr Beitrag zur Wiederverwendung und zum Recycling von Elektro- und Elektronikaltgeräten trägt dazu bei, den Bedarf an Rohstoffen zu verringern. Altbatterien, insbesondere lithiumhaltige Batterien, und Elektro- und Elektronik-Altgeräte enthalten wertvolle, wiederverwertbare Materialien, die sich negativ auf die Umwelt und die menschliche Gesundheit auswirken können, wenn sie nicht auf umweltverträgliche Weise entsorgt werden. Löschen Sie ggf. personenbezogene Daten aus Altgeräten.

ESPAÑOL

⚠ **¡ADVERTENCIA! Lea todas las instrucciones de advertencias de seguridad, ilustraciones y especificaciones proporcionadas con el producto,** El incumplimiento de las instrucciones indicadas en este manual del usuario podría provocar una descarga eléctrica, un incendio y/o lesiones graves.

USO PREVISTO

La luz está diseñada para ofrecer una iluminación general tanto en interiores como en exteriores.

Este producto está diseñado exclusivamente para usarse fijado. No lo use apoyado en una superficie.

La función magnética solo permite fijar el producto a superficies metálicas horizontales.

El producto no está diseñado para fijarse en superficies lisas o tubulares.

Al fijarse, el material al que se fije debe ser presionado hasta el punto de mayor profundidad de la pinza para conseguir mayor estabilidad. Asegúrese de que el producto se fija firmemente.

No coloque ni cuelgue ningún objeto en el producto.

No utilice el producto para ningún otro fin. Utilizar la herramienta eléctrica para realizar trabajos diferentes a los que esta herramienta está destinada podría dar como resultado una situación peligrosa.

ADVERTENCIAS DE SEGURIDAD DE LA LUZ

La fuente de luz de esta luminaria no se puede sustituir. Cuando la fuente de luz alcance el final de su vida útil, se deberá sustituir la luminaria completa.

Utilice exclusivamente la batería y el cargador suministrados o recomendados. Cualquier intento de usar otra batería podría causar daños al producto y, posiblemente, podría explotar, causar un incendio o lesiones personales.

No desmonte el producto.

Si está envuelta o en contacto con telas, la lente puede generar el calor suficiente como para derretirlas. Para evitar graves daños personales, no permita que la lente esté en contacto con nada.

No coloque el producto ni la batería cerca del fuego o el calor. Esto reducirá el riesgo de explosiones y posiblemente lesiones.

Retire la batería o desconecte la alimentación eléctrica antes de iniciar cualquier trabajo en el producto.

No almacene el producto en un lugar húmedo o mojado, ni en un lugar donde la temperatura pueda alcanzar o superar los 40 °C. Por ejemplo, en el interior de cobertizos, vehículos o construcciones metálicas en verano.

No dirija el haz de luz directamente a personas o animales y no lo mire fijamente (ni siquiera de lejos). Mirar fijamente al haz de luz puede generar graves daños o pérdida de visión.

Los imanes de la base permiten montar el producto en una superficie de acero bajo en carbono con un grosor mínimo de 0,6 mm / calibre 22.

ADVERTENCIAS DE SEGURIDAD DE LA BATERÍA

Para reducir el riesgo de incendio, lesion personales y daños al producto debido a un cortocircuito, no sumerja nunca la herramienta, el pa-quete de baterías o el cargador en líquido ni permita que fluya un fluido dentro de ellos. Los fluidos corrosivos o conductivos, como el agua de mar, ciertos productos quími-cos industriales y blanqueadores o lejías que contienen, etc., pueden causar un cortocircuito.

TRANSPORTE DE BATERÍAS DE LITIO

Transporte la batería de conformidad con las disposiciones y las normativas locales y nacionales.

Cuando las baterías sean transportadas por un tercero, cumpla los requisitos especiales relativos al embalaje y etiquetado. Asegúrese de que ninguna batería entra en contacto con otra batería o con materiales conductores durante el transporte, proteja los conectores expuestos con tapones o tapas aislantes no conductoras. No transporte baterías con fisuras o fugas. Para más asesoramiento, póngase en contacto con la empresa de distribución.

SÍMBOLOS

Corriente directa

Por favor lea las instrucciones detenidamente antes de arrancar la máquina.

No mire fijamente a la fuente de luz cuando esté en funcionamiento.

Protección del clase III

No deseche los residuos de baterías, aparatos eléctricos y electrónicos como residuos municipales no clasificados. Los residuos de baterías, aparatos eléctricos y electrónicos se deben recoger de forma independiente. Los residuos de baterías, acumuladores y fuentes de luz se deben retirar de los aparatos. Consulte a sus autoridades locales o a su vendedor para obtener información sobre reciclaje y puntos de recogida. De acuerdo con lo establecido en las normativas locales, los establecimientos minoristas pueden tener la obligación de recuperar los residuos de baterías, aparatos eléctricos y electrónicos de forma gratuita. Su contribución a la hora de reutilizar y reciclar los residuos de baterías y los residuos de aparatos eléctricos y electrónicos ayuda a reducir la demanda de materias primas. Los residuos de baterías, en especial las que contienen litio, y los residuos de aparatos eléctricos y electrónicos contienen materiales valiosos que se pueden reciclar, y que podrían afectar de forma negativa al medio ambiente y a la salud humana si no se desechan de un modo medioambientalmente responsable. Si lo hubiera, elimine cualquier dato personal de los residuos de los aparatos.

ITALIANO

⚠ **AVVERTENZE! Leggere tutte le avvertenze di sicurezza, le istruzioni, le illustrazioni e le specifiche fornite con il prodotto.** Il mancato rispetto di tutte le istruzioni elencate nel manuale utente potrebbe causare scosse elettriche, incendi e/o lesioni gravi.

UTILIZZO RACCOMANDATO

La luce è progettata per l'illuminazione generale interna ed esterna.

Il prodotto è destinato esclusivamente per essere agganciato. Non utilizzare il prodotto se poggiato su una superficie.

Grazie al magnete il prodotto può essere fissato soltanto su superfici orizzontali metalliche.

Il prodotto non è progettato per essere bloccato su superfici lisce o materiali tubolari.

Per il fissaggio, il materiale fissato deve essere spinto nel punto più profondo del morsetto per una migliore stabilità. Verificare e accertarsi che il prodotto sia bloccato saldamente.

Non posizionare o appendere oggetti sul prodotto.

Non usare il prodotto per altre cose. Utilizzare l'elettroutensile per operazioni diverse da quelle indicate potrà causare situazioni pericolose.

AVVERTENZE PER LA SICUREZZA SUI PRODOTTI LUMINOSI

La sorgente luminosa di questa luce non è sostituibile. Quando la sorgente luminosa raggiunge la fine del ciclo di vita, dev'essere sostituito l'intero prodotto.

Utilizzare esclusivamente la batteria e il caricabatterie forniti in dotazione o raccomandati. Qualsiasi tentativo di utilizzare un altro gruppo batteria causerà danni al prodotto, causando esplosioni, incendi o lesioni alla persona.

Non smontare il prodotto.

Se avvolta o a contatto con tessuti, la lente può generare un calore sufficiente a fondere alcuni tessuti. Per evitare gravi lesioni personali, non lasciare che le lenti vengano a contatto con persone od oggetti.

Non porre il prodotto o la batteria in prossimità del fuoco o di fonti di calore. Ciò ridurrà il rischio di esplosione e lesioni alla persona.

Rimuovere il pacco batteria o scollegare l'alimentazione principale prima di iniziare a lavorare sul prodotto.

Non conservare il prodotto in un luogo umido o bagnato o laddove la temperatura potrebbe raggiungere o superare i 40 °C. Ad esempio, all'interno di capanni, veicoli o strutture di metallo in estate.

Non dirigere il fascio luminoso contro persone o animali e non fissare con lo sguardo il fascio di luce (neanche stando distanti da esso). Fissare il fascio luminoso può causare gravi lesioni o perdita della vista.

Con i magneti nella base, il prodotto può essere montato su una superficie in acciaio a basso contenuto di carbonio da 22 gauge con uno spessore minimo di 0,6 mm.

ISTRUZIONI DI SICUREZZA RELATIVE AI GRUPPI BATTERIE

Per ridurre il rischio d'incendio, di lesioni o di danni al prodotto causati da corto circuito, non immergere mai l'utensile, la batteria ricaricabile o il carica batterie in un liquido e non lasciare mai penetrare alcun liquido all'interno dei dispositivi e delle batterie. I fluidi corrosivi o conduttori come acqua salata, alcuni agenti chimici, agenti candeggianti o prodotti contenenti agenti candeggianti potrebbero provocare un corto circuito.

TRASPORTARE BATTERIE AL LITIO

Trasportare la batteria secondo quando indicato dalle norme e regolamentazioni locali e nazionali.

Seguire tutte le istruzioni speciali riportate sulla scatola e sull'etichetta quando si fanno trasportare batterie da eventuali terzi. Assicurarsi che le batterie non entrino in contatto con altre batterie o materiali conduttivi durante il trasporto proteggendo i connettori esposti con tappi isolanti, non conduttivi o nastro adesivo. Non trasportare batterie rotte o che perdono liquidi. Rivolgersi alla ditta distributrice per ulteriori consigli.

SIMBOLI

Corrente diretta

Leggere attentamente le istruzioni prima di avviare l'utensile.

Non guardare direttamente la fonte luminosa quando accesa.

Tutela della Classe III

Non smaltire le batterie scariche e altre apparecchiature elettriche ed elettroniche come normali rifiuti. Le batterie scariche e i dispositivi elettrici ed elettronici dovranno essere raccolti separatamente. Le batterie usate, gli accumulatori e le fonti luminose non più utilizzabili dovranno essere rimossi dall'apparecchiatura. Consultare l'autorità locale o il rivenditore per consigli sullo smaltimento e il punto di raccolta. In base alle normative locali i rivenditori potrebbero avere l'obbligo di riprendersi le batterie usate e le apparecchiature elettriche ed elettroniche gratuitamente. Il vostro contributo al riciclaggio delle batterie e delle apparecchiature elettriche ed elettroniche aiuta a ridurre la richiesta di materie prime. Le batterie usate, in particolare quelle che contengono litio e le apparecchiature elettriche ed elettroniche contengono materiali preziosi e riciclabili che potrebbero avere un impatto avverso sull'ambiente e la salute umana, se non smaltiti in un modo ecocompatibile. Eliminare i dati personali, se presenti, dalle apparecchiature da buttare.

NEDERLANDS

⚠ **WAARSCHUWING! Lees alle veiligheidswaarschuwingen, instructies, illustraties en specificaties die met dit product worden meegeleverd.** Het niet opvolgen van alle in de handleiding genoemde instructies kan leiden tot elektrische schok, brand en/of ernstig letsel.

VOORGESCHREVEN GEBRUIK

De lamp is bedoeld voor algemene verlichting binnen en buiten.

Het product is alleen bedoeld voor gebruik wanneer het is vastgeklemd. Gebruik het product niet wanneer het op een oppervlak rust.

Door de magneetfunctie kan het product alleen op horizontale metalen oppervlakken worden bevestigd.

Het product is niet bedoeld voor het vastklemmen op gladde oppervlakken of buisvormige materialen.

Bij het vastklemmen moet voor een betere stabiliteit het materiaal waarop de klem wordt geplaatst naar het diepste punt van de klem worden geduwd. Controleer of het product stevig is bevestigd.

Plaats of hang niets aan het product.

Gebruik het product niet voor andere doeleinden. Het gebruik van het werktuig voor niet-voorgeschreven gebruik kan leiden tot gevaarlijke situaties.

VEILIGHEIDSWAARSCHUWINGEN VOOR DE LAMP

De lichtbron van deze armatuur is niet vervangbaar. Wanneer de lichtbron het einde van zijn levensduur bereikt, moet het gehele armatuur worden vervangen.

Gebruik uitsluitend de accu en de lader die zijn bijgeleverd of worden aanbevolen. Elke poging om een ander batterijpakket te gebruiken, zal het product schade berokkenen en het kan mogelijk exploderen, in brand vliegen of persoonlijk letsel veroorzaken.

Product niet demonteren.

De lens kan voldoende warmte produceren om bepaalde stoffen te smelten als deze is omgeven door of in contact komt met stofdeeltjes. Voorkom ernstig persoonlijk letsel en zorg ervoor dat de lens nergens mee in contact kan komen.

Plaats het product of de accu niet vlakbij een vuur- of warmtebron. Dit zal het gevaar op explosie en mogelijke letsels verminderen.

Verwijder de accu of haal de stekker uit het stopcontact voordat u met werkzaamheden aan het apparaat begint.

Bewaar het apparaat niet op een vochtige of natte plaats, of op een plek waar de temperatuur 40 °C kan bereiken of overschrijden. Bijvoorbeeld in schuren, voertuigen of metalen gebouwen in de zomer.

Richt de lichtstraal niet op personen of dieren en staar zelf niet in de lichtbundel (zelfs niet van een afstand). Het staren in de lichtbundel kan leiden tot ernstig letsel of gezichtsverlies.

Met de magneten in de voet kan het product worden bevestigd op een 22-gauge low carbon steel oppervlak van minimaal 0,6 mm dik.

Com os ímanes na base, o produto pode ser montado numa superfície de aço de baixo teor de carbono de calibre 22 com uma espessura mínima de 0,6 mm.

ACCUVEILIGHEIDSWAARSCHUWINGEN

Voorkom brand, persoonlijk letsel of materiële schade door kortsluiting en dompel het gereedschap, de wisselaccu en het laadtoestel niet onder in vloeistoffen en waarborg dat geen vloeistoffen in de apparaten en accu's kunnen dringen. Corrosieve of geleidende vloeistoffen zoals zout water, bepaalde chemicaliën, bleekmiddelen of producten die bleekmiddelen bevatten, kunnen een kortsluiting veroorzaken.

VERVOEREN VAN LITHIUM BATTERIJEN

Vervoer de accu in overeenstemming met de plaatselijke en nationale voorzieningen en regelgevingen.

Volg alle speciale vereisten op de verpakking en etiketten bij het vervoeren van batterijen door een derde partij. Zorg dat de batterijen tijdens het vervoer niet in contact komen met andere batterijen of geleidende materialen door de blootliggende aansluitpunten te beschermen met een isolerende, niet-geleidende dop of tape. Geen gekraakte of lekkende accu's vervoeren. Controleer bij het doorsturende bedrijf voor verder advies.

SYMBOLEN

Gelijkstroom

Gelieve de instructies zorgvuldig te lezen voordat u de machine in gebruik neemt.

Staar niet in de bron van de werklamp.

Klasse III bescherming

Gooi afgedankte elektrische en elektronische apparatuur niet weg als ongesorteerd gemeentelijk afval. Afgedankte elektrische en elektronische apparatuur moet afzonderlijk worden ingezameld. Afvalbatterijen, afvalaccu's en lichtbronnen moeten uit de apparatuur worden verwijderd. Neem contact op met uw gemeente of winkelier voor advies over recycling en het inzamelpunt. Volgens de plaatselijke voorschriften kunnen winkeliers verplicht zijn afgedankte elektrische en elektronische apparatuur kosteloos terug te nemen. Uw bijdrage aan hergebruik en recycling van afgedankte batterijen en afgedankte elektrische en elektronische apparatuur helpt de vraag naar grondstoffen te verminderen. Afgedankte batterijen, in het bijzonder deze die lithium bevatten, en afgedankte elektrische en elektronische apparatuur bevatten waardevolle en recycleerbare materialen, die een negatief effect kunnen hebben op het milieu en de volksgezondheid, indien ze niet op een milieuvriendelijke manier worden verwijderd. Verwijder eventuele persoonlijke gegevens van afgedankte apparatuur.

PORTUGUÊS

⚠ **AVISO! Leia todas as instruções dos avisos de segurança, as ilustrações e as especificações técnicas fornecidas com o produto.** O incumprimento de todas as instruções indicadas no presente manual do utilizador poderá resultar em choques elétricos, incêndios e/ou ferimentos graves.

USO PREVISTO

A luz destina-se à iluminação geral no interior e no exterior.

O produto destina-se a ser utilizado apenas quando estiver preso com o grampo. Não utilize o produto repousado em qualquer superfície.

Com a função magnética, o produto apenas pode ser fixado a superfícies horizontais de metal.

O produto não se destina a ser utilizado para fixação em superfícies lisas ou materiais de estrutura tubular.

Ao fixar, o material deve ser empurrado até ao ponto mais profundo do grampo para uma maior estabilidade. Verifique e certifique-se de que o produto está bem fixo.

Não coloque nem pendure nada no produto.

Não utilize o produto para qualquer outra finalidade. O uso da ferramenta eléctrica para as operações diferentes daquelas a que se destina podem causar uma situação perigosa.

AVISOS DE SEGURANÇA RELATIVOS À FONTE DE LUZ

A fonte de luz deste candeeiro não é substituível. Quando a fonte de luz atingir o fim de vida útil, todo o candeeiro tem de ser substituído.

Utilize unicamente a bateria e o carregador fornecidos ou recomendados. Qualquer tentativa de usar outra bateria poderia causar danos ao produto e, possivelmente, poderia explodir, causar um incêndio ou lesões pessoais.

Não desmonte o produto.

Se estiver envolvida em tecidos ou se estiver em contacto com tecidos, a lente pode gerar calor suficiente para derreter alguns tipos de tecidos. Para evitar ferimentos pessoais graves, nunca deixe a lente entrar em contacto com quaisquer objetos.

Não posicione o produto nem o conjunto de baterias junto a chamas desprotegidas ou a fontes de calor. Esta operação irá reduzir o risco de explosão e possíveis lesões.

Retire a unidade da bateria ou desligue a alimentação elétrica antes de iniciar qualquer trabalho no produto.

Não guarde o produto num local húmido ou molhado ou num local em que a temperatura possa atingir ou ultrapassar os 40 °C. Por exemplo, dentro de abrigos, veículos ou estruturas metálicas no verão.

Não aponte o feixe de luz directamente a pessoas ou animais e não olhe fixamente para o feixe de luz (nem mesmo à distância). Olhar fixamente para o feixe de luz pode causar ferimentos graves ou cegueira.

AVISOS DE SEGURANÇA SOBRE A BATERIA

Para evitar o risco de incêndio, de feridas ou de danificação do produto causado por um curto-circuito, não imerja a bateria intercambiável ou o carregador em líquidos e assegure-se de que líquidos não penetrem nos aparelhos ou nas baterias. Líquidos corrosivos ou condutivos como água salgada, determinadas substâncias químicas o produtos que contenham branqueadores podem causar um curto-circuito.

TRANSPORTE DE BATERIAS DE LÍTIO

Transporte a bateria em conformidade com as disposições e os regulamentos locais e nacionais.

Respeite os requisitos especiais que existam na embalagem e a etiquetagem durante o transporte de baterias por terceiros. Assegure-se que não há risco de uma bateria entrar em contacto com outra bateria nem com materiais condutores durante o transporte, protegendo os conectores expostos com tampas ou fita isoladoras e não condutoras. Não transporte baterias com fissuras ou fugas. Contacte a empresa transitária para mais aconselhamento.

SÍMBOLOS

Corrente directa

Agradecemos que leia atentamente as instruções antes de iniciar a máquina.

Não olhe diretamente para a fonte de luz em funcionamento.

Protecção do classe III

Não elimine baterias, pilhas, equipamentos elétricos e eletrónicos juntamente com resíduos municipais não separados. Os resíduos de baterias, pilhas e equipamentos elétricos e eletrónicos devem ser recolhidos separadamente. Os resíduos de acumuladores de baterias, pilhas e fontes de luz têm de ser retirados do equipamento. Consulte a sua autoridade local ou retalhista para obter aconselhamento sobre reciclagem e pontos de recolha. De acordo com os regulamentos locais, os retalhistas têm a obrigação de receber os resíduos de baterias, pilhas e equipamentos elétricos e eletrónicos livres de encargos. O seu contributo para reutilizar e reciclar os resíduos de equipamentos elétricos e eletrónicos ajuda a reduzir a procurar de matérias-primas. As baterias e pilhas usadas, em particular, contêm lítio e os resíduos de equipamentos elétricos e eletrónicos contêm materiais recicláveis precioso, que podem afetar negativamente o meio ambiente e a saúde humana se não forem eliminados de uma forma ambientalmente compatível. Elimine os dados pessoais dos equipamentos, se existirem.

DANSK

⚠ **ADVARSEL! Læs alle sikkerhedsadvarsler, instruktioner, illustrationer og specifikationer, som leveres med produktet.** Manglende overholdelse af alle instruktioner i denne brugervejledning kan resultere i elektrisk stød, brand og/eller alvorlig personskade.

TILTÆNKT ANVENDELSESFORMÅL

Lampen er beregnet til generel belysning både indendørs og udendørs.

Produktet er kun beregnet til brug, når det er fastspændt. Brug ikke produktet, mens det hviler på en overflade.

Med den magnetiske funktion kan produktet kun fastgøres til vandrette metaloverflader.

Produktet er ikke beregnet til fastspænding på glatte overflader eller rørformede materialer.

Ved påklemning skal det materiale, der fastspændes på, skubbes til det dybeste punkt på klemmen for at opnå øget stabilitet. Sørg for, at produktet er ordentligt fastspændt.

Undlad at placere eller hænge noget på produktet.

Brug ikke produktet til noget andet formål. Brug af elværktøjet i strid med det tiltænkte anvendelsesformål kan medføre farlige situationer.

SIKKERHEDSADVARSLER FOR LOMMELYGTE

Dette armaturs lyskilde kan ikke udskiftes. Når lyskildens driftslevetid er udløbet, skal hele armaturet udskiftes.

Brug kun det medleverede eller anbefalede batteri og opladeapparat. Ethver forsøg på at bruge et andet batteri vil ødelægge produktet og kan måske eksplodere, forårsage brand eller personskader.

Forsøg ikke at demontere produktet.

Hvis linsen er pakket ind i eller har kontakt med tekstiler, kan linsen danne tilstrækkelig varme til at smelte visse typer tekstiler. Lad aldrig linsen komme i kontakt med andre genstande for at undgå alvorlige personskader.

Anbring ikke produktet eller batteriet i nærheden af ild eller varme. Herved reduceres faren for eksplosion og evt. personskader.

Fjern batteriet eller afbryde strømforsyningen inden start af arbejde på produktet.

Opbevar ikke produktet på et fugtigt eller vådt sted eller på et sted, hvor temperaturen kan nå op på eller overstige 40° C. For eksempel i skure, køretøjer eller metalbygninger om sommeren.

Ret ikke lysstrålen direkte mod personer eller dyr, og stir ikke selv ind i lysstrålen (selv fra afstand). Det kan medføre alvorlig personskade eller synstab, hvis du stirrer ind i lysstrålen.

Med magneterne i bunden kan produktet monteres på 22 gauge-stål med lavt kulstofindhold med en minimumstykkelse på 0,6 mm.

BATTERI SIKKERHEDSANVISNINGER

For at undgå risiko for brand, kvæstelser eller beskadigelse af produktet forårsaget af kortslutning må værktøjet, batteripakken eller opladeren ikke nedsænkes i vand. Sørg ligeledes for, at der ikke trænger væske ind i enhederne og batterierne. Korroderende eller ledende væsker, f.eks. saltvand, bestemte kemikalier, blegestoffer eller produkter, som indeholder blegestoffer, kan forårsage kortslutning.

TRANSPORT AF LITHIUM-BATTERIER

Batteriet skal transporteres i henhold til lokale og nationale forskrifter og love.

Når batterier skal transporteres af tredjepart, skal alle specielle krav til emballering og mærkning efterleves. Man skal sikre sig, at ingen batterier kan komme i kontakt med andre batterier eller ledende materialer under transporten ved at beskytte blottede konnektorer med isolerende, ikke-ledende hætter eller tape. Undlad at transportere batterier med revner eller utætheder. Rådfør dig desuden hos speditøren.

SYMBOLER

Direkte strøm

Læs venligst vejledningen grundigt igennem før maskinen tages i brug.

Kig ikke direkte ind i den tændte lyskilde.

Klasse III beskyttelse

Bortskaf ikke brugte batterier, elektriske dele og elektronisk udstyr som usorteret kommunalt affald. Brugte batterier, kasserede elektriske dele og elektronisk udstyr skal indsamles separat. Brugte batterier, affaldsakkumulatorer og lyskilder skal fjernes fra udstyret. Kontakt din lokale myndighed eller forhandler for rådgivning om genbrug og indsamlingssted. Ifølge lokale bestemmelser er detailhandlere måske forpligtede til gratis at tage kasserede batterier, elektriske dele og elektronisk udstyr retur til bortskaffelse. Dit bidrag til genbrug og genanvendelse af brugte batterier, kasserede elektriske dele og elektronisk udstyr bidrager til at reducere efterspørgslen efter råmaterialer. Kasserede batterier, navnlig indeholdende lithium, og kasserede elektriske dele og elektronisk udstyr indeholder værdifulde og genanvendelige materialer, som kan have en negativ indvirkning på miljøet og menneskers sundhed, hvis det ikke bortskaffes på en miljøvenlig måde. Slet persondata fra eventuelt kasseret udstyr.

SVENSKA

⚠ **VARNING! Läs alla säkerhetsvarningar och instruktioner, illustrationer och specifikationer som medföljer produkten.** Underlåtenhet att följa alla instruktioner denna bruksanvisning till fullo kan medföra elstöt, brand och/eller allvarlig personskada.

ANVÄNDNINGSOMRÅDE

Lampan är avsedd för allmänbelysning både inomhus och utomhus.

Produkten är endast avsedd att användas när den är fastklämd. Använd inte produkten medan den vilar på någon yta.

Tack vare magnetfunktionen går det endast att sätta produkten på horisontella metallytor.

Produkten är inte avsedd för att fästas på släta ytor eller rörformiga material.

Vid fastspänning måste underlaget, t.ex. en bordsskiva, skjutas ända till klämmans djupaste punkt för ökad stabilitet. Kontrollera och se till att produkten är ordentligt fastklämd.

Placera eller häng ingenting på produkten.

Använd inte produkten för andra ändamål. Användning av el-verktyget för andra områden än de avsedda kan resultera i en riskfylld situation.

SÄKERHETSVARNINGAR FÖR LAMPA

Armaturens ljuskälla är inte utbytbar. När ljuskällan nått slutet av sin livslängd måste hela armaturen bytas ut.

Använd endast det batteri och den laddare som bifogas eller rekommenderas. All användning av andra batterier kommer att skada produkten som eventuellt kan explodera, orsaka brand eller personskada.

Montera inte isär produkten.

Om inlindad eller vid kontakt med tyger, kan linsen producera tillräcklig värme för att smälta vissa tyger. För att undvika allvarlig personskada, låt aldrig linsen komma i kontakt med något.

Placera inte produkten eller batteripaketet nära öppen eld eller värme. Detta minskar risken för explosion och skada.

Ta bort batteriet eller stäng av huvudströmbrytaren innan något arbete på produkten utförs.

Förvara inte produkten på en fuktig eller våt plats, eller på en plats där temperaturen uppnår eller överstiger 40 °C. Exempelvis inne i skjul, fordon eller metallbyggnader på sommaren.

Rikta inte ljusstrålen mot personer eller djur och stirra inte in i ljusstrålen (även på långt avstånd). Att stirra in i ljusstrålen kan orsaka allvarlig skada eller synförlust.

Med magneterna i basen kan produkten monteras på stålytor med låg kolhalt med en tjocklek på minst 0,6 mm/22 gauge.

SÄKERHETSFÖRESKRIFTER FÖR BATTERI

För att undvika den fara för brand, personskador eller produktskador som orsakas av en kortslutning, doppa inte ner verktyget, utbytesbatteriet eller laddaren i vätskor och se till att ingen vätska kan tränga in i apparaterna eller batterierna. Korroderande eller ledande vätskor, som saltvatten, vissa kemikalier, blekningsmedel eller produkter som innehåller blekmedel, kan orsaka en kortslutning.

TRANSPORTERA LITIUMBATTERIER.

Transportera batteriet enligt lokala och nationella lagar och regleringar.

Följ alla specifika krav på förpackning och etiketter när batteri transporteras av tredje part. Se till att batteriet inte kommer i kontakt med andra batterier eller ledande material genom att skydda exponerade kontakter med isolerande, icke ledande skydd eller tejp. Transportera inte batterier som är spruckna eller läcker. Kontrollera med vidarebefordrande företag för mer information.

SYMBOLER

Likström

Läs instruktionerna ordentligt innan start av maskinen.

Titta inte in i belysningskällan när den är tänd.

Klass III skydd

Kassera inte uttjänta batterier, elavfall och elektronisk utrustning som restavfall. Uttjänta batterier, elavfall och elektronisk utrustning måste samlas in separat. Uttjänta batterier, uttjänta ackumulatorer och ljuskällor måste avlägsnas från utrustningen. Fråga din lokala myndighet eller återförsäljare om återvinningsråd och uppsamlingsplats. Beroende på lokala bestämmelser kan återförsäljare vara skyldiga att kostnadsfritt ta tillbaka uttjänta batterier samt elektriskt och elektroniskt avfall. Ditt bidrag till återanvändning och återvinning av uttjänta batterier samt elektriskt och elektroniskt avfall bidrar till att minska behovet av råmaterial. Uttjänta batterier, särskilt litiumbatterier, samt elavfall och elektronisk utrustning innehåller värdefulla och återvinningsbara material som kan påverka miljön och människors hälsa negativt, om de inte kasseras på ett miljömässigt sätt. Radera eventuella personuppgifter från avfallsutrustningen.

SUOMI

⚠ **VAROITUS! Lue kaikki tuotteen mukana toimitetut turvallisuusvaroitukset, ohjeet, kuvat ja tekniset tiedot.** Kaikkien tässä käyttöoppaassa lueteltujen ohjeiden noudattamatta jättäminen voi aiheuttaa sähköiskun, tulipalon ja/tai vakavan loukkaantumisen.

KÄYTTÖTARKOITUS

Valaisin on tarkoitettu yleisvalaistukseen niin sisä- kuin ulkotiloissa.

Tuote on tarkoitettu käytettäväksi vain, kun se on kiinnitetty. Älä käytä tuotetta, jos se lepää millään pinnalla.

Tuotteen voi magneettinsa ansiosta kiinnittää vaakapinnoille, kunhan ne ovat metallisia.

Tuotetta ei ole tarkoitettu kiinnitettäväksi sileisiin pintoihin tai putkimaisiin esineisiin.

Kiinnityksen aikana kiinnitettävää materiaalia on työnnettävä pohjaan kiinnikkeeseen, jotta se pysyy vakaampana. Varmista, että laite kiinnittyy kunnolla.

Älä aseta tuotteen päälle tai ripusta siihen mitään esineitä.

Älä käytä tuotetta mihinkään muuhun tarkoitukseen. Sähkötyökalun käyttö muuhun kuin sille tarkoitettuun työhön voi aiheuttaa vaarallisia tilanteita.

VALAISINTA KOSKEVAT TURVALLISUUSVAROITUKSET

Laitteen valonlähde ei ole vaihdettavissa. Kun valonlähde on tullut käyttöikänsä päähän, koko laite on vaihdettava uuteen.

Käytä yksinomaan toimitettuja tai suositeltuja akkua ja laturia. Toisenlaisen akun käyttö vioittaa tuotetta ja saattaa aiheuttaa räjähdyksen, tulipalon tai loukkaantumisen.

Älä pura tuotetta.

Jos työmaavalaisin koskettaa tai sen ympärille on kiedottu kangasta, linssin tuottama kuumuus saattaa sulattaa joitain kangastyyppejä. Vakavan henkilövahingon välttämiseksi työmaavalaisimen linssin ei saa päästä kosketuksiin minkään kanssa.

Älä aseta tuotetta tai akkua lähelle tulta tai kuumaa paikkaa. Näin pienennät räjähdyksen ja loukkaantumisen vaaraa.

Irrota akku tai kytke tuote irti sähköverkosta ennen kuin teet tuotteelle mitään toimenpiteitä.

Älä säilytä tuotetta kosteassa tai märässä paikassa tai paikassa, jossa lämpötila voi olla 40 °C tai yli. Esimerkiksi piharakennuksissa, ajoneuvoissa tai metallirakennuksissa kesällä.

Älä suuntaa valonsädettä ihmisiä tai eläimiä kohti, äläkä itse tuijota suoraan valoon (edes kauempaa). Valoon tuijottaminen saattaa johtaa vakavaan vammaan tai näkökyvyn menetykseen.

Tuotteen voi sen pohjassa olevien magneettien ansiosta kiinnittää matalahiilisestä teräksestä valmistettuun pintaan, jonka paksuus on vähintään 0,6 mm / 22 gauge.

AKUN TURVAVAROITUKSET

Jotta vältetään lyhytsulun aiheuttama tulipalon, loukkaantumisen tai tuotteen vahingoittumisen vaara, älä koskaan upota työkalua, vaihtoakkua tai latauslaitetta nesteeseen ja huolehdi siitä, ettei mitään nesteitä pääse tunkeutumaan laitteiden tai akkujen sisään. Syövyttävät tai sähköä johtavat nesteet, kuten suolavesi, tietyt kemikaalit ja valkaisuaineet tai valkaisuaineita sisältävät tuotteet voivat aiheuttaa lyhytsulun.

LITIUMAKKUJEN KULJETTAMINEN

Kuljeta akkua paikallisten ja kansallisten ehtojen ja säädösten mukaisesti.

Noudata kaikkia pakkaamista ja nimeämistä koskevia erikoissäädöksiä, kun kolmas osapuoli kuljettaa akkuja. Varmista, että mikään akku ei kosketa muita akkuja tai johtavaa materiaalia kuljetuksen aikana suojaamalla paljaat navat eristävillä, johtamattomilla korkeilla tai teipillä. Älä kuljeta akkuja, jotka ovat halkeilleet tai vuotavat. Kysy välitysyritykseltä lisäneuvoja.

SYMBOLIT

Tasavirta

Lue ohjeet huolellisesti ennen laitteen käynnistämistä.

Älä katso suoraan toiminnassa olevaa valaisinta.

Luokka III suojaus

Älä hävitä käytettyjä akkuja sekä sähkö- ja elektroniikkalaiteromua lajittelemattomana yhdyskuntajätteenä. Käytetyt akut sekä sähkö- ja elektroniikkalaiteromu on kerättävä erikseen. Käytetyt paristot ja akut ja hukkavalonlähteet on poistettava laitteista. Kysy paikalliselta viranomaiselta tai jälleenmyyjältä kierrätysneuvoja ja tietoja keräyspisteistä. Paikallisten määräysten mukaan jälleenmyyjillä voi olla velvollisuus ottaa käytetyt akut sekä sähkö- ja elektroniikkalaiteromu takaisin veloituksetta. Panoksesi käytettyjen akkujen sekä sähkö- ja elektroniikkalaiteromun uudelleenkäyttöön ja kierrätykseen auttaa vähentämään raaka-aineiden kysyntää. Käytetyt, erityisesti litiumia sisältävät akut sekä sähkö- ja elektroniikkalaiteromu sisältävät arvokkaita ja kierrätettäviä materiaaleja, jotka voivat vaikuttaa haitallisesti ympäristöön ja ihmisten terveyteen, jos niitä ei hävitetä ympäristöystävällisellä tavalla. Poista mahdolliset henkilötiedot jätelaitteista.

NORSK

⚠ **ADVARSEL! Les alle sikkerhetsadvarsler og -instruksjoner, illustrasjoner og spesifikasjoner som følger med produktet.** Unnlatelse av å følge alle instruksjonene i denne brukerhåndboken kan føre til elektrisk støt, brann og/eller alvorlig personskade.

TILTENKT BRUK

Lampen er ment for generell belysning både innendørs og utendørs.

Produktet er kun beregnet til bruk når det er klemt. Ikke bruk produktet mens det hviler på noen overflate.

Magnetfunksjonen gjør at produktet bare kan festes på en horisontal metalloverflate.

Produktet er ikke utformet for å klemmes fast på glatte overflater eller rørformede materialer.

Ved festing må klemmen skyves ned til sitt innerste punktfor å oppnå økt stabilitet. Kontroller og sørg for at produktet klemmes godt fast.

Ikke plasser noe på eller heng noe i produktet.

Ikke bruk produktet til noe annet formål. Bruk av elektrisk verktøy på en måte det ikke var tiltenkt kan skape farlige situasjoner.

SIKKERHETSADVARLSER FOR LYKT.

Lyskilden til dette produktet ikke kan skiftes ut. Når lyskilden når slutten av sin levetid, må hele produktet skiftes ut.

Bruk kun batteriet og ladeapparatet som følger med eller som anbefales. Ethvert forsøk på å bruke andre batterier vil føre til skade på produktet og kan eventuelt føre til eksplosjon, brann eller personskade.

Ikke ta fra hverandre produktet.

Hvis linsen er innpakket eller er i kontakt med tekstiler, kan den produsere tilstrekkelig varme til å smelte enkelte tekstiler. Pass på at linsen aldri kommer i kontakt med noe, da det kan føre til unngå alvorlige personskader.

Ikke sett produktet eller batteripakken i nærheten av åpen ild eller varme. Dette vil redusere risikoen for eksplosjoner og mulige skader.

Fjern batteriet eller koble fra strømmen før du starter noe arbeidet på produktet.

Produktet skal ikke lagres i fuktige eller våte omgivelser, eller i omgivelser der temperaturen kan tenkes å overstige 40 °C, som i skur, biler eller bygninger av metall om sommeren.

Ikke rett lyset mot personer eller dyr, og ikke stirr inn i lysstrålen (selv ikke på avstand). Du kan skade eller til og ødelegge øynene hvis du stirrer inn i lysstrålen.

Med magnetene i basen kan produktet festes på en overflate av lavkarbonstål med en minimumstykkelse på 0,6 mm / 22 gauge.

BATTERI SIKKERHETSADVARSLER

For å unngå fare for en brann forårsaket av en kortslutning, av personskader eller skader av produktet, må det forhindres at batteripakken eller laderen dyppes i væsker og også sørges for at ingen væsker kan kommer inn i apparatene eller batteriene. Korroderende og ledende væsker som saltvann, visse kjemikalier og blekemidler eller produkt som inneholder blekemidler kan forårsake en kortslutning.

TRANSPORTERE LITIUM-BATTERIER

Transporter batteriet i samsvar med lokale og nasjonale forskrifter og bestemmelser.

Følg alle spesielle krav når det gjelder pakking og merking når tredje part skal transportere batteriene. Pass på at batteriene ikke kan komme i kontakt med andre batterier eller ledende materialer når de transporteres ved at du beskytter åpne koblinger med isolerende, ikkeledende hetter eller tape. Ikke transportert batterier som har sprekker eller lekker. Sjekk med transportfirmaet for ytterligere råd.

SYMBOLER

Likestrøm

Vennligst les instruksjonene nøye før du starter maskinen.

Ikke stirr direkte på den aktive lyskilden.

Class III beskyttelse

Ikke kast avfallsbatterier, elektrisk og elektronisk utstyrsavfall som usortert kommunalt avfall. Avfallsbatterier og elektrisk og elektronisk utstyrsavfall må samles inn separat. Avfallsbatterier, avfallsakkumulatorer og lyskilder må fjernes fra utstyret. Undersøk med de lokale myndighetene for resirkuleringsråd og innsamlingspunkt. I henhold til lokale forskrifter kan forhandlere være forpliktet til å ta tilbake avfallsbatterier, elektrisk og elektronisk utstyrsavfall gratis. Ditt bidrag til gjenbruk av og gjenvinning av avfallsbatterier og elektrisk og elektronisk utstyrsavfall bidrar til å redusere etterspørselen etter råmaterialer. Avfallsbatterier, spesielt de som inneholder litium, og elektrisk og elektronisk utstyrsavfall inneholder verdifulle og resirkulerbare materialer som kan påvirke miljøet og menneskets helse negativt, hvis de ikke blir kastet på en miljøkompatibel måte. Slett personlig data fra utstyrsavfall, om noen.

РУССКИЙ

⚠ **ОСТОРОЖНО! Ознакомьтесь со всеми правилами по технике безопасности, инструкциями, иллюстрациями и техническими характеристиками, входящими в комплект изделия.** Несоблюдение приведенных в настоящем руководстве инструкций может привести к поражению электрическим током, возникновению пожара и/или получению серьезных травм.

НАЗНАЧЕНИЕ

Фонарь предназначен для общего освещения внутри и вне помещений.

Это изделие предназначено для использования только с задействованием зажима.

Запрещается использовать это изделие с размещением его на какой-либо поверхности. С помощью магнитов изделие можно крепить только к горизонтальным металлическим поверхностям.

Изделие не предназначено для фиксации на гладких поверхностях или трубчатых компонентах.

При закреплении материал, на котором устанавливается лампа, необходимо проталкивать до максимально глубокой точки зажимного крепления, это обеспечит повышенную стабильность. Убедитесь, что изделие надежно зафиксировано.

Запрещается класть или вешать на изделие какие-либо предметы.

Использование изделия в любых других целях не допускается. Использование данного электроинструмента не по назначению может создать опасную ситуацию.

ПРЕДУПРЕЖДЕНИЯ ПО ТЕХНИКЕ БЕЗОПАСНОСТИ ПРИ РАБОТЕ С ФОНАРЕМ

Источник света данного осветительного устройства не подлежит замене. По истечении его срока службы необходимо заменить осветительное устройство.

Пользуйтесь только рекомендованными и комплектными аккумулятором и зарядным устройством. Любая попытка использовать другую батарею может вызвать порчу изделия и даже привести к взрыву, стать причиной пожара или травмы.

Не разбирайте изделие.

При заворачивании в ткань или соприкосновении с ней линза может производить достаточное количества тепла для оплавки некоторых тканей. Во избежание серьезных травм не допускайте соприкосновения линзы с какими-либо предметами.

Запрещается помещать изделие или аккумуляторный блок рядом с источниками огня или высокой температуры. Это предотвратит опасность взрыва и телесных повреждений.

До начала любых работ над изделием извлеките аккумуляторный блок и отключите изделие от сети питания.

Запрещается хранить изделие в условиях повышенной влажности и при температуре 40 °C и выше. Например, в сараях, транспортных средствах и металлических строениях в летний период.

Не направляйте луч света на людей и животных, а также длительно не фиксируйте взгляд на нем (даже с большого расстояния). Длительная фиксация взгляда на луче света может привести к тяжелой травме глаз или потере зрения.

Магниты в основании позволяют крепить изделие на поверхности из низкоуглеродистой стали 22g / толщиной не менее 0,6 мм.

ПРЕДОСТЕРЕЖЕНИЯ ОТНОСИТЕЛЬНО БЕЗОПАСНОГО ПОЛЬЗОВАНИЯ БАТАРЕИ

Для предотвращения опасности пожара в результате короткого замыкания, травм и повреждения изделия не опускайте инструмент, сменный аккумулятор или зарядное устройство в жидкости и не допускайте попадания жидкостей внутрь устройств или аккумуляторов. Коррозионные и проводящие жидкости, такие как соленый раствор, определенные химикаты, отбеливающие средства или содержащие их продукты, могут привести к короткому замыканию.

ТРАНСПОРТИРОВКА ЛИТИЕВЫХ БАТАРЕЙ

Транспортируйте аккумуляторную батарею в соответствии с местными и государственными правилами и положениями.

При транспортировке батарей третьей стороной соблюдайте все специальные требования по упаковке и маркировке. Проверьте, чтобы аккумуляторные батареи не вступали в контакт с другими батареями или проводимыми материалами при транспортировке, для этого защитите оголенные разъемы изоляцией, изолирующими колпачками или лентами. Не переносите батареи с повреждениями или утечками. За дальнейшими консультациями обратитесь в транспортно-экспедиционную компанию.

УСЛОВНЫЕ ОБОЗНАЧЕНИЯ

Постоянный ток

Перед использованием прибора внимательно ознакомьтесь с данной инструкцией.

Не смотрите на включенный источник света.

Класс защиты III

Утилизация аккумуляторов, электрического и электронного оборудования в месте с несортированными бытовыми отходами не допускается. Сбор аккумуляторов, электрического и электронного оборудования в целях утилизации должен осуществляться отдельно. Перед утилизацией необходимо извлечь из оборудования элементы питания, аккумуляторы и источники света. Уточните порядок утилизации и местонахождения пункта приема у местных властей или поставщика. Ритейлеры могут быть обязаны бесплатно принимать аккумуляторы, электрическое и электронное оборудование на утилизацию в соответствии с местными регламентами. Ваш вклад в повторную переработку аккумуляторов, а также электрического и электронного оборудования позволит сократить потребность в сырье. Аккумуляторы, в частности, содержащие литий, а также электрическое и электронное оборудование содержит ценные и подлежащие повторной переработке материалы, которые в случае ненадлежащей утилизации способны вредить экологии и здоровью людей. Перед утилизацией удалите с оборудования все персональные данные.

POLSKI

⚠ **OSTRZEŻENIE! Należy zapoznać się ze wszystkimi dostarczonymi z tym produktem instrukcjami, ilustracjami i specyfikacjami.** Nieprzestrzeganie wszystkich instrukcji zamieszczonych w niniejszej instrukcji obsługi może być przyczyną porażenia prądem, pożaru i/lub poważnych obrażeń.

PRZEZNACZENIE URZADZENIA

Lampa jest przeznaczona do oświetlania zarówno pomieszczeń, jak i przestrzeni otwartych.

Produktu należy używać wyłącznie po zamocowaniu klamrą. Nie włączać produktu, gdy spoczywa on na jakiejkolwiek powierzchni.

Wbudowany magnes umożliwia zamocowanie produktu tylko na metalowych powierzchniach poziomych.

Ten produkt nie jest przeznaczony do mocowania na gładkich powierzchniach ani wypukłych materiałach.

Zacisk należy wsunąć w maksymalnym możliwym zakresie na blat, na którym montowana jest lampa. Dokładnie sprawdzić, czy produkt jest skutecznie zamocowany do powierzchni.

Nie umieszczać niczego na produkcie ani nie używać go do wieszania przedmiotów.

Nie używać produktu do jakichkolwiek innych celów. Używanie narzędzi w sposób niezgodny z ich przeznaczeniem jest niebezpieczne.

OSTRZEŻENIA DOTYCZĄCE ŚWIATŁA

Źródło światła umieszczone w tej oprawie nie jest wymienne. Gdy źródło światła ulegnie awarii, należy wymienić je wraz z oprawą.

Używajcie tylko akumulatora i ładowarki będących na wyposażeniu lub zalecanych. Próba użycia innego pakietu baterii spowoduje uszkodzenie produktu i może doprowadzić do eksplozji, pożaru lub urazów ciała.

Nie należy rozbierać produktu.

W przypadku owinięcia lub innego rodzaju styczności z tekstyliami soczewka może wytworzyć dość ciepła, by stopić niektóre tekstylia. Aby uniknąć poważnych obrażeń, nigdy nie dopuszczać, aby soczewka miała styczność z czymkolwiek.

Nie umieszczać produktu ani akumulatora w pobliżu ognia lub innego źródła ciepła. Przestrzeganie tego zalecenia pozwoli zmniejszyć ryzyko eksplozji i zranienia.

Przed rozpoczęciem prac przy produkcie należy wyjąć akumulator lub odłączyć zasilanie sieciowe.

Nie należy przechowywać produktu w miejscach wilgotnych lub mokrych, ani w miejscach, w których temperatura może osiągnąć lub przekroczyć 40 °C. Na przykład wewnątrz szop, pojazdów lub budynków metalowych w okresie letnim.

Nie kierować wiązki światła w stronę osób lub zwierząt ani nie wpatrywać się w wiązkę światła (nawet z pewnej odległości). Wpatrywanie się w wiązkę światła może doprowadzić do poważnych obrażeń lub utraty wzroku.

Dzięki magnesom wbudowanym w podstawę produkt można zamontować na powierzchni ze stali niskowęglowej o minimalnej grubości 0,6 mm / 22 Ga.

OSTRZEŻENIA DOTYCZĄCE BEZPIECZEŃSTWA ZWIĄZANEGO Z AKUMULATOREM

Aby uniknąć niebezpieczeństwa pożaru, obrażeń lub uszkodzeń produktu na skutek zwarcia, nie wolno zanurzać narzędzia, akumulatora wymiennego ani ładowarki w cieczach i należy zatroszczyć się o to, aby do urządzeń i akumulatorów nie dostały się żadne ciecze. Zwarcie spowodować mogą korodujące lub przewodzące ciecze, takie jak woda morska, określone chemikalia i wybielacze lub produkty zawierające wybielacze.

TRANSPORTOWANIE AKUMULATORÓW LITOWYCH

Akumulatory należy transportować zgodnie z lokalnymi i krajowymi przepisami i regulacjami.

Należy postępować zgodnie z wszystkimi specjalnymi wymaganiami dotyczącymi pakowania i etykietowania akumulatorów podczas transportu przez stronę trzecią. Upewnij się, że żadne akumulatory nie zetkną się z innymi akumulatorami lub materiałami przewodzącymi podczas transportu. W tym celu należy zabezpieczyć odkryte złącza nieprzewodzącymi nakładkami izolacyjnymi lub taśmą izolacyjną. Nie należy transportować pękniętych ani nieszczelnych akumulatorów. Szczegółowe porady można uzyskać w firmie spedycyjnej.

SYMBOLE

Prąd stały

Przed uruchomieniem urzadzenia prosimy uwaznie przeczytac instrukcje.

Nie patrzeć w źródło światła.

Ochrona klasa III

Zużytego sprzętu elektrycznego i elektronicznego, w tym zużytych baterii i akumulatorów, nie należy wyrzucać jako nieposortowanych odpadów komunalnych. Zużyty sprzęt elektryczny i elektroniczny, w tym zużyte baterie i akumulatory, musi być gromadzony osobno. Zużyte baterie, akumulatory i źródła światła muszą zostać usunięte ze sprzętu. Skontaktować się z lokalnymi władzami lub sprzedawcą detalicznym w celu uzyskania porad dotyczących recyklingu i punktu zbiórki odpadów. Zgodnie z lokalnymi przepisami sprzedawcy detaliczni mogą być zobowiązani do nieodpłatnego odbioru zużytego sprzętu elektrycznego i elektronicznego, w tym baterii i akumulatorów. Państwa wkład w ponowne wykorzystanie i recykling zużytego sprzętu elektrycznego i elektronicznego, w tym baterii i akumulatorów, pomaga zmniejszyć zapotrzebowanie na surowce. Zużyte baterie i akumulatory — w szczególności zawierające lit — a także pozostały sprzęt elektryczny i elektroniczny, zawierają nadające się do recyklingu i cenne materiały i surowce, które mogą mieć negatywny wpływ na środowisko naturalne i zdrowie ludzkie, jeśli nie są usuwane w sposób przyjazny dla środowiska naturalnego. Z utylizowanego sprzętu należy usunąć wszelkie ewentualne dane osobowe.

ČEŠTINA

⚠ **VAROVÁNÍ! Přečtěte si všechna bezpečnostní upozornění, pokyny, výkresy a technické vlastnosti dodané s tímto výrobkem.** Nerespektování pokynů uvedených v tomto návodu může mít za následek zásah elektrickým proudem, požár, případně vážný úraz.

ZAMÝŠLENÉ POUŽITÍ

Svítilna je určena pro vnitřní i venkovní celkové osvětlení.

Přístroj je určen k použití pouze tehdy, je-li připnutý. Nepoužívejte přístroj, pokud je jen položen na nějakém povrchu.

Pomocí magnetické funkce lze výrobek připevnit pouze k vodorovným kovovým povrchům.

Výrobek není určen k uchycení na hladké povrchy nebo tubulární materiály.

Při připevňování musí být připevňovaný objekt pro zvýšení stability zatlačen do nejhlubšího bodu svorky. Zkontrolujte a ujistěte se, že je výrobek pevně uchycen.

Na výrobek nic nepokládejte ani nezavěšujte.

Nepoužívejte tento výrobek k žádným jiným účelům. Použití elektricky poháněného nástroje pro práce jiné, než zamýšlené by mohlo mít za následek nebezpečnou situaci.

BEZPEČNOSTNÍ VAROVÁNÍ TÝKAJÍCÍ SE SVÍTILNY

Zdroj světla v tomto svítidle nelze vyměnit. Po skončení životnosti zdroje světla je nutno vyměnit celé svítidlo.

Používejte pouze dodaný akumulátor a dodanou nabíječku. Nepokoušejte se používat jiný akumulátorový modul, protože může dojít k poškození výrobku a možné explozi, požáru či poranění osob.

Nerozebírejte výrobek.

Pokud je reflektor zabalen nebo se dotýká textilie, může vytvořit tolik tepla, že se některé textilie roztaví. Aby nedošlo k vážnému úrazu, reflektor se nesmí nikdy ničeho dotýkat.

Produkt ani baterie neumísťujte do blízkosti ohně nebo tepla. Tím se sníží riziko výbuchu a možného poranění.

Před zahájením práce na produktu vyjměte akumulátor a odpojte od zdroje elektrického napětí.

Neuchovávejte produkt ve vlhku nebo mokru nebo na místě s teplotou dosahující nebo překračující 40 °C. Například v kůlnách, vozidlech nebo v kovových budovách v letním období.

Nemiřte světlem na lidi ani zvířata a ani sami se do světla nedívejte (ani ze vzdálenosti). Dívání se do světla může způsobit vážné zranění nebo ztrátu zraku.

Díky magnetům v základně lze výrobek uchytit na povrch z nízkouhlíkové oceli s minimální tloušťkou 0,6 mm (22-gauge).

BEZPEČNOSTNÍ VAROVÁNÍ K BATERIÍM

Abyste zabránili nebezpečí požáru způsobeného zkratem, poraněním nebo poškozením výrobku, neponořujte nářadí, výměnnou baterii nebo nabíječku do kapalin a zajistěte, aby do zařízení a akumulátorů nevnikly žádné tekutiny. Korodující nebo vodivé kapaliny, jako je slaná voda, určité chemikálie a bělicí prostředky nebo výrobky, které obsahují bělidlo, mohou způsobit zkrat.

TRANSPORT LITHIOVÝCH BATERIÍ

Přenos baterie dle místních a národních opatření a předpisů.

Dodržujte všechny zvláštní požadavky na balení a značení při transportu baterií třetí stranou. Zajistěte, aby žádné baterie nepřišly do kontaktu s jinými bateriemi nebo vodivými materiály při transportu pomocí ochrany nekrytých kontaktů prostřednictvím izolace, nevodivých krytek či lepicích pásek. Nepřepravujte prasklé nebo baterie s unikajícím elektrolytem. Ptejte se u zásilkové společnosti na další radu.

SYMBOLY

Stejnosměrný proud

Pred spuštením prístroje si rádne prectete pokyny.

Nedívejte se do aktivního světelného zdroje.

Ochrana třída III

Nelikvidujte vybité baterie a elektrické a elektronické zařízení společně s netříděným komunálním odpadem. Vybité baterie a elektrický a elektronický odpad musí být shromažďovány odděleně. Vybité baterie, akumulátory a odpadní světelné zdroje musí být od zařízení odděleny. Zjistěte si u místní samosprávy nebo u maloobchodníka, jaké jsou pokyny k recyklaci a kde je sběrné místo. Podle místních nařízení mohou mít maloobchodníci povinnost brát bezplatně zpět vybité baterie, elektrický a elektronický odpad. Když budete přispívat k opětnému použití a recyklaci vybitých baterií a elektrického a elektronického odpadu, pomůže to snížit potřebu surovin. Vybité baterie, zejména ty s obsahem lithia, elektrický a elektronický odpad obsahují cenné a recyklovatelné materiály, které mohou mít nepříznivý dopad na životní prostředí a lidské zdraví, nebudou-li zlikvidovány ekologickým způsobem. Odstraňte z odpadu osobní údaje, pokud nějaké obsahuje.

MAGYAR

⚠ **FIGYELEM! Olvasson el, illetve tekintsen meg a termékhez biztosított minden biztonsági figyelmeztetést, illusztrációt és műszaki leírást.** Ha nem tartja be a jelen felhasználói kézikönyvben felsorolt összes utasítást, az áramütést, tüzet és/vagy súlyos sérüléseket okozhat.

RENDELTETÉSSZERU HASZNÁLAT

A lámpa beltéri és kültéri általános világításra egyaránt alkalmas.

A termék csak rögzített helyzetben használható. Ne használja a terméket, ha bármilyen felületen fekszik.

A mágnesekkel a termék kizárólag vízszintes fémfelületekre rögzíthető.

A termék nem rögzíthető sima vagy csőszerű felületekre.

Csíptetéskor a csíptetett anyagot tolja a csíptető legmélyebb pontjára a nagyobb stabilitásért. Győződjön meg róla, hogy a termék rögzítése stabil.

Ne helyezzen vagy függesszen fel semmit a termékre.

Ne használja a terméket más célokra! A szerszámgép rendeltetéstől eltérő műveletekre való használata veszélyes helyzeteket eredményezhet.

LÁMPA – BIZTONSÁGI FIGYELMEZTETÉSEK

A lámpatest fényforrása nem cserélhető. Amikor a fényforrás elérte az élettartama végét, az egész lámpatestet ki kell cserélni.

Kizárólag előírt típusú- ill. a készülékhez mellékelt akkumulátort és töltőt használjon. Bármilyen másik akkumulátor használatára irányuló próbálkozás a termék károsodásához vezethet, és az felrobbanhat, tüzet vagy személyi sérülést okozhat.

Ne szerelje szét a terméket.

Szövetanyagba csomagolva, illetve azzal érintkezve a lencse elegendő fényt bocsát ki annak megolvasztásához. A súlyos személyi sérülések elkerüléséhez soha ne hagyja a lencsét semmihez se hozzáérni.

Ne helyezze a terméket vagy az akkucsomagot tűz vagy hő közelébe. Ezzel csökkenti a robbanás és az esetleges sérülés kockázatát.

A terméken végzett bármilyen munka elkezdése előtt vegye ki az akkumulátort, vagy válassza le a terméket az áramellátásról.

Ne tárolja a terméket nyirkos vagy nedves helyen, vagy olyan helyen, ahol a hőmérséklet elérheti vagy meghaladhatja a 40 °C-ot. Például nyáron a nyaralók belső terében, járművekben vagy fém épületekben.

A fénysugarat közvetlenül személyekre, illetve állatokra irányítani tilos, és soha ne nézzen a fénysugárba (még távolról sem). A fénysugárba nézés súlyos sérülést, illetve a vakságot eredményezhet.

A talpban található mágnesekkel a termék legalább 0,6 mm/22-es vastagságú, alacsony széntartalmú acélfelületekre rögzíthető.

AKKUMULÁTORRA VONATKOZÓ BIZTONSÁGI ELŐÍRÁSOK

A rövidzárlat általi tűz, sérülések vagy termékkárosodások veszélye elkerülésére ne merítse a szerszámot, a cserélhető akkut vagy a töltőkészüléket folyadékokba, és gondoskodjon arról, hogy ne hatoljanak folyadékok a készülékekbe és az akkuba. A korrozív hatású vagy vezetőképes folyadékok, mint pl. a sós víz, bizonyos vegyi anyagok, fehérítők vagy fehérítő tartalmú termékek, rövidzárlatot okozhatnak.

LÍTIUM AKKUMULÁTOROK SZÁLLÍTÁSA

Az akkumulátorokat a helyi és nemzeti előírásokkal és szabályokkal összhangban szállítsa.

Az elemek külső fél általi szállításakor kövesse a csomagolásra és a címkézésre vonatkozó speciális előírásokat. Ügyeljen arra, hogy az akkumulátorok ne érhessenek más akkumulátorokhoz vagy vezető anyagokhoz szállítás közben; ehhez a szabadon maradt csatlakozókat védje szigetelő fedéllel vagy szalaggal. Ne szállítson repedt vagy szivárgó akkumulátorokat. További információért vegye fel a kapcsolatot a továbbítást végző céggel.

SZIMBÓLUMOK

Egyenáram

A gép bekapcsolása elott figyelmesen olvassa el az útmutatót.

Ne nézzen bele a bekapcsolt fényforrásba.

III osztály védelem

Az akkumulátorok, valamint az elektromos és elektronikus berendezések hulladékait ne dobja a válogatatlan települési hulladékok közé. Az akkumulátorok, valamint az elektromos és elektronikus berendezések hulladékait elkülönítve gyűjtse. A hulladékká vált elemeket, akkumulátorokat és fényforrásokat vegye ki a berendezésből. Lépjen kapcsolatba a helyi hatósággal vagy kereskedővel az újrahasznosításra vonatkozó útmutatásért és a gyűjtőállomásokkal kapcsolatos információkért. A helyi szabályozások szerint a kereskedők kötelesek lehetnek ingyen visszavenni az akkumulátorok, illetve az elektromos és elektronikus berendezések hulladékait. A hozzájárulása az akkumulátorok, illetve az elektromos és elektronikus berendezések hulladékainak újrafelhasználásához és újrafeldolgozásához segít csökkenteni a nyersanyagok iránti keresletet. Különösen a lítiumot tartalmazó akkumulátorok, illetve az elektromos és elektronikus berendezések hulladékai értékes és újrafeldolgozható anyagokat tartalmaznak, amelyek káros hatással lehetnek a környezetre és az emberi egészségre, ha nem környezetbarát módon kezelik őket. A hulladékká vált berendezésből szükség esetén törölje a személyes adatokat.

ROMÂNĂ

⚠ **AVERTISMENT! Citiți toate instrucțiunile privind avertizările de siguranță, ilustrațiile și specificațiile furnizate împreună cu acest produs.** Nerespectarea tuturor instrucțiunilor din prezentul manual de utilizare poate duce la electrocutare, incendiu și/sau vătămare gravă.

UTILIZARE PREVĂZUTĂ

Lampa este destinată iluminării generale atât în interior, cât și în exterior.

Produsul este destinat exclusiv utilizării cu prindere cu clamă. Nu utilizați produsul așezat pe o suprafață.

Grație funcției magnetice, produsul poate fi atașat numai pe suprafețe metalice orizontale.

Produsul nu este destinat fixării pe suprafețe netede sau materiale tubulare.

Pentru o stabilitate sporită, atunci când prindeți produsul cu clema, materialul de care prindeți clema trebuie împins până la ultima treaptă a acesteia. Verificați și asigurați-vă că produsul se fixează ferm.

Nu așezați nimic pe produs și nu atârnați nimic de acesta.

A nu se utiliza produsul pentru alte scopuri. Utilizarea uneltei electrice pentru alte operații decât cele preconizate poate duce la situații periculoase.

AVERTISMENTE DE SIGURANȚĂ PENTRU LANTERNĂ

Sursa de lumină a acestui corp de iluminat nu se poate înlocui. Când sursa de lumină atinge sfârșitul ciclului de viață, întregul corp de iluminat trebuie înlocuit.

Utilizați numai bateria și încărcătorul furnizate sau recomandate. Orice încercare de a folosi un alt acumulator va cauza deteriorarea produsului și ar putea să explodeze, să cauzeze un incendiu sau vătămare personală.

Nu dezasamblați produsul.

Dacă este înfășurat sau în contact cu țesături, lentila poate produce suficientă căldură încât să topească anumite țesături. Pentru a evita vătămarea corporală gravă, nu permiteți niciodată lentilei să intre în contact cu ceva anume.

Nu așezați produsul sau acumulatorul în apropierea focului sau a unei surse de căldură. Acest lucru va reduce riscul producerii de explozii sau răniri.

Înainte de a începe orice operație asupra produsului, deconectați de la priză sau scoateți acumulatorul.

Nu depozitați produsul într-un loc cu umezeală și nici unde temperatura poate ajunge sau depăși 40 °C. De exemplu, în hangare, în vehicule sau în interiorul construcțiilor din metal pe timpul verii.

Nu direcționați raza de lumină către persoane sau animale și nu priviți nici dvs. în raza de lumină (nici măcar de la distanță). Privitul în raza de lumină poate cauza vătămări oculare grave sau pierderea vederii.

Cu magneții în bază, produsul poate fi montat pe o suprafață din oțel cu conținut scăzut de carbon, cu o grosime minimă de 0,6 mm/de calibru 22.

AVERTIZĂRI DE SIGURANȚĂ ASUPRA BATERIEI

Pentru a reduce pericolul unui incendiu și evitarea rănirilor sau deteriorarea produsului în urma unui scurtcircuit nu imersați scula, acumulatorul de schimb sau încărcătorul în lichide și asigurați-vă să nu pătrundă lichide în aparate și acumulatori. Lichidele corosive sau cu conductibilitate, precum apa sărată, anumite substanțe chimice și înălbitori sau produse ce conțin înălbitori, pot provoca un scurtcircuit.

TRANSPORTAREA ACUMULATORILOR PE LITIU

Transportați bateria în conformitate cu prevederile și reglementările locale și naționale.

Urmați toate cerințele speciale de pe ambalaj și etichete atunci când transportați acumulatorii la o parte terță. Asigurați-vă că în timpul transportului nicio baterie nu vine în contact cu alte baterii sau materiale conducătoare de electricitate prin protejarea bornelor expuse cu bandă sau capace izolatoarea non conducătoare de electricitate. Nu transportați acumulatori ce sunt crăpați sau au scurgeri. Verificați cu compania de transport pentru sfaturi ulterioare.

SIMBOLURI

Curent continuu

Vă rugăm citiți instrucțiunile cu atenție înainte de pornirea aparatului.

Nu priviți fix în sursa de lumină funcțională.

Protecția clasa III

A nu se arunca deșeurile de echipamente electronice și electrice și bateriile epuizate la gunoiul menajer. Deșeurile formate din echipamente electrice și electronice și bateriile epuizate trebuie colectate separat. Sursele de iluminare, bateriile și acumulatorii epuizați trebuie scoase din aceste echipamente. Solicitați consiliere de la autoritatea dvs. locală sau de la comerciantul de unde ați achiziționat aspiratorul, în privința punctului de colectare. Conform reglementărilor naționale,

vânzătorii cu amănuntul au obligația de a colecta bateriile epuizate, deșeurile de echipament electric și electronic, gratuit. Contribuția dvs. la reciclarea și reutilizarea bateriilor, a echipamentelor electrice și electronice ajută la reducerea cererii de materii prime. Bateriile epuizate, în special cele cu litiu, deșeurile formate din echipamente electrice și electronice conțin materiale reciclabile valoroase, care pot avea o influență negativă asupra mediului înconjurător și asupra sănătății umane, dacă nu sunt eliminate într-o manieră ecologică. Ștergeți datele personale din echipamentul deșeu, dacă este cazul.

LATVISKI

⚠ **BRĪDINĀJUMS! Izlasiet visus drošības brīdinājumus, norādes, ilustrācijas un specifikācijas, kas sniegtas kopā ar šo produktu.** Šajā lietotāja rokasgrāmatā minēto instrukciju neievērošanas gadījumā var tikt gūts elektriskā strāvas trieciens un/vai smagas traumas vai izcelties ugunsgrēks.

PAREDZETAIS LIETOJUMS

Šis apgaismojums ir paredzēts vispārējai apgaismošanai gan telpās, gan ārpus tām.

Produkts ir paredzēts lietošanai tikai kad tas piestiprināts ar skavu. Neizmantojiet produktu, ja tas atrodas uz jebkuras virsmas.

Izmantojot magnētisko funkciju, šo izstrādājumu var piestiprināt pie horizontālām virsmām.

Šis izstrādājums nav paredzēts piestiprināšanai pie gludām virsmām vai cilindriskiem materiāliem.

Veicot nostiprināšanu, nostiprināmais materiāls ir jānospiež līdz dziļākajam spailes punktam, lai nodrošinātu lielāku stabilitāti. Pārbaudiet un pārliecinieties, vai izstrādājums ir stingri piestiprināts.

Nenovietojiet un nekariniet neko uz šī izstrādājuma.

Neizmantojiet produktu nekādam citam nolūkam. Izmantojot elektroinstrumentu darbībās, kas nav paredzētas, var rasties bīstama situācija.

LUKTURA DROŠĪBAS BRĪDINĀJUMI

Gaismas ķermeņa gaismas avots nav paredzēts nomaiņai. Kad pienāk tā darba laika beigas, jānomaina viss gaismas ķermenis.

Izmantojiet tikai ieteikto akumulatoru un lādētāju. Ikviens mēģinājums izmantot citu akumulatoru var radīt produkta bojājumu un tas var sprāgt, izraisīt liesmas vai personiskus ievainojumus.

Neizjauciet preci.

Ja tas ir ietīts vai nonāk saskarsmē ar audumiem, lēca var radīt pietiekoši daudz karstuma, lai izkausētu atsevišķus audumus. Lai novērstu smagus ievainojumus, nekad nepieļaujiet projekcijas lēcas nonākšanu saskarsmē ar jebkādiem priekšmetiem.

Nenovietojiet produktu vai akumulatoru bloku uguns vai karstuma avota tuvumā. Tas mazinās eksploziju un traumu risku.

Noņemiet akumulatoru bloku vai atvienojiet no barošanas, pirms uzsākt jebkādus apkopes darbus.

Neglabājiet produktu mitrā vai slapjā vietā, vai vietā, kur temperatūra var sasniegt vai pārsniegt 40 °C, piemēram šķūnīšos transportlīdzekļos vai metāla ēkās vasaras laikā.

Nevērsiet gaismas staru pret cilvēkiem vai dzīvniekiem, neskatieties gaismas starā (pat ne no lielāka attāluma). Skatīšanās gaismas starā var izraisīt smagus ievainojumus vai redzes zaudēšanu.

Ar izstrādājuma pamatnē esošajiem magnētiem to var uzstādīt uz tērauda virsmas ar zemu oglekļa saturu, kuras minimālais biezums ir 0,6 mm/22. biezums.

AKUMULATORA DROŠĪBAS BRĪDINĀJUMI

Lai novērstu īssavienojuma izraisītu aizdegšanās, savainojumu vai produkta bojājuma risku, neiegremdējiet instrumentu, maināmo akumulatoru vai uzlādes ierīci šķidrumos un rūpējieties par to, lai ierīcēs un akumulatoros neiekļūtu šķidrums. Koroziju izraisoši vai vadītspējīgi šķidrumi, piemēram, sālsūdens, noteiktas ķimikālijas, balinātāji vai produkti, kas satur balinātājus, var izraisīt īssavienojumu.

LITIJA AKUMULATORU PĀRVADĀŠANA

Pārvadājiet akumulatoru saskaņā ar vietējiem un valsts nosacījumiem un noteikumiem.

Ja akumulatoru pārvadāšanu veic trešā puse, ievērojiet visas īpašās prasības par iepakošanu un marķēšanu. Transportējot nodrošiniet, lai akumulatori nesaskaras ar citiem akumulatoriem vai vadošiem materiāliem, atsegtos savienotājus aizsargājot ar izolējošiem, nevadošiem vāciņiem vai lenti. Nepārvietojiet akumulatorus, kas ir ieplaisājuši vai ar noplūdi. Konsultējieties ar pārsūtīšanas uzņēmumu.

APZĪMĒJUMI

Līdzstrāva

Pirms iedarbināt mašīnu, ludzu rupīgi izlasiet instrukcijas.

Neskatieties uz ieslēgtu gaismas avotu.

III klase aizsardzība

Neizmetiet akumulatoru atkritumus kā nešķirotus sadzīves atkritumus. Akumulatoru atkritumi, elektrisko un elektronisko iekārtu atkritumi jāsavāc atsevišķi. Bateriju, akumulatoru un gaismas avotu atkritumi ir jāizņem no iekārtām. Sazinieties ar vietējo pašvaldību vai mazumtirgotāju, lai saņemtu ieteikumus pārstrādei un savākšanas punktus. Saskaņā ar vietējiem noteikumiem mazumtirgotājiem var būt pienākums bez maksas pieņemt atpakaļ akumulatoru, elektrisko un elektronisko iekārtu atkritumus. Jūsu ieguldījums elektrisko un elektronisko iekārtu atkritumu otrreizējā izmantošanā un otrreizējā pārstrādē palīdz samazināt izejvielu pieprasījumu. Akumulatoru atkritumi, it īpaši tie, kas satur litiju, un elektrisko un elektronisko iekārtu atkritumi satur vērtīgus un pārstrādājamus materiālus, kas var nelabvēlīgi ietekmēt vidi un cilvēku veselību, ja tos neapglabā videi draudzīgā veidā. Izdzēsiet no atkritumos nododamajām iekārtām personīgos datus, ja tādi tur ir.

LIETUVIŠKAI

⚠ **ĮSPĖJIMAS! Perskaitykite visus su šiuo gaminiu pateiktus saugos įspėjimus, nurodymus, paveikslėlius ir specifikacijas.** Jei nesilaikysite visų nurodymų, išvardytų šioje naudojimo instrukcijoje, galite patirti elektros smūgį, sukelti gaisrą ir (arba) sunkiai susižeisti.

NAUDOJIMO PASKIRTIS

Šviestuvas skirtas bendram vidaus ir lauko apšvietimui.

Šis įrenginys skirtas naudoti tik pritvirtinus jį spaustuku. Nenaudokite įrenginio, tiesiog padėto ant kokio nors paviršiaus.

Kadangi gaminys turi magnetą, jį galima tvirtinti tik prie horizontalių metalinių paviršių.

Gaminys nėra skirtas tvirtinti ant lygių ar cilindrinių paviršių.

Prisegant lempą, ją prie segamo paviršiaus reikia prispausti iki giliausio spaustuko taško, kad ji būtų stabilesnė. Patikrinkite ir įsitikinkite, kad gaminys tvirtai prispaustas.

Ant gaminio nieko nedėkite ir nekabinkite.

Nenaudokite šio įrankio jokiems kitiems tikslams. Naudokite elektrinį įrankį tik pagal tiesioginę paskirtį, kitaip sukelsite pavojingą situaciją.

APŠVIETIMO SAUGOS ĮSPĖJIMAI

Šio žibinto šviesos šaltinis yra nekeičiamas. Pasibaigus šviesos šaltinio naudojimo laikui reikia pakeisti visą žibintą.

Naudokite tik rekomenduojamas baterijas ir įkroviklį. Bet koks mėginimas panaudoti kito tipo baterijų paketą sukelia gaminio gedimą ir gali sukelti sprogimą, gaisrą arba traumas.

Gaminio negalima išmontuoti.

Jei apšvietimo žibintas bus apvyniotas audiniu arba prie jo liesis, šviesos sklaidytuvas gali pakankamai įkaisti, kad ištirpdytų kai kuriuos audinius. Siekdami išvengti sunkių sužalojimų, pasirūpinkite, kad šviesos sklaidytuvas prie nieko nesilietų.

Nedėkite gaminio ar akumuliatoriaus šalia ugnies ar šilumos šaltinio. Taip sumažinsite sprogimo ir sužeidimų pavojų.

Prieš vykdydami bet kokius darbus su įrenginiu, išimkite baterijų bloką.

Nelaikykite gaminio drėgnoje ar šlapioje vietoje, arba tokioje vietoje, kur temperatūra gali siekti arba viršyti 40 °C. Pavyzdžiui, pašiūrėse, transporto priemonėse ar metaliniuose pastatuose vasaros metu.

Nenukreipkite šviesos spindulio į asmenis ar gyvūnus ir patys nežiūrėkite į spindulį (net ir iš didesnio atstumo). Žiūrint į šviesos spindulį galima rimtai susižaloti regėjimą arba jo visai netekti.

Kadangi pagrinde yra magnetų, gaminį galima tvirtinti prie mažai anglies turinčio plieno paviršiaus, kurio minimalus storis yra 0,6 mm / 22 dydis.

BATERIJŲ SAUGOS ĮSPĖJIMAI

Siekdami išvengti trumpojo jungimo sukeliamą gaisro pavojaus, sužalojimų arba produkto pažeidimų, nekiškite įrankio, keičiamo akumuliatoriaus arba įkroviklio į skysčius ir pasirūpinkite, kad į prietaisus arba akumuliatorius nepatektų jokių skysčių. Koroziją sukeliantys arba laidūs skysčiai, pvz., sūrus vanduo, tam tikri chemikalai ir balikliai arba produktai, kurių sudėtyje yra baliklių, gali sukelti trumpąjį jungimą.

LIČIO BATERIJŲ GABENIMAS

Gabenkite bateriją pagal įmonės ir valstybinius reikalavimus ir taisykles.

Gabendama baterijas, trečioji šalis privalo vadovautis ant pakuotės ar etikečių nurodytais specialiaisiais reikalavimais. Pasirūpinkite, kad gabenant baterijos nesusiliestų su kitomis baterijomis ar laidžiomis medžiagomis: ant jungiamųjų elementų uždėkite izoliuojančius, nelaidžius apsauginius dangtelius arba šiuos elementus apvyniokite juosta. Negabenkite įtrūkusių ar pratekančių baterijų. Išsamesnio patarimo kreipkitės į gabentojo įmonę.

ŽENKLAI

Nuolatinė srovė

Atidžiai persikaitykite instrukcijas prieš pradedami naudoti mechanizma.

Nežiūrėkite į įjungtą šviesos šaltinį.

III klasė apsauga

Neišmeskite senų akumuliatorių, elektros ir elektroninės įrangos atliekų kartu su nerūšiuotomis komunalinėmis atliekomis. Seni akumuliatoriai, elektros ir elektroninės įrangos atliekas privaloma surinkti atskirai. Senos baterijos, akumuliatoriai ir šviesos šaltinių atliekos turi būti pašalinti iš įrangos. Kur rasti surinkimo ir perdirbimo punktą ir kaip tinkamai utilizuoti seną įrenginį, kreipkitės į vietos valdžios įstaigą ar pardavėją. Atsižvelgiant į vietos teisės aktus, mažmenininkai gali būti įpareigoti nemokamai priimti atgal senus akumuliatorius ir elektros bei elektroninės įrangos atliekas. Prisidėdami prie pakartotinio senų akumuliatorių ir elektros bei elektroninės įrangos atliekų panaudojimo ir perdirbimo padedate mažinti žaliavų poreikį. Senuose akumuliatoriuose, ypač tuose, kuriuose yra ličio, elektros ir elektroninės įrangos atliekose yra vertingų ir perdirbimui tinkamų medžiagų, kurios gali turėti neigiamą poveikį aplinkai ir žmonių sveikatai, jei nėra šalinamos aplinkai nekenksmingu būdu. Ištrinkite senuose prietaisuose esančius asmens duomenis, jei tokių buvo.

EESTI

⚠ **HOIATUS! Tutvuge kõigi tootega kaasasolevate ohutusjuhiste, jooniste ja spetsifikatsioonidega.** Kõigi kasutusjuhendis loetletud juhiste eiramine võib lõppeda elektrilöögi, tulekahju ja/või tõsiste vigastustega.

OTSTARBEKOHANE KASUTAMINE

Valgusti on üldiselt mõeldud nii sise- kui ka välisvalgustuseks.

Toode on mõeldud kasutamiseks ainult klambriga kinnitatult. Ärge kasutage toodet, kui see toetub pinnale.

Magnetfunktsiooni abil saab toodet kinnitada ainult horisontaalsete metallpindade külge.

Toode ei ole ette nähtud kinnitamiseks siledatele pindadele või torukujulistele materjalidele.

Kinnitamisel tuleb klambriga kinnitatav materjal stabiilsuse suurendamiseks lükata klambri kõige sügavamasse kohta. Kontrollige ja veenduge, et toode kinnituks kindlalt.

Ärge paigutage ega riputage midagi tootele.

Ärge kasutage toodet muuks otstarbeks. Tööoperatsiooniks mitte ettenähtud elektritööriista kasutamine võib tekitada ohtliku olukorra.

VALGUSTI OHUTUSHOIATUSED

Valgusti valgusallikas ei ole asendatav. Kui valgusallika kasutusiga on lõppenud, tuleb välja vahetada kogu valgusti.

Kasutage ainult soovitatud akut ja laadijat. Iga katse kasutada muud akupaketti võib tingida toote vigastumise ja võib põhjustada plahvatuse, tulekahju või kehavigastusi.

Ärge püüdke seadet lahti võtta.

Kui projektor on mähitud riidesse või puutub sellega kokku, võivad läätsed eraldada kuumust, mis sulatab teatud materjalid. Raskete kehavigastuste vältimiseks hoidke läätsed kõigest eemal.

Ärge asetage toodet ega akut tule või kuumuse lähedale. Selle juhise järgimine vähendab plahvatuse ja võimaliku kehavigastuse ohtu.

Enne tootega seotud toimingute tegemist eemaldage akupakett või eemaldage vooluvõrgust.

Ärge hoiustage toodet niiskes ega märjas kohas, või kus temperatuur võib tõusta kuni 40 °C või üle selle. Näiteks suvel varjualustes, sõidukites või metallehitistes.

Ärge suunake valguskiirt inimestele ega loomadele ning ärge ise vaadake valguskiirde (isegi mitte eemalt). Valguskiirde vaatamine võib põhjustada raskeid vigastusi või nägemise kadu.

Kui alusesse on paigaldatud magnetid, saab toote paigaldada madala süsinikusisaldusega teraspinnale, mille minimaalne paksus on 0,6 mm / rööpmelaius 22.

AKU OHUHOIATUSED

Lühisest põhjustatud tuleohu, vigastuste või toote kahjustuste vältimiseks ärge kastke tööriista, vahetusakut ega laadimisseadet vedelikku ning jälgige, et vedelikke ei tungiks seadmetesse ega akusse. Korrodeeruvad või elektrit juhtivad vedelikud, nagu soolvesi, teatud kemikaalid ja pleegitusained või pleegitusaineid sisaldavad tooted, võivad põhjustada lühist.

LIITIUMAKUDE TEISALDAMINE

Akude transportimisel juhinduge kasutuskoha kehtivatest ja riiklikest määrustest ja eeskirjadest.

Akude transportimisel allettevõtjate poolt järgige kõiki spetsiaalseid pakkimise ja tähistamise nõudeid. Veenduge, et akud ei satu kokkupuutesse teiste akude ega voolu juhtivate materjalidega, transportimise ajal kaitske klemme voolu mittejuhtivate isoleerkatete või teibiga. Ärge transportige pragunenud või lekkivaid akusid. Küsige lisateavet transportettevõttelt.

SÜMBOLID

Alalisvool

Enne seadme kasutamist lugege palun kasutusjuhend hoolega läbi.

Ärge vaadake otse töötavasse valgusallikasse.

Klass III kaitse

Ärge kõrvaldage kasutatud patareisid ning elektri-ja elektroonikaseadmete jäätmeid sortimata olmejäätmetena. Kasutatud patareid ning elektri-ja elektroonikaseadmete jäätmed tuleb koguda eraldi. Patareijäätmed, akujäätmed ja jäätmetest valgusallikad tuleb seadmetest eemaldada. Taaskasutusõnuannete ja kogumispunktiga seotud teabe saamiseks pöörduge kohaliku omavalitsuse või edasimüüja poole. Kohalike eeskirjade kohaselt võib jaemüüjatel olla kohustus kasutatud patareid ning elektri-ja elektroonikaseadmete jäätmed tasuta tagasi võtta. Teie panus patareide ning elektri-ja elektroonikaseadmete jäätmete korduskasutamisse ja ringlussevõttu aitab vähendada tooraineete nõudlust. Patareijäätmed, mis sisaldavad eelkõige liitiumi, ning elektri-ja elektroonikaseadmete jäätmed sisaldavad väärtuslikke ja ringlussevõetavaid materjale, mis võivad keskkonda ja inimeste tervist kahjustada, kui neid ei kõrvaldata keskkonnasäästlikul viisil. Olemasolul kustutage jäätmeseadmest isikuandmed.

HRVATSKI

⚠ **UPOZORENJE! Pročitajte i pregledajte sve sigurnosne upute, slike i specifikacije isporučene uz proizvod.** Ne budete li se pridržavali svih uputa navedenih u ovom korisničkom priručniku, može doći do strujnog udara, požara i/ili teške ozljede.

NAMJENA

Svjetlo je namijenjeno općenitom osvjetljenju zatvorenih i otvorenih prostora.

Proizvod je namijenjen za korištenje samo kada je pritisnut kvačicom. Proizvod ne koristite kada je odložen na bilo koju površinu.

Uz magnet proizvod se može pričvrstiti isključivo na horizontalne metalne površine.

Proizvod nije namijenjen pričvršćivanju na glatke površine ili materijale u obliku cijevi.

Prilikom kvačenja, materijal koji se kvači mora se gurnuti do najdublje točke kvačice zbog povećane stabilnosti. Provjerite je li proizvod dobro pričvršćen.

Nemojte ništa stavljati ni vješati na proizvod.

Proizvod ne koristite ni za kakvu drugu svrhu. Korištenje električnog alata za radove drugačije od njegove namjene može dovesti do opasne situacije.

SIGURNOSNA UPOZORENJA PRI UPOTREBI SVJETILJKE

Izvor svjetla ovog rasvjetnog tijela nije zamjenjiv. Kada izvor svjetla dođe do kraja svog radnog vijeka, potrebno je zamijeniti cijelo rasvjetno tijelo.

Upotrebljavajte samo bateriju i punjač koji su isporučeni ili koji se preporučuju. Svaki pokušaj za korištenje druge baterije dovodi do oštećenja na vašeg proizvoda i može eksplodirati, uzrokovati požar ili osobne ozljede.

Nemojte rastavljati proizvod.

Leće proizvode dovoljno topline da rastope određene tkanine koje dođu u kontakt s njima ili se omotaju oko proizvoda. Kako biste izbjegli ozbiljne tjelesne ozljede, pazite da leće ne dođu u kontakt s predmetima u svojoj blizini.

Nemojte stavljati proizvod ili njegovu bateriju u blizini izvora vatre ili topline. Ovo će smanjiti opasnost od eksplozije i moguće ozljede.

Uklonite baterijski sklop ili se iskopčajte iz mrežnog napajanja prije početka bilo kakvog rada na proizvodu.

Proizvod nemojte čuvati na vlažnom ili mokrom mjestu, ili na mjestu na kojem temperatura može doseći ili premašiti 40 °C. Na primjer u drvarnicama, vozilima ili metalnim građevinama tijekom ljeta.

Nemojte usmjeravati svjetlosni snop prema drugim osobama ili životinjama i nemojte gledati u svjetlosni snop (čak ni s udaljenosti). Gledanje u svjetlosni snop može uzrokovati ozbiljne ozljede ili gubitak vida.

S magnetima u osnovi proizvod se može montirati na čeličnu ploču s niskim udjelom ugljika, minimalne debljine 0,6 mm / 22 gauge.

SIGURNOSNA UPOZORENJA VEZANO ZA BATERIJU

Zbog izbjegavanja opasnosti od požara jednim kratkim spojem, opasnosti od ozljeda ili oštećenja proizvoda, alat, izmjenjivi akumulator ili napravu za punjenje ne uronjavati u tekućine i pobrinite se za to, da u uređaje ili akumulator ne prodiru nikakve tekućine. Korozirajuće ili vodljive tekućine kao slana voda, određene kemikalije i sredstva za bijeljenje ili proozvodi koji sadrže sredstva bijeljenja, mogu prouzročiti kratak spoj.

TRANSPORTIRANJE LITIJUMSKIH BATERIJA

Transportirajte bateriju u skladu s lokalnim i nacionalnim pravilima i zakonima.

Slijedite sve specijalne zahtjeve na pakiranju i naljepnicama prilikom transporta baterije od treće strane. Osigurajte da baterija ne može doći u kontakt s drugim baterijama ili provodnim materijalima tijekom transporta tako da zaštitite izložene priključke s izolacijom, kapicama koje ne provode energiju ili trakom. Nemojte transportirati baterije koje su polomljene ili cure. Provjerite kod kompanije koja transportira za daljnju pomoć.

SIMBOLI

Istosmjerna struja

Molimo da pažljivo procitate upute prije pokretanja stroja.

Nemojte gledati izravno u uključeni izvor svjetlosti.

Zaštita klasa III

Otpadne akumulatore, otpadnu električnu i elektroničku opremu nemojte odlagati kao nesortirani komunalni otpad. Otpadni akumulatori i otpadna električna i elektronička oprema moraju se prikupljati odvojeno. Otpadne baterije, otpadni akumulatori i izvori svjetla moraju se ukloniti iz opreme. Od lokalnih nadležnih tijela ili trgovca zatražite savjete koji se odnose na recikliranje i mjesto za skupljanje otpada. U skladu s lokalnim propisima, trgovci u maloprodaji imaju obvezu besplatnog preuzimanja otpadnih baterija i otpadne električne i elektroničke opreme. Vaš doprinos ponovnoj upotrebi i recikliranju otpadnih baterija i otpadne električne i elektroničke opreme pomaže u smanjenju potrebe za sirovinama. Otpadne baterije, osobito one koje sadrže litij i električna i elektronička oprema sadrži i vrijedne materijale koje je moguće reciklirati, koji mogu negativno utjecati na okoliš i ljudsko zdravlje, ako se ne uklanja na način ekološki sukladan s okolišem. Izbrišite osobne podatke iz otpadne opreme, ako ih ima.

SLOVENŠČINA

⚠ **OPOZORILO! Preberite vsa varnostna opozorila, navodila, risbe in tehnične podatke, priložene k izdelku.** Neupoštevanje katerega od navodil, navedenih v tem uporabniškem priročniku, lahko povzroči elektrošok, požar in/ali hude telesne poškodbe.

NAMEN UPORABE

Luč je namenjena splošni osvetlitvi v zaprtih prostorih in na prostem.

Izdelek je predviden za uporabo samo, ko je pripet. Ne uporabljajte izdelka, če je zgolj položen na katerokoli površino.

Izdelek je opremljen z magnetom in ga je mogoče pritrditi samo na vodoravne kovinske površine.

Izdelek ni namenjen nameščanju na gladke površine ali cevaste materiale.

Material, na katerega se pritrdi izdelek, je treba potisniti do najglobje točke objemke, da se zagotovi največja stabilnost. Preverite in se prepričajte, da je izdelek čvrsto pripet.

Na izdelek ne postavljajte ali obešajte ničesar.

Izdelka ne uporabljajte v nobene druge namene. Uporaba električnega orodja za namene, ki so drugačni od tistih, za katere je bilo orodje zasnovano, lahko povzroči nevarne situacije.

VARNOSTNA OPOZORILA ZA SVETILKO

Svetlobnega vira te luči ni mogoče zamenjati. Ko svetlobni vir doseže konec življenjske dobe, je treba zamenjati celotno luč.

Uporabljajte jo samo s priporočenimi akumulatorji in polnilnikom. Z uporabo katerih koli drugih baterij se bo vaš izdelek poškodoval in lahko eksplodira, povzroči požar ali osebne poškodbe.

Ne razstavljajte izdelka.

Če je izdelek zavit v tkanino ali je z njo v stiku, lahko leča proizvede dovolj toplote, da stali nekatere vrste tkanin. Za preprečitev hudih telesnih poškodb pazite, da leča ne pride v stik z nobenim predmetom.

Izdelka ali akumulatorja ne nameščajte v bližino ognja ali virov toplote. To zmanjša nevarnost eksplozije ter telesnih poškodb.

Pred začetkom izvajanja kakršnihkoli posegov na izdelku odstranite akumulator ali izklopite omrežno napajanje.

Izdelka ne shranjujte na vlažnem ali mokrem mestu ali na mestu, kjer lahko temperatura doseže ali preseže 40 °C. Na primer: v vrtnih utah, vozilih ali kovinskih stavbah poleti.

Svetlobnega snopa ne usmerite v osebe ali živali in vanj ne zrite sami (niti z večje razdalje). Če boste zrli v svetlobni snop, si lahko poškodujete oči ali izgubite vid.

Izdelek je v podnožju opremljen z magneti in ga je mogoče namestiti na površino iz nizkoogljičnega jekla debeline najmanj 0,6 mm (debelina: 22 po ameriški lestvici).

BATERIJA – VARNOSTNA OPOZORILA

V izogib, s kratkim stikom povzročene nevarnosti požara, poškodb ali okvar na proizvodu, orodja, izmenljivega akumulatorja ali polnilne naprave ne potapljajte v tekočine in poskrbite, da ne bo prihajalo do vdora tekočin v naprave in akumulatorje. Korozivne ali prevodne tekočine, kot so slana voda, določene kemikalije in belila ali proizvodi, ki le ta vsebujejo, lahko povzročijo kratek stik.

PREVAŽANJE LITIJEVIH AKUMULATORJEV

Akumulator prevažajte v skladu z lokalnimi in državnimi uredbami in predpisi.

Upoštevajte vse posebne zahteve glede pakiranja in označevanja, kadar prevoz opravlja tretja oseba. Zagotovite, da akumulatorji med prevozom ne morejo priti v stik z drugimi akumulatorji ali prevodnimi materiali, tako da zaščitite izpostavljene konektorje z neprevodnimi izolacijskim pokrovčki ali trakom. Ne prevažajte poškodovanih akumulatorjev oz. akumulatorjev, ki puščajo. Za nadaljnje informacije se obrnite na posredništvo.

SIMBOLI

Enosmerni tok

Prosimo, da si pred zagonom naprave pozorno preberete navodila.

Ne glejte v vir snopa.

Zaščita razred III

Odpadnih baterij in odpadne električne in elektronske opreme ne odlagajte med nesortirane gospodinjske odpadke. Odpadne baterije in odpadno električno in elektronsko opremo je treba zbirati ločeno. Odpadne baterije, odpadne akumulatorje in svetlobne vire je treba odstraniti iz opreme. Glede recikliranja in zbirališča se posvetujte z lokalnim organom ali prodajalcem. Skladno z lokalnimi predpisi morajo trgovci na drobno odpadne baterije in odpadno električno in elektronsko opremo morda brezplačno prevzeti. Vaš prispevek k ponovni uporabi in recikliranju odpadnih baterij in odpadne električne in elektronske opreme pomaga zmanjšati zahteve po surovinah. Odpadne baterije, predvsem tiste, ki vsebujejo litij, in odpadna električna in elektronska oprema vsebujejo dragocene materiale in materiale, ki jih je mogoče reciklirati, in lahko v primeru, da se ne odložijo na način, skladen z okoljem, negativno vplivajo na okolje in zdravje ljudi. Če so v odpadni opremi shranjeni osebni podatki, jih izbrišite.

SLOVENČINA

⚠ **VAROVANIE! Prečítajte si všetky pokyny s bezpečnostnými výstrahami, obrázky a parametre uvádzané pre výrobok.** Nedodržanie všetkých pokynov uvedených v tomto návode na obsluhu môže spôsobiť zásah elektrickým prúdom, požiar a/alebo vážne zranenie.

ÚČEL POUŽITIA

Svetlo je určené na všeobecné osvetlenie v interiéri aj exteriéri.

Tento výrobok je určený len na použitie s prichytením. Výrobok nepoužívajte, ak je položený na akomkoľvek povrchu.

Pomocou magnetickej funkcie je možné výrobok pripevniť iba na vodorovné povrchy.

Výrobok nie je určený na pripevnenie na hladké povrchy alebo rúrkovité materiály.

Pri upnutí treba upínaný materiál zasunúť čo najhlbšie do svorky, aby sa zvýšila jeho stabilita. Skontrolujte a uistite sa, že sa dá výrobok správne pripevniť.

Na výrobok nič neumiestňujte ani nevešajte.

Výrobok nepoužívajte na žiadne iné účely. Pri používaní mechanického nástroja na iné ako určené činnosti môže dôjsť k nebezpečným situáciám.

BEZPEČNOSTNÉ UPOZORNENIA TÝKAJÚCE SA SVETLA

Svetelný zdroj svietidla sa nedá vymeniť. Po skončení životnosti svetelného zdroja treba vymeniť celé svietidlo.

Používajte iba odporučenú nabíjačku a jednotku akumulátora. Pri pokuse použiť akúkoľvek inú jednotku akumulátora dôjde k poškodeniu produktu a mohlo by dôjsť k explózii, následnému požiaru alebo poraneniu osôb.

Produkt nerozoberajte.

Pri zabalení alebo kontakte s látkami môže teplo, ktoré vzniká na sklách, byť dostatočné na to, aby niektoré látky roztavilo. Aby sa predišlo vážnemu zraneniu osôb, nikdy nedovoľte, aby sa sklá niečoho dotýkali.

Výrobok ani súpravu batérií neumiestňujte blízko ohňa ani zdrojov tepla. Znížite tak riziko explózie a možného poranenia.

Pred akoukoľvek prácou na výrobku vyberte z neho súpravu batérií alebo ho odpojte zo sieťového napájania.

Výrobok neskladujte na vlhkom alebo mokrom mieste ani na mieste, kde teplota môže dosiahnuť alebo prekročiť 40 °C. Napríklad vnútri prístreškov, vozidiel alebo kovových stavieb počas leta.

Nemierte svetelný lúč na osoby alebo zvieratá ani sa sami nepozerajte do svetelného lúča (ani z diaľky). Pozeranie do svetelného lúča môže mať za následok vážne poranenie alebo stratu zraku.

Pomocou magnetov v základni možno výrobok pripevniť na povrch z nízkouhlíkovej ocele s hrúbkou minimálne 0,6 mm/22 gauge.

AKUMULÁTOR – BEZPEČNOSTNÉ POKYNY

Aby ste zabránili nebezpečenstvu požiaru spôsobeného skratom, poraneniam alebo poškodeniam výrobku, neponárajte náradie, výmennú batériu alebo nabíjačku do kvapalín a postarajte sa o to, aby do zariadení a akumulátorov nevnikli žiadne tekutiny. Korodujúce alebo vodivé kvapaliny, ako je slaná voda, určité chemikálie a bieliace prostriedky alebo výrobky, ktoré obsahujú bielidlo, môžu spôsobiť skrat.

PREPRAVA LÍTIOVÝCH AKUMULÁTOROV

Akumulátor prepravujte v súlade s miestnymi smernicami a nariadeniami.

Keď akumulátory prepravuje tretia strana, dodržiavajte všetky požiadavky na balení a označení. Zabezpečte, aby počas prepravy akumulátory nepršli do kontaktu s inými akumulátormi ani vodivými materiálmi – chráňte obnažené konektory pomocou izolácie, nevodivými viečkami alebo páskou. Neprepravujte akumulátory, ktoré sú prasknuté alebo vytekajú. Ďalšie pokyny zistíte u nasledujúcej spoločnosti.

SYMBOLY

Jednosmerný prúd

Pred zapnutím zariadenia si prosím precítajte inštrukcie.

Nepozerajte sa do zapnutého zdroja svetla.

Ochrana trieda III

Odpadové batérie a akumulátory a odpadové elektrické a elektronické zariadenia nelikvidujte ako netriedený komunálny odpad. Odpadové batérie a akumulátory a odpadové elektrické a elektronické zariadenia sa musia zbierať separovane. Odpadové batérie, odpadové akumulátory a svetelné zdroje treba z výrobku vybrať. Pokyny na recykláciu a miesta recyklácie zistíte u svojho miestneho orgánu alebo predajcu. Podľa miestnych predpisov môžu mať maloobchodníci povinnosť bezplatne prevziať odpadové batérie a akumulátory a odpadové elektrické a elektronické zariadenia. Váš príspevok k opätovnému použitiu a recyklácii odpadových batérií a akumulátorov a odpadových elektrických a elektronických zariadení pomáha znižovať dopyt po surovinách. Odpadové batérie a akumulátory, konkrétne tie, ktoré obsahujú lítium, a odpadové elektrické a elektronické zariadenia obsahujú cenné a recyklovateľné materiály, ktoré môžu mať nepriaznivý vplyv na životné prostredie a ľudské zdravie, ak sa nelikvidujú ekologicky vhodným spôsobom. Odstráňte prípadné osobné údaje z odpadového zariadenia.

БЪЛГАРСКИ

⚠ **Предупреждение! Прочетете всички предупреждения за безопасност, инструкции, илюстрации и спецификации, предоставени с продукта.** Неспазването на всички инструкции, посочени в това ръководство на потребителя, може да доведе до токов удар, пожар и/или сериозно нараняване.

ПРЕДНАЗНАЧЕНИЕ

Лампата е предназначена за общо осветление на закрито и на открито.

Продуктът е предназначен за употреба само когато е закрепен. Не използвайте продукта, когато е облегнат върху каквато и да е повърхност.

Благодарение на магнитната функция продуктът може да се прикрепя само към метални хоризонтални повърхности.

Продуктът не е предназначен за захващане върху гладки повърхности или тръбни материали.

При закрепване материалът, към който се пристяга продуктът, трябва да бъде притиснат до максималната точка на затягане на стягата за по-голяма стабилност. Проверете и се уверете, че продуктът се закрепва здраво.

Не поставяйте и не закачайте нищо върху продукта.

Продуктът не трябва да се използва за каквато и да е друга цел. Използването на електрически инструменти за различни от предвидените от производителя приложения повишава опасността от възникване на трудови злополуки.

ПРЕДУПРЕЖДЕНИЯ ЗА БЕЗОПАСНОСТ НА ФЕНЕРЧЕТО

Източникът на светлина на това осветително тяло не е заменяем. Когато източникът на светлина достигне края на експлоатационния си живот, трябва да се замени цялото осветително тяло.

Използвайте само препоръчаните акумулаторен блок и зарядно устройство. Всеки опит да се използва друг акумулаторен блок ще предизвика повреда на изделието и то би могло да се взриви, като причини пожар или нараняване.

Не разглобявайте изделието.

Ако е увита или в контакт с тъкани, лещата може да произвежда достатъчно топлина, за да стопи някои тъкани. За избягване на сериозни наранявания никога не позволявайте лещата да влиза в контакт с каквото и да е.

Не оставяйте продукти с батерии или техните батерии близо до огън или топлина. Това ще намали опасността от експлозия и вероятността за наранявания.

Извадете акумулаторната батерия или изключете електрозахранването, преди да започнете каквато и да е дейност по продукта.

Не съхранявайте изделието на влажно или мокро място или на място, където температурата може да достигне или надвиши 40 °C (104°F). Например, в навеси, превозни средства или метални сгради през лятото.

Не насочвайте светлинния лъч към хора или животни и не гледайте втренчено в светлинния лъч (даже не и от разстояние). Взирането в светлинния лъч може да доведе до сериозно нараняване или загуба на зрението.

С магнитите в основата продуктът може да се монтира върху повърхност от нисковъглеродна стомана с минимална дебелина 0,6 mm/0,7 mm (22 gauge).

ПРЕДУПРЕЖДЕНИЯ ЗА БЕЗОПАСНОСТ НА АКУМУЛАТОРА

За да избегнете опасността от пожар, предизвикана от късо съединение, както и нараняванията и повредите на продукта, не потапяйте инструмента, сменяемата акумулаторна батерия или зарядното устройство в течности и се погрижете в уредите и акумулаторните батерии да не попадат течности. Течностите, предизвикващи корозия или провеждащи електричество, като солена вода, определени химикали, избелващи вещества или продукти, съдържащи избелващи вещества, могат да предизвикат късо съединение.

ТРАНСПОРТИРАНЕ НА ЛИТИЕВИ БАТЕРИИ

Транспортирайте батериите в съответствие с местните и национални постановления и разпоредби.

Спазвайте всички специални изисквания за пакетиране и етикетиране, когато транспортирате батерии чрез трето лице. Уверете се, че батериите не влизат в контакт с други батерии или проводими материали по време на транспортиране, като предпазите откритите конектори с изолация, непроводими капачета или лента. Не транспортирайте батерии, които са спукани или текат. Свържете се със следната компания за допълнителен съвет.

СИМВОЛИ

Постоянен ток

Прочетете инструкциите внимателно, преди да стартирате машината.

Не гледайте към източника на светлина.

Защита клас III

Не изхвърляйте отпадъците от батерии, електрическо и електронно оборудване като несортирани битови отпадъци. Отпадъците от батерии и електрически и електронно оборудване трябва да се събират отделно. Отпадъците от батерии, акумулатори и светлинни източници трябва да бъдат премахнати от оборудването. За съвети относно рециклирането и пункта за събиране се обърнете към вашите местни власти или търговски представители. Съгласно местните разпоредби търговците на дребно трябва да бъдат задължени да приемат обратно отпадъци от батерии и електрическо и електронно оборудване. Вашият принос за повторната употреба и рециклирането на отпадъци от батерии и електрическо и електронно оборудване помага за намаляване на търсенето на суровини. Отпадъците от батерии, особено съдържащите литии, и електрическо и електронно оборудване съдържат ценни, подходящи за рециклиране материали, които може да имат неблагоприятно въздействие върху околната среда и човешкото здраве, ако не бъдат изхвърлени по екологичен начин. Ако на отпадъчното оборудване има лични данни, изтрийте ги.

УКРАЇНСЬКА

⚠ **ПОПЕРЕДЖЕННЯ! Ознайомтеся з усіма правилами безпеки, інструкціями, ілюстраціями і специфікаціями, що постачаються в комплекті з пристроєм.** Недотримання будь-якої з інструкцій у цьому керівництві може призвести до ураження електричним струмом, пожежі та/або серйозних травм.

ПЕРЕДБАЧУВАНОМУ ВИКОРИСТАННІ

Ліхтар призначений для внутрішнього й зовнішнього загального освітлення.

Пристрій призначений для використання тільки у закріпленому положенні. Не використовуйте виріб, якщо він просто стоїть на поверхні.

За допомогою вбудованих магнітів виріб можна кріпити лише до горизонтальних металевих поверхонь.

Виріб не призначений для кріплення на гладких поверхнях або трубчастих елементах.

При фіксації для надійності затискач до упору надягається на предмет, на якому кріпиться. Переконайтеся, що виріб прикріплено надійно.

Не кладіть і не вішайте нічого на виріб.

Не використовуйте пристрій для будь-яких інших цілей. Використання електричного інструменту для операцій, які відрізняються від призначених, може призвести до небезпечної ситуації.

ПОПЕРЕДЖЕННЯ ЩОДО БЕЗПЕЧНОГО ВИКОРИСТАННЯ ЛІХТАРЯ

Джерело світла пристрою не є замінюваним. Коли закінчується термін служби джерела світла, весь пристрій має бути замінено.

Використовуйте тільки з рекомендованою акумуляторною батареєю та зарядним пристроєм. Будь-яка спроба використання іншої акумуляторної батареї призведе до пошкодження виробу і може призвести до можливості вибуху, пожару або травми.

Не розбирайте цей виріб.

Лінза може виробляти достатньо тепла, щоби розплавити деякі види тканин під час контактування з ними. Щоб уникнути серйозних травм слідкуйте, щоби лінза освітлювача не торкалася інших предметів.

Не розміщуйте пристрій поблизу вогню та тепла. Виконання цього правила знизить ризик вибуху та можливість травми.

Перед початком будь-яких операцій з виробом вийміть акумуляторну батарею або від'єднайте його від мережі живлення.

Не зберігайте пристрій у вологому середовищі або в місці, де температура перевищує сягає або 40 °C, зокрема в сараях, автомобілях або металевих будівлях влітку.

Не спрямовуйте промінь світла на людей або тварин і не дивіться на промінь світла самі (навіть з відстані). Якщо дивитися на промінь світла, це може призвести до серйозної травми або втрати зору.

Завдяки магнітам в основі виріб можна встановлювати на поверхню з низьковуглецевої сталі 22 калібру чи мінімальною товщиною 0,6 мм.

ТЕХНІКА БЕЗПЕКИ ПРИ ЕКСПЛУАТАЦІЇ АКУМУЛЯТОРНОЇ БАТАРЕЇ

Для запобігання небезпеці пожежі в результаті короткого замикання, травмам і пошкодженню виробів не занурюйте інструмент, змінний акумулятор або зарядний пристрій у рідину і не допускайте потрапляння рідини всередину пристроїв або акумуляторів. Корозійні і струмопровідні рідини, такі як солоний розчин, певні хімікати, вибілювальні засоби або продукти, що їх містять, можуть призвести до короткого замикання.

ТРАНСПОРТУВАННЯ ЛІТІЄВИХ БАТАРЕЙ

Транспортуйте батарею відповідно до місцевих та національних положень та правил.

Дотримуйтесь усіх спеціальних вимог щодо пакування та маркування при транспортуванні батареї третьою стороною. Переконайтеся, що батареї не можуть вступати в контакт з іншими батареями або провідними матеріалами при транспортировці, захищаючи відкриті роз'єми ізоляційними непроводящими кришками або стрічкою. Не перевозити батареї, які мають тріщини або протеки. Консультуйтеся з експедиторською компанією для подальших консультацій.

СИМВОЛИ

Постійний струм

Перед початком роботи с пристроєм уважно прочитайте інструкції.

Не дивіться безпосередньо на працюоче джерело світла.

Рівень захисту III

Не викидайте старі акумулятори, старе електричне та електронне устаткування разом із несортованим побутовим сміттям. Старі акумулятори, старе електричне та електронне устаткування збираються окремо. З устаткування необхідно зняти старі батареї, акумулятори та джерела світла. За інформацією стосовно утилізації або місць збору звертайтеся до місцевої влади або дилера. Місцеве законодавство може зобов'язувати продавців безкоштовно приймати старі акумулятори та електричне й електронне устаткування. Ваш внесок до справи повторного використання та переробки старих акумуляторів, електричного та електронного устаткування зменшує потребу у сировині. В акумуляторах, особливо літієвих, і старому електричному та електронному устаткуванні містяться цінні, придатні для переробки матеріали, і якщо утилізація такого устаткування проводиться у неекологічний спосіб, це негативно впливає на навколишнє середовище та людське здоров'я. Видаліть персональні дані з устаткування, яке передається на переробку.

TURKCE

⚠ **UYARI! Bu ürünle birlikte sağlanan bütün güvenlik uyarı ve talimatlarını, çizim ve teknik özellikleri okuyun.** Aşağıdaki listelenen tüm talimatlara uyulmaması halinde elektrik çarpması, yangın ve/veya ciddi yaralanma ortaya çıkabilir.

KULLANIM AMACI

Işık, hem iç hem de dış mekanda genel aydınlatma için tasarlanmıştır.

Ürün sadece kenetlenmişken kullanıma uygundur. Ürünü herhangi bir yüzey üzerinde dururken kullanmayın.

Ürün, manyetik işlevle yalnızca yatay metal yüzeylere takılabilir.

Ürün, pürüzsüz yüzeylere veya boru biçimindeki malzemelere sabitlemek üzere tasarlanmamıştır.

Kelepçeleme sırasında, daha fazla denge için kelepçelenen malzeme kelepçenin en derin noktasına itilmelidir. Ürünün sıkı bir şekilde sabitlendiğinden emin olun.

Ürünün üzerine herhangi bir şey koymayın veya asmayın.

Ürünü başka bir amaç için kullanmayın. Elektrikli aletin tasarladığından farklı bir işte kullanılması tehlikeli durumlara neden olabilir.

IŞILDAK GÜVENLIK UYARILARI

Bu armatürün ışık kaynağı yenisiyle değiştirilemez. Işık kaynağının kullanım ömrü dolduğunda tüm armatür yenisiyle değiştirilmelidir.

Yalnızca temin edilen ya da tavsiye edilen bataryayı ve şarj aletini kullanınız. Başka bir batarya kutusunu kullanmaya çalışmak ürüne zarar verir ve patlamaya, yangına veya kişisel yaralanmaya neden olabilir.

Ürünü sökmeyin.

Kumaşlara sarıldıysa veya kumaşla temas içindeyse, lens bazı kumaşları eritecek yeterli ısıyı oluşturabilir. Ciddi kişisel yaralanmayı önlemek için lensin herhangi bir şeyle temas etmesine asla izin vermeyin.

Ürün ya da pil paketini ateş ya da ısının yakınına yerleştirmeyin. Bu önlem patlama ve olası yaralanma riskini azaltacaktır.

Ürün üzerinde herhangi bir işleme başlamadan önce batarya takımını çıkarın veya elektrik bağlantısını kesin.

Ürünü nemli veya ıslak bir yerde veya sıcaklığın 40 °C'ye ulaşabileceği veya geçebileceği bir yerde saklamayın. Örneğin, yaz aylarında barakaların, araçların veya metal binaların içinde.

Işığı kişi ya da hayvanlara doğrultmayın ve (uzaktan da olsa) ışığa doğrudan bakmayın. Işığa baktığınızda ciddi yaralanma ya da görme yetisi kaybı oluşabilir.

Ürün, tabandaki mıknatıslarla minimum 0,6 mm/22 gauge kalınlıkta düşük karbonlu çelik yüzeye monte edilebilir.

BATARYA GÜVENLIK UYARILARI

Bir kısa devreden kaynaklanan yangın, yaralanma veya ürün hasarları tehlikesini önlemek için aleti, güç paketini veya şarj cihazını asla sıvıların içine daldırmayınız ve cihazların ve pillerin içine sıvı girmesini önleyiniz. Tuzlu su, belirli kimyasallar, ağartıcı madde veya ağartıcı madde içeren ürünler gibi korozif veya iletken sıvılar kısa devreye neden olabilir.

LITYUM PILLERIN NAKLIYESI

Pili yerel ve ulusal hükümlere ve yönetmeliklere göre nakledin.

Piller üçüncü bir şahıs tarafından nakledilirken ambalaj ve etiket üzerindeki tüm özel gereksinimlere uyun. Açıktaki konektörleri iletken olmayan yalıtım başlıkları veya bandı ile koruyarak pillerin nakliye sırasında diğer pillerle veya iletken materyallerle temas etmediğinden emin olun. Çatlak veya sızıntı yapan pilleri nakletmeyin. Daha fazla bilgi için nakliye şirketine danışın.

SEMBOLLER

Doğru akım

Lütfen makineyi çalistirmadan önce talimatlari dikkatlice okuyun.

Yanan ışığı kaynağına bakmayın.

Sınıf III korunmasi

Atık pilleri, atık elektrikli ve elektronik ekipmanı, sınıflandırılmamış belediye atığı olarak bertaraf etmeyin. Atık piller ile atık elektrikli ve elektronik ekipmanlar ayrıca toplanmalıdır. Atık pil, akü ve ışık kaynakları ekipmandan çıkarılmalıdır. Yerel otorite veya satıcıdan geri dönüşüm tavsiyesi alın ve toplama noktasını öğrenin. Yerel düzenlemelere göre perakendecilerin atık piller ile atık elektrikli ve elektronik ekipmanı ücretsiz olarak geri alma yükümlülüğü olabilir. Atık bataryaların yanı sıra atık elektrikli ve elektronik ekipmanların yeniden kullanımı ve geri dönüşümüne katkınız, hammadde talebini azaltmaya yardımcı olur. Özellikle lityum içeren atık piller ile atık elektrikli ve elektronik ekipmanlar, çevreye uyumlu bir şekilde bertaraf edilmediği takdirde çevre ve insan sağlığını olumsuz yönde etkileyebilecek değerli ve geri dönüştürülebilir malzemeler içerir. Varsa, atık ekipmandaki kişisel verileri silin.

ΕΛΛΗΝΙΚΑ

⚠ **ΠΡΟΕΙΔΟΠΟΙΗΣΗ! Διαβάστε όλες τις προειδοποιήσεις ασφάλειας, τις οδηγίες, τις απεικονίσεις και τις προδιαγραφές που παρέχονται με το προϊόν.** Τυχόν μη τήρηση όλων των παρακάτω οδηγιών χρήσης μπορεί να οδηγήσει σε ηλεκτροπληξία, πυρκαγιά και/ή σοβαρό τραυματισμό.

ΠΡΟΟΡΙΖΟΜΕΝΗ ΧΡΗΣΗ

Το φως προορίζεται για γενικό φωτισμό τόσο σε εσωτερικούς όσο και σε εξωτερικούς χώρους.

Το προϊόν προορίζεται για χρήση μόνο όταν είναι τοποθετημένο με το κλιπ. Μη χρησιμοποιείτε το προϊόν ενόσω ακουμπάει σε οποιοδήποτε επιφάνεια.

Με τη μαγνητική λειτουργία, το προϊόν μπορεί να προσαρτηθεί σε οριζόντιες μεταλλικές επιφάνειες μόνο.

Το προϊόν δεν προορίζεται για στερέωση σε λείες επιφάνειες ή κυλινδρικά υλικά.

Κατά τη σύσφιξη, το υλικό που συσφίγγεται πρέπει να ωθείται στο βαθύτερο σημείο του σφιγκτήρα για μεγαλύτερη σταθερότητα. Ελέγξτε και βεβαιωθείτε ότι το προϊόν στερεώνεται σταθερά.

Μην τοποθετείτε ή κρεμάτε τίποτα πάνω στο προϊόν.

Μη χρησιμοποιείτε το εργαλείο για άλλες εργασίες. Η χρήση του μηχανοκίνητου εργαλείου για εργασίες διαφορετικές από τις προοριζόμενες μπορεί να προκαλέσει κινδύνους.

ΠΡΟΕΙΔΟΠΟΙΗΣΕΙΣ ΑΣΦΑΛΕΙΑΣ ΦΑΚΟΥ

Η πηγή φωτός αυτού του φωτιστικού δεν αντικαθίσταται. Όταν η πηγή φωτός φτάσει στο τέλος της ζωής της, πρέπει να αντικατασταθεί ολόκληρο το φωτιστικό.

Χρησιμοποιήστε αποκλειστικά την παρεχόμενη ή συνιστώμενη μπαταρία και φορτιστή. Οποιαδήποτε απόπειρα χρήσης άλλης μπαταρίας, προκαλεί βλάβες στο προϊόν και πιθανή έκρηξη, πρόκληση πυρκαγιάς ή τραυματισμού.

Μην αποσυναρμολογείτε το προϊόν.

Εάν τυλιχθεί ή έρθει σε επαφή με υφάσματα, ο φακός μπορεί να παράγει θερμότητα ικανή να λιώσει κάποια είδη υφασμάτων. Προς αποφυγή σοβαρού τραυματισμού, ποτέ μην αφήνετε τον φακό του προβολέα να έρχεται σε επαφή με οποιοδήποτε αντικείμενο.

Μην τοποθετείτε το προϊόν ή την μπαταρία κοντά σε φωτιά ή πηγή θερμότητας. Έτσι μειώνετε τον κίνδυνο έκρηξης και πιθανού τραυματισμού.

Αφαιρέστε τη μπαταρία ή αποσυνδέστε το φωτιστικό από την παροχή ρεύματος πριν ξεκινήσετε οποιαδήποτε εργασία σε αυτό.

Μην αποθηκεύετε το προϊόν σε υγρό χώρο ή σε χώρο όπου η θερμοκρασία μπορεί να φτάσει ή να υπερβεί τους 40 °C. Για παράδειγμα, μέσα σε υπόστεγα, οχήματα ή μεταλλικά κτίρια το καλοκαίρι.

Μην κατευθύνετε το φως προς άτομα ή ζώα και μην εστιάζετε οπτικά απευθείας την ακτίνα φωτός (ακόμη και από απόσταση). Τυχόν παρατεταμένη οπτική επαφή με την ακτίνα φωτός μπορεί να επιφέρει σοβαρό τραυματισμό ή απώλεια όρασης.

Με τους μαγνήτες στη βάση, το προϊόν μπορεί να τοποθετηθεί σε επιφάνεια από χάλυβα χαμηλής περιεκτικότητας σε άνθρακα με ελάχιστο πάχος 0,6 mm/22 gauge.

ΟΔΗΓΙΕΣ ΑΣΦΑΛΕΙΑΣ ΜΠΑΤΑΡΙΑΣ

Για να αποτρέπεται τον κίνδυνο πυρκαγιάς λόγω βραχυκυκλώματος, τραυματισμούς ή ζημιές του προϊόντος, να μη βυθίζετε το εργαλείο, τον ανταλλακτικό συσσωρευτή ή τη συσκευή φόρτισης σε υγρά και να φροντίζετε, ώστε να μη διεισδύουν υγρά στις συσκευές και τους συσσωρευτές Διαβρωτικές ή αγώγιμες υγρές ουσίες, όπως αλατόνερο, ορισμένες χημικές ουσίες και λευκαντικά ή προϊόντα που περιέχουν λευκαντικά, μπορεί να προκαλέσουν βραχυκύκλωμα.

ΜΕΤΑΦΟΡΑ ΜΠΑΤΑΡΙΩΝ ΛΙΘΙΟΥ

Μεταφέρετε τη μπαταρία σε συμφωνία με τις τοπικές εθνικές διατάξεις και τους κανονισμούς.

Τηρείτε όλες τις ειδικές απαιτήσεις στη συσκευασία και στην ετικέτα κατά τη μεταφορά των μπαταριών από τρίτους. Εξασφαλίζετε ότι δεν θα έρχονται σε επαφή οι μπαταρίες με άλλες μπαταρίες ή με αγώγιμα υλικά κατά τη διάρκεια της μεταφοράς, προστατεύοντας τους εκτεθειμένους συνδέσμους με μόνωση, μη αγώγιμα πώματα ή ταινία. Μη μεταφέρετε μπαταρίες που έχουν χτυπήματα ή διαρροή. Ενημερωθείτε από τη πρακτορείο μεταφορών για περαιτέρω ειδοποιήσεις.

ΣΥΜΒΟΛΑ

Συνεχές ρεύμα

Διαβάστε προσεκτικά τις οδηγίες πριν χρησιμοποιήσετε το προϊόν.

Μην κοιτάτε την πηγή φωτός λειτουργίας.

Προστασια κατηγορία III

Οι μπαταρίες καθώς και ο ηλεκτρονικός και ηλεκτρικός εξοπλισμός δεν πρέπει να απορρίπτονται στα αδιαχώριστα απορρίμματα της κοινότητας. Οι μπαταρίες καθώς και ο ηλεκτρονικός και ηλεκτρικός εξοπλισμός προς απόρριψη θα πρέπει να συλλέγονται χωριστά. Οι μπαταρίες, οι συσσωρευτές και οι πηγές φωτός προς απόρριψη θα πρέπει να αφαιρούνται από τον εξοπλισμό. Επικοινωνήστε με την τοπική σας αρχή ή τον προμηθευτή σας για συμβουλές ανακύκλωσης και σημείο συλλογής. Σύμφωνα με τους τοπικούς κανονισμούς, οι προμηθευτές ενδέχεται να υποχρεούνται να παραλαμβάνουν τον ηλεκτρονικό και ηλεκτρικό εξοπλισμό προς απόρριψη, χωρίς χρέωση. Η συμβολή σας στην επαναχρησιμοποίηση και την ανακύκλωση ηλεκτρονικού και ηλεκτρικού εξοπλισμού προς απόρριψη βοηθά στη μείωση της ζήτησης πρώτων υλών. Οι άχρηστες μπαταρίες, και κυρίως όσες περιέχουν λίθιο, όπως και ο άχρηστος ηλεκτρονικός και ηλεκτρικός εξοπλισμός, περιέχουν πολύτιμα ανακυκλώσιμα υλικά, τα οποία μπορεί να βλάψουν τόσο το περιβάλλον, όσο και την ανθρώπινη υγεία, εάν δεν απορρίπτονται με τρόπο φιλικό προς το περιβάλλον. Διαγράψτε τυχόν προσωπικά δεδομένα από τον εξοπλισμό.

English	Français	Deutsch	Español	Italiano	Nederlands	Português	Dansk	Svenska	Suomi	Norsk	Русский	Polski	
Product specifications	**Caractéristiques de l'appareil**	**Produkt-Spezifikationen**	**Especificaciones del producto**	**Specifiche prodotto**	**Productspecificaties**	**Especificações do produto**	**Produktspecifikationer**	**Produktspecifikationer**	**Tuotteen tekniset tiedot**	**Produktspesifikasjoner**	**Характеристики изделия**	**Parametry techniczne**	
Magnetic task light	Lampe de travail magnétique	Magnetische Arbeitsleuchte	Luz de trabajo magnética	Luce di lavoro magnetica	Magnetische werklamp	Luz de trabalho magnética	Magnetisk arbejdslampe	Arbetsbelysning med magnetiska fästen	Magneettinen työvalo	Magnetisk arbeidslys	Рабочий фонарь на магните	Magnetyczna lampka robocza	
Model	Modèle	Modell	Modelo	Modello	Merk	Marca	Brand	Modellnummer	Mallinumero	Merke	Марка	Numer modelu	RMTL18
Voltage	Tension	Spannung	Tensión	Voltaggio	Spanning	Voltagem	Spænding	Spänning	Jännite	Spenning	Напряжение	Napięcie	18 V ⎓
Wattage	Puissance en watts	Wattleistung	Potencia en vatios	Potenza elettrica	Wattverbruik	Voltagem	Effekt	Watt	Wattiteho	Effekt	Мощность	Moc (W)	40 W
Light output (Lumens)	Puissance d'éclairage (Lumens)	Lichtleistung (Lumen)	Potencia lumínica (lúmenes)	Emissione luminosa (Lumen)	Lichtvermogen (lumen)	Potência luminosa (Lúmens)	Lysstyrke (lumen)	Belysningseffekt (lumen)	Valoteho (lumenia)	Lysstyrke (lumen)	Мощность светового потока (люмен)	Strumień świetlny (lm)	
High brightness level	Intensité lumineuse élevée	Hohe Helligkeitsstufe	Nivel de brillo alto	Livello luminosità alta	Hoog helderheidsniveau	Nível de alta luminosidade	Høj lysstyrke	Hög ljusstyrkenivå	Korkea kirkkaustaso	Høyt lysstyrkenivå	Максимальная яркость	Wysoki poziom jasności	1500 Lum
Medium brightness level	Intensité lumineuse moyenne	Mittlere Helligkeitsstufe	Nivel de brillo medio	Livello luminosità media	Gemiddelde helderheid	Nível médio de luminosidade	Mellem lysstyrke	Medium ljusstyrkenivå	Keskitason kirkkaustaso	Medium lysstyrke	Средний уровень яркости	Średni poziom jasności	700 Lum
Low brightness level	Intensité lumineuse faible	Niedrige Helligkeitsstufe	Nivel de brillo bajo	Livello luminosità bassa	Laag helderheidsniveau	Nível de baixa luminosidade	Lav lysstyrke	Låg ljusstyrkenivå	Matala kirkkaustaso	Lavt lysstyrkenivå	Минимальная яркость	Niski poziom jasności	200 Lum
Colour rendering index (CRI)	Indice de rendu de couleur (IRC)	Farbwiedergabe-Index (CRI)	Índice de reproducción cromática (IRC)	Indice di resa cromatica (CRI)	Kleurweergave-index (CRI)	Índice de representação da cor (CRI)	Farvegengivelsesindeks (CRI)	Färgåtergivningsindex (CRI)	Värintoistoindeksi (CRI)	Fargegjengivelsesindeks (CRI)	Индекс цветопередачи (CRI)	Współczynnik oddawania barw (CRI)	80 Min
Correlated colour temperature (CCT)	Température de couleur proximale (TCP)	Ähnlichste Farbtemperatur (CCT)	Temperatura de color correlacionada (TCC)	Temperatura di colore correlata (CCT)	Gecorreleerde kleurtemperatuur (CCT)	Temperatura da cor correlacionada (CCT)	Korreleret farvetemperatur (CCT)	Korrelerad färgtemperatur (CCT)	Korreloitu värilämpötila (CCT)	Korrelert fargetemperatur (CCT)	Коррелированная цветовая температура (CCT)	Skorelowana temperatura barwowa (CCT)	4650 - 5350 K
USB port	Port USB	USB-Anschluss	Puerto USB	Porta USB	USB-poort	Porta USB	USB-port	USB-port	USB-portti	USB-port	Порт USB	Port USB	Type C
USB charging port output	Sortie du port de charge USB	USB-Ladeausgang	Salida del puerto de carga USB	Uscita porta di ricarica USB	USB-laadpoortuitgang	Saída da porta de carregamento USB	Udgang for USB-opladningsport	USB-laddningsport	USB-latausportti (lähtö)	Utgangseffekt for USB-ladeport	Выходной USB-порт для зарядки	Wyjście portu ładowania USB	5,0 V / 3,0 A
Weight - excluding battery pack	Poids - sauf pack batterie	Gewicht - ohne Akkupack	Peso - Excluyendo conjunto de batería	Peso - Senza gruppo batteria	Gewicht - exclusief accupack	Peso - excluindo conjunto de bateria	Vægt - Batteri medfølger ikke	Vikt - Batteri medföljer ej	Paino - ilman akkua	Vekt - uten batteripakke	Вес - без аккумуляторной батареи	Masa - bez akumulatora	0,73 kg
Weight - according to EPTA Procedure 01/2014	Poids - Selon la procédure EPTA 01/2014	Gewicht - Gemäß EPTA-Verfahren 01/2014	Peso - Según el procedimiento EPTA 01/2014	Peso - Secondo quanto indicato dalla EPTA-Procedura 01/2014	Gewicht - Overeenkomstig de EPTA-procedure 01/2014	Peso - De acordo com o Procedimento EPTA 01/2014	Vægt - I henhold til EPTA-procedure 01/2014	Vikt - Enligt EPTA 01/2014	Paino - EPTA-menetelmän 01/2014 mukaan	Vekt - I henhold til EPTA-prosedyre 01/2014	Вес - Соответствует требованиям EPTA-Procedure 01/2014	Masa - Zgodnie z procedurą EPTA 01/2014	1,2 kg (1,3 Ah) - 2,3 kg (12,0 Ah)
Battery and charger	**Batterie et chargeur**	**Akku und Ladegerät**	**Batería y cargador**	**Batteria e caricatore**	**Accu en lader**	**Bateria e carregador**	**Batteri og oplader**	**Batteri och laddare**	**Akku ja laturi**	**Batteri og lader**	**Батарея и зарядное устройство**	**Baterie a nabíječka**	
Compatible battery pack (not included)	**Pack batterie compatible (non compris)**	**Kompatible Akkus (nicht im Lieferumfang enthalten)**	**Packs de Batería compatibles (no incluido)**	**Gruppo batterie compatibile (non incluso)**	**Compatibele accu (niet inbegrepen)**	**Baterias compatíveis (não incluída)**	Kompatibelt batteri (medfølger ikke)	Kompatibelt batteripack (inte inkluderat)	Yhteensopiva akku (ei mukana)	Kompatible batteripakker (ikke inkludert)	Совместимая аккумуляторная батарея (не входит в комплект поставки)	Pasujący akumulatory (niedołączony)	RB18..
Compatible charger (not included)	Chargeur compatible (non compris)	Kompatibles Ladegeäte (nicht im Lieferumfang enthalten)	Cargador compatible (no incluido)	Caricabatterie compatibile (non incluso)	Compatibele lader (niet inbegrepen)	Carregador compatível (não incluída)	Kompatibel oplader (medfølger ikke)	Passande laddare (inte inkluderat)	Yhteensopiva laturi (ei mukana)	Kompatibel lader (ikke inkludert)	Совместимое зарядное устройство (не входит в комплект поставки)	Odpowiednia ładowarka (niedołączony)	BCL1418..H RC18..

Čeština	Magyar	Română	Latviski	Lietuviškai	Eesti	Hrvatski	Slovenščina	Slovenčina	България	Українська мова	Türkçe	Ελληνικά	
Technické údaje produktu	**Termék műszaki adatai**	**Specificaţiile produsului**	**Produkta specifikācijas**	**Gaminio techninės savybės**	**Toote tehnilised andmed**	**Specifikacije proizvoda**	**Specifikacije izdelka**	**Špecifikácie produktu**	**Технически характеристики**	**Технічні характеристики продукту**	**Ürün Özellikleri**	**Προδιαγραφές Προϊόντος**	
Magnetické pracovní světlo	Mágneses munkalámpa	Lumină de lucru magnetică	Magnētiskā darba gaisma	Magnetinė stalinė lempa	Magnetiga töötuli	Magnetsko svjetlo za izvršavanje zadataka	Magnetna delovna luč	Magnetické pracovné svietidlo	Магнитна светлина за задачи	Магнітний робочий ліхтар	Manyetik çalışma ışığı	Μαγνητική λυχνία εργασίας	
Značka	Márka	Număr serie	Modeļa numurs	Prekės ženklas	Mark	Marka	Znamka	Značka	Модел	Модель	Marka	Μάρκα	RMTL18
Elektrické napětí	Feszültség	Tensiune	Spriegums	Įtampa	Pinge	Napon	Napetost	Napätie	Напрежение	Напруга	Gerilim	Τάση	18 V ⎓
Příkon	Teljesítmény	Putere (watt)	Jauda, vati	Galia vatais	Võimsus	Snaga u vatima	Moč v vatih	Výkon vo wattoch	Мощност	Потужність	Watt miktarı	Ισχύς σε βατ	40 W
Světelný tok (lumenů)	Fényteljesítmény (Lumen)	Flux luminos (Lumeni)	Izstarotā gaisma (Lūmeni)	Šviesos srautas (liumenais)	Valgustusvõimsus (luumenites)	Izlaz svjetla (u lumenima)	Moč svetilke (lumni)	Intenzita svetla (lúmeny)	Светлинен поток (лумени)	Світловіддача (лм)	Işık Verimi (Lumen)	Φωτισμός εξόδου (Lumens)	
Vysoký světelný tok	Magas fényerőszint	Nivel ridicat de luminozitate	Liels spilgtuma līmenis	Aukštas šviesumo lygis	Suur valgusvõimsus	Visoka razina osvjetljenja	Visoka svetlost	Vysoký jas	Висока степен на осветеност	Високий рівень яскравості	Yüksek parlaklık düzeyi	Υψηλό επίπεδο φωτεινότητας	1500 Lum
Střední světelný tok	Közepes fényerőszint	Nivel mediu de luminozitate	Vidēja spilgtuma līmenis	Vidutinio apšvietimo lygis	Keskmine valgusvõimsus	Srednja razina osvjetljenja	Srednja svetlost	Stredný jas	Средна степен на осветеност	Середній рівень яскравості	Orta parlaklık düzeyi	Μεσαίο επίπεδο φωτεινότητας	700 Lum
Nízký světelný tok	Alacsony fényerőszint	Nivel scăzut de luminozitate	Mazs spilgtuma līmenis	Mažo apšvietimo lygis	Madal valgusvõimsus	Niska razina osvjetljenja	Nizka svetlost	Nízky jas	Ниска степен на осветеност	Низький рівень яскравості	Düşük parlaklık düzeyi	Χαμηλό επίπεδο φωτεινότητας	200 Lum
Index podání barev (CRI)	Színvisszaadási index (CRI)	Indice de redare a culorilor (IRC)	Krāsu atainošanas indekss (CRI)	Spalvų perteikimo rodiklis (CRI)	Värviedastusindeks (CRI)	Indeks uzvrata boje (CRI)	Indeks upodabljanja barv (CRI)	Index podania farieb (CRI)	Индекс на цветопредаване (CRI)	Індекс передачі кольору (CRI)	Renksel geriverim indeksi (CRI)	Δείκτης χρωματικής απόδοσης (CRI)	80 Min
Teplota chromatičnosti (CCT)	Korrelált színhőmérséklet (CCT)	Temperatura de culoare (Tc)	Korelētā krāsu temperatūra (CCT)	Koreliatyvi spalvų temperatūra (CCT)	Lähim värvsustemperatuur (CCT)	Korelirana temperatura boje (CCT)	Korelirana barvna temperatura (CCT)	Korelovaná teplota farieb (CCT)	Съответстваща цветна температура (CCT)	Корельована кольорова температура (CCT)	Benzer renk sıcaklığı (CCT)	Συσχετιζόμενη θερμοκρασία χρώματος (CCT)	4650 - 5350 K
Port USB	USB port	Port USB	USB pieslēgvieta	USB prievadas	USB port	USB priključak	Vrata USB	Port USB	USB порт	Роз'єм USB	USB portu	Θύρα USB	Type C
Výkon nabíjecího portu USB	USB-töltőport kimenete	Ieşire port de încărcare USB	USB uzlādes pieslēgvietas izeja	USB įkrovimo prievado išvestis	USB-laadimispordi väljund	Izlaz USB priključka za punjenje	Izhodna polnilna vrata USB	Výstup pre nabíjací port USB	Изход за USB порт за зареждане	Вихідний USB-роз'єм заряджання	USB şarj portu çıkışı	Έξοδος θύρας φόρτισης USB	5,0 V / 3,0 A
Hmotnost - bez baterie	Súly - akkumulátor nélkül	Greutate - exclusiv acumulatorul	Svars - izņemot akumulatora iepakojumu	Svoris - neįskaitant baterijos paketo	Kaal - välja arvatud akupakett	Težina - baterija nije uključena	Teža - razen baterij	Hmotnosť - okrem jednotky akumulátora	Тегло - без батерията	Вага (без акумулятора)	Ağırlık - Harici batarya takımı	Βάρος - χωρίς μπαταρία	0,73 kg
Hmotnost - Dle protokolu EPTA 01/2014	Súly - A 01/2014 EPTA-eljárás szerint	Greutate - În conformitate cu Procedura EPTA din 01/2014	Svars - Saskaņā ar EPTA procedūru 01/2014	Svoris - Pagal Europos elektrinių įrankių asociacijos (EPTA) nustatytą tvarką 01/2014	Kaal - Vastavalt EPTA-protseduurile 01/2014	Težina - Prema EPTA-postupku 01/2014	Teža - Skladno s postopkom EPTA 01/2014	Hmotnosť - Podľa EPTA-Procedure 01/2014	Тегло (Съгласно процедура 01/2014 на EPTA)	Вага (відповідно до процедури EPTA 01/2014)	Ağırlık - EPTA-Prosedürü 01/2014'e göre	Βάρος - Σύμφωνα με την Διαδικασία EPTA 01/2014	1,2 kg (1,3 Ah) - 2,3 kg (12,0 Ah)
Baterie a nabíječka	**Akkumulátor és töltő**	**Baterie şi încărcător**	**Akumulators un lādētājs**	**Baterija ir įkroviklis**	**Aku ja laadija**	**Baterija i punjač**	**Baterija in polnilnik**	**Akumulátor a nabíjačka**	**Батерия и зарядно устройство**	**Акумулятор і зарядний пристрій**	**Batarya ve şarj aleti**	**Μπαταρία και φορτιστής**	
Kompatibilní akumulátor (nepřibalen)	Kompatibilis akkumulátor (nem tartozék)	Acumulatori compatibili (neinclus)	Saderīgu akumulatoru komplekts (nav kompl.)	Suderinamas baterijos paketas (nepridedama)	Ühilduvad akupaketid (ei ole komplektis)	Kompatibilno pakiranje baterija (nije uključeno)	Kompatibilna baterija (ni priložen)	Kompatibilná jednotka akumulátorov (nie je súčasťou balenia)	Съвместима акумулаторна батерия (не е включена в комплекта)	Сумісний акумулятор (не входить в комплект)	Uyumlu pil takımı (dahil değildir)	Συμβατή μπαταρία (δεν περιλαμβάνεται)	RB18..
Kompatibilní nabíječka (nepřibalen)	Kompatibilis töltő (nem tartozék)	Încărcător compatibil (neinclus)	Saderīgs lādētājs (nav kompl.)	Tinkamas įkroviklis (nepridedama)	Kasutatav laadija (ei ole komplektis)	Kompatibilni punjač (nije uključeno)	Kompatibilni polnilnik (ni priložen)	Kompatibilná nabíjačka (nie je súčasťou balenia)	Съвместимо зарядно устройство (не е включено в комплекта)	Сумісний зарядний пристрій (не входить в комплект)	Uyumlu şarj cihazı (dahil değildir)	Συμβατος φορτιστησ (δεν περιλαμβάνεται)	BCL1418..H RC18..

RYOBI is a trade mark of Ryobi Limited, and is used .under license

Techtronic Industries GmbH
Max-Eyth-Straße 10,
71364 Winnenden, Germany

Techtronic Industries (UK) Ltd
Parkway
Marlow Bucks SL7 1YL
UK