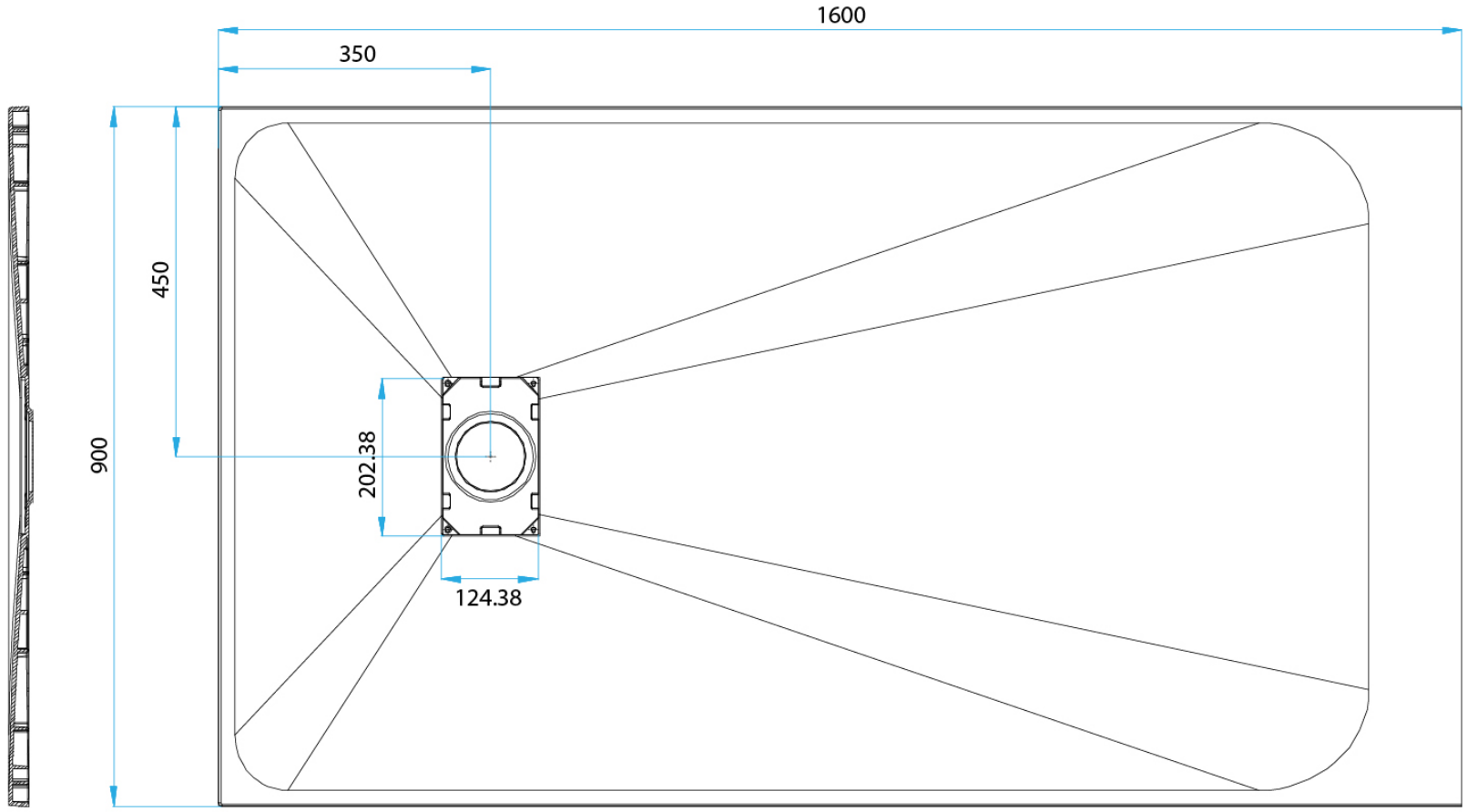
1600
350
450
900
202.38
124.38

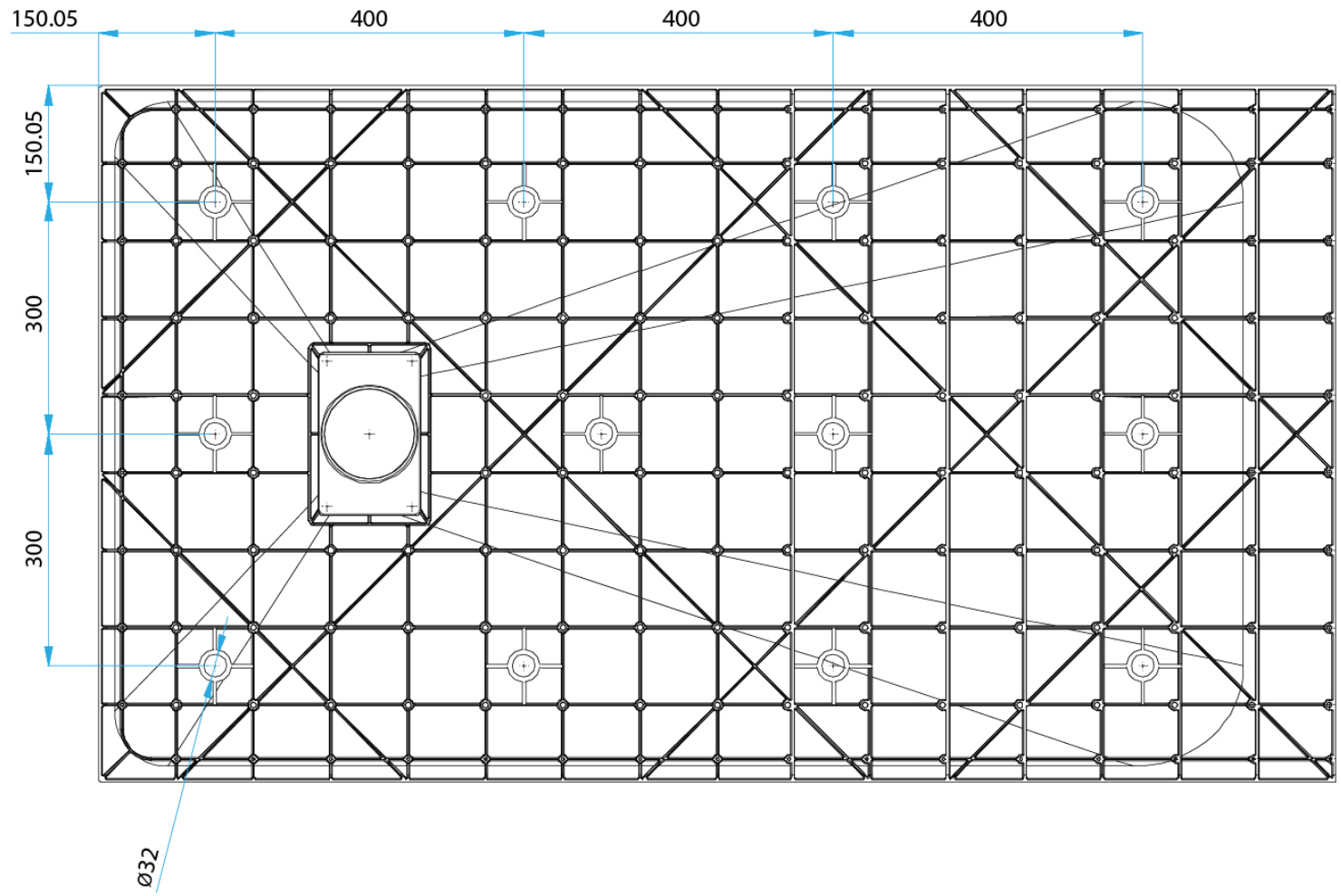
150.05
400
400
400
150.05
300
300
Ø32

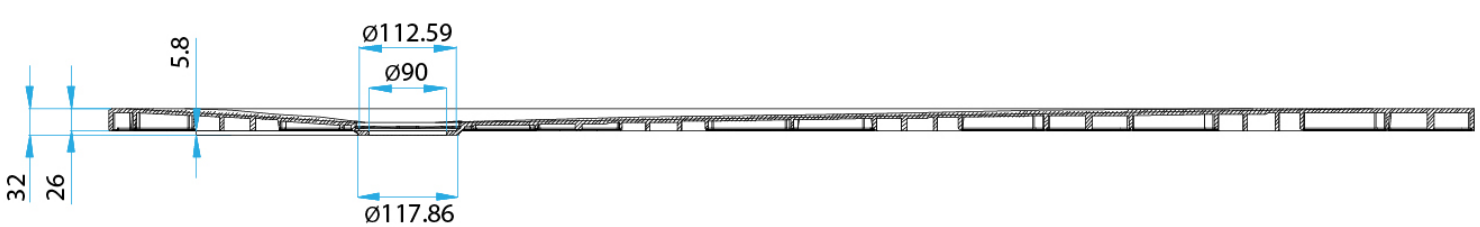
5.8
Ø112.59
Ø90
32
26
Ø117.86

1600x900