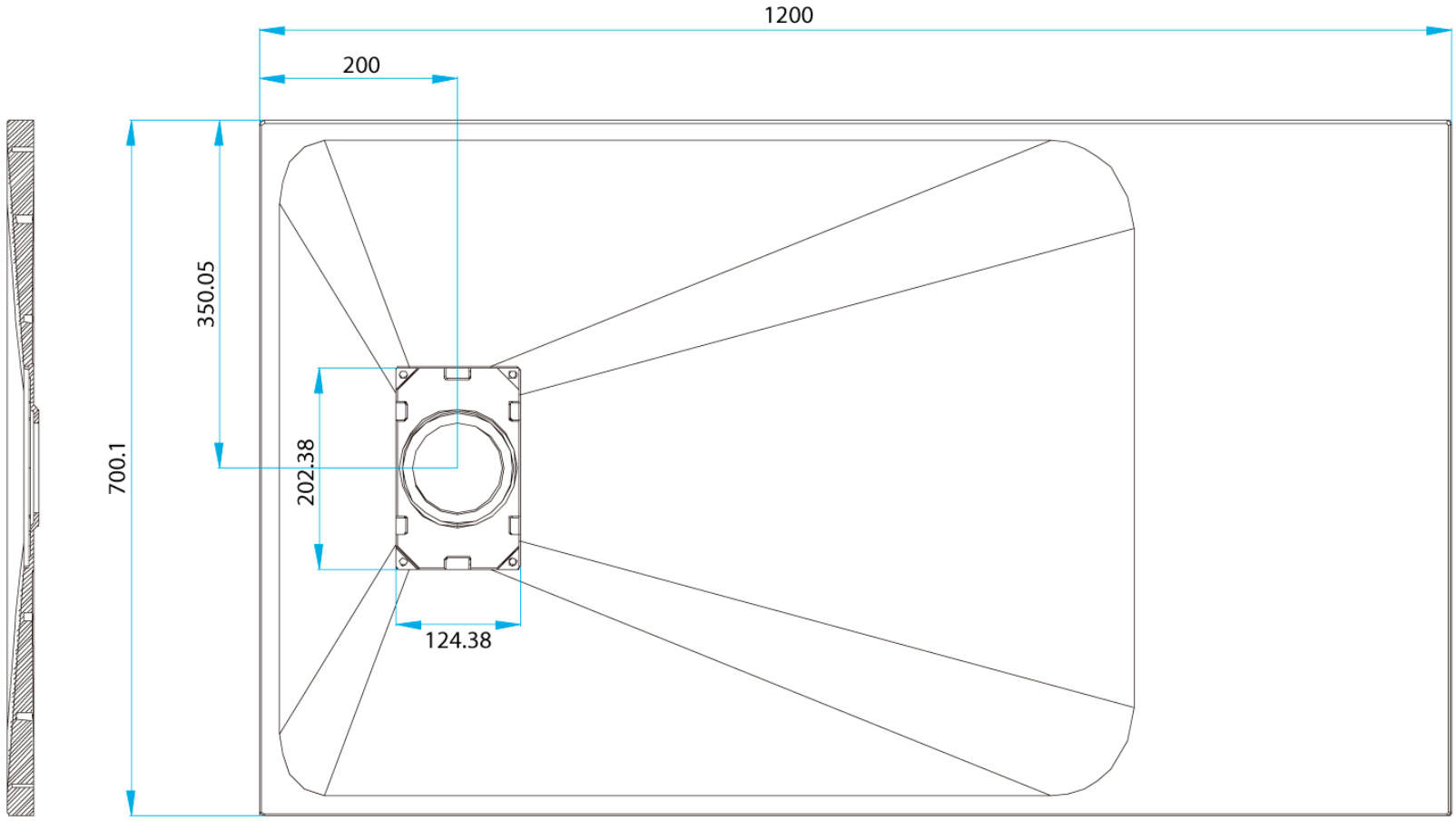
1200
200
350.05
700.1
202.38
124.38

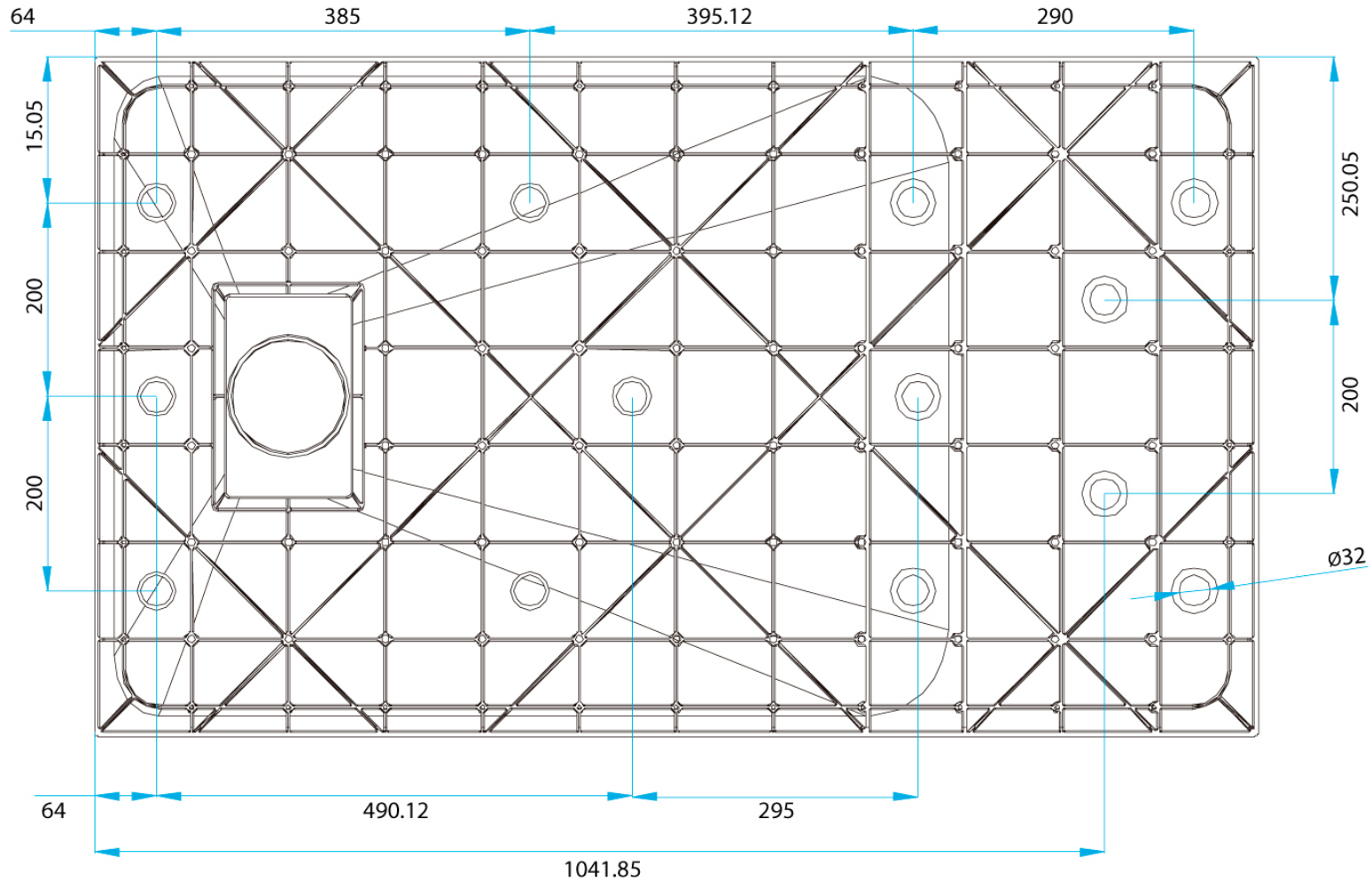
64
385
395.12
290
15.05
200
200
250.05
200
ø32
64
490.12
295
1041.85

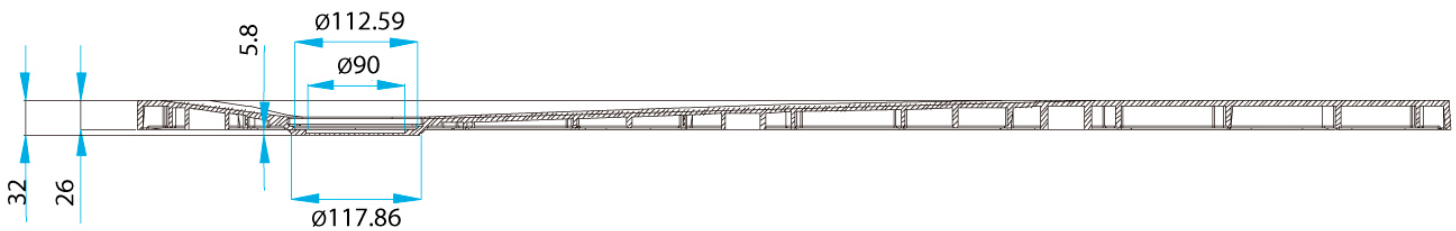
5.8
ø112.59
ø90
32
26
ø117.86

1200x700