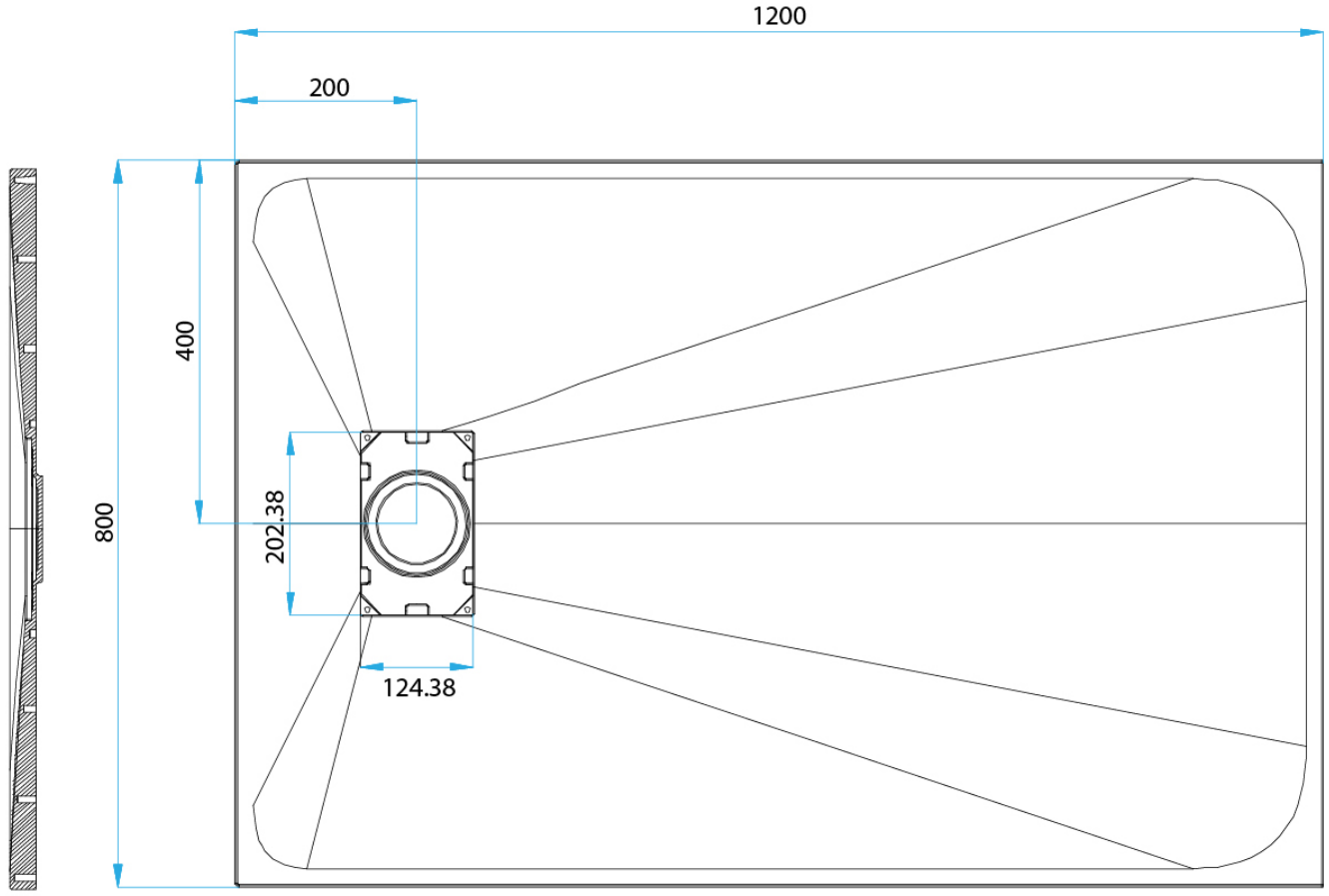
1200
200
400
800
202.38
124.38

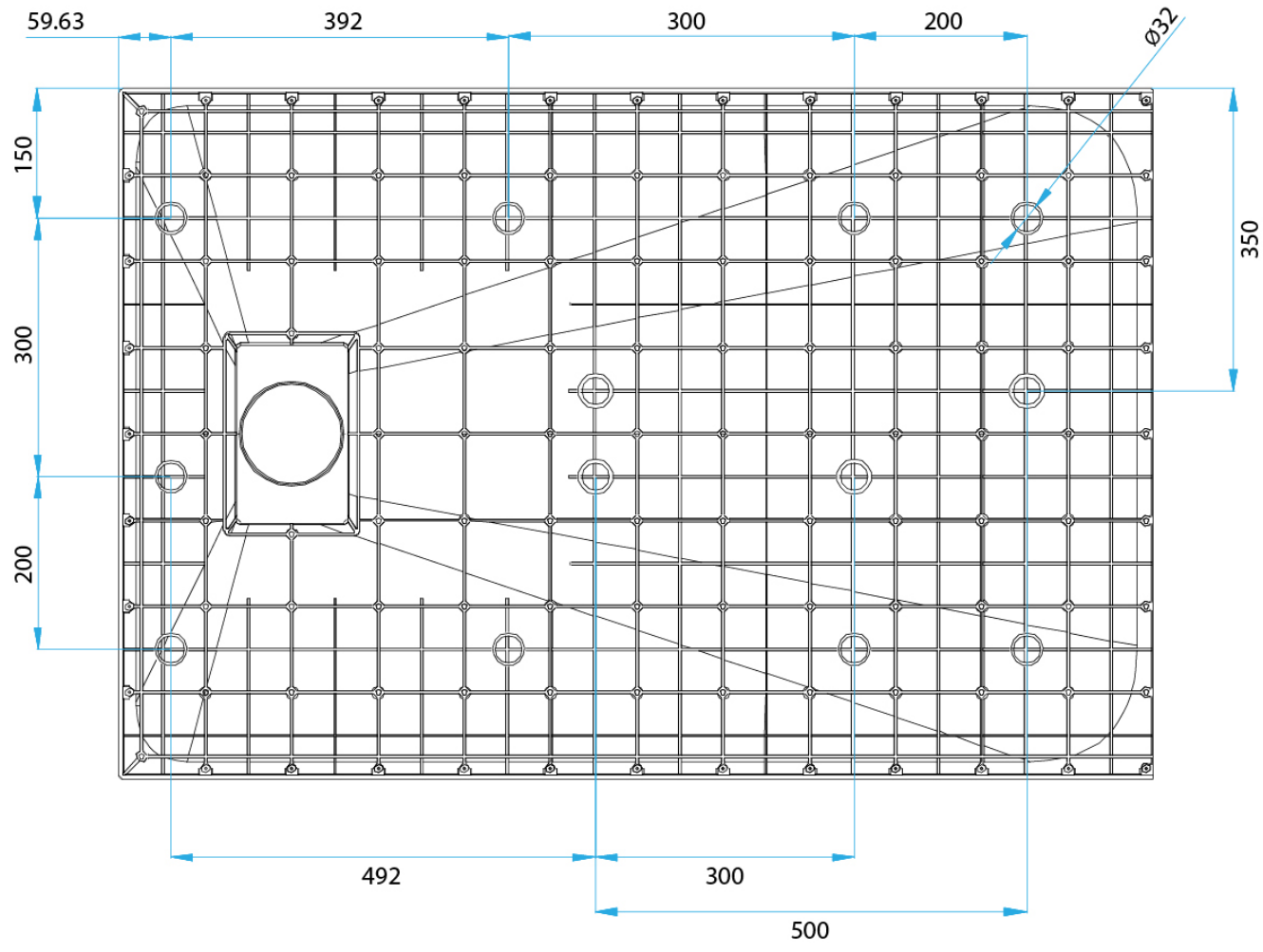
59.63
392
300
200
Ø32
150
300
200
350
492
300
500

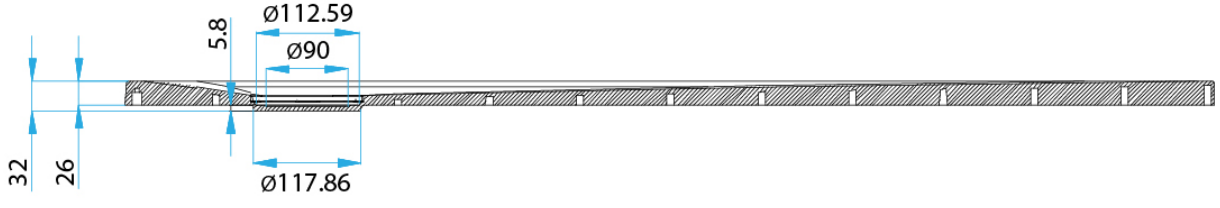
5.8
Ø112.59
Ø90
32
26
Ø117.86

1200x800