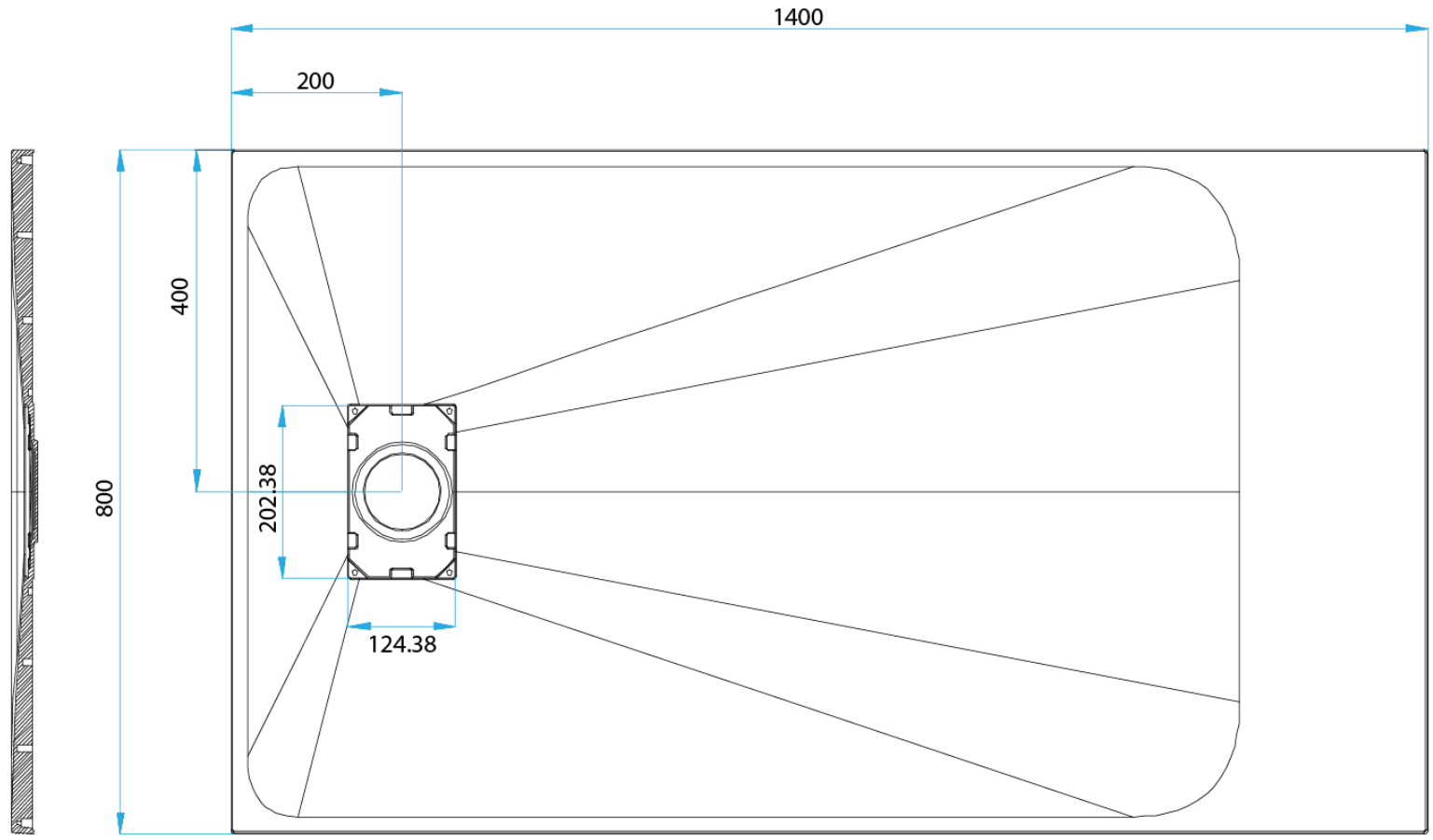
1400
200
400
800
202.38
124.38

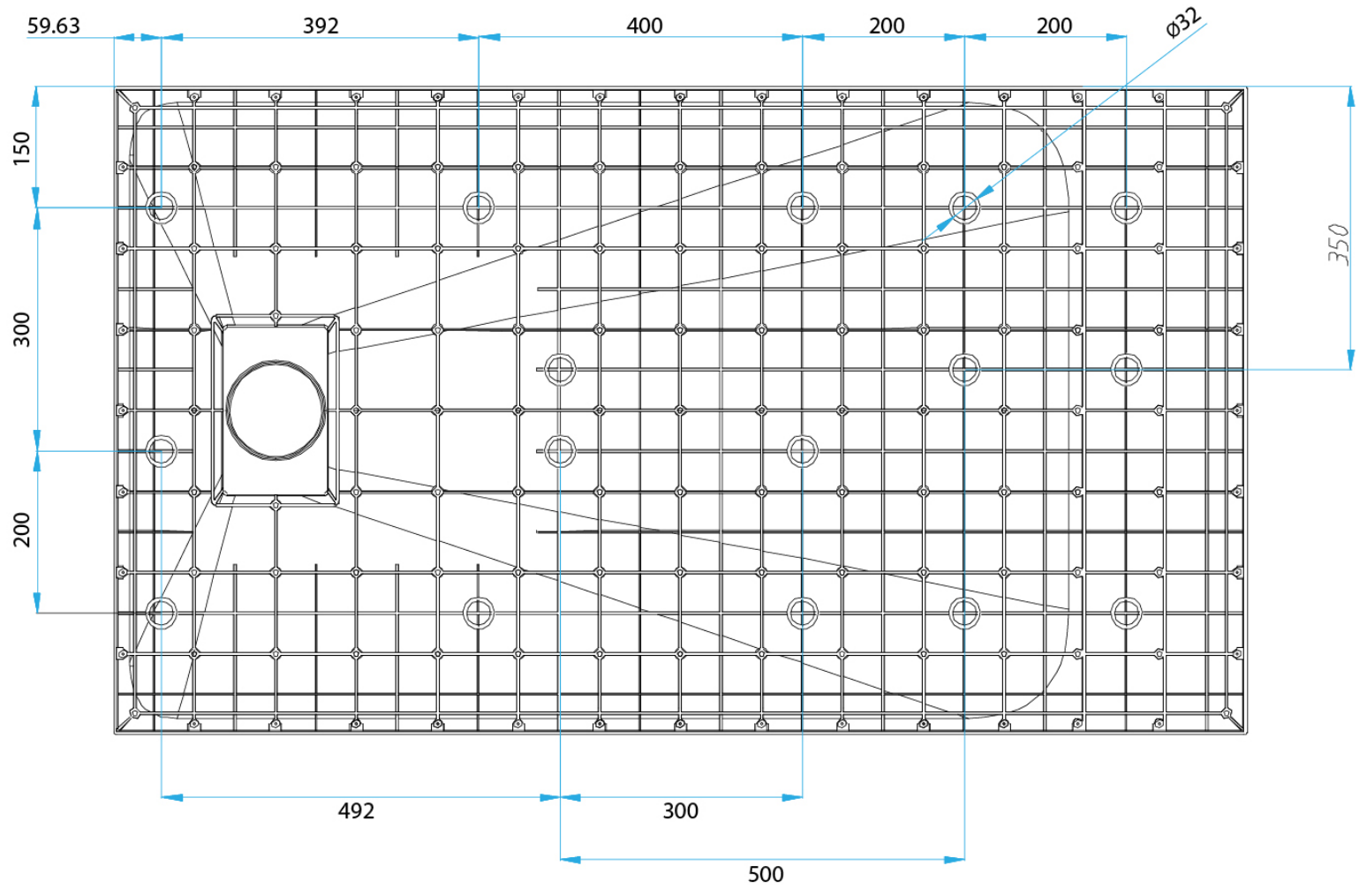
59.63
392
400
200
200
ø32
150
300
200
350
492
300
500

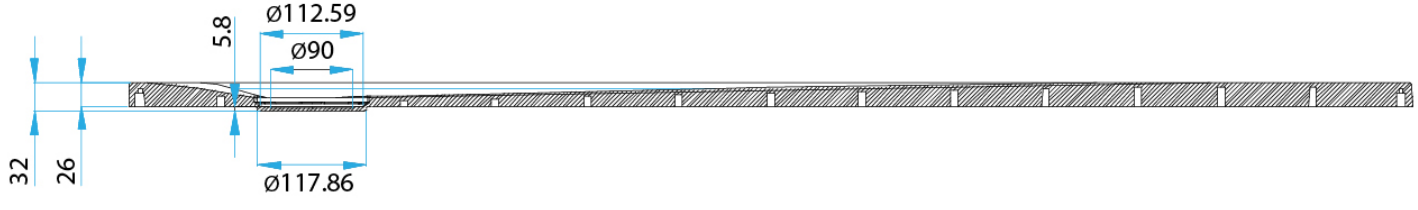
5.8
ø112.59
ø90
32
26
ø117.86

1400x800