NÉO 55



- Insertable fabricado en acero y hierro fundido, base, placa trasera y parrilla en hierro fundido conservar mejor la temperatura y prolongar la distribución del calor.
- Instalación posible tanto como insertable en chimenea existente como hogar.
- Diseñado para funcionar con o sin ventilación, por convección natural (la ventilación tangencial es opcional).
- Carenado para distribución de calor incluído de serie.
- Marco de serie incluído.
- Aparato estanco, compatibles con todo tipo de viviendas, incluidas las de bajo consumo energético.
- Amplia visión del fuego, con sistema de limpieza del vidrio para disfrutar de una vista siempre clara.
- Gracias a sus componentes de alta calidad y contrucción optimiza la combustión y mejora el rendimiento.
- Conexión posible al aire exterior por la parte posterior o inferior, ideal para hogares bien aislados.

NÉO 55 E					FR9011320B
A++ A G					EAN 376 007 **541 231** 9
5,6 kW		Ø	150 mm		2,1 kg/h
3 - 10 kW		Ø	75 mm		4 / 4
50 - 120		η%	78		✓
33-43		CO%	0,09	KG	76 / 88 kg
45 cm			4		645x480x710

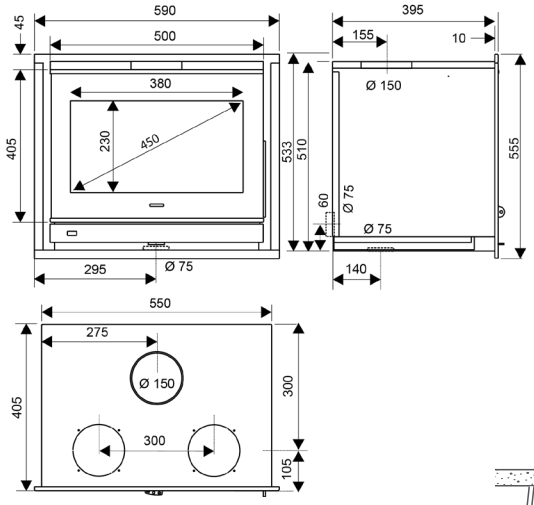



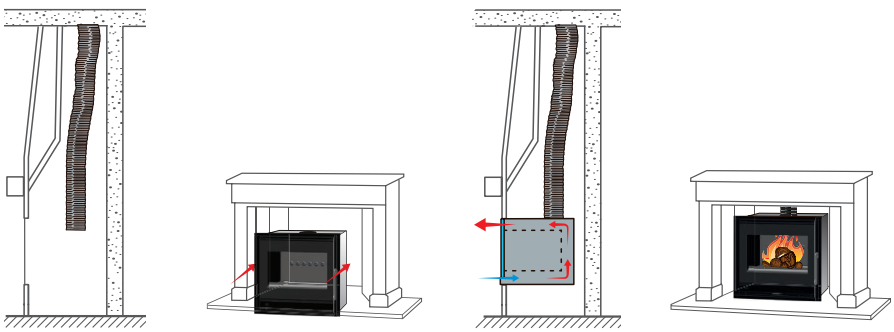

supra.

NÉO 55







SOPORTE - FR9007270B
311 983 101 492 0 (318-362 MM)

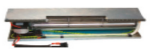

TURBINA - FR9008530B
311 983 101 332 9



4X125 MM - FR9005680B
311 983 100 311 5



2X150 MM - FR9005670B
311 983 100 307 8

SUPRA.