NÉO 67



- Insertable fabricado en acero y hierro fundido, base, placa trasera y parrilla en hierro fundido conservar mejor la temperatura y prolongar la distribución del calor.
- Instalación posible tanto como insertable en chimenea existente como hogar.
- Diseñado para funcionar con o sin ventilación, por convección natural (la ventilación tangencial es opcional).
- Carenado para distribución de calor incluído de serie.
- Marco de serie incluído.
- Aparato estanco, compatibles con todo tipo de viviendas, incluidas las de bajo consumo energético.
- Amplia visión del fuego, con sistema de limpieza del vidrio para disfrutar de una vista siempre clara.
- Gracias a sus componentes de alta calidad y contrucción optimiza la combustión y mejora el rendimiento.
- Conexión posible al aire exterior por la parte posterior o inferior, ideal para hogares bien aislados.

NÉO 67					FR9006720B
A++ A+ G					EAN 311 983 112 039 3
8 kW		Ø	150 mm		2,25 kg/h
5 - 14 kW		Ø	75 mm		5 / 5
60 - 150		η%	85		✓
50-55		CO%	0,09	KG	76 / 88 kg
56 cm			4		645x480x710



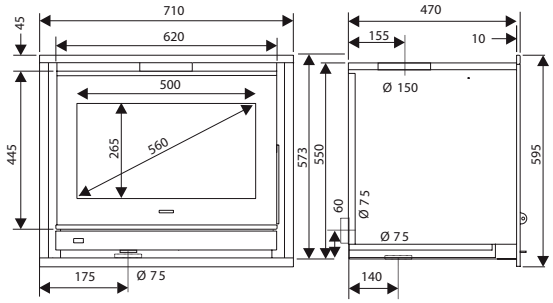

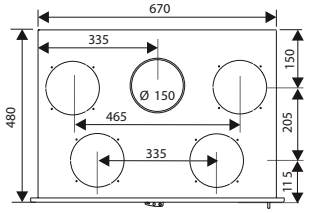

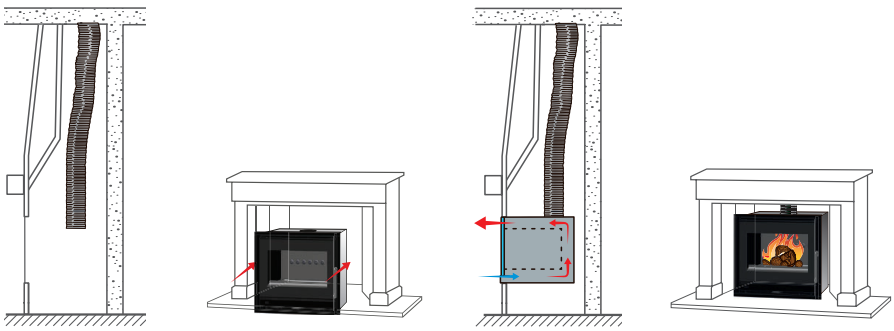

SUPRA

NÉO 67





SOPORTE - FR9007280B
311 983 100 396 2 (275-318 MM)



TURBINA - FR9005880B
311 983 101 492 0



4X125 MM - FR9005680B
311 983 100 311 5



2X150 MM - FR9005670B
311 983 100 307 8





MARCO OPCIONAL ACERO
FR9016400B - 376 007 541 390 3



MARCO OPCIONAL MÁRMOL
FR9016390B - 376 007 541 389 7



MARCO OPCIONAL ACERO
FR9016410B - 376 007 541 391 0

SUPRA.