NÉO 100 E



- Insertable fabricado en acero con parrilla en hierro fundido para conservar mejor la temperatura y prolongar la distribución del calor.
- Instalación posible tanto como insertable en chimenea existente como hogar.
- Diseñado para funcionar con o sin ventilación, por convección natural (la ventilación tangencial es opcional).
- Carenado para distribución de calor incluído de serie.
- Marco de serie incluído.
- Aparato estanco, compatibles con todo tipo de viviendas, incluidas las de bajo consumo energético.
- Amplia visión del fuego, con sistema de limpieza del vidrio para disfrutar de una vista siempre clara.
- Gracias a sus componentes de alta calidad y contrucción optimiza la combustión y mejora el rendimiento.
- Conexión posible al aire exterior por la parte posterior o inferior, ideal para hogares bien aislados.

NÉO 100 E			FR9010720B
A++ A G			EAN 376 007 **541 164** 0
10 kW	Ø	180 mm	2,8 kg/h
7 - 14 kW	Ø	75 mm	6 / 4
80 - 200 m²	η%	77	✓
60-80	CO%	0,08	123 / 145 kg
83 cm		30	1090x575x760

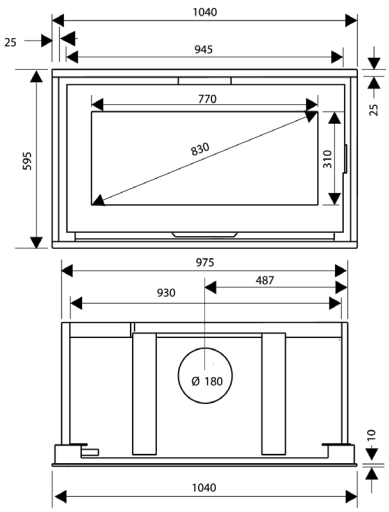

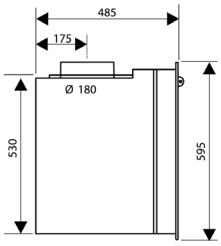



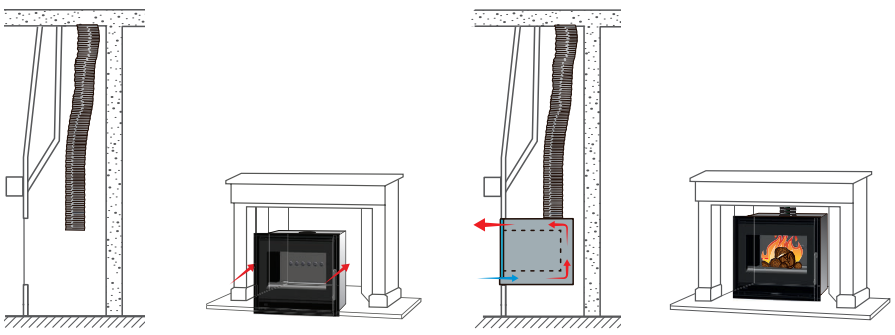

supra.

NÉO 100 E







SOPORTE - FR9007260B
311 983 101 407 4 (311-355 MM)



TURBINA - FR9005830B
311 983 101 409 8



4X125 MM - FR9005680B
311 983 100 311 5



2X150 MM - FR9005670B
311 983 100 307 8

supra.